ТОО " ГАЗПРОМПРОЕКТ"

Заказ N 0138/20

РАБОЧИЙ ПРОЕКТ

"СТРОИТЕЛЬСТВО КОМПЛЕКСА МНОГОКВАРТИРНЫХ ЖИЛЫХ ДОМОВ МКР.4 КВАРТАЛ 1, 2 В ПДП АКЖАЙЫК г.УРАЛЬСК, ЗКО" ДОМ № 8

(без благоустройства и инженерных сетей)

АЛЬБОМ № 2

АРХИТЕКТУРНЫЕ РЕШЕНИЯ

г. Уральск, 2020 г.

ТОО " ГАЗПРОМПРОЕКТ"

Заказ N 0138/20
Заказчик: ГУ "Отдел строительства города Уральск"

РАБОЧИЙ ПРОЕКТ

"СТРОИТЕЛЬСТВО КОМПЛЕКСА МНОГОКВАРТИРНЫХ ЖИЛЫХ ДОМОВ МКР.4 КВАРТАЛ 1, 2 В ПДП АКЖАЙЫК г.УРАЛЬСК, ЗКО" ДОМ № 8

(без благоустройства и инженерных сетей)

АЛЬБОМ № 2
АРХИТЕКТУРНЫЕ РЕШЕНИЯ

Состав проекта

Альбом 1	Общая пояснительная записка. Исходные данные
Альбом 1-1	Паспорт проекта
Альбом 1-2	Схемы генплан
Альбом 1-3	Оценка воздействия на окружающую среду
Альбом 2	Архитектурные решения
Альбом 3	Конструктивные решения
Альбом 4	Водопровод, канализация
Альбом 5	Отопление, вентиляция
Альбом 6	Газоснабжение
Альбом 7	Электротехнические чертежи
Альбом 8	Слаботочные сети
Альбом 9	Сметная документация
Альбом 10	Проект организации строительства
Альбом 11	Отчет по инженерным изысканиям ТОО "Уральский Каздорпроект"

Директор ТОО "Газпромпроект" Кульпин М. П.

ГИП Комарова З.Г.

г. Уральск, 2020 г.

Государственная лицензия N15015132
Выдана 30.07.2015 г.

ВЕДОМОСТЬ ОСНОВНЫХ КОМПЛЕКТОВ РАБОЧИХ ЧЕРТЕЖЕЙ

ОБОЗНАЧЕНИЕ	НАИМЕНОВАНИЕ	ПРИМЕЧАНИЕ
АР	АРХИТЕКТУРНЫЕ РЕШЕНИЯ	
КР	КОНСТРУКТИВНЫЕ РЕШЕНИЯ	
ОВ	ОТОПЛЕНИЕ И ВЕНТИЛЯЦИЯ	
ГСВ	ГАЗОСНАБЖЕНИЕ	
ВК	ВОДОПРОВОД И КАНАЛИЗАЦИЯ	
ЭО	ЭЛЕКТРОТЕХНИЧЕСКАЯ ЧАСТЬ	
СС	СЛАБОТОЧНЫЕ УСТРОЙСТВА	

ВЕДОМОСТЬ РАБОЧИХ ЧЕРТЕЖЕЙ ОСНОВНОГО КОМПЛЕКТА МАРКИ АР

НАЧАЛО

ЛИСТ	НАИМЕНОВАНИЕ	ПРИМЕЧАНИЕ
1	ОБЩИЕ ДАННЫЕ (НАЧАЛО)	
2	ОБЩИЕ ДАННЫЕ (ОКОНЧАНИЕ)	
3	ФАСАДЫ В ОСЯХ А-Я/1. ВЕДОМОСТЬ ОТДЕЛКИ ФАСАДОВ	
4	ФАСАДЫ В ОСЯХ 16-1, 1-16	
5	ФАСАДЫ В ОСЯХ Я/1-А	
6	ПЛАН ТЕХПОДПОЛЬЯ СЕКЦИИ 1	
7	ПЛАН ТЕХПОДПОЛЬЯ СЕКЦИИ 2	
8	ПЛАН ТЕХПОДПОЛЬЯ СЕКЦИИ 3	
9	КЛАДОЧНЫЙ ПЛАН ПЕРВОГО ЭТАЖА СЕКЦИИ 1	
10	КЛАДОЧНЫЙ ПЛАН ПЕРВОГО ЭТАЖА СЕКЦИИ 2	
11	КЛАДОЧНЫЙ ПЛАН ПЕРВОГО ЭТАЖА СЕКЦИИ 3	
12	КЛАДОЧНЫЙ ПЛАН ТИПОВОГО ЭТАЖА СЕКЦИИ 1	
13	КЛАДОЧНЫЙ ПЛАН ТИПОВОГО ЭТАЖА СЕКЦИИ 2	
14	КЛАДОЧНЫЙ ПЛАН ТИПОВОГО ЭТАЖА СЕКЦИИ 3	
15	КЛАДОЧНЫЙ ПЛАН ЧЕРДАКА СЕКЦИИ 1	
16	КЛАДОЧНЫЙ ПЛАН ЧЕРДАКА СЕКЦИИ 2	
17	КЛАДОЧНЫЙ ПЛАН ЧЕРДАКА СЕКЦИИ 3	
18	ПЛАН КРОВЛИ СЕКЦИИ 1	
19	ПЛАН КРОВЛИ СЕКЦИИ 2	
20	ПЛАН КРОВЛИ СЕКЦИИ 3	
21	КОНСТРУКЦИИ КРОВЛИ ЛОДЖИЙ	
22	АРМАТУРНЫЕ СЕТКИ С1÷С5. СПЕЦИФИКАЦИЯ	
23	РАЗРЕЗ 1-1.	
24	РАЗРЕЗ 2-2	
25	АРМАТУРНЫЙ ШОВ. КРЕПЛЕНИЕ ОГРАЖДЕНИЙ ЛОДЖИЙ	
26	УЗЛЫ КРЕПЛЕНИЯ КИРПИЧНЫХ ПЕРЕГОРОДОК	
27	УЗЛЫ КРЕПЛЕНИЯ ПЕРЕГОРОДОК ИЗ ГАЗОБЛОКА	
28	ПРОДУХ ОБП-1, ОБП-2	
29	РАЗВЕРТКИ ВЕНТКАНАЛОВ ВЕ-1...ВЕ-36	
30	ЗОНТЫ 1...4	
31	ЗОНТ 5. СПЕЦИФИКАЦИЯ	

СОГЛАСОВАНО

РАЗДЕЛ ОВ	ШАТАЛОВА	09.22
РАЗДЕЛ ВК	ШАТАЛОВА	09.22
РАЗДЕЛ ЭО	ГЕРМАН	09.22

ВЗАМ. ИНВ. N° | ПОДП. И ДАТА | ИНВ. N° ПОДЛ. 000000

НАСТОЯЩИЙ ПРОЕКТ СООТВЕТСТВУЕТ ТРЕБОВАНИЯМ ЭКОЛОГИЧЕСКИХ, САНИТАРНО-ГИГИЕНИЧЕСКИХ, ПРОТИВОПОЖАРНЫХ И ДРУГИХ НОРМ, ДЕЙСТВУЮЩИХ НА ТЕРРИТОРИИ РЕСПУБЛИКИ КАЗАХСТАН, И ОБЕСПЕЧИВАЕТ БЕЗОПАСНУЮ ДЛЯ ЖИЗНИ И ЗДОРОВЬЯ ЛЮДЕЙ ЭКСПЛУАТАЦИЮ ОБЪЕКТА.

ГЛАВНЫЙ ИНЖЕНЕР ПРОЕКТА _____ КОМАРОВА З.Г.

ВЕДОМОСТЬ РАБОЧИХ ЧЕРТЕЖЕЙ ОСНОВНОГО КОМПЛЕКТА МАРКИ АР

ОКОНЧАНИЕ

ЛИСТ	НАИМЕНОВАНИЕ	ПРИМЕЧАНИЕ
32	ПЛАН ЗАПОЛНЕНИЯ ПРОЕМОВ ТЕХПОДПОЛЬЯ СЕКЦИИ 1,2 В ОСЯХ Л-Я	
33	ПЛАН ЗАПОЛНЕНИЯ ПРОЕМОВ ТЕХПОДПОЛЬЯ СЕКЦИИ 3 В ОСЯХ А-К	
34	ПЛАН ЗАПОЛНЕНИЯ ПРОЕМОВ ПЕРВОГО ЭТАЖА СЕКЦИИ 1,2 В ОСЯХ Л-Я	
35	ПЛАН ЗАПОЛНЕНИЯ ПРОЕМОВ ПЕРВОГО ЭТАЖА СЕКЦИИ 3 В ОСЯХ А-К	
36	ПЛАН ЗАПОЛНЕНИЯ ПРОЕМОВ ТИПОВОГО ЭТАЖА СЕКЦИИ 1,2 В ОСЯХ Л-Я	
37	ПЛАН ЗАПОЛНЕНИЯ ПРОЕМОВ ТИПОВОГО ЭТАЖА СЕКЦИИ 3 В В ОСЯХ А-К	
38	ПЛАН ЗАПОЛНЕНИЯ ПРОЕМОВ ЧЕРДАКА СЕКЦИИ 1,2 В ОСЯХ Л-Я	
39	ПЛАН ЗАПОЛНЕНИЯ ПРОЕМОВ ЧЕРДАКА СЕКЦИИ 3 В ОСЯХ А-К	
40	СПЕЦИФИКАЦИЯ ЗАПОЛНЕНИЯ ПРОЕМОВ. ЭСКИЗЫ ВИТРАЖЕЙ ОКОННЫХ И ДВЕРНЫХ ПРОЕМОВ	
41	ЭКСПЛИКАЦИЯ ПОЛОВ. ВЕДОМОСТЬ ОТДЕЛКИ ПОМЕЩЕНИЯ	

ВЕДОМОСТЬ ССЫЛОЧНЫХ И ПРИЛАГАЕМЫХ ДОКУМЕНТОВ

ОБОЗНАЧЕНИЕ	НАИМЕНОВАНИЕ	ПРИМЕЧАНИЕ
	ССЫЛОЧНЫЕ ДОКУМЕНТЫ	
ГОСТ 31360-2007	БЛОКИ ГАЗОБЕТОННЫЕ СТЕНОВЫЕ МЕЛКИЕ	
ГОСТ 31360-2007	БЕТОНЫ ЯЧЕИСТЫЕ АВТОКЛАВНОГО ТВЕРДЕНИЯ	
ГОСТ 530-2012	КИРПИЧ КЕРАМИЧЕСКИЙ	
ГОСТ 379-2015	КИРПИЧ И КАМНИ СИЛИКАТНЫЕ	
ГОСТ 24045-2010	ПРОФИЛИ СТАЛЬНЫЕ ЛИСТОВЫЕ. ТЕХ.УСЛОВИЯ	
ГОСТ 34028-2016	ГОРЯЧЕКАТАННАЯ АРМАТУРА ДЛЯ Ж/Б КОНСТРУКЦИЙ	
ГОСТ 26633-2012	БЕТОНЫ ТЯЖЕЛЫЕ И МЕЛКОЗЕРНИСТЫЕ	
ГОСТ 23279-2012	СЕТКИ АРМАТУРНЫЕ СВАРНЫЕ ДЛЯ ЖЕЛЕЗОБЕТОННЫХ КОНСТРУКЦИЙ И ИЗДЕЛИЙ	
ГОСТ 6629-88	ДВЕРИ ДЕРЕВ. ВНУТРЕН. ДЛЯ ЖИЛЫХ И ОБЩ. ЗДАНИЙ	
ГОСТ 30674-2013	ОКОННЫЕ БЛОКИ МЕТАЛЛОПЛАСТИКОВЫЕ БЕЛЫЕ ОДИНАРНЫЕ	
ГОСТ 13579-2018	БЛОКИ БЕТОННЫЕ СТЕН ПОДВАЛА	
ГОСТ 22266-2013	ЦЕМЕНТЫ СУЛЬФАТОСТОЙКИЕ. ТУ	
ГОСТ 8736-2014	ПЕСОК ДЛЯ СТРОИТЕЛЬНЫХ РАБОТ ТУ	

ОБЪЕМНО-ПЛАНИРОВОЧНЫЕ ПОКАЗАТЕЛИ

Nn/n	НАИМЕНОВАНИЕ ПОКАЗАТЕЛЕЙ	ЕД.ИЗМ.	ПОКАЗАТЕЛИ
1	ЭТАЖНОСТЬ ЗДАНИЯ	ЭТАЖ	5
2	КЛАССИФИКАЦИЯ ЖИЛОГО ЗДАНИЯ ПО КОМФОРТНОСТИ		III
3	ПЛОЩАДЬ ЗАСТРОЙКИ,	$м^2$	1706,57
	В ТОМ ЧИСЛЕ ПЛОЩАДЬ КРЫЛЕЦ	$м^2$	79,38
4	ОБЩАЯ ПЛОЩАДЬ ЖИЛОГО ЗДАНИЯ	$м^2$	9333,36
	В ТОМ ЧИСЛЕ ТЕХПОДПОЛЬЯ	$м^2$	1342,63
	В ТОМ ЧИСЛЕ ТЕХ.ЭТАЖА	$м^2$	1347,32
5	ОБЩАЯ ПЛОЩАДЬ КВАРТИР 1-5 ЭТ.	$м^2$	5996,55
6	ЖИЛАЯ ПЛОЩАДЬ КВАРТИР 1-5 ЭТ.	$м^2$	3277,70
7	СТРОИТЕЛЬНЫЙ ОБЪЕМ ЗДАНИЯ ВЫШЕ 0,000	$м^3$	29029,07
8	СТРОИТЕЛЬНЫЙ ОБЪЕМ ЗДАНИЯ НИЖЕ 0,000	$м^3$	3661,18

1. ДАННЫЙ ПРОЕКТ ВЫПОЛНЕН В СООТВЕТСТВИИ СО СВОДОМ ПРАВИЛ РК СОСТОЯЩИМ ИЗ КОМПЛЕКТА ДОКУМЕНТОВ С НАЦИОНАЛЬНЫМИ ПРИЛОЖЕНИЯМИ К КАЖДОМУ РАЗДЕЛУ:
   СП РК EN 1990 ОСНОВЫ СТРОИТЕЛЬНОГО ПРОЕКТИРОВАНИЯ
   СП РК EN 1991 ВОЗДЕЙСТВИЯ НА НЕСУЩИЕ КОНСТРУКЦИИ
   СП РК EN 1992 ПРОЕКТИРОВАНИЕ ЖЕЛЕЗОБЕТОННЫХ КОНСТРУКЦИИ
   СП РК EN 1993 ПРОЕКТИРОВАНИЕ СТАЛЬНЫХ КОНСТРУКЦИЙ
   СП РК EN 1996 ПРОЕКТИРОВАНИЕ КАМЕННЫХ КОНСТРУКЦИИ
   СП РК EN 1997 ГЕОТЕХНИЧЕСКОЕ ПРОЕКТИРОВАНИЕ

ТАБЛИЦА ПЛОЩАДЕЙ КВАРТИР ПО ДОМУ

Nn/n	ТИП КВАР-ТИРЫ	ЖИЛАЯ ПЛОЩАДЬ КВАРТИР М2	ПОЛЕЗНАЯ ПЛОЩАДЬ КВАРТИР М2	ОБЩАЯ ПЛОЩАДЬ КВАРТИР М2	ЭТАЖ, КОЛИЧЕСТВО						ВСЕГО ЖИЛАЯ ПЛОЩАДЬ КВАРТИР ПО ДОМУ М2	ВСЕГО ПОЛЕЗНАЯ ПЛОЩАДЬ КВАРТИР ПО ДОМУ М2	ВСЕГО ОБЩ. ПЛОЩАДЬ КВАРТИР ПО ДОМУ М2
					1	2	3	4	5	ВСЕГО			
1	1а	19,85	43,24	45,20	6	6	6	6	6	30	595,50	1297,20	1356,00
2	2а	35,46	62,28	64,18	1	1	1	1	1	5	177,30	311,40	320,90
3	2б	37,42	71,93	74,23	1	1	1	1	1	5	187,10	359,65	371,15
4	2в	35,81	62,73	64,72	3	3	3	3	3	15	537,15	940,95	970,80
5	2г	41,99	74,26	76,60	1	1	1	1	1	5	209,95	371,30	383,00
6	3а	51,18	78,77	83,17	5	5	5	5	5	25	1279,50	1969,25	2079,25
7	3б	58,24	98,49	103,09	1	1	1	1	1	5	291,20	492,45	515,45
ОДНОКОМНАТНЫХ										30	595,50	1297,20	1356,00
ДВУХКОМНАТНЫХ										30	1111,50	1983,30	2045,85
ТРЕХКОМНАТНЫХ										30	1570,70	2461,70	2594,70
ИТОГО ПО ДОМУ										90	3277,70	5742,20	5996,55

ВЕДОМОСТЬ СПЕЦИФИКАЦИЙ

ЛИСТ	НАИМЕНОВАНИЕ	ПРИМЕЧАНИЕ
АР-21	СПЕЦИФИКАЦИЯ НА КОНСТРУКЦИИ К КРОВЛЕ ЛОДЖИЙ	
АР-22	СПЕЦИФИКАЦИЯ К АРМАТУРНЫМ СЕТКАМ	
АР-23,25	СПЕЦИФИКАЦИЯ НА ЛЕСТНИЧНУЮ КЛЕТКУ И АРМИРОВАННЫЙ ШОВ	
АР-26,27	СПЕЦИФИКАЦИЯ К УЗЛАМ КРЕПЛЕНИЯ ПЕРЕГОРОДОК	
АР-28	СПЕЦИФИКАЦИЯ К ПРОДУХАМ ОБП-1, ОБП-2	
АР-29	СПЕЦИФИКАЦИЯ К ВЕНТКАНАЛОВ ВЕ-1...ВЕ-36	
АР-31	СПЕЦИФИКАЦИЯ К ЗОНТАМ 1...6	
АР-36	СПЕЦИФИКАЦИЯ ЗАПОЛНЕНИЯ ПРОЕМОВ	

ПЕРЕЧЕНЬ ВИДОВ РАБОТ, ДЛЯ КОТОРЫХ НЕОБХОДИМО СОСТАВЛЯТЬ АКТЫ ОСВИДЕТЕЛЬСТВОВАНИЯ СКРЫТЫХ РАБОТ.

- УСТРОЙСТВО КОТЛОВАНА;
- ОБРАТНАЯ ЗАСЫПКА ГРУНТА;
- УСТАНОВКА ЭЛЕМЕНТОВ ФУНДАМЕНТОВ И СТЕН ПОДЗЕМНОЙ ЧАСТИ ЗДАНИЯ;
- УСТРОЙСТВО ОТВЕРСТИЙ В ФУНДАМЕНТАХ ДЛЯ ВВОДА И ВЫПУСКА КОММУНИКАЦИЙ;
- УСТРОЙСТВО АРМИРОВАННОГО МОНОЛИТНОГО ПОЯСА;
- УСТРОЙСТВО БОКОВОЙ И ГОРИЗОНТАЛЬНОЙ ГИДРОИЗОЛЯЦИИ ФУНДАМЕНТОВ;
- УСТРОЙСТВО ОСНОВАНИЯ ПОД ПОЛЫ;
- ОПАЛУБОЧНЫЕ, АРМАТУРНЫЕ, БЕТОННЫЕ РАБОТЫ ПРИ УСТРОЙСТВЕ МОНОЛИТНЫХ КОНСТРУКЦИЙ;
- МЕСТА ОПИРАНИЯ ПЛИТ ПЕРЕКРЫТИЯ НА СТЕНЫ И ИХ ЗАДЕЛКА В КЛАДКЕ;
- ЗАКЛАДНЫЕ ДЕТАЛИ И ИХ АНТИКОРРОЗИЙНАЯ ЗАЩИТА;
- АРМИРОВАНИЕ КИРПИЧНОЙ КЛАДКИ СТЕН И ПЕРЕГОРОДОК;
- КРЕПЛЕНИЕ КИРПИЧНЫХ ПЕРЕГОРОДОК;
- УСТРОЙСТВО УТЕПЛЕНИЯ НАРУЖНЫХ ОГРАЖДАЮЩИХ КОНСТРУКЦИЙ;
- АКТ НА УСТРОЙСТВО КРОВЛИ ИЗ РУЛОННЫХ МАТЕРИАЛОВ;

ИЗМ.	КОЛ.УЧ.	ЛИСТ	N°ДОК.	ПОДП.	ДАТА
РАЗРАБ.		КЕРЕЕВА			10.02.2022
ПРОВЕР.		КОМАРОВА			
Н. КОНТР.		СЕЛЬКИНА			
ГИП		КОМАРОВА			
					10.02.2022

0138/20-АР

"СТРОИТЕЛЬСТВО КОМПЛЕКСА МНОГОКВАРТИРНЫХ ЖИЛЫХ ДОМОВ МКР 4 КВАРТАЛ 1,2 В ПДП АКЖАЙЫК г. УРАЛЬСК, ЗКО" ДОМ N8 (БЕЗ БЛАГОУСТРОЙСТВА И ИНЖЕНЕРНЫХ СЕТЕЙ).

90-КВ. ЖИЛОЙ ДОМ

СТАДИЯ	ЛИСТ	ЛИСТОВ
РП	1	

ОБЩИЕ ДАННЫЕ (НАЧАЛО)

ТОО ГАЗПРОМ ПРОЕКТ ЖШС

ФОРМАТ А2

ОБЩИЕ ДАННЫЕ

ПРОЕКТ "СТРОИТЕЛЬСТВО КОМПЛЕКСА МНОГОКВАРТИРНЫХ ЖИЛЫХ ДОМОВ МКР 4 КВАРТАЛ 1,2 В ПДП АКЖАЙЫК г. УРАЛЬСК, ЗКО" ДОМ N7 (БЕЗ БЛАГОУСТРОЙСТВА И ИНЖЕНЕРНЫХ СЕТЕЙ). РАЗРАБОТАН НА ОСНОВАНИИ ЗАДАНИЯ НА ПРОЕКТИРОВАНИЕ, ЗАКАЗЧИК ГУ "ОТДЕЛ СТРОИТЕЛЬСТВА ГОРОДА УРАЛЬСКА".

ПРОЕКТИРУЕМЫЙ 5 ЭТАЖНЫЙ ЖИЛОЙ ДОМ НА 90 КВАРТИР УГЛОВОГО РЕШЕНИЯ, НА 6 ПОДЪЕЗДОВ, С ТЕХНИЧЕСКИМ ПОДПОЛЬЕМ И ХОЛОДНЫМ ЧЕРДАКОМ. С ПОКВАРТИРНЫМ ОТОПЛЕНИЕМ ОТ ГАЗОВЫХ НАСТЕННЫХ КОТЛОВ, РАЗРЕШАЕМЫХ НА КУХНЕ.

ПЛАНИРОВКА ЗДАНИЯ ВЫПОЛНЕНА С УЧЕТОМ РАЗМЕЩЕНИЯ ОДНО-, ДВУХ-, И ТРЕХКОМНАТНЫХ КВАРТИР. ЖИЛОЙ ДОМ ОТНОСИТСЯ К III КЛАССУ КОМФОРТНОСТИ ЖИЛЬЯ .

-УРОВЕНЬ ОТВЕТСТВЕННОСТИ ЗДАНИЯ II (НОРМАЛЬНЫЙ);
-СТЕПЕНЬ ОГНЕСТОЙКОСТИ ЗДАНИЯ II В СООТВЕТСТВИИ с СП РК 2.02-101-2014 ТАБЛ. А-2 - А-14:
-НАРУЖНЫЕ НЕСУЩИЕ КИРПИЧНЫЕ СТЕНЫ ОБЛЕГЧЕННОЙ КЛАДКИ ТОЛЩ. 510 ММ (4 ЧАСА) R-120
-МЕЖДУЭТАЖНЫЕ Ж/Б ПЛИТЫ ПЕРЕКРЫТИЯ ТОЛЩ. 220 ММ (3 ЧАСА) REI-45
-ВНУТРЕННИЕ СТЕНЫ ЛЕСТНИЧНЫХ КЛЕТОК КИРПИЧНЫЕ ТОЛЩ. 380 ММ (5,5 ЧАСОВ) REI-120
-ЛЕСТНИЧНЫЕ Ж/Б МАРШИ (3 ЧАСА) R-60
-СТЕПЕНЬ ДОЛГОВЕЧНОСТИ ЗДАНИЯ II;
-КЛАСС ПОЖАРНОЙ ОПАСНОСТИ СТРОИТЕЛЬНЫХ КОНСТРУКЦИЙ- КО;
-КЛАСС ПОЖАРНОЙ ОПАСНОСТИ ЗДАНИЯ - СО;
-КЛАСС ФУНКЦИОНАЛЬНОЙ ПОЖАРНОЙ ОПАСНОСТИ - Ф 1.3.
-РАСЧЕТНЫЙ СРОК СЛУЖБЫ ЖИЛОГО ЗДАНИЯ - 100 ЛЕТ.

ПРОЕКТ РАЗРАБОТАН ДЛЯ СТРОИТЕЛЬСТВА В СЛЕДУЮЩИХ УСЛОВИЯХ:

-СТРОИТЕЛЬНО-КЛИМАТИЧЕСКАЯ ЗОНА - IIIБ КЛИМАТИЧЕСКИЙ ПОДРАЙОН
-ТЕМПЕРАТУРА НАИБОЛЕЕ ХОЛОДНОЙ ПЯТИДНЕВКИ -29,6°С;
-НОРМАТИВНОЕ ЗНАЧЕНИЕ ВЕТРОВОГО ДАВЛЕНИЯ -38КГ/М2;
-НОРМАТИВНОЕ ЗНАЧЕНИЕ ВЕСА СНЕГОВОГО ПОКРОВА -120КГ/М2.
-ИНСОЛЯЦИЯ ПОМЕЩЕНИЙ ПО ДСМ-29 ГЛАВА 2, П.5 -4,9 ЧАСА

ВЫСОТА ЭТАЖА ОТ ПОЛА ДО ПОЛА - 3,00 М. (В ЧИСТОТЕ 2,70 М)

В ТЕХНИЧЕСКОМ ПОДПОЛЬЕ РАЗМЕЩЕНЫ ИНЖЕНЕРНЫЕ КОММУНИКАЦИИ, ЭЛЕКТРОЩИТОВАЯ, НАСОСНАЯ.

ЗА ОТНОСИТЕЛЬНУЮ ОТМЕТКУ ±0,000 ПРИНЯТЬ УРОВЕНЬ ЧИСТОГО ПОЛА 1 ЭТАЖА, ЧТО СООТВЕТСТВУЕТ АБСОЛЮТНОЙ ОТМЕТКЕ 44,600

ОСНОВАНИЕМ ФУНДАМЕНТОВ СЛУЖАТ ГРУНТЫ СЛОЯ ИГЭ-3- СУГЛИНОК ТЯЖЕЛЫЙ ПЫЛЕВАТЫЙ СЛАБОВЛАЖНЫЙ, СРЕДНЕНАБУХАЮЩИЙ С СИЛЬНОАГРЕССИВНЫМИ СВОЙСТВАМИ К БЕТОНАМ НА ПОРТЛАНЦЕМЕНТЕ СО СЛЕДУЮЩИМИ ХАРАКТЕРИСТИКАМИ:
φ =19°, c=54 кПа, ρ= 18,8 кН/м^3, E=6.9 МПа.

ГРУНТЫ ПРОСАДОЧНЫЕ II ТИПА ПРОСАДКИ, МОЩНОСТЬ ПРОСАДОЧНОГО СЛОЯ 3.5 М.

ВОДОЗАЩИТНЫЕ МЕРОПРИЯТИЯ ПО ПРЕДОХРАНЕНИЮ ОСНОВАНИЯ ФУНДАМЕНТОВ ОТ ДЕФОРМАЦИИ ГРУНТОВ СМ НА ЛИСТЕ КР-4

ГРУНТОВЫЕ ВОДЫ НЕ ВСКРЫТЫ ДО ГЛУБИНЫ 14,0 М ОТ ПОВЕРХНОСТИ ЗЕМЛИ.

МЕРОПРИЯТИЯ ПРИ ПРОСАДОЧНЫХ ГРУНТАХ

1. ОТРЫВКУ КОТЛОВАНА ПОД ЗДАНИЕ ВЕСТИ НА 1,0М БОЛЬШЕ РАЗМЕРОВ ЗДАНИЯ ПО НАРУЖНЫМ ГРАНЯМ ФУНДАМЕНТОВ В КАЖДУЮ СТОРОНУ.
2. ПРИ ОТРЫВКЕ КОТЛОВАНА ПРОИЗВЕСТИ НЕДОБОР ГРУНТА ТОЛЩ. 150 ММ ДО ПРОЕКТНОЙ ОТМЕТКЕ ЗАЛОЖЕНИЯ ФУНДАМЕНТОВ.
3. ПРОЕКТОМ ПРЕДУСМАТРИВАЕТСЯ УПЛОТНЕНИЕ ГРУНТА НА ГЛУБИНУ 0,8 М (СОЗДАНИЕ В ОСНОВАНИИ ЗДАНИЯ МАЛОВОДОПРОНИЦАЕМОГО ЭКРАНА И УСТРАНЕНИЕ ПРОСАДКИ), С ДОВЕДЕНИЕМ ОБЪЕМНОГО ВЕСА СКЕЛЕТА ГРУНТА ДО 1,60 Т/М3 ПРИ СТЕПЕНИ ВЛАЖНОСТИ НЕ БОЛЕЕ 0,7.
4. ПЕРЕД УПЛОТНЕНИЕМ ГРУНТА ДНО КОТЛОВАНА УВЛАЖНИТЬ ВОДОЙ ИЗ РАСЧЕТА 0,04 М3 ВОДЫ НА 1 КВ.М КОТЛОВАНА.
5. УПЛОТНЕНИЕ ПРОЗВОДИТЬ ПРИ ОПТИМАЛЬНОЙ ВЛАЖНОСТИ ГРУНТА.
6. УПЛОТНЕНИЕ ГРУНТА ПРОИЗВОДИТЬ ВИБРОКАТКАМИ МАССОЙ 8,0 ТОНН В 8 ПРОХОДОК. КАЖДЫЙ ПРОХОД ДОЛЖЕН ПЕРЕКРЫВАТЬ СЛЕД ПРЕДЫДУЩЕГО НА 0,1-0,2 М.
7. ОБРАТНУЮ ЗАСЫПКУ ПАЗУХ КОТЛОВАНА ПРОИЗВОДИТЬ ИЗ МЕСТНОГО ГРУНТА ОТДЕЛЬНЫМИ СЛОЯМИ ТОЛЩ. 30-40 ММ. ГРУНТ ОТСЫПАЕТСЯ ОПТИМАЛЬНОЙ ВЛАЖНОСТИ И УПЛОТНЯЕТСЯ ДО ПЛОТНОСТИ СКЕЛЕТА ГРУНТА НЕ МЕНЕЕ 1,60 Т/М3.
8. ВОКРУГ ЗДАНИЯ УСТРАИВАЕТСЯ ВОДОНЕПРОНИЦАЕМАЯ ОТМОСТКА ШИРИНОЙ 2,0 М С УКЛОНОМ В ПОПЕРЕЧНОМ НАПРАВЛЕНИИ НЕ МЕНЕЕ 0,03 , ВЫСОТОЙ БРОВКИ НА 0,05 М ВЫШЕ ПЛАНИРОВОЧНОЙ ОТМЕТКИ ЗЕМЛИ.
9. ПОЛАМИ В ТЕХПОДПОЛЬЕ СЛУЖИТ МОНОЛИТНАЯ БЕТОНАЯ СТЯЖКА ТОЛЩ. 100 мм
10. В МЕСТАХ ПРИМЫКАНИЯ ПОЛОВ К СТЕНАМ ВЫПОЛНИТЬ БЕТОННЫЕ ПЛИНТУСЫ ВЫСОТОЙ 150 ММ. ПО КОНТУРУ ПОМЕЩЕНИЙ.

ОБЪЕМНО-ПЛАНИРОВОЧНЫЕ И КОНСТРУКТИВНЫЕ РЕШЕНИЯ.

КОНСТРУКТИВНАЯ СХЕМА ЗДАНИЯ-СЕКЦИОННАЯ, С ПОПЕРЕЧНЫМИ НЕСУЩИМИ СТЕНАМИ. ПРОСТРАНСТВЕННАЯ ЖЕСТКОСТЬ ЗДАНИЯ ОБЕСПЕЧИВАЕТСЯ СОВМЕСТНОЙ РАБОТОЙ ПЛИТ ПЕРЕКРЫТИЯ С ПОПЕРЕЧНЫМИ И ПРОДОЛЬНЫМИ СТЕНАМИ.

ФУНДАМЕНТЫ - ЛЕНТОЧНЫЕ МОНОЛИТНЫЕ ЖЕЛЕЗОБЕТОННЫЕ ИЗ МОНОЛИТНОГО БЕТОНА Кл. С16/20, ТОЛЩ. 400 мм ПО ПОДГОТОВКЕ ИЗ БЕТОНА Кл. С8/10 ТОЛЩ. 100мм. БЕТОН ИЗГОТАВЛИВАТЬ НА СУЛЬФАТОСТОЙКОМ ПОРТЛАНДЦЕМЕНТЕ, АРМАТУРА А400 ГОСТ-34028-2016.

СТЕНЫ ТЕХПОДПОЛЬЯ ИЗ ФУНДАМЕНТНЫХ БЕТОННЫХ БЛОКОВ ПО ГОСТ 13579-2018.

СТЕНЫ НАРУЖНЫЕ - ОБЛЕГЧЕННАЯ КИРПИЧНАЯ КЛАДКА, ПО ТИПУ А-51, А-64 ПО СЕРИИ 2.130-8, СОСТОЯЩАЯ ИЗ ДВУХ ПРОДОЛЬНЫХ СТЕНОК -НАРУЖНОЙ ИЗ ЛИЦЕВОГО КЕРАМИЧЕСКОГО КИРПИЧА (ТОЛЩИНА 120 ММ) МАРКИ КР-л-по 250х120х88/1,4НФ/100/2,0/50 ГОСТ 530-2012 НА РАСТВОРЕ МАРКИ 100 И ВНУТРЕННЕЙ ИЗ СИЛИКАТНОГО КИРПИЧА СУРПо-М100/F50/1.8 НА РАСТВОРЕ МАРКИ 100 ПО ГОСТ 379-2015 (ТОЛЩИНА СТЕНКИ 250 ММ - ПО ОСЯМ А, Б, В, Е, Ж), ТОЛЩИНА СТЕНКИ ТОРЦОВЫХ СТЕН (ОСИ 1, 2, 4, 5, 16) -380мм, С УТЕПЛИТЕЛЕМ - ISOVER МАРКИ OL-P С ОБЪЕМНЫМ ВЕСОМ 90 КГ/М3 (ТОЛЩИНА 120ММ), РАСПОЛОЖЕННЫМ МЕЖДУ СТЕНКАМИ .

СТЕНЫ ВНУТРЕННИЕ -ТОЛЩ 380мм ИЗ СИЛИКАТНОГО КИРПИЧА СУРПо-М100/F25/1.8 НА РАСТВОРЕ МАРКИ 100 ПО ГОСТ 379-2015.

ПЕРЕКРЫТИЯ И ПОКРЫТИЯ - ИЗ СБОРНЫХ ЖЕЛЕЗОБЕТОННЫХ ПАНЕЛЕЙ ПЕРЕКРЫТИЯ С КРУГЛЫМИ ПУСТОТАМИ ПО СЕРИИ 1.141-1, ВЫП.60,64. И ПО СЕРИИ 1.241-1 ВЫП.27.

ЛЕСТНИЦЫ - СБОРНЫЕ ЖЕЛЕЗОБЕТОННЫЕ МАРШИ С ПЛОЩАДКАМИ ПО СЕРИИ 1.151.1-7 в.1, 1.152.1-8 в.1.

ПЕРЕМЫЧКИ - СБОРНЫЕ ЖЕЛЕЗОБЕТОННЫЕ ПО СЕРИИ 1.038.1-1 ВЫП.1 И ИЗ УГОЛКОВ ПО ГОСТ 34028-2016.

ПЕРЕГОРОДКИ ВЫПОЛНИТЬ ИЗ МЕЛКОШТУЧНЫХ ГАЗОБЕТОННЫХ БЛОКОВ 575х98х188/D600/B5/F25-1 ГОСТ 31360-2007 НА КЛЕЮ. МЕЖКОМНАТНЫЕ ТОЛЩИНОЙ 100ММ. МЕЖКВАРТИРНЫЕ ТОЛЩИНОЙ 250ММ. ИЗ КИРПИЧА СУРПо-М100/F25/1.8 ПО ГОСТ 379-2015, НА РАСТВОРЕ М75

ПЕРЕГОРОДКИ В САНИТАРНЫХ УЗЛАХ ВЫПОЛНИТЬ ИЗ СИЛИКАТНОГО КИРПИЧА СУРПо-М100/F25/1.8 ПО ГОСТ 379-2015, НА РАСТВОРЕ М75

ПЕРЕГОРОДКИ В ТЕХПОДПОЛЬЕ ВЫПОЛНИТЬ ИЗ БЛОКОВ ТИПА СКЦ ГОСТ 6133-84 ТОЛЩ. 100мм, М-100, НА РАСТВОРЕ М-100.

СТЕНЫ КОМНАТЫ ВИДЕОРЕГИСТРАТОРА НА ЧЕРДАКЕ УТЕПЛИТЬ ISOVEROM OL-P Y=90КГ/М3 -120мм И ОШТУКАТУРИТЬ ПО СЕТКЕ - 20ММ.

ВЕНТИЛЯЦИОННЫЕ КАНАЛЫ ВЫПОЛНИТЬ ИЗ СИЛИКАТНОГО КИРПИЧА СУРПо-М100/F50/1.8 НА РАСТВОРЕ МАРКИ 100 ПО ГОСТ 379-2015 СО ШТУКАТУРКОЙ НАРУЖНОЙ И ВНУТРЕННЕЙ ПОВЕРХНОСТИ Ц/П РАСТВОРОМ СОСТАВА 1:2. В ПРЕДЕЛАХ ЧЕРДАЧНОГО ПРОСТРАНСТВА ШАХТЫ ВЫПОЛНИТЬ ИЗ КЕРАМИЧЕСКОГО КИРПИЧА МАРКИ КР-р-по 250х120х88/1,4НФ/100/2,0/50 ГОСТ 530-2012 НА РАСТВОРЕ МАРКИ 100 УТЕПЛИТЬ ISOVEROM OL-P Y=90КГ/М3 -120мм И ОШТУКАТУРИТЬ ПО СЕТКЕ - 20мм.

ТЕХНИЧЕСКИЙ ЧЕРДАК - ХОЛОДНЫЙ

КРОВЛЯ - РУЛОННАЯ, 3 СЛОЙНЫЙ КОВЕР. 1 СЛОЙ ЭКП И 2 СЛОЯ ЭПП, С ВНУТРЕННИМ ВОДОСТОКОМ

УТЕПЛИТЕЛЬ НАД 5-ЫМ ЭТАЖОМ ИЗ МИН.ПЛИТЫ НА БАЗАЛЬТОВОЙ ОСНОВЕ Y=90 КГ/М3 - 160ММ

ВДОЛЬ НАРУЖНЫХ СТЕН ПО УТЕПЛИТЕЛЮ УЛОЖИТЬ ПОЛОСУ РУБЕРОИДА ШИРИНОЙ 1,0М

ОКНА, БАЛКОННЫЕ ДВЕРИ И ВИТРАЖИ ЛОДЖИЙ - МЕТАЛЛОПЛАСТИКОВЫЕ ИНДИВИДУАЛЬНОГО ИЗГОТОВЛЕНИЯ.

ДВЕРИ ВХОДНЫЕ В ПОДЪЕЗД - МЕТАЛЛИЧЕСКИЕ, УТЕПЛЕННЫЕ, ДЕКОРАТИВНЫЕ

ДВЕРИ ВНУТРЕННИЕ МЕЖКОМНАТНЫЕ- ИЗ МДФ ПО ГОСТ 6629-88

ДВЕРИ ВХОДНЫЕ В КВАРТИРУ - МЕТАЛЛИЧЕСКИЕ, УТЕПЛЕННЫЕ, ДЕКОРАТИВНЫЕ

НАРУЖНАЯ И ВНУТРЕННЯЯ ОТДЕЛКА - ПРИВЕДЕНЫ В ТАБЛИЦЕ ОТДЕЛКИ

МОЛНИЕЗАЩИТА

ПРОЕКТОМ ПРЕДУСМОТРЕНЫ СЛЕДУЮЩИЕ ВИДЫ ЗАЗЕМЛЯЮЩИХ УСТРОЙСТВ:

СОГЛАСНО СН РК 2.04-29-2005 "ИНСТРУКЦИЯ ПО УСТРОЙСТВУ МОЛНИЕЗАЩИТЫ ЗДАНИЙ И СООРУЖЕНИЙ"

УРОВЕНЬ МОЛНИЕЗАЩИТЫ -III. В КАЧЕСТВЕ МОЛНИЕПРИЕМНИКА ИСПОЛЬЗУЮТСЯ МЕТАЛЛИЧЕСКИЕ ШТЫРИ L=2,0 м ИЗ АРМАТУРЫ ø12 А240 И СЕТКА ИЗ КРУГЛОЙ СТАЛИ ø8 А240 С ШАГОМ 6,0х6,0 м ПО КРОВЛЕ ЖИЛОГО ДОМА, УСТРАИВАЕМАЯ НА СПЕЦИАЛЬНЫХ ДЕРЖАТЕЛЯХ. ВСЕ ВЫСТУПАЮЩИЕ МЕТАЛЛИЧЕСКИЕ ЭЛЕМЕНТЫ ПРИСОЕДИНИТЬ К СЕТКЕ. ДЛЯ ЗАМЕРА СОПРОТИВЛЕНИЯ ПРЕДУСМОТРЕНЫ КОНТРОЛЬНЫЕ ЗАЖИМЫ. ТОКООТВОДЫ ВЫПОЛНИТЬ ИЗ КРУГЛОЙ СТАЛИ ø8 А240. ВСЕ СОЕДИНЕНИЯ ВЫПОЛНЯЮТСЯ СВАРНЫМИ. МОЛНИЕПРИЕМНАЯ СЕТКА, ТОКООТВОДЫ ПРЕДУСМОТРЕНЫ НА ЛИСТАХ АС-13, 14. СТОЙКИ ТЕЛЕВИДЕНИЯ ПРИСОЕДИНИТЬ К МОЛНИЕПРИЕМНОЙ СЕТКЕ. СОПРОТИВЛЕНИЕ ЗАЗЕМЛЯЮЩЕГО УСТРОЙСТВА В ЛЮБОЕ ВРЕМЯ ГОДА НЕ ДОЛЖНО ПРЕВЫШАТЬ 4 ОМА.

АНТИКОРРОЗИОННЫЕ МЕРОПРИЯТИЯ.

АНТИКОРРОЗИЙНУЮ ЗАЩИТУ СТРОИТЕЛЬНЫХ КОНСТРУКЦИЙ СЛЕДУЕТ ВЫПОЛНЯТЬ В СООТВЕТСТВИИ С ТРЕБОВАНИЯМИ СН РК 2.01-01-2014, СП РК 2.01-101-2013 "ЗАЩИТА СТРОИТЕЛЬНЫХ КОНСТРУКЦИЙ ОТ КОРРОЗИИ".

ВСЕ МЕТАЛЛИЧЕСКИЕ ЭЛЕМЕНТЫ ПОКРЫТЬ ЭМАЛЬЮ ПФ-115 ПО ГОСТ 926-82* ЗА ДВА РАЗА ПО ГРУНТОВКЕ ГФ-021 ПО ГОСТ 25129-82*.

ЗАЩИТУ ОТ КОРРОЗИИ ПОВЕРХНОСТЕЙ БЕТОННЫХ И ЖЕЛЕЗОБЕТОННЫХ КОНСТРУКЦИЙ СОПРИКАСАЮЩИХСЯ С ГРУНТОМ ОБМАЗАТЬ ГОРЯЧИМ БИТУМОМ ЗА 2 РАЗА ПО ОЧИЩЕННОЙ ПОВЕРХНОСТИ.

ПОД ВСЕМИ ФУНДАМЕНТАМИ ПРЕДУСМАТРИВАЕТСЯ УСТРОЙСТВО БЕТОННОЙ ПОДГОТОВКИ ТОЛЩИНОЙ 100ММ ИЗ БЕТОНА КЛ. С8/10

ЭЛЕМЕНТЫ ПОДЗЕМНЫХ КОНСТРУКЦИЙ ВЫПОЛНЯТЬ ИЗ БЕТОНА НА СУЛЬФАТОСТОЙКИХ ПОРТЛАНДЦЕМЕНТАХ ПО ГОСТ 22266-2013. БЕТОН МАРКИ ПО МОРОЗОСТОЙКОСТИ F50, ПО ВОДОНЕПРОНИЦАЕМОСТИ W8

ПРОТИВОПОЖАРНЫЕ МЕРОПРИЯТИЯ:

ПРОЕКТ ВЫПОЛНЕН В СООТВЕТСТВИИ С ТРЕБОВАНИЯМИ СН РК 3.02-01-2018, СП РК 3.02-101-2014 "ЗДАНИЯ ЖИЛЫЕ МНОГОКВАРТИРНЫЕ" И СН РК 2.02-01-2019, СП РК 2.02-101-2014 "ПОЖАРНАЯ БЕЗОПАСНОСТЬ ЗДАНИЙ И СООРУЖЕНИЙ".
"ПОЖАРНАЯ БЕЗОПАСНОСТЬ ЗДАНИЙ И СООРУЖЕНИЙ".
ЛЕСТНИЧНЫЕ КЛЕТКИ ТИПА Л-1 ЗАПРОЕКТИРОВАНЫ С ВЫХОДОМ НЕПОСРЕДСТВЕННО НАРУЖУ.
ВХОДЫ В ТЕХПОДПОЛЬЕ И ЖИЛУЮ ЧАСТЬ ДОМА ПРИНЯТЫ РАЗДЕЛЬНЫМИ.
ВЫХОДЫ НА ЧЕРДАК И КРОВЛЮ ПРЕДУСМОТРЕНЫ ПО МЕТАЛЛИЧЕСКИМ ЛЕСТНИЦАМ ШИРИНОЙ 0,7М.
ОГРАЖДЕНИЯ НА КРЫШЕ ПОСЛЕ МОНТАЖА ПОДВЕРГНУТЬ ЭКСПЛУАТАЦИОННЫМ ИСПЫТАНИЯМ СОГЛАСНО СТ РК 2218-2012

УКАЗАНИЯ ПО ПРОИЗВОДСТВУ РАБОТ.

ВСЕ РАБОТЫ ВЫПОЛНИТЬ В ПОЛНОМ СООТВЕТСТВИИ С ТРЕБОВАНИЯМИ

СП РК EN 1990:2002+A1:2005/2011, НП СП РК EN 1990:2002+A1:2005/2011"ОСНОВЫ ПРОЕКТИРОВАНИЯ НЕСУЩИХ КОНСТРУКЦИЙ" ,

СП РК EN 1991-1-1:2002/2011, НП к СП РК EN 1991-1-1:2002/2011 ч.. 1-1, 1-2, 1-3, 1-4, 1-5" 1-6 "ВОЗДЕЙСТВИЯ НА НЕСУЩИЕ КОНСТРУКЦИИ"

СП РК EN 1997-1:2004/2011 EN 1997-1:2004 ч.1, 2, НП к СП РК EN 1997-1:2004/2011 ч. 1, НТП РК 07-01.4-2012 "ГЕОТЕХНИЧЕСКОЕ ПРОЕКТИРОВАНИЕ"

НТП РК 1-01-3.1(4.1)-2017 ч.1-3,1-4 "НАГРУЗКИ И ВОЗДЕЙСТВИЯ НА ЗДАНИЯ"

СП РК EN 1992-1-1:2004/2011 ч. 1-1, 1-2, НП к СП РК EN 1992-1-1:2008 ч. 1-1, 1-2 "ПРОЕКТИРОВАНИЕ ЖЕЛЕЗОБЕТОННЫХ КОНСТРУКЦИЙ"

СП РК EN 1993-1-1:2005/2011 ч. 1-1,1-2,1-3,1-8,1-11,1-12, НП к СП РК EN 1993-1-1:2005/2011 ч. 1-1, 1-2 "ПРОЕКТИРОВАНИЕ СТАЛЬНЫХ КОНСТРУКЦИЙ"

СП РК EN 1996-1-1:2005/2011 ч. 1-1,1-2,2,3, НП к СП РК EN 1996-1-1:2005/2011 ч.1-1,1-2,2,3 "ПРОЕКТИРОВАНИЕ КАМЕННЫХ КОНСТРУКЦИЙ"

СН РК 2.04-05-2014, СП РК 2.04-108-2014 "ИЗОЛЯЦИОННЫЕ И ОТДЕЛОЧНЫЕ ПОКРЫТИЯ".

СН РК 2.01-01-2013, СП РК 2.01-101-2013 "ЗАЩИТА СТРОИТЕЛЬНЫХ КОНСТРУКЦИЙ ОТ КОРРОЗИИ".

СН РК 2.02-01-2019, СП РК 2.02-101-2014 "ПОЖАРНАЯ БЕЗОПАСНОСТЬ ЗДАНИЙ И СООРУЖЕНИЙ"

СН РК 5.03-08-2013, СП РК 5.03-102-2013 "ПРОИЗВОДСТВО СБОРНЫХ ЖЕЛЕЗОБЕТОННЫХ КОНСТРУКЦИЙ И ИЗДЕЛИЙ.

СН РК 1.03-05-2011, СП РК 1.03-106-2012 "ОХРАНА ТРУДА И ТЕХНИКА БЕЗОПАСНОСТИ В СТРОИТЕЛЬСТВЕ".

ИЗМ.	КОЛ.УЧ.	ЛИСТ	N°ДОК.	ПОДП.	ДАТА
РАЗРАБ.		КЕРЕЕВА			
ПРОВЕР.		КОМАРОВА			
Н. КОНТР.		СЕЛЬКИНА			
ГИП		КОМАРОВА			

0138/20-АР

"СТРОИТЕЛЬСТВО КОМПЛЕКСА МНОГОКВАРТИРНЫХ ЖИЛЫХ ДОМОВ МКР 4 КВАРТАЛ 1,2 В ПДП АКЖАЙЫК г. УРАЛЬСК, ЗКО" ДОМ N8 (БЕЗ БЛАГОУСТРОЙСТВА И ИНЖЕНЕРНЫХ СЕТЕЙ).

90-КВ. ЖИЛОЙ ДОМ

СТАДИЯ	ЛИСТ	ЛИСТОВ
РП	2	

ОБЩИЕ ДАННЫЕ (ОКОНЧАНИЕ)

ТОО ГАЗПРОМ ПРОЕКТ ЖШС

ФОРМАТ А2

ВЗАМ. ИНВ. N° | ПОДП. И ДАТА | ИНВ. N° ПОДЛ. | 000000

ВЕДОМОСТЬ ОТДЕЛКИ ФАСАДОВ

	ЭЛЕМЕНТЫ ФАСАДА	ВИД ОТДЕЛКИ	НОМЕР КОЛЕРА ИЛИ ЦВЕТ	ПРИМЕЧАН.
1	2	3	4	5
1	Стены, экраны лоджий	Керамический облицовочный кирпич	RAL 1013	см. цветовое решение
2	Стены, экраны лоджий	Керамический облицовочный кирпич	RAL 7032	см. цветовое решение
3	Стены, экраны лоджий	Керамический облицовочный кирпич	RAL 7006	см. цветовое решение
4	Цоколь, крыльца, пандус	высококачественная декоративная штукатурка, с последующей покраской	RAL 7006	см. цветовое решение
5	Окна	Металлопластик с 2-х камерным остеклением	белый	см. цветовое решение
6	Витражи	Металлопластик с одинарным остеклением	белый	см. цветовое решение
7	Дверные блоки	Эмаль для наружных работ	серая	см. цветовое решение
8	Стойки козырьков входа Ограждения крылец, пандусов	Эмаль для наружных работ	серая	см. цветовое решение
9	Торцы плит лоджий	Накладной профиль из ПВХ	белый	см. цветовое решение
10	Ограждение парапета	противокоррозийная краска для наружных работ	серая	

1. ДАННЫЙ ЛИСТ СМОТРЕТЬ С ЛИСТАМИ АС-4, АС-5

ИЗМ.	КОЛ.УЧ.	ЛИСТ	N-ДОК.	ПОДПИСЬ	ДАТА
РАЗРАБ.		СТАРОДУБЦЕВА			
ПРОВЕРИЛ		КОМАРОВА			
Н.КОНТР.		СЕЛЬКИНА			
ГИП		КОМАРОВА			

0138/20-АР

"СТРОИТЕЛЬСТВО МНОГОКВАРТИРНЫХ ЖИЛЫХ ДОМОВ МКР 4 КВАРТАЛ 1,2 В ПДП АКЖАЙЫК г. УРАЛЬСК, ЗКО" ДОМ N8 (БЕЗ БЛАГОУСТРОЙСТВА И ИНЖЕНЕРНЫХ СЕТЕЙ).

90-КВ. ЖИЛОЙ ДОМ

СТАДИЯ	ЛИСТ	ЛИСТОВ
РП	3	

ФАСАД В ОСЯХ А-Я/1
ВЕДОМОСТЬ ОТДЕЛКИ ФАСАДОВ

ТОО ГАЗПРОМ ПРОЕКТ ЖШС

ФОРМАТ А2

ВЗАМ. ИНВ. N°
ПОДП. И ДАТА
ПОДП.
ИНВ. N° 000000

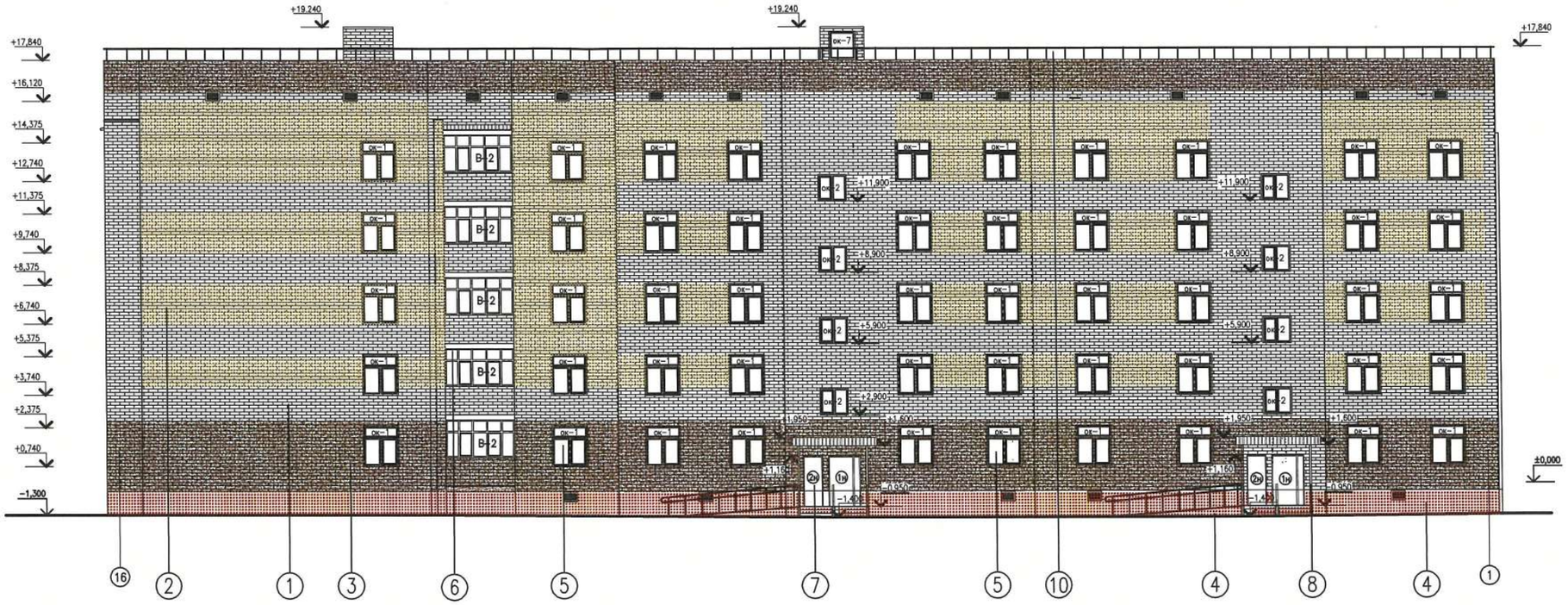

1. ДАННЫЙ ЛИСТ СМОТРЕТЬ С ЛИСТАМИ АС-3, АС-5

ИЗМ.	КОЛ.УЧ.	ЛИСТ	№ДОК.	ПОДПИСЬ	ДАТА
РАЗРАБ.		СТАРОДУБЦЕВА			10.04.2020г
ПРОВЕРИЛ		КОМАРОВА			
Н.КОНТР.		СЕЛЬКИНА			
ГИП		КОМАРОВА			

0138/20-АР

"СТРОИТЕЛЬСТВО МНОГОКВАРТИРНЫХ ЖИЛЫХ ДОМОВ МКР 4 КВАРТАЛ 1,2 В ПДП АКЖАЙЫК г. УРАЛЬСК, ЗКО" ДОМ N8 (БЕЗ БЛАГОУСТРОЙСТВА И ИНЖЕНЕРНЫХ СЕТЕЙ).

90-КВ. ЖИЛОЙ ДОМ

СТАДИЯ	ЛИСТ	ЛИСТОВ
РП	4	

ФАСАД В ОСЯХ 16-1, 1-16

ТОО ГАЗПРОМ ПРОЕКТ ЖШС

ФОРМАТ А2

ИНВ. N ПОДЛ. | ПОДП. И ДАТА | ВЗАМ. ИНВ. N
000000

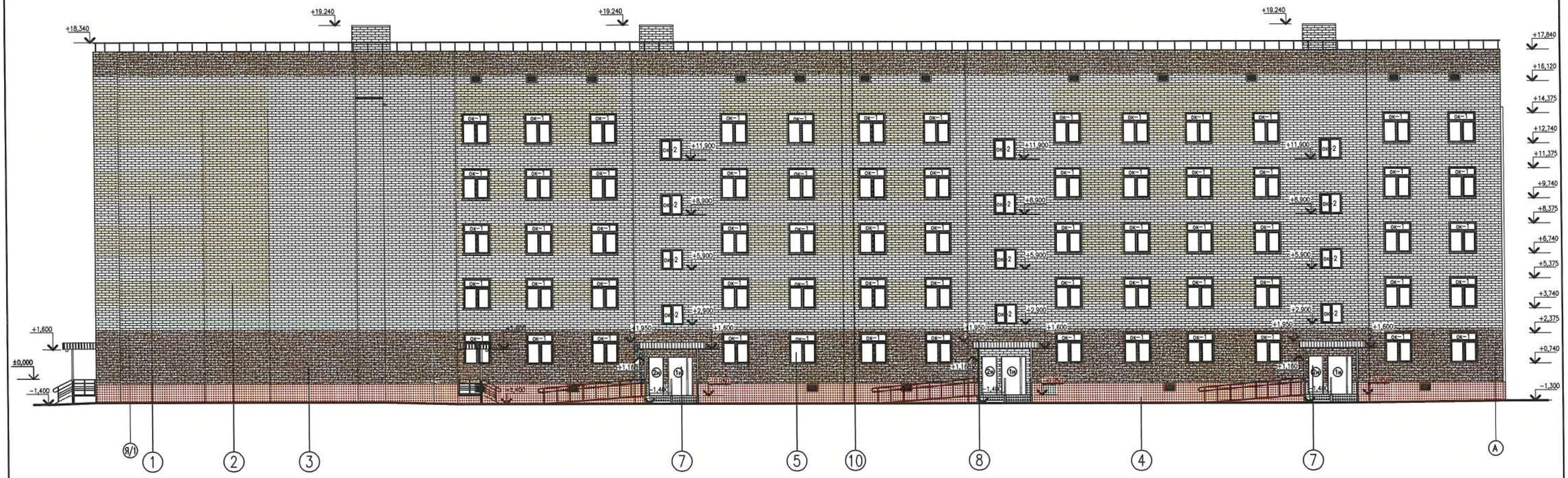

1. ДАННЫЙ ЛИСТ СМОТРЕТЬ С ЛИСТАМИ АС-3, АС-4

ИЗМ.	КОЛ.УЧ.	ЛИСТ	№ДОК.	ПОДПИСЬ	ДАТА	0138/20-АР
						"СТРОИТЕЛЬСТВО МНОГОКВАРТИРНЫХ ЖИЛЫХ ДОМОВ МКР 4 КВАРТАЛ 1,2 В ПДП АЮЖАЙЫК г. УРАЛЬСК, ЗКО" ДОМ N8 (БЕЗ БЛАГОУСТРОЙСТВА И ИНЖЕНЕРНЫХ СЕТЕЙ).
РАЗРАБ.		СТАРОДУБЦЕВА			16.02.2020г	90-КВ. ЖИЛОЙ ДОМ
ПРОВЕРИЛ		КОМАРОВА				ФАСАД В ОСЯХ Я/1-А
Н.КОНТР.		СЕЛЬКИНА				
ГИП		КОМАРОВА				

СТАДИЯ	ЛИСТ	ЛИСТОВ
РП	5	

ТОО ГАЗПРОМ ПРОЕКТ ЖШС

ФОРМАТ А2

ВЗАМ. ИНВ. N°

ПОДП. И ДАТА

ИНВ. N° ПОДЛ. 000000

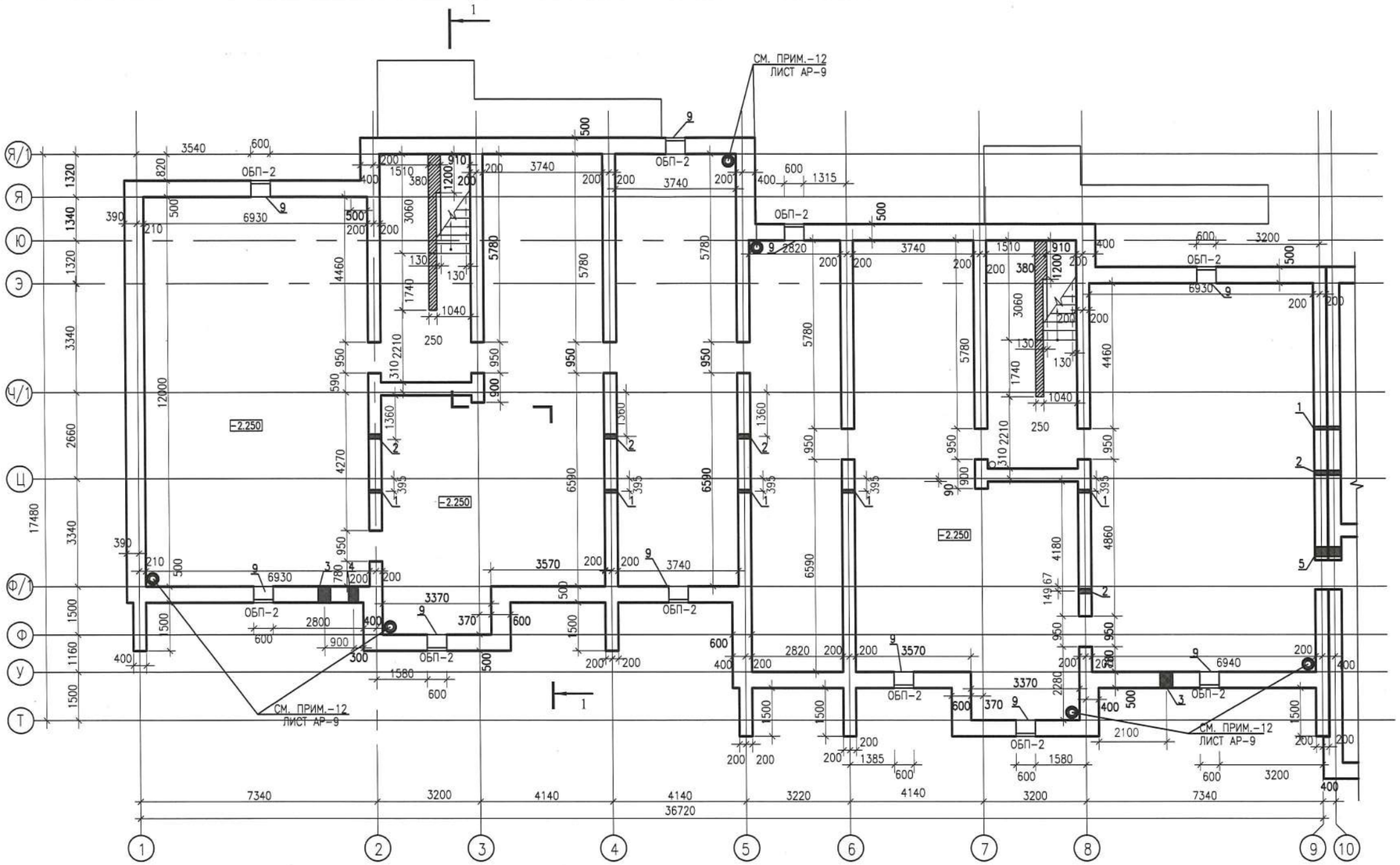

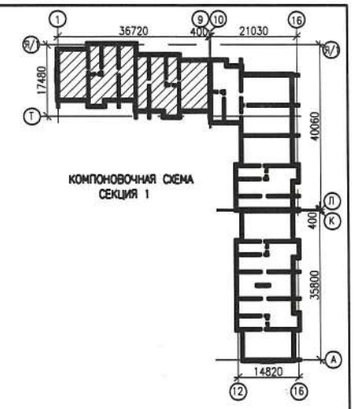

ТАБЛИЦА ОТВЕРСТИЙ

тип отв.	размеры, мм ширина	высота	отметка низа, м	назначение
1	150	150	-1.010	В1
2	200	600	-1.800	К1
3	400	400	-2.200	К1 выпуск канализации
4	300	300	-1.200	К2 выпуск канализации
5	300	300	-0.900	К2
6	150	150	-1.600	В
7	300	300	-2.100	ввод В
8	300	300	-2.200	ввод ЭО
9	600	400	-1.000	ОБП

УСЛОВНЫЕ ОБОЗНАЧЕНИЯ

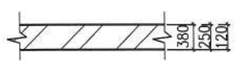

– СТЕНЫ И ПЕРЕГОРОДКИ ИЗ КИРПИЧА КР-р-по 250х120х88/1,4НФ/150/2,0/50/ГОСТ 530-2012 НА ЦЕМЕНТНО-ПЕСЧАНОМ РАСТВОРЕ МАРКИ М100

– ПЕРЕГОРОДКИ ИЗ ПОЛНОТЕЛЫХ КАМНЕЙ КПР-ПР-39-75-1400 ГОСТ 6133-99.

1. ДАННЫЙ ЛИСТ СМОТРЕТЬ С ЛИСТОМ АР-7, АР-8
2. ПЕРЕГОРОДКИ ВЫПОЛНИТЬ ИЗ ПОЛНОТЕЛЫХ БЕТОННЫХ КАМНЕЙ КПР-ПР-39-75-1400 ГОСТ 6133-99 ТОЛЩ. 100 мм (ОБЪЕМ КЛАДКИ – 1.79 М3 НА ВЕСЬ ДОМ)
3. СТЕНЫ И ПЕРЕГОРОДКИ В ЛЕСТНИЧНЫХ КЛЕТКАХ ВЫПОЛНИТЬ ИЗ КИРПИЧА КР-р-по 250х120х88/1,4НФ/150/2,0/50/ГОСТ 530-2012 НА ЦЕМЕНТНО-ПЕСЧАНОМ РАСТВОРЕ МАРКИ М100 (ОБЪЕМ – 24.62м3 НА ВЕСЬ ДОМ)

ИЗМ.	КОЛ.УЧ.	ЛИСТ	N-ДОК.	ПОДПИСЬ	ДАТА
РАЗРАБ.		СМИРНОВ			
ПРОВЕРИЛ		КОМАРОВА			
Н.КОНТР.		СЕЛЬКИНА			
ГИП		КОМАРОВА			

0138/20-АР

"СТРОИТЕЛЬСТВО КОМПЛЕКСА МНОГОКВАРТИРНЫХ ЖИЛЫХ ДОМОВ МКР 4 КВАРТАЛ 1,2 В ПДП АКЖАЙЫК г. УРАЛЬСК, ЗКО" ДОМ N8 (БЕЗ БЛАГОУСТРОЙСТВА И ИНЖЕНЕРНЫХ СЕТЕЙ).

90-КВ. ЖИЛОЙ ДОМ

СТАДИЯ	ЛИСТ	ЛИСТОВ
РП	6	

ПЛАН ТЕХПОДПОЛЬЯ СЕКЦИИ 1

ТОО ГАЗПРОМ ПРОЕКТ ЖШС

ФОРМАТ А2

ВЗАМ. ИНВ. N° | ПОДП. И ДАТА | ИНВ. N° ПОДЛ. 000000

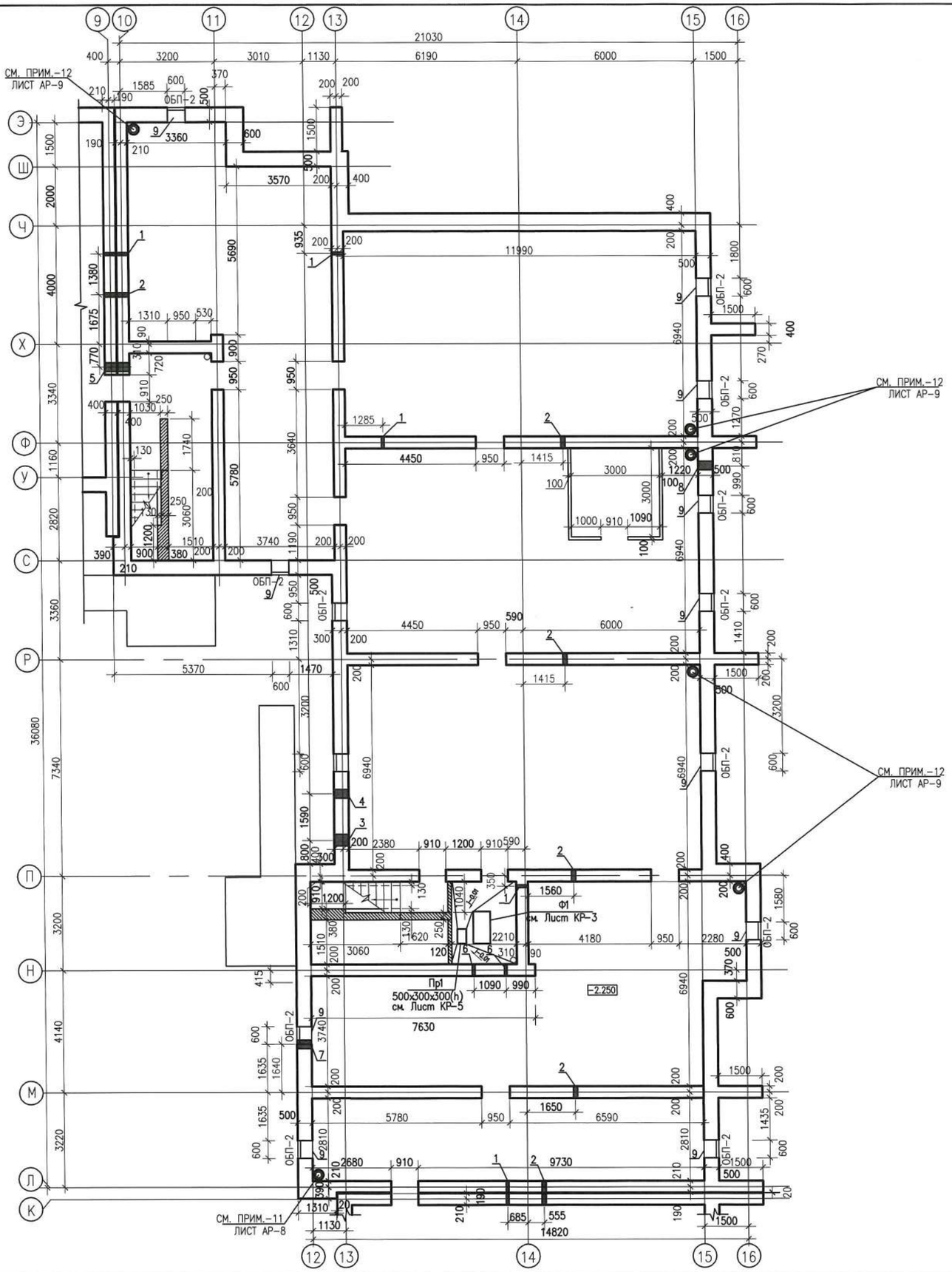

ЭКСПЛИКАЦИЯ ПОМЕЩЕНИЙ

N	НАИМЕНОВАНИЕ	ПЛОЩАДЬ
1	ЭЛЕКТРОЩИТОВАЯ	7,50
2	НАСОСНАЯ	6,19

1. ДАННЫЙ ЛИСТ СМОТРЕТЬ С ЛИСТОМ АР-6, АР-8

ИЗМ.	КОЛ.УЧ.	ЛИСТ	N-ДОК.	ПОДПИСЬ	ДАТА	0138/20-АР
РАЗРАБ.		СМИРНОВ				"СТРОИТЕЛЬСТВО КОМПЛЕКСА МНОГОКВАРТИРНЫХ ЖИЛЫХ ДОМОВ МКР 4 КВАРТАЛ 1,2 В ПДП АКЖАЙЫК г. УРАЛЬСК, ЗКО" ДОМ N8 (БЕЗ БЛАГОУСТРОЙСТВА И ИНЖЕНЕРНЫХ СЕТЕЙ).
ПРОВЕРИЛ		КОМАРОВА				90-КВ. ЖИЛОЙ ДОМ
Н.КОНТР.		СЕЛЬКИНА				СТАДИЯ: РП; ЛИСТ: 7; ЛИСТОВ:
ГИП		КОМАРОВА			02.2022	ПЛАН ТЕХПОДПОЛЬЯ СЕКЦИИ 2

ТОО ГАЗПРОМ ПРОЕКТ ЖШС

ФОРМАТ А2

ВЗАМ. ИНВ. N° | ПОДП. И ДАТА | ИНВ. N° ПОДЛ. 000000

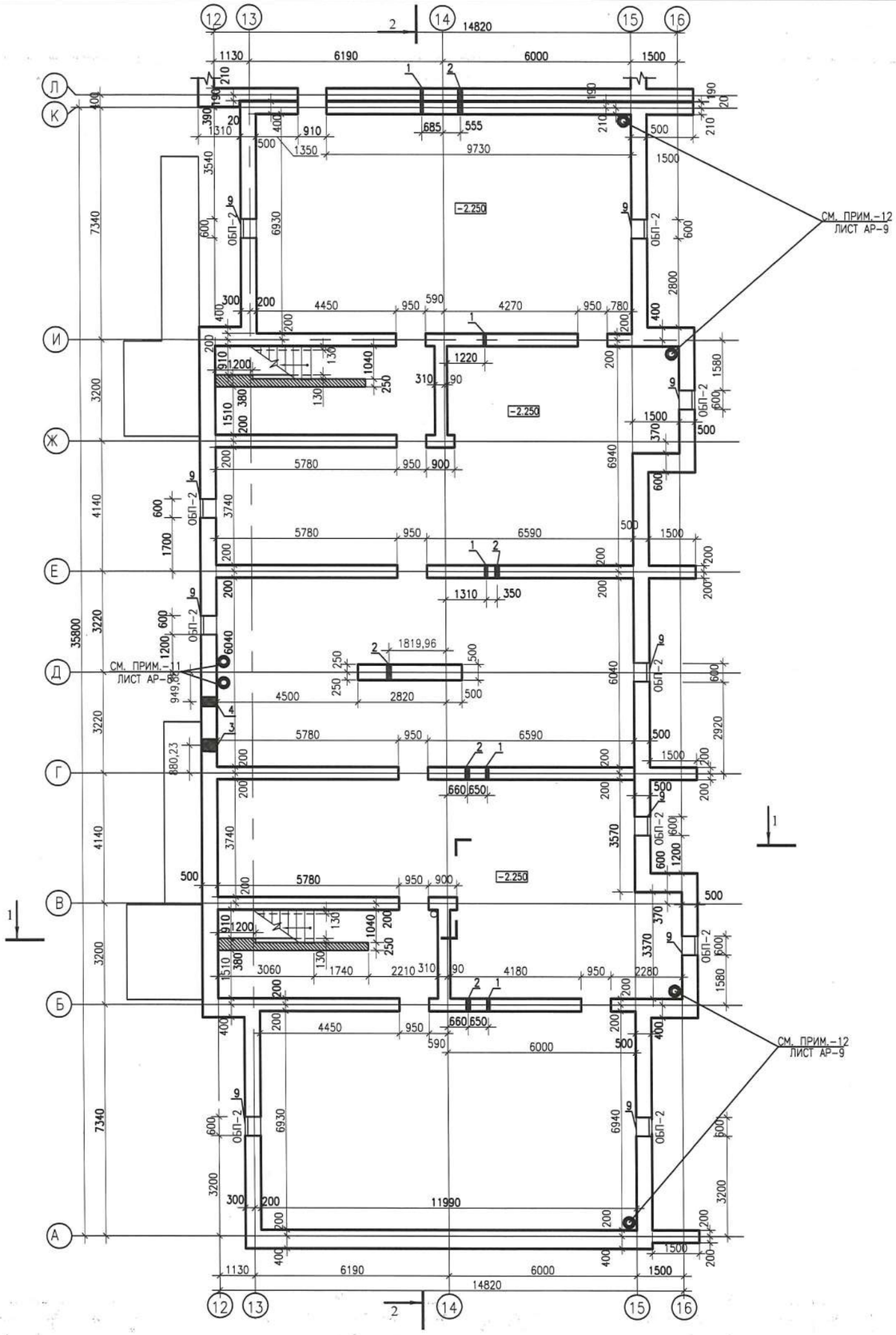

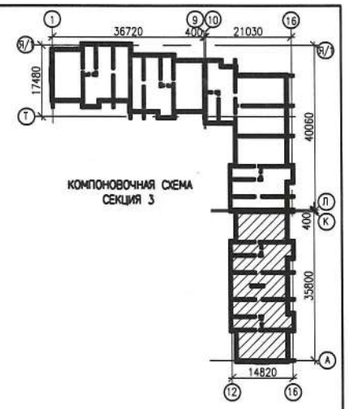

1. ДАННЫЙ ЛИСТ СМОТРЕТЬ С ЛИСТОМ АР-6, АР-7

ИЗМ.	КОЛ.УЧ.	ЛИСТ	N-ДОК.	ПОДПИСЬ	ДАТА	0138/20-АР			
						"СТРОИТЕЛЬСТВО КОМПЛЕКСА МНОГОКВАРТИРНЫХ ЖИЛЫХ ДОМОВ МКР 4 КВАРТАЛ 1,2 В ПДП АКЖАЙЫК г. УРАЛЬСК, ЗКО" ДОМ N8 (БЕЗ БЛАГОУСТРОЙСТВА И ИНЖЕНЕРНЫХ СЕТЕЙ).			
РАЗРАБ.		СМИРНОВ			08.20	90-КВ. ЖИЛОЙ ДОМ	СТАДИЯ	ЛИСТ	ЛИСТОВ
ПРОВЕРИЛ		КОМАРОВА			08.20		РП	8	
Н.КОНТР.		СЕЛЬКИНА			08.20				
ГИП		КОМАРОВА			08.20	ПЛАН ТЕХПОДПОЛЬЯ СЕКЦИИ 3	ТОО ГАЗПРОМ ПРОЕКТ ЖШС		

ФОРМАТ А2

ВЗАМ. ИНВ. N° | ПОДП. И ДАТА | ИНВ. N° ПОДЛ. 000000

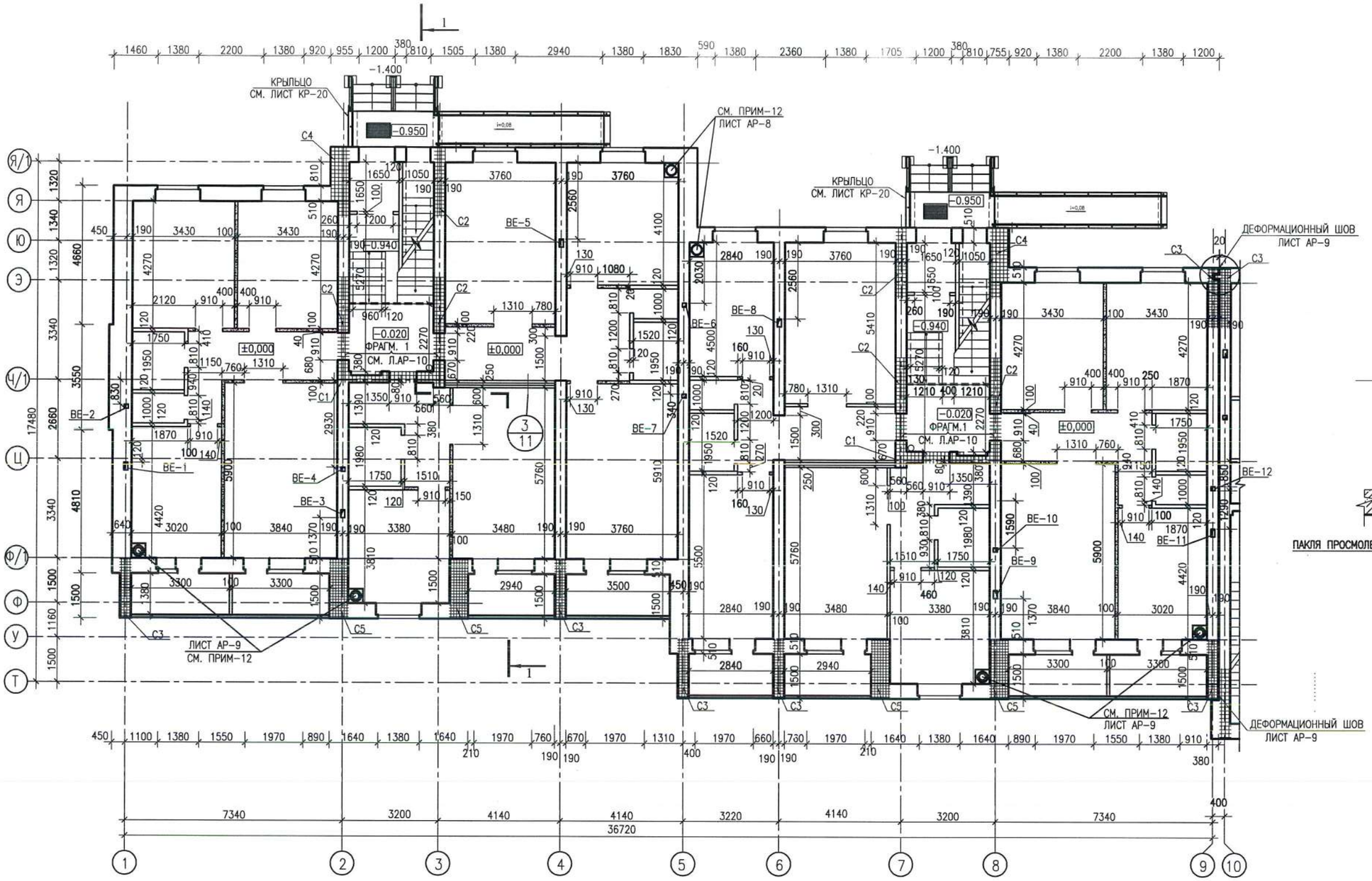

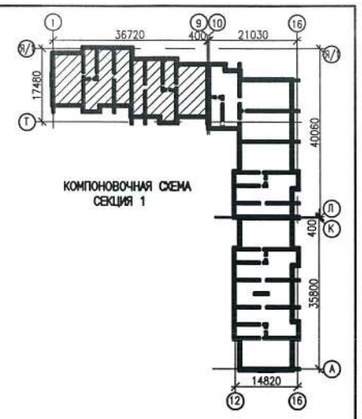

ДЕФОРМАЦИОННЫЙ ШОВ

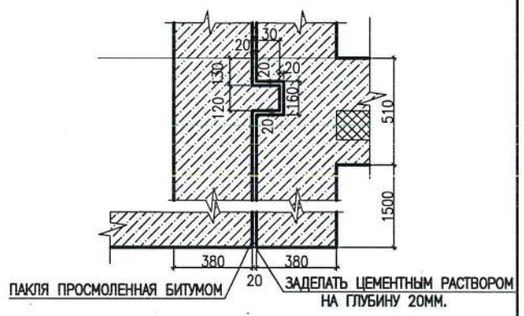

УСЛОВНЫЕ ОБОЗНАЧЕНИЯ

380 120 – СТЕНЫ И ПЕРЕГОРОДКИ ИЗ КИРПИЧА СУРПо-М100/F25/1,8 ГОСТ 379-2015 НА ЦЕМЕНТНО-ПЕСЧАНОМ РАСТВОРЕ МАРКИ М75.

100 – ПЕРЕГОРОДКИ ИЗ ГАЗОБЛОКОВ 575x98x188/D600/B5/F25-1 ГОСТ 31360-2007 НА КЛЕЮ.

1. ДАННЫЙ ЛИСТ СМОТРЕТЬ С ЛИСТАМИ АР-8, 9, 10
2. СТЕНЫ НАРУЖНЫЕ – ОБЛЕГЧЕННАЯ КИРПИЧНАЯ КЛАДКА, СОСТОЯЩАЯ ИЗ ДВУХ ПРОДОЛЬНЫХ СТЕНОК – ИЗ ЛИЦЕВОГО КЕРАМИЧЕСКОГО КИРПИЧА (ТОЛЩИНА 120 ММ) КР-л-по 250x120x88/1.4НФ/100/2.0/50 ГОСТ 530-2012, НА РАСТВОРЕ МАРКИ 100, АРМИРОВАННУЮ СЕТКОЙ ø3 Вр-1 С ЯЧЕЙКОЙ 100x100 мм ЧЕРЕЗ 2 РЯДА КЛАДКИ (ВЕС АРМАТУРЫ-3893 КГ) И ВНУТРЕННЕЙ (ТОЛЩИНА 250 ММ, ПО ОСЯМ А, Б, 1, 2, 4, 5, Е, Ж), ВНУТРЕННЕЙ ТОРЦОВЫХ СТЕН (ТОЛЩИНА 380 ММ, ПО ОСЯМ В, Н, 16) ИЗ СИЛИКАТНОГО КИРПИЧА СУРПо-М100/F50/1.8 НА РАСТВОРЕ МАРКИ 100 ПО ГОСТ 379-2015.(ОБЩИЙ ОБЪЕМ –2470,08 М3. НА ВЕСЬ ДОМ) КЛАДКУ ВЫПОЛНИТЬ ПО ТИПУ А-51, А-64 ПО СЕРИИ 2.130-8, ВЫП. 1, УЗЛЫ 39...44.
   УТЕПЛИТЕЛЬ –ISOVER OL-P С Y=90 КГ/М3, РАРПОЛОЖЕН МЕЖДУ СТЕНКАМИ.
   РАРХОД АРМАТУРЫ ø4ВР-I 538КГ. ø6 А-240 436КГ.
3. СЕТКИ С2 (ПОД РЕБРОМ ПЛОЩАДКИ) УКЛАДЫВАТЬ В УРОВНЕ НИЗА ЛЕСТНИЧНЫХ ПЛОЩАДОК КАЖДОГО ЭТАЖА; СЕТКИ С1,С4,С5 УКЛАДЫВАТЬ ЧЕРЕЗ 4 РЯДА КЛАДКИ; С3 В УРОВНЕ НИЗА И ВЕРХА ПЛИТ ПЕРЕКРЫТИЯ, СЕТКИ И РАРХОД АРМАТУРЫ СМОТРИ ЛИСТЫ АР-22
4. ЖЕСТКИЕ СВЯЗИ КИРПИЧНОЙ КЛАДКИ ТИП А-51.А-64 ВЫПОЛНИТЬ ИЗ ПОЛНОТЕЛОГО КИРПИЧА НА РАРТВОРЕ М 75 С ШАГОМ 760 L= 1170 В СООТВЕТСТВИИ С СЕРИЕЙ 2.130-8 ВЫП. 0.1
5. ВНУТРЕННИЕ СТЕНЫ И ПЕРЕГОРОДКИ В САНИТАРНЫХ УЗЛАХ (ОБЩИЙ ОБЬЕМ –1475,56 М3. НА ВЕСЬ ДОМ) ВЫПОЛНИТЬ ИЗ СИЛИКАТНОГО КИРПИЧА СУРПо-М100/F25/1.8 НА РАСТВОРЕ МАРКИ 100 ПО ГОСТ 379-2015.
6. ПЕРЕГОРОДКИ МЕЖКОМНАТНЫЕ ТОЛЩИНОЙ 100мм. ВЫПОЛНИТЬ ИЗ МЕЛКОШТУЧНЫХ ГАЗОБЕТОННЫХ БЛОКОВ 575x98x188/D600/B5/F25-1 ГОСТ 31360-2007 НА КЛЕЮ (ОБЬЕМ –261,85 М3. НА ВЕСЬ ДОМ) С АРМИРОВАНИЕМ СЕТКОЙ ø5 Вр-1 С ЯЧЕЙКОЙ 50x100 мм ЧЕРЕЗ 2 РЯДА КЛАДКИ. ВЕС АРМАТУРЫ-6865 КГ МЕЖКВАРТИРНЫЕ ТОЛЩ. 250ММ. СМ. УЗЕЛ ЛИСТ АР-11
7. КРЕПЛЕНИЕ ПЕРЕГОРОДОК СМ. ЛИСТ АР-26, 27
8. РАЗРЕЗ 1-1 СМ. ЛИСТ АР-23, РАЗРЕЗ 2-2 СМ. ЛИСТ АР-24
9. КРЕПДЕНИЕ ОГРАЖДЕНИЯ ЛОЖДЖИИ СМ. АР-25
10. РАЗВЕРТКИ И АРМИРОВАНИЕ ВЕНТКАНАЛОВ СМ. ЛИСТ АР-29
11. СХЕМУ ЗАПОЛНЕНИЯ ПРОЕМОВ ОКОННЫМИ БЛОКАМИ И БАЛКОННЫМИ ДВЕРЯМИ СМОТРИ ЛИСТЫ АР-32...АР-36
12. КОЛЛЕКТИВНЫЙ КОАКСИАЛЬНЫЙ ДЫМОХОД СМ. РАЗДЕЛ ОВ
13. ПОСЛЕ МОНТАЖА КОЛЛЕКТИВНЫХ КОАКСИАЛЬНЫХ ДЫМОХОДОВ И ПРИСОЕДЕННЕНИЯ К НИМ ДЫМОХОДОВ ОТ ОТОПИТЕЛЬНЫХ КОТЛОВ, ДЫМОХОДЫ ОБШИТЬ ДВУМЯ СЛОЯМИ ГИПСОВОЛОКНИСТОЙ ПЛИТЫ (12+12мм) ПО КАРКАСУ ИЗ ОЦИНКОВАННЫХ ПРОФИЛЕЙ АР-37
14. В МЕСТЕ УШИРЕНИЯ СТЕН (770ММ) НА ОТМЕТКЕ –0,350 ПРОЛОЖИТЬ АРМАТУРУ ø10А-400 С ШАГОМ 100ММ. СОЕДИНЕННУЮ ДВУМЯ СТЕРЖНЯМИ (РАСХОД АРМАТУРЫ –38КГ)

ИЗМ.	КОЛ.УЧ	ЛИСТ	N-ДОК	ПОДПИСЬ	ДАТА	0138/20-АР		
						"СТРОИТЕЛЬСТВО КОМПЛЕКСА МНОГОКВАРТИРНЫХ ЖИЛЫХ ДОМОВ МКР 4 КВАРТАЛ 1,2 В ПДП АЮКАЙЫК г. УРАЛЬСК, ЗКО" ДОМ N8 (БЕЗ БЛАГОУСТРОЙСТВА И ИНЖЕНЕРНЫХ СЕТЕЙ).		
РАЗРАБ.		СМИРНОВ			06.21	90-КВ. ЖИЛОЙ ДОМ	СТАДИЯ	ЛИСТ	ЛИСТОВ
ПРОВЕРИЛ		КОМАРОВА			06.21		РП	9	
Н.КОНТР.		СЕЛЬКИНА			06.21				
ГИП		КОМАРОВА			06.21	КЛАДОЧНЫЙ ПЛАН 1 ЭТАЖА СЕКЦИИ 1	ТОО ГАЗПРОМ ПРОЕКТ ЖШС		

ВЗАМ. ИНВ. N | ПОДП. И ДАТА | ИНВ. N ПОДЛ. 000000

ФОРМАТ А2

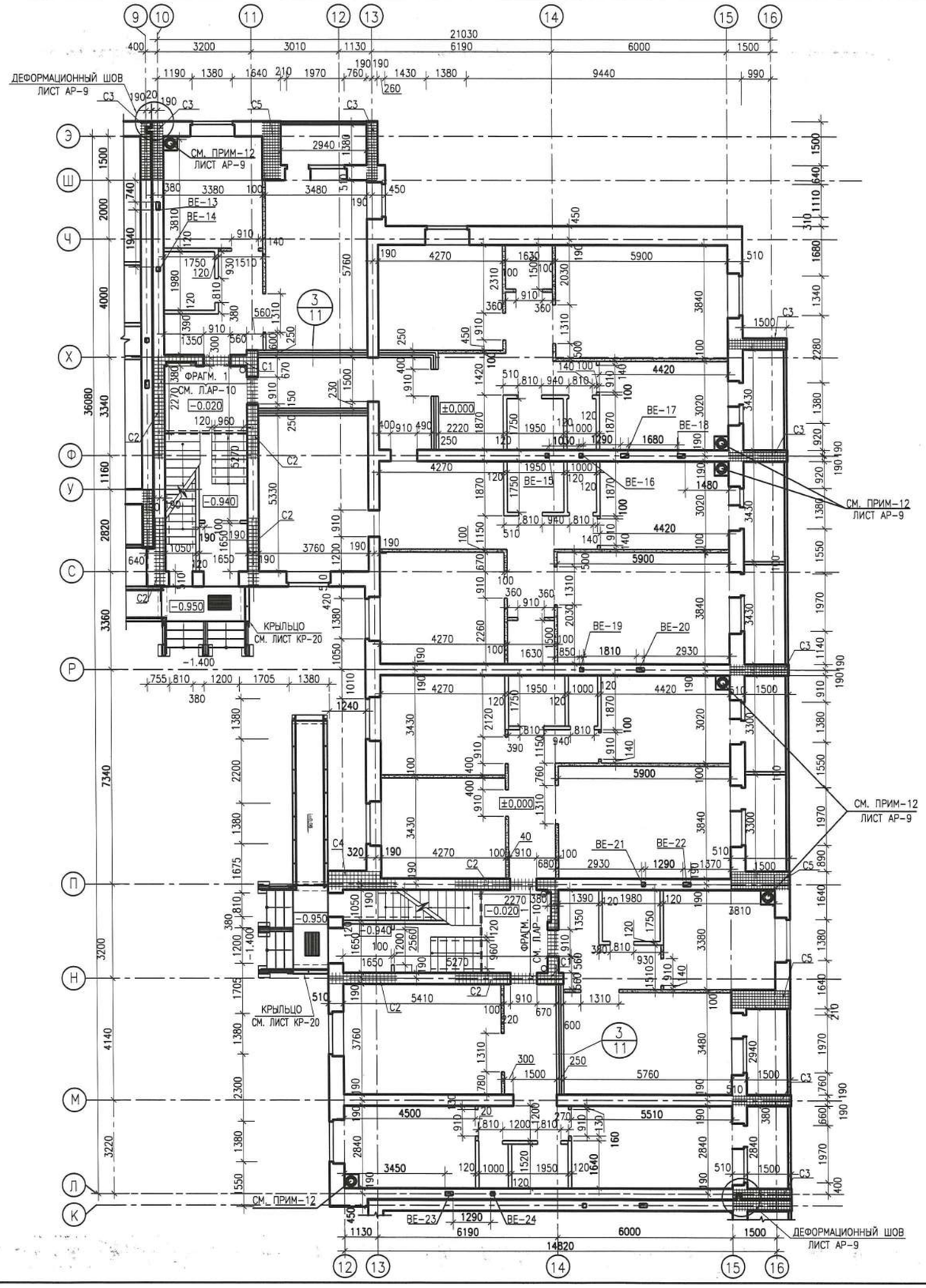

ФРАГМЕНТ 1

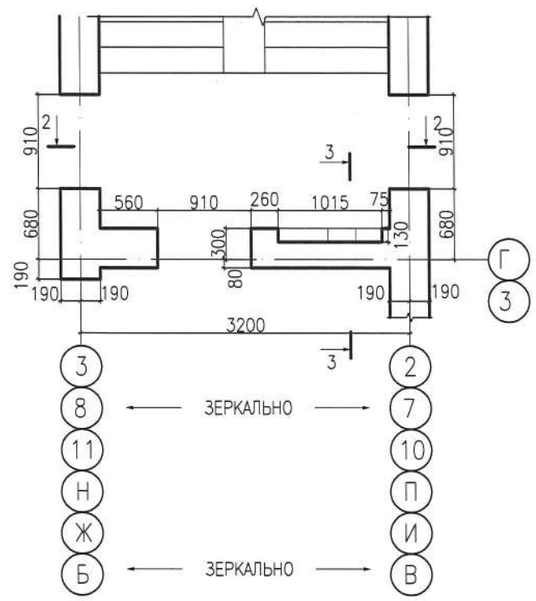

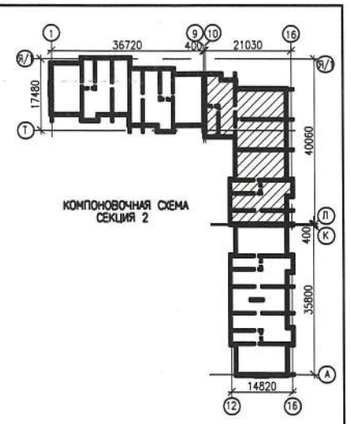

2-2

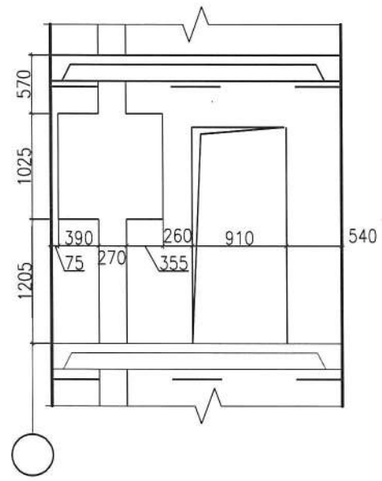

3-3

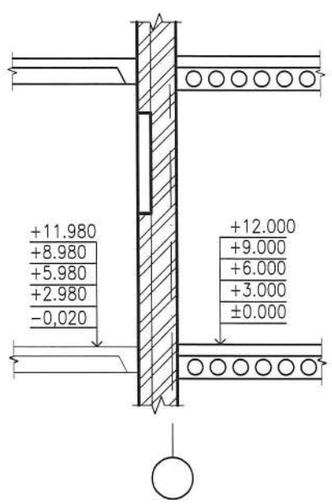

1. ДАННЫЙ ЛИСТ СМОТРЕТЬ С ЛИСТАМИ АР-9, АР-11

ИЗМ.	КОЛ.УЧ.	ЛИСТ	N-ДОК.	ПОДПИСЬ	ДАТА	0138/20-АР
						"СТРОИТЕЛЬСТВО КОМПЛЕКСА МНОГОКВАРТИРНЫХ ЖИЛЫХ ДОМОВ МКР 4 КВАРТАЛ 1,2 В ПДП АКЖАЙЫК г. УРАЛЬСК, ЗКО" ДОМ N8 (БЕЗ БЛАГОУСТРОЙСТВА И ИНЖЕНЕРНЫХ СЕТЕЙ).
РАЗРАБ.		СМИРНОВ			06.20	90-КВ. ЖИЛОЙ ДОМ
ПРОВЕРИЛ		КОМАРОВА			06.20	
Н.КОНТР.		СЕЛЬКИНА			06.20	
ГИП		КОМАРОВА			06.20	КЛАДОЧНЫЙ ПЛАН 1 ЭТАЖА СЕКЦИИ 2

СТАДИЯ	ЛИСТ	ЛИСТОВ
РП	10	

ТОО ГАЗПРОМ ПРОЕКТ ЖШС

ФОРМАТ А2

ВЗАМ. ИНВ. N | ПОДП. И ДАТА | ИНВ. N ПОДЛ. 000000

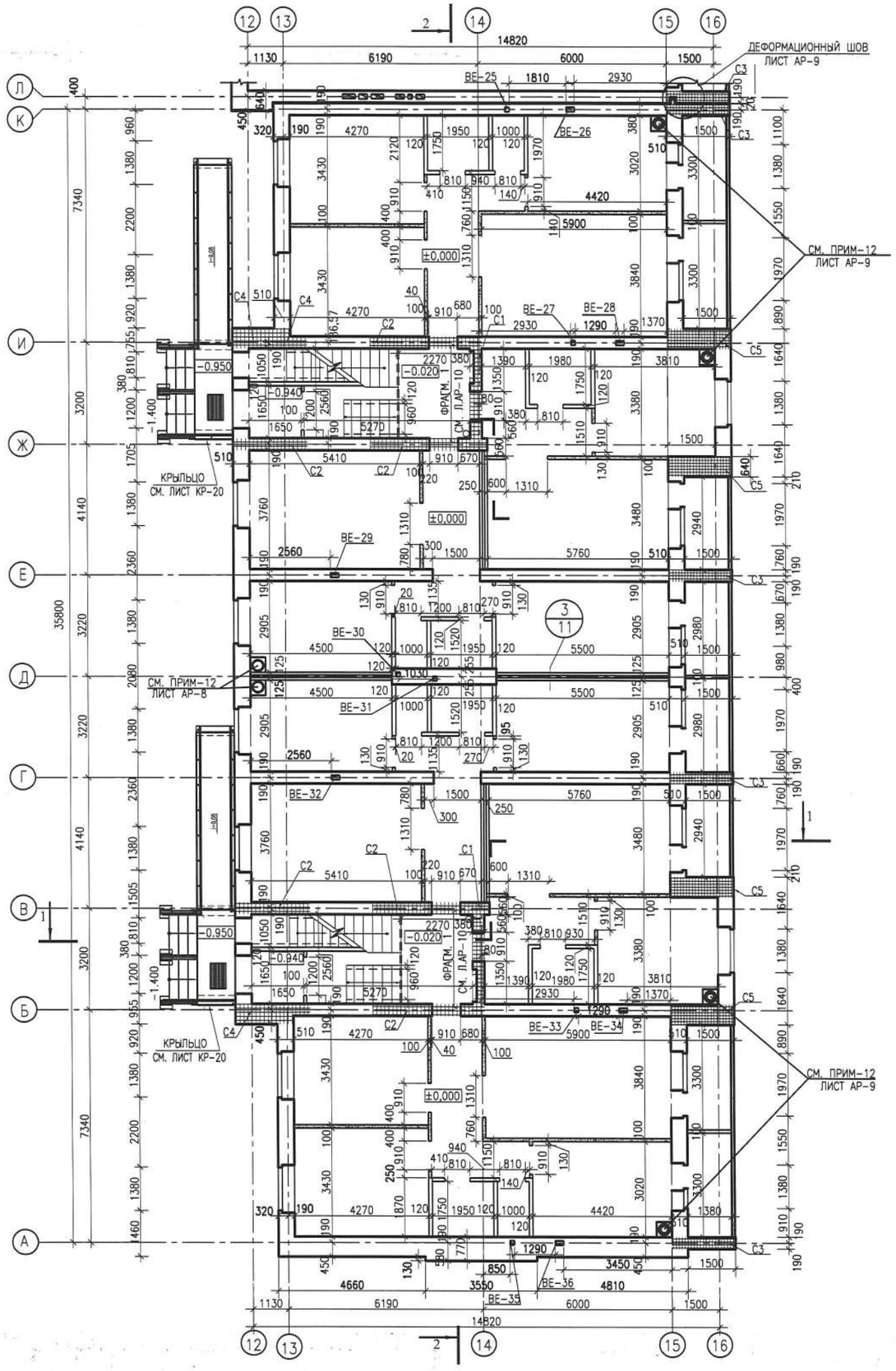

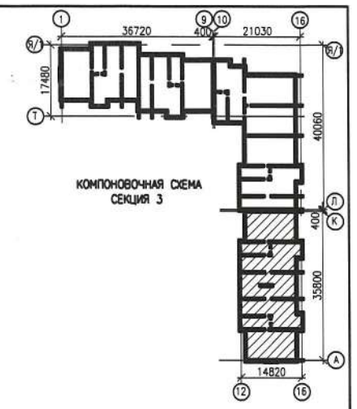

3
—

ДЕТАЛЬ УСТАНОВКИ ДВОЙНОЙ ПЕРЕГОРОДКИ

КЛАДКУ ВЫПОЛНИТЬ ИЗ СИЛИКАТНОГО КИРПИЧА СУРПо-М100/F50/1.8 НА РАСТВОРЕ М50; КЛАДКУ ВЕСТИ НА РЕБРО С ПЕРЕВЯЗКОЙ ЧЕРЕЗ 4 РЯДА И УКЛАДКОЙ СЕТОК С 3ВР1-50 200xL
3ВР1-50

(ОБЬЕМ 139,63 М3 НА ВЕСЬ ДОМ)

1. ДАННЫЙ ЛИСТ СМОТРЕТЬ С ЛИСТОМ АР-9, АР-10

ИЗМ.	КОЛ.УЧ.	ЛИСТ	N-ДОК.	ПОДПИСЬ	ДАТА	0138/20-АР
						"СТРОИТЕЛЬСТВО КОМПЛЕКСА МНОГОКВАРТИРНЫХ ЖИЛЫХ ДОМОВ МКР 4 КВАРТАЛ 1,2 В ПДП АКЖАЙЫК г. УРАЛЬСК, ЗКО" ДОМ N8 (БЕЗ БЛАГОУСТРОЙСТВА И ИНЖЕНЕРНЫХ СЕТЕЙ).
РАЗРАБ.		СМИРНОВ				90-КВ. ЖИЛОЙ ДОМ
ПРОВЕРИЛ		КОМАРОВА				СТАДИЯ: РП; ЛИСТ: 11; ЛИСТОВ:
Н.КОНТР.		СЕЛЬКИНА				
ГИП		КОМАРОВА				КЛАДОЧНЫЙ ПЛАН 1 ЭТАЖА СЕКЦИИ 3

ТОО ГАЗПРОМ ПРОЕКТ ЖШС

ФОРМАТ А2

ВЗАМ. ИНВ. N° | ПОДП. И ДАТА | ИНВ. N° ПОДЛ. 000000

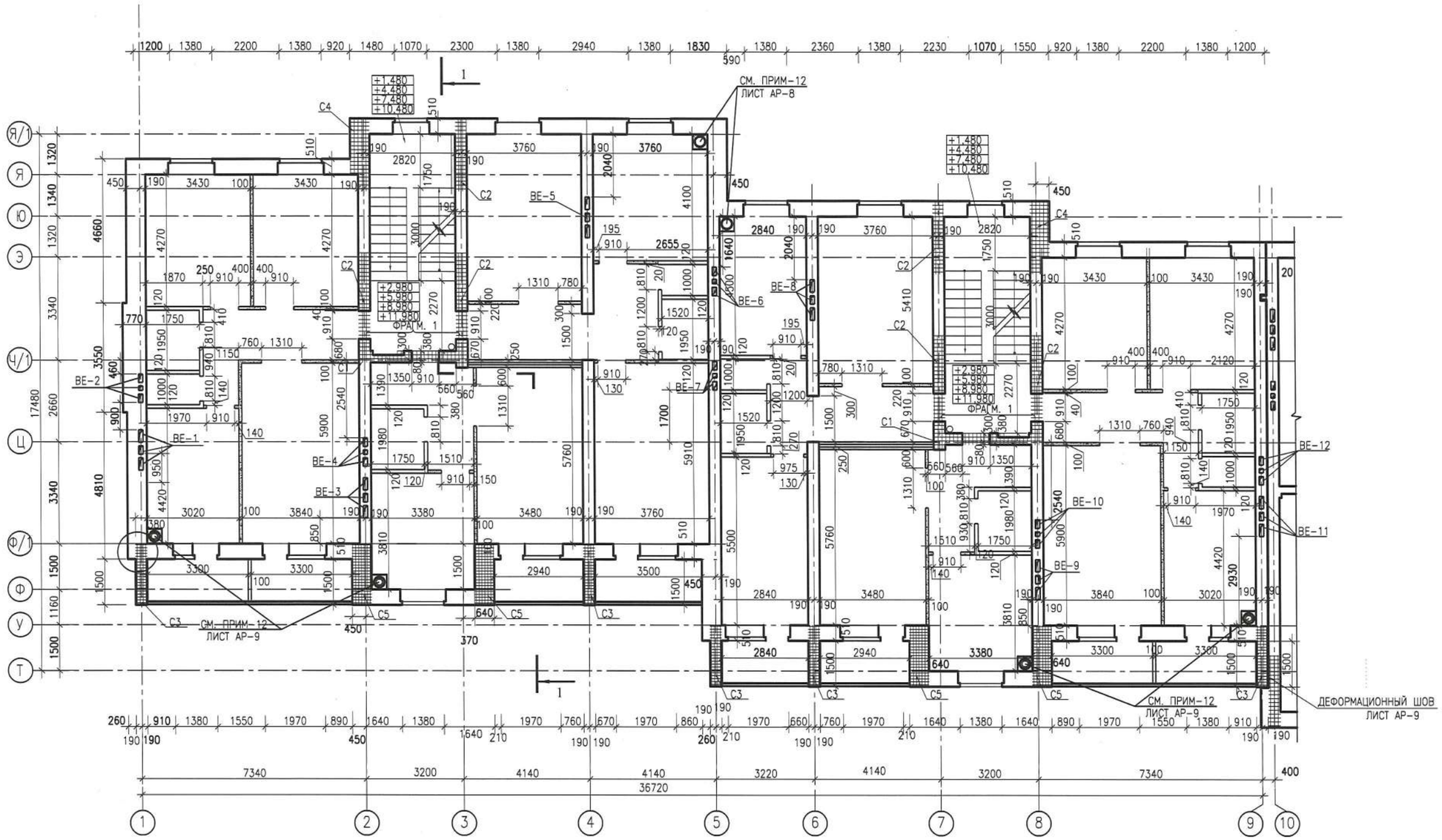

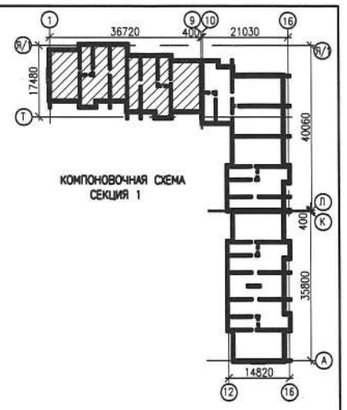

1. ДАННЫЙ ЛИСТ СМОТРЕТЬ С ЛИСТОМ АР-9, АР-13, АР-14

						0138/20-АР
						"СТРОИТЕЛЬСТВО КОМПЛЕКСА МНОГОКВАРТИРНЫХ ЖИЛЫХ ДОМОВ МКР 4 КВАРТАЛ 1,2 В ПДП АКЖАЙЫК г. УРАЛЬСК, ЗКО" ДОМ N8 (БЕЗ БЛАГОУСТРОЙСТВА И ИНЖЕНЕРНЫХ СЕТЕЙ).
ИЗМ.	КОЛ.УЧ.	ЛИСТ	N-ДОК.	ПОДПИСЬ	ДАТА	
РАЗРАБ.		СМИРНОВ			08.21	90-КВ. ЖИЛОЙ ДОМ
ПРОВЕРИЛ		КОМАРОВА			08.21	
Н.КОНТР.		СЕЛЬКИНА			08.21	
ГИП		КОМАРОВА			08.21	КЛАДОЧНЫЙ ПЛАН ТИПОВОГО ЭТАЖА СЕКЦИИ 1

СТАДИЯ	ЛИСТ	ЛИСТОВ
РП	12	

ТОО ГАЗПРОМ ПРОЕКТ ЖШС

ФОРМАТ А2

ВЗАМ. ИНВ. N°
ПОДП. И ДАТА
ИНВ. N° ПОДЛ.
000000

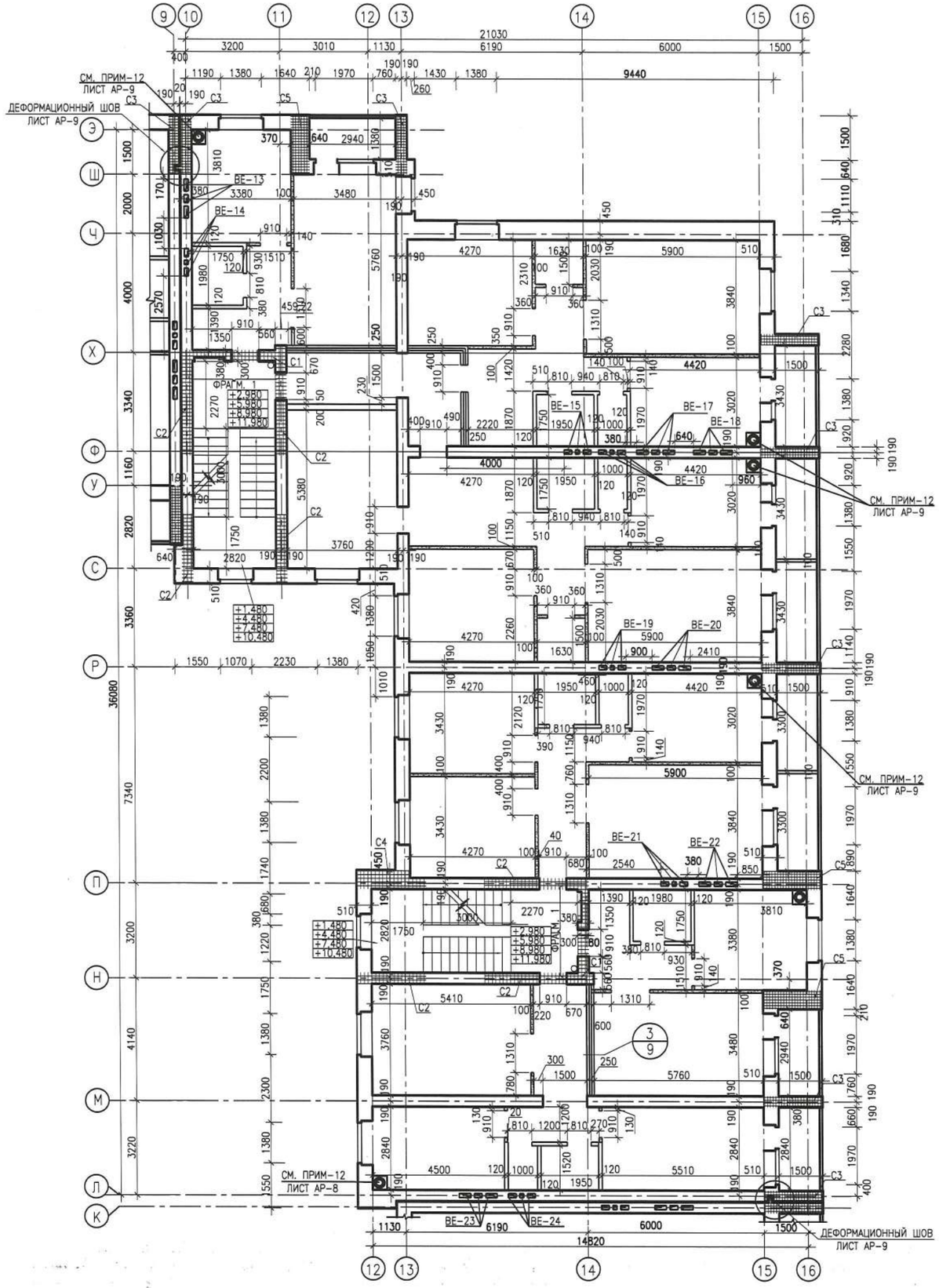

1. ДАННЫЙ ЛИСТ СМОТРЕТЬ С ЛИСТОМ АР-9, АР-12, АР-14

ИЗМ.	КОЛ.УЧ.	ЛИСТ	N-ДОК.	ПОДПИСЬ	ДАТА
РАЗРАБ.		СМИРНОВ			
ПРОВЕРИЛ		КОМАРОВА			
Н.КОНТР.		СЕЛЬКИНА			
ГИП		КОМАРОВА			

0138/20-АР

"СТРОИТЕЛЬСТВО КОМПЛЕКСА МНОГОКВАРТИРНЫХ ЖИЛЫХ ДОМОВ МКР 4 КВАРТАЛ 1,2 В ПДП АКЖАЙЫК г. УРАЛЬСК, ЗКО" ДОМ N8 (БЕЗ БЛАГОУСТРОЙСТВА И ИНЖЕНЕРНЫХ СЕТЕЙ).

90-КВ. ЖИЛОЙ ДОМ

СТАДИЯ	ЛИСТ	ЛИСТОВ
РП	13	

КЛАДОЧНЫЙ ПЛАН ТИПОВОГО ЭТАЖА СЕКЦИИ 2

ТОО ГАЗПРОМ ПРОЕКТ ЖШС

ФОРМАТ А2

ИНВ. N° ПОДЛ.	ПОДП. И ДАТА	ВЗАМ. ИНВ. N°
000000		

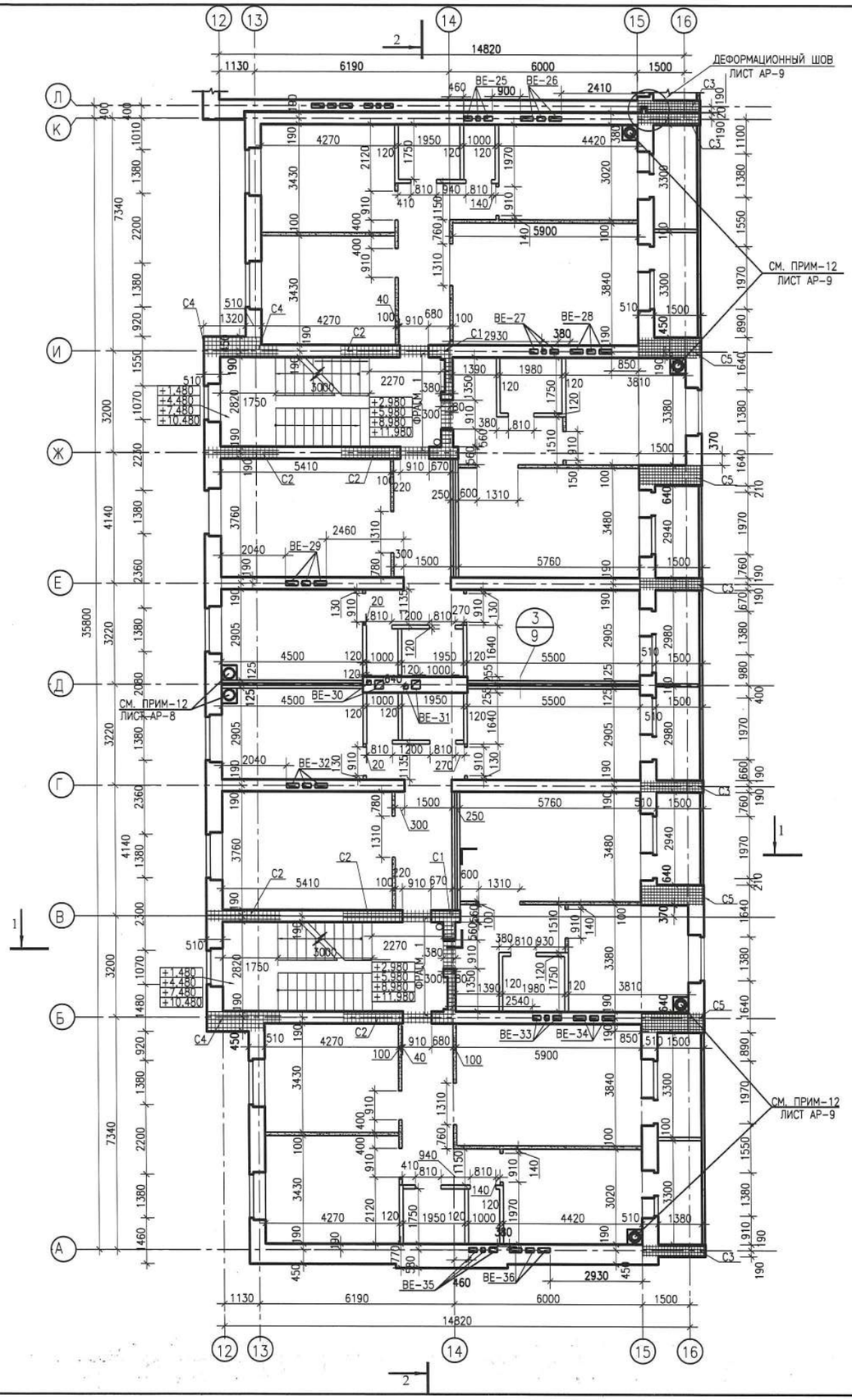

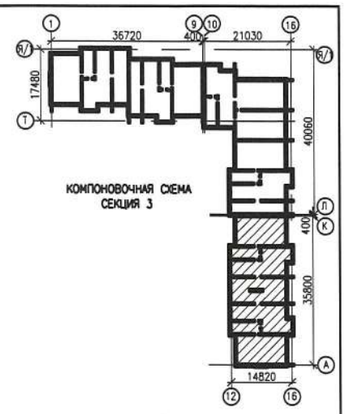

1. ДАННЫЙ ЛИСТ СМОТРЕТЬ С ЛИСТОМ АР-9, АР-12, АР-13

ИЗМ.	КОЛ.УЧ.	ЛИСТ	N-ДОК.	ПОДПИСЬ	ДАТА	0138/20-АР
						"СТРОИТЕЛЬСТВО КОМПЛЕКСА МНОГОКВАРТИРНЫХ ЖИЛЫХ ДОМОВ МКР 4 КВАРТАЛ 1,2 В ПДП АКЖАЙЫК г. УРАЛЬСК, ЗКО" ДОМ N8 (БЕЗ БЛАГОУСТРОЙСТВА И ИНЖЕНЕРНЫХ СЕТЕЙ).
РАЗРАБ.		СМИРНОВ				90-КВ. ЖИЛОЙ ДОМ
ПРОВЕРИЛ		КОМАРОВА				СТАДИЯ: РП; ЛИСТ: 14; ЛИСТОВ:
Н.КОНТР.		СЕЛЬКИНА				
ГИП		КОМАРОВА				КЛАДОЧНЫЙ ПЛАН ТИПОВОГО ЭТАЖА СЕКЦИИ 3

ТОО ГАЗПРОМ ПРОЕКТ ЖШС

ФОРМАТ А2

ПОДП. И ДАТА | ВЗАМ. ИНВ. N° | ИНВ. N° ПОДЛ. 000000

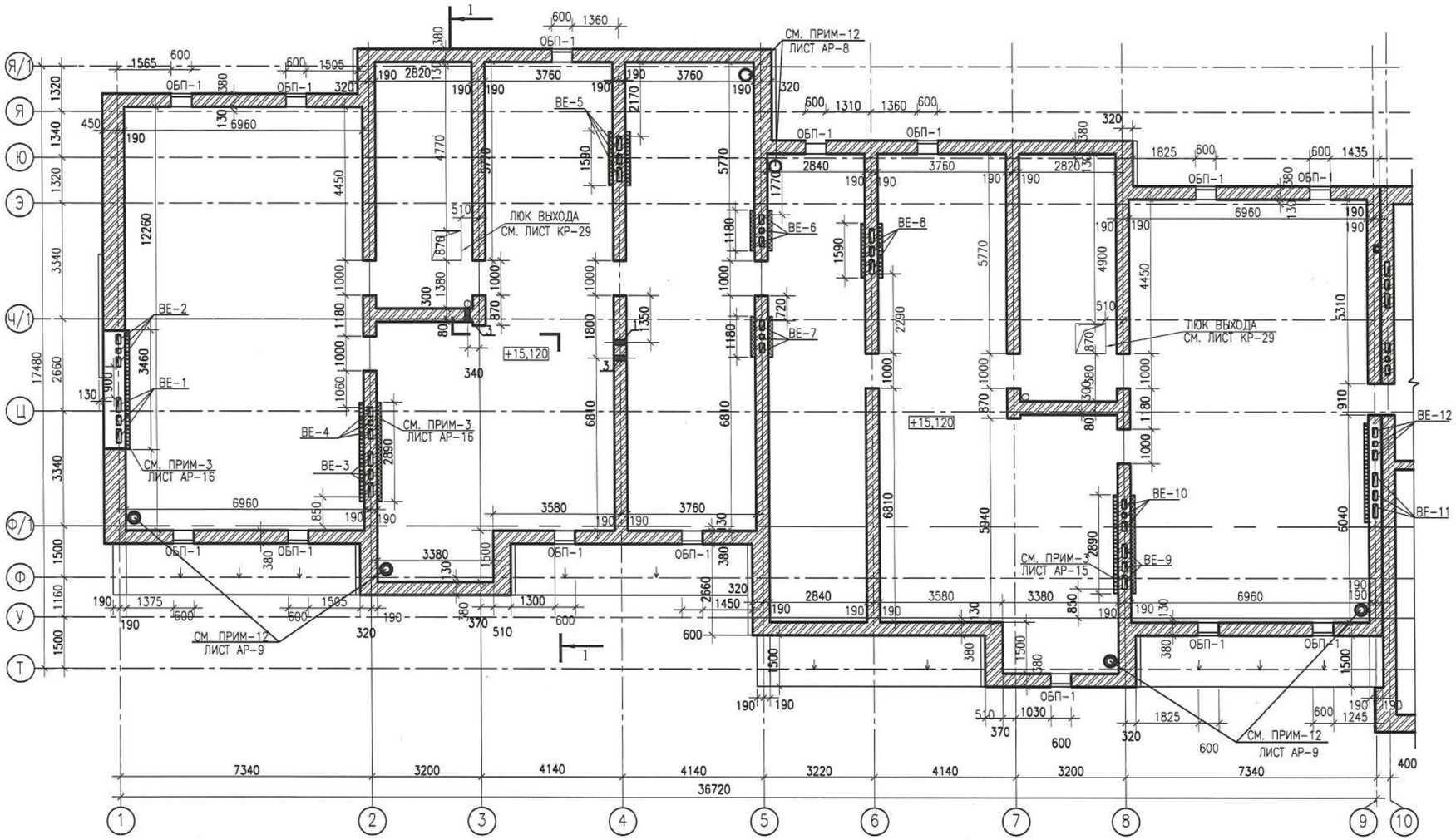

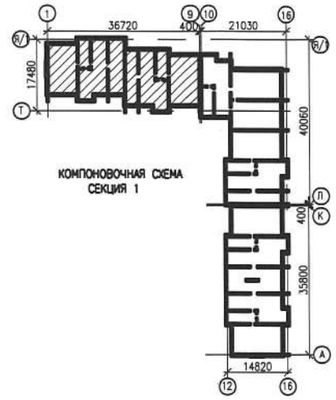

КОМПОНОВОЧНАЯ СХЕМА
СЕКЦИЯ 1

ТАБЛИЦА ОТВЕРСТИЙ

тип отв.	размеры,мм ширина	высота	отметка низа,м	назначение
1	200	200	+15,400	К1
2	200	200	+15,450	К1
3	200	200	+16,050	К2

УСЛОВНЫЕ ОБОЗНАЧЕНИЯ

380 640 – СТЕНЫ СПЛОШНАЯ КЛАДКА ИЗ КИРПИЧА СУРПо-М100/F25/1,8 ГОСТ 379-2015 НА ЦЕМЕНТНО-ПЕСЧАНОМ РАСТВОРЕ МАРКИ М100

100 – ПЕРЕГОРОДКИ ИЗ ГАЗОБЛОКОВ 575x98x188/D600/B5/F25-1 ГОСТ 31360-2007 НА КЛЕЮ.

1. ПРОДУХИ ОБП СМ. ЛИСТ АР-28
2. ДАННЫЙ ЛИСТ СМОТРЕТЬ С ЛИСТОМ АР-9, АР-16, АР-17
3. ВЕНТИЛЯЦИОННЫЕ ШАХТЫ, И КОМНАТУ ВИДИОРЕГИСТРАТОРА УТЕПЛИТЬ ISOVEROM OL-P Y=90КГ/М3 -120ММ. И ОШТУКАТУРИТЬ ПО СЕТКЕ – 20ММ.
2. В МЕСТАХ ПРОХОДА ВЕНТКАНАЛОВ В НАРУЖНЫХ СТЕНАХ ПО ОСЯМ 1, А, КЛАДКУ ВЕСТИ ПО ТИПУ А-64

ИЗМ.	КОЛ.УЧ.	ЛИСТ	N-ДОК.	ПОДПИСЬ	ДАТА
РАЗРАБ.		СМИРНОВ			07.20
ПРОВЕРИЛ		КОМАРОВА			08.20
Н.КОНТР.		СЕЛЬКИНА			08.20
ГИП		КОМАРОВА			08.20

0138/20-АР

"СТРОИТЕЛЬСТВО КОМПЛЕКСА МНОГОКВАРТИРНЫХ ЖИЛЫХ ДОМОВ МКР 4 КВАРТАЛ 1,2 В ПДП АКЖАЙЫК г. УРАЛЬСК, ЗКО" ДОМ N8 (БЕЗ БЛАГОУСТРОЙСТВА И ИНЖЕНЕРНЫХ СЕТЕЙ).

90-КВ. ЖИЛОЙ ДОМ

СТАДИЯ	ЛИСТ	ЛИСТОВ
РП	15	

КЛАДОЧНЫЙ ПЛАН ЧЕРДАКА СЕКЦИИ 1

ТОО ГАЗПРОМ ПРОЕКТ ЖШС

ФОРМАТ А2

ВЗАМ. ИНВ. N° | ПОДП. И ДАТА | ИНВ. N° ПОДЛ. 000000

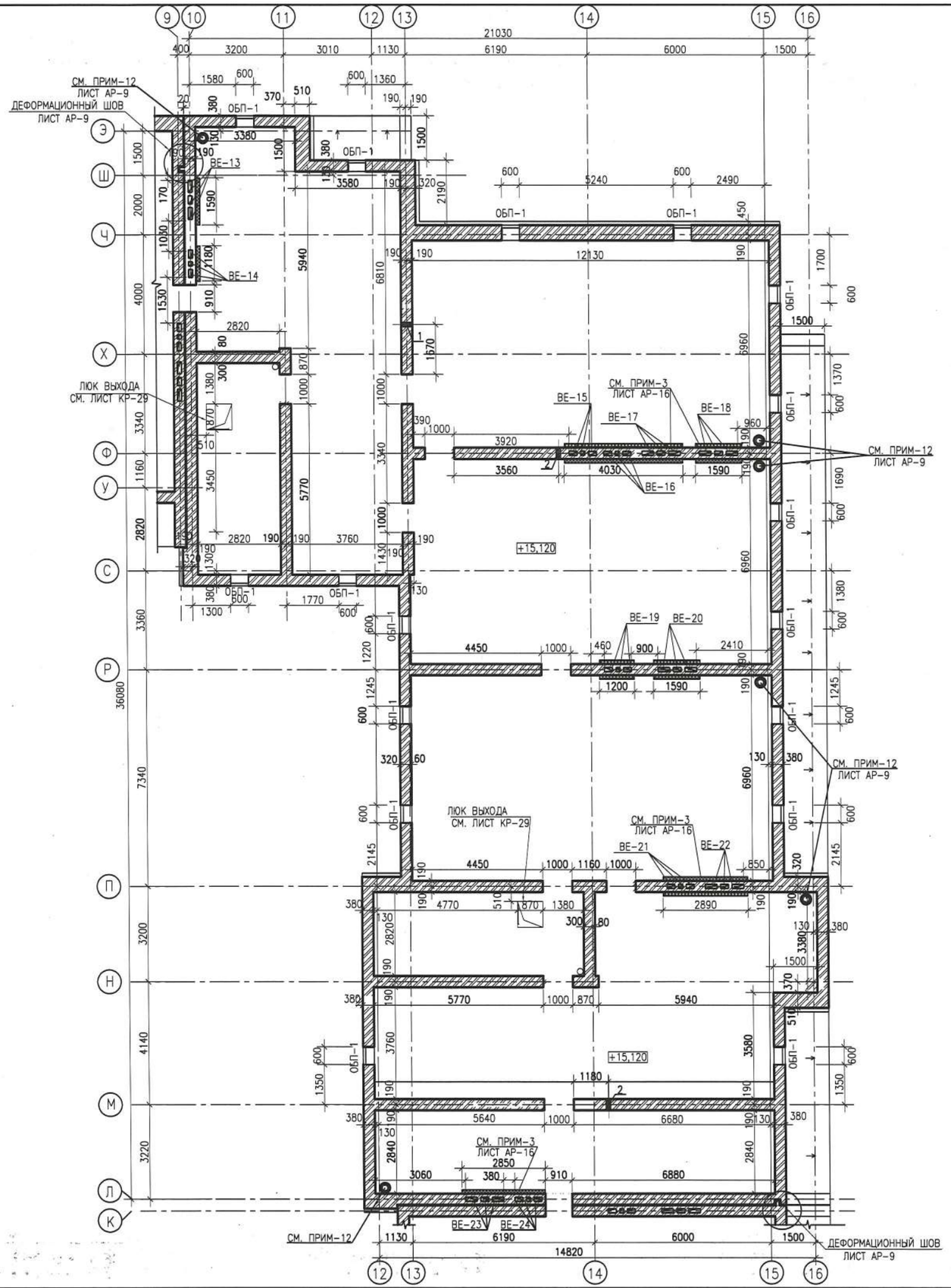

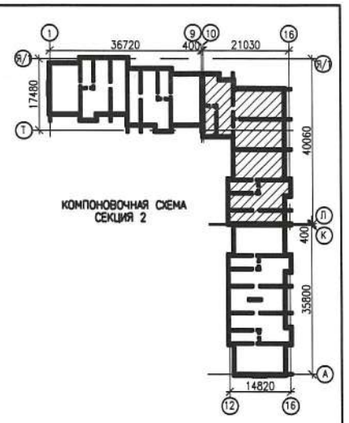

1. ДАННЫЙ ЛИСТ СМОТРЕТЬ С ЛИСТОМ АР-9, АР-15, АР-17

						0138/20-АР
ИЗМ.	КОЛ.УЧ.	ЛИСТ	N-ДОК.	ПОДПИСЬ	ДАТА	"СТРОИТЕЛЬСТВО КОМПЛЕКСА МНОГОКВАРТИРНЫХ ЖИЛЫХ ДОМОВ МКР 4 КВАРТАЛ 1,2 В ПДП АКЖАЙЫК г. УРАЛЬСК, ЗКО" ДОМ N8 (БЕЗ БЛАГОУСТРОЙСТВА И ИНЖЕНЕРНЫХ СЕТЕЙ).
РАЗРАБ.		СМИРНОВ			08.10	90-КВ. ЖИЛОЙ ДОМ
ПРОВЕРИЛ		КОМАРОВА			08.10	
Н.КОНТР.		СЕЛЬКИНА			08.10	
ГИП		КОМАРОВА			08.10	КЛАДОЧНЫЙ ПЛАН ЧЕРДАКА СЕКЦИИ 2

СТАДИЯ	ЛИСТ	ЛИСТОВ
РП	16	

ТОО ГАЗПРОМ ПРОЕКТ ЖШС

ФОРМАТ А2

ВЗАМ. ИНВ. N° | ПОДП. И ДАТА | ИНВ. N° ПОДЛ. 000000

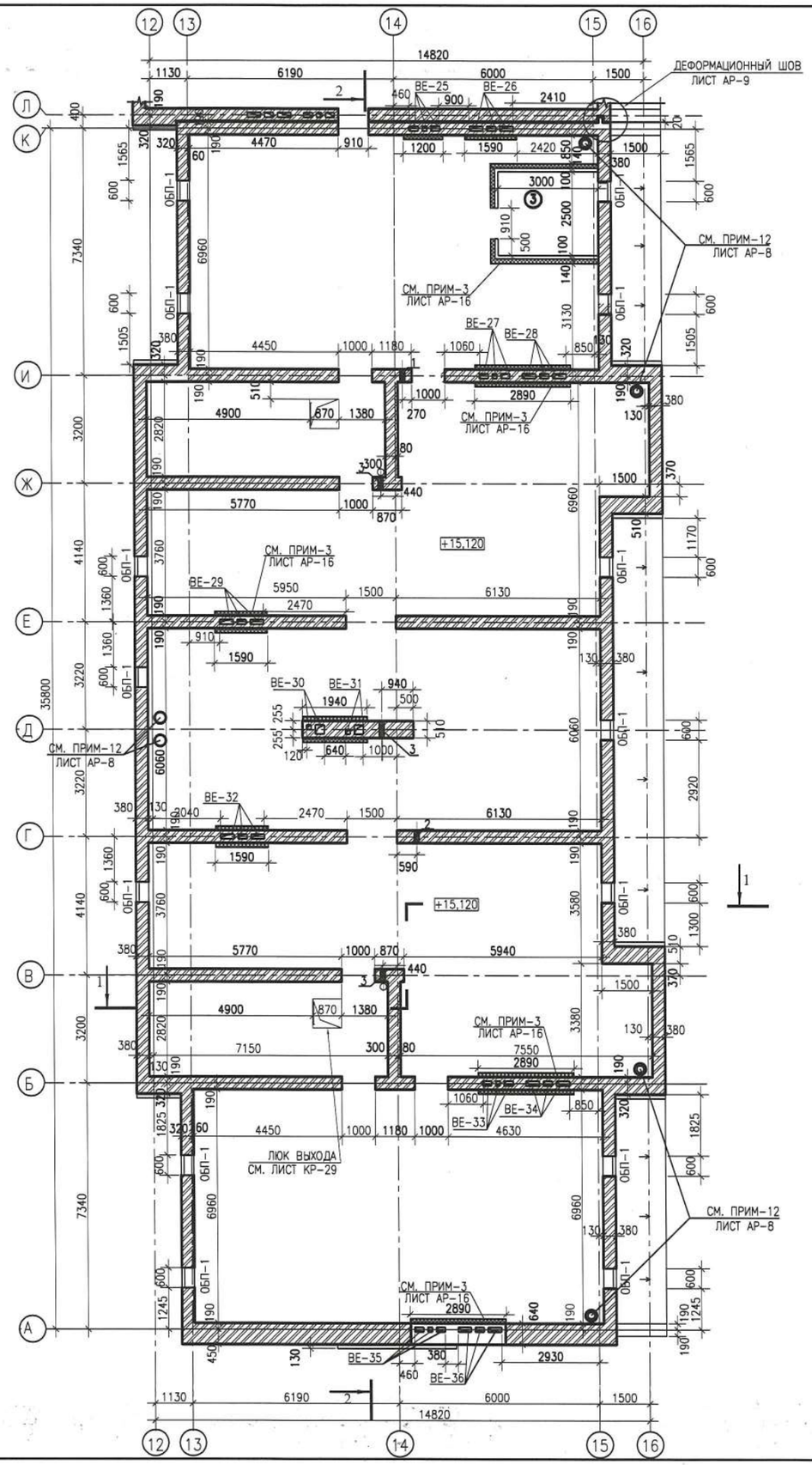

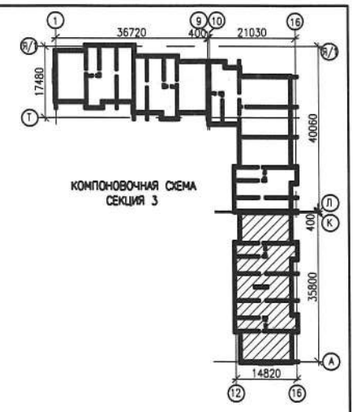

ЭКСПЛИКАЦИЯ ПОМЕЩЕНИЙ

N	НАИМЕНОВАНИЕ	ПЛОЩАДЬ
1	КОМНАТА ВИДЕОРЕГИСТРАТОРА	7,50

1. ДАННЫЙ ЛИСТ СМОТРЕТЬ С ЛИСТОМ АР-9, АР-15, АР-16

ИЗМ.	КОЛ.УЧ.	ЛИСТ	N-ДОК.	ПОДПИСЬ	ДАТА
РАЗРАБ.		СМИРНОВ			
ПРОВЕРИЛ		КОМАРОВА			
Н.КОНТР.		СЕЛЬКИНА			
ГИП		КОМАРОВА			

0138/20-АР

"СТРОИТЕЛЬСТВО КОМПЛЕКСА МНОГОКВАРТИРНЫХ ЖИЛЫХ ДОМОВ МКР 4 КВАРТАЛ 1,2 В ПДП АКЖАЙЫК г. УРАЛЬСК, ЗКО" ДОМ N8 (БЕЗ БЛАГОУСТРОЙСТВА И ИНЖЕНЕРНЫХ СЕТЕЙ).

90-КВ. ЖИЛОЙ ДОМ

СТАДИЯ	ЛИСТ	ЛИСТОВ
РП	17	

КЛАДОЧНЫЙ ПЛАН ЧЕРДАКА СЕКЦИИ 3

ТОО ГАЗПРОМ ПРОЕКТ ЖШС

ФОРМАТ А2

ИНВ. N ПОДЛ. | ПОДП. И ДАТА | ВЗАМ. ИНВ. N

000000

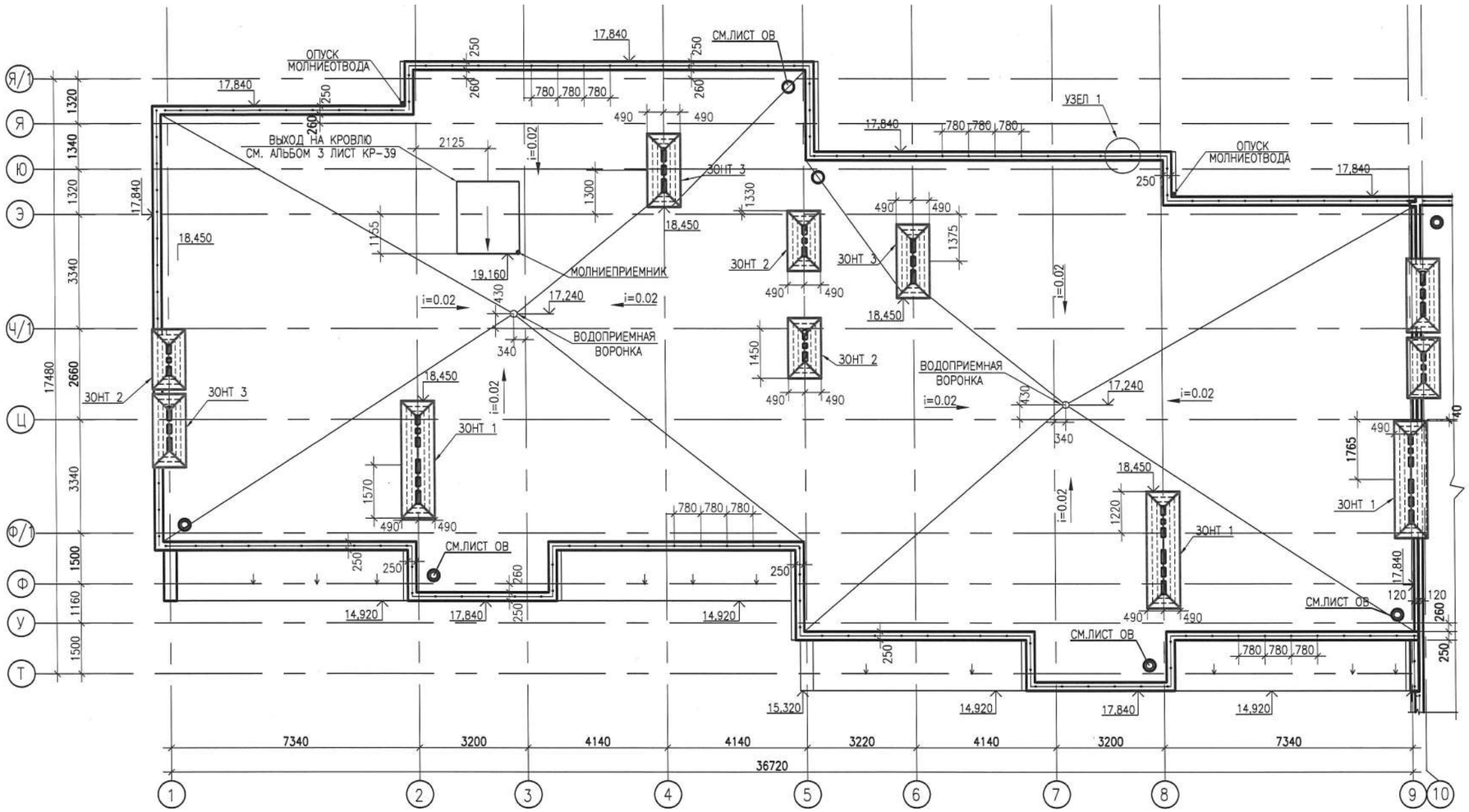

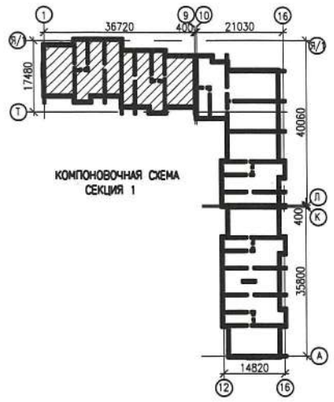

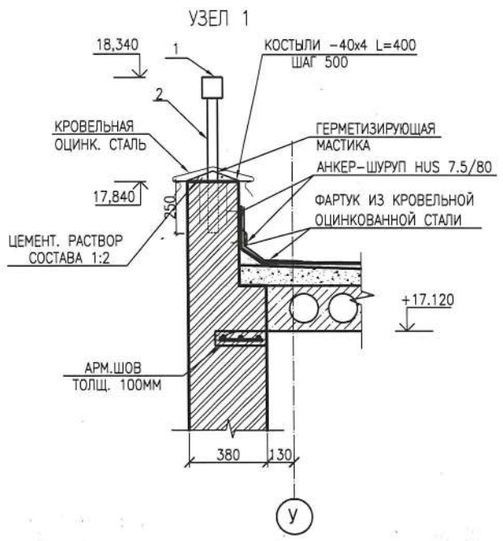

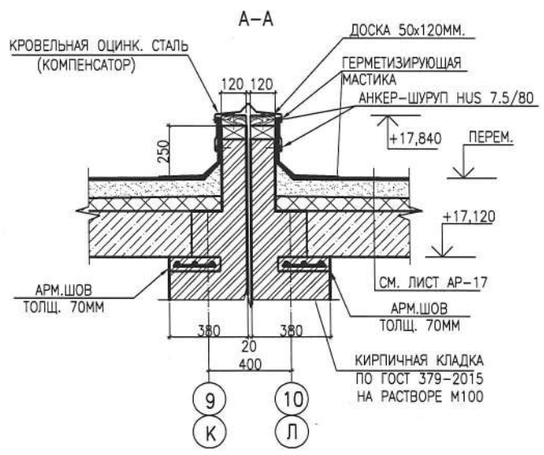

1. ПОЗ. 2 УСТАНАВЛИВАТЬ В ПРОСВЕРЛЕННЫЕ ОТВЕРСТИЯ ø60 мм НА КЛЕЯЩЕЙ МАСТИКЕ.
2. ПОВЕРХ ВЕНТИЛЯЦИОННЫХ ШАХТ УСТАНОВИТЬ ЗОНТЫ -ДЕФЛЕКТОРЫ СМ. ЛИСТЫ АР-30,31
3. МЕСТА УКЛАДКИ ЭЛЕКТРОКАБЕЛЯ ДЛЯ ОБОГРЕВА ВОДОСТОЧНОЙ ВОРОНКИ В ХОЛОДНОЕ ВРЕМЯ ГОДА.
4. МОЛНИЕЗАЩИТУ СМОТРИ РАЗДЕЛ ЭО
5. ДЕТАЛИ УСТАНОВКИ СТОЕК ТЕЛЕАНТЕНН СМ. ТД 2.160-4 В.2 УЗЕЛ 46.
6. ДАННЫЙ ЛИСТ СМОТРИ СОВМЕСТНО С ЛИСТОМ АР-19,20.

ИЗМ.	КОЛ.УЧ.	ЛИСТ	N-ДОК.	ПОДПИСЬ	ДАТА
РАЗРАБ.		АМАНГЕЛДЫ			
ПРОВЕРИЛ		СЕЛЬКИНА			
Н.КОНТР.		СЕЛЬКИНА			
ГИП		КОМАРОВА			

0138/20-АР

"СТРОИТЕЛЬСТВО КОМПЛЕКСА МНОГОКВАРТИРНЫХ ЖИЛЫХ ДОМОВ МКР 4 КВАРТАЛ 1,2 В ПДП АКЖАЙЫК г. УРАЛЬСК, ЗКО" ДОМ N8 (БЕЗ БЛАГОУСТРОЙСТВА И ИНЖЕНЕРНЫХ СЕТЕЙ).

90-КВ. ЖИЛОЙ ДОМ

СТАДИЯ	ЛИСТ	ЛИСТОВ
РП	18	

ПЛАН КРОВЛИ СЕКЦИЯ 1

ТОО ГАЗПРОМ ПРОЕКТ ЖШС

ФОРМАТ А2

ВЗАМ. ИНВ. N° | ПОДП. И ДАТА | ИНВ. N° ПОДЛ. 000000

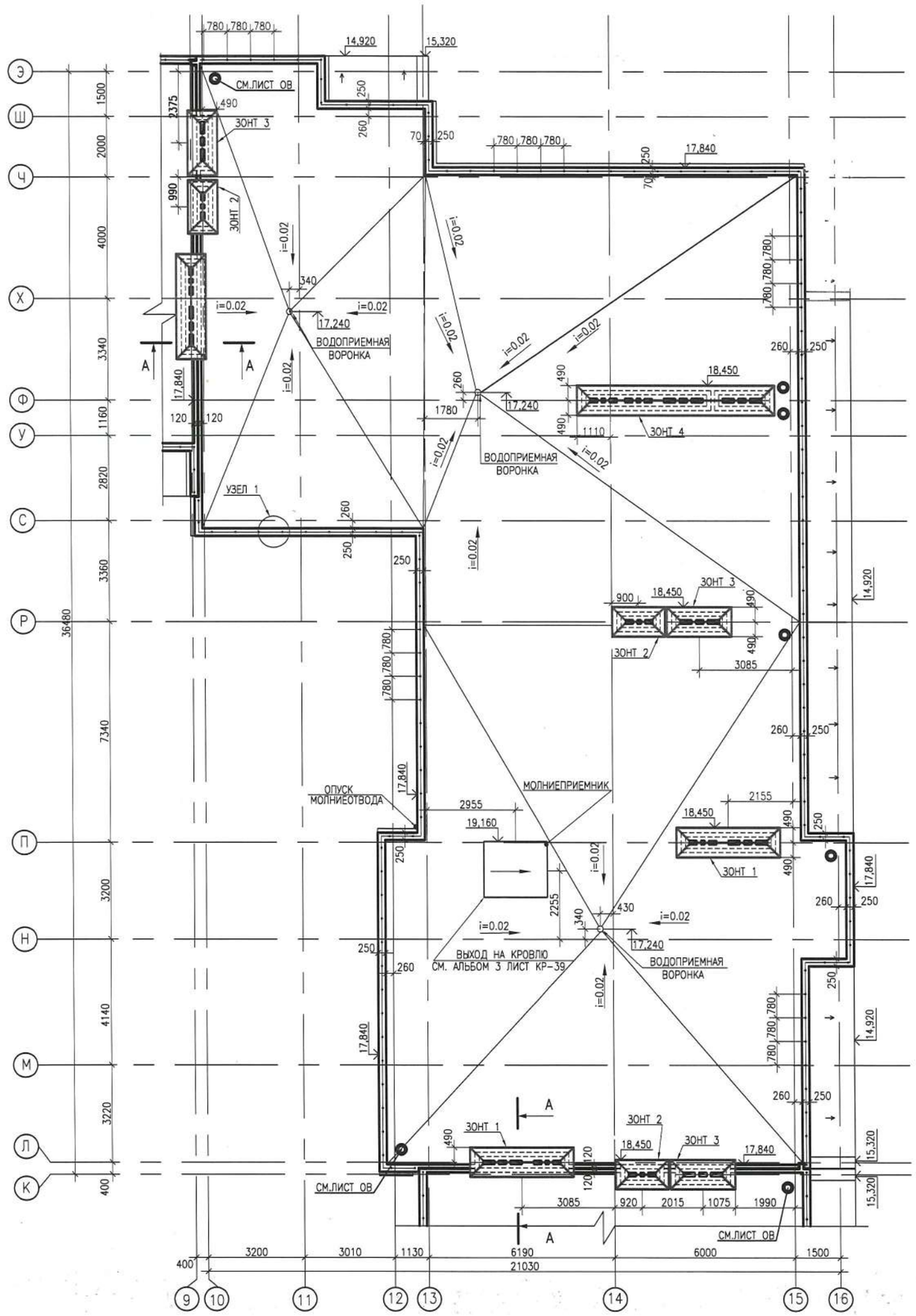

СПЕЦИФИКАЦИЯ

МАРКА ПОЗ.	ОБОЗНАЧЕНИЕ	НАИМЕНОВАНИЕ	КОЛ. ШТ.	МАССА ЕД. КГ	ПРИМЕЧАН.
		ОГРАЖДЕНИЕ НА КРОВЛЕ			
1	ГОСТ 8639-68	□ ТРУБА КВАДРАТНАЯ 60х3,5 П.М.	280,8	6,21	
2	ГОСТ 8639-68	□ТРУБА КВАДРАТНАЯ 40х3 L-0,69м ШТ	391	3,48	
		ВОДОПРИЕМНАЯ ВОРОНКА	7	117,1	
		КОЛПАК ВОДОПРИЕМНОЙ ВОРОНКИ	1		
	ГОСТ 19903-74*	ФЛАНЕЦ ⌀750х10	1	103,62	
	ТУ-400-2-424-88	ИЗОЛ. МАТ. "БУТЕРОЛ" $м^2$		12,64	
	ГОСТ 13489-79	ГЕРМЕТИК УТ-31 М.П.		0,60	
	"HILTI" АРТ.N 242866	АНКЕР-ШУРУП HUS 7.5/80	8		
	ГОСТ 14918-80*	ЛИСТ. СТАЛЬ 250х1100 б=6ММ	1	12,95	
	"HILTI" АРТ.N° 242866	ЗАБИВНОЙ АНКЕР HKD-S M8x30	8		
	ГОСТ 14918-80*	КРОВ. ОЦИНК. СТАЛЬ б=0,7ММ $м^2$	475,6		

1. ДАННЫЙ ЛИСТ СМОТРЕТЬ С ЛИСТАМИ АР-18,20

ИЗМ.	КОЛ.УЧ.	ЛИСТ	N-ДОК.	ПОДПИСЬ	ДАТА
РАЗРАБ.		АМАНГЕЛДЫ			
ПРОВЕРИЛ		СЕЛЬКИНА			
Н.КОНТР.		СЕЛЬКИНА			
ГИП		КОМАРОВА			

0138/20-АР

"СТРОИТЕЛЬСТВО КОМПЛЕКСА МНОГОКВАРТИРНЫХ ЖИЛЫХ ДОМОВ МКР 4 КВАРТАЛ 1,2 В ПДП АЮЖАЙЫК г. УРАЛЬСК, ЗКО" ДОМ N8 (БЕЗ БЛАГОУСТРОЙСТВА И ИНЖЕНЕРНЫХ СЕТЕЙ).

90-КВ. ЖИЛОЙ ДОМ

СТАДИЯ	ЛИСТ	ЛИСТОВ
РП	19	

ПЛАН КРОВЛИ СЕКЦИИ 2

ТОО ГАЗПРОМ ПРОЕКТ ЖШС

ФОРМАТ А2

ВЗАМ. ИНВ. N° | ПОДП. И ДАТА | ИНВ. N° ПОДЛ. 000000

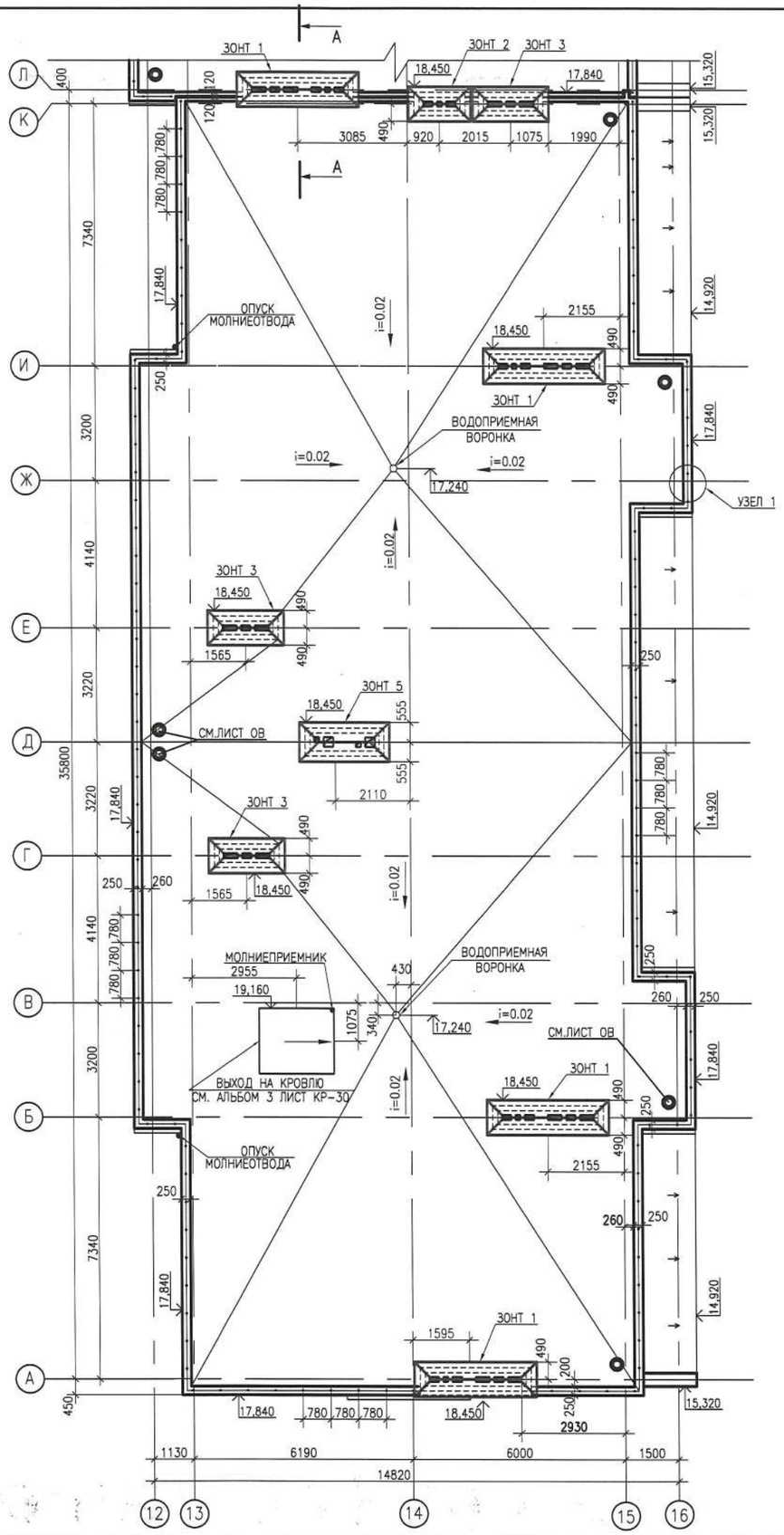

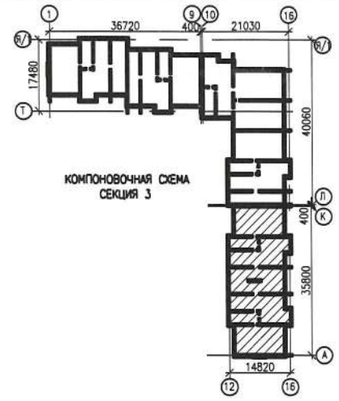

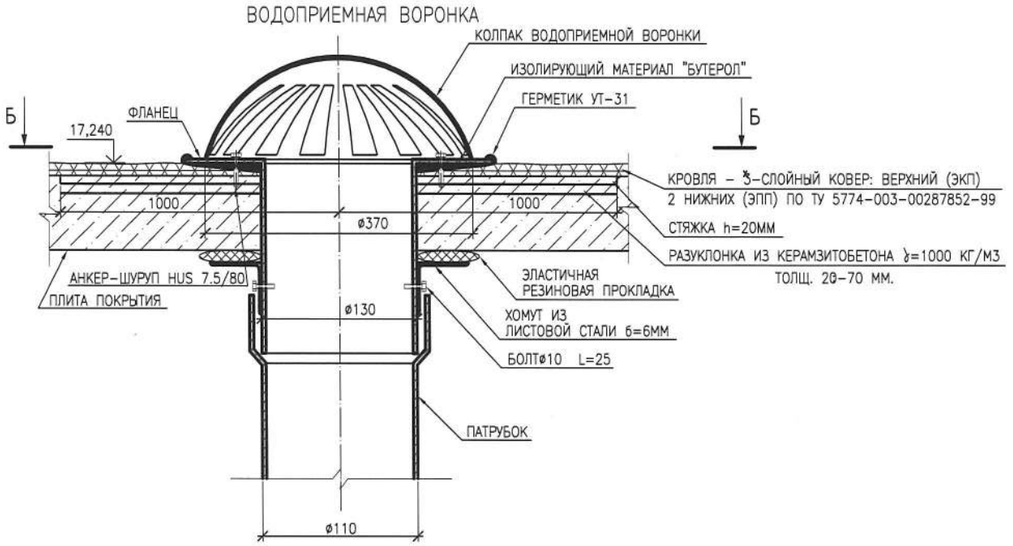

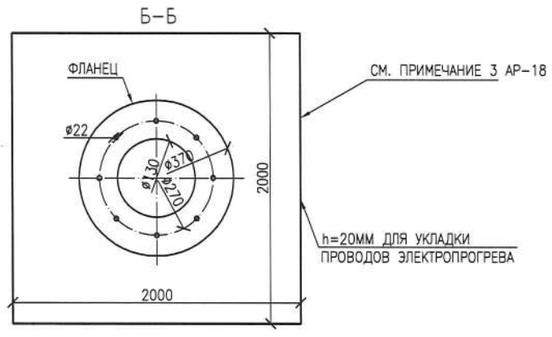

1. ДАННЫЙ ЛИСТ СМОТРЕТЬ С ЛИСТАМИ АР-18,19

ИЗМ.	КОЛ.УЧ.	ЛИСТ	N-ДОК.	ПОДПИСЬ	ДАТА	0138/20-АР		
						"СТРОИТЕЛЬСТВО КОМПЛЕКСА МНОГОКВАРТИРНЫХ ЖИЛЫХ ДОМОВ МКР 4 КВАРТАЛ 1,2 В ПДП АКЖАЙЫК г. УРАЛЬСК, ЗКО" ДОМ N8 (БЕЗ БЛАГОУСТРОЙСТВА И ИНЖЕНЕРНЫХ СЕТЕЙ).		
РАЗРАБ.		АМАНГЕЛДЫ			08.21	90-КВ. ЖИЛОЙ ДОМ	СТАДИЯ	ЛИСТ	ЛИСТОВ
ПРОВЕРИЛ		СЕЛЬКИНА			08.21		РП	20	
Н.КОНТР.		СЕЛЬКИНА			08.21				
ГИП		КОМАРОВА			08.21	ПЛАН КРОВЛИ СЕКЦИИ 3	ТОО ГАЗПРОМ ПРОЕКТ ЖШС		

ФОРМАТ А2

ВЗАМ. ИНВ. N° | ПОДП. И ДАТА | ИНВ. N° ПОДЛ. 000000

ПЛАН КОНСТРУКЦИЙ КРОВЛИ ЛОДЖИЙ

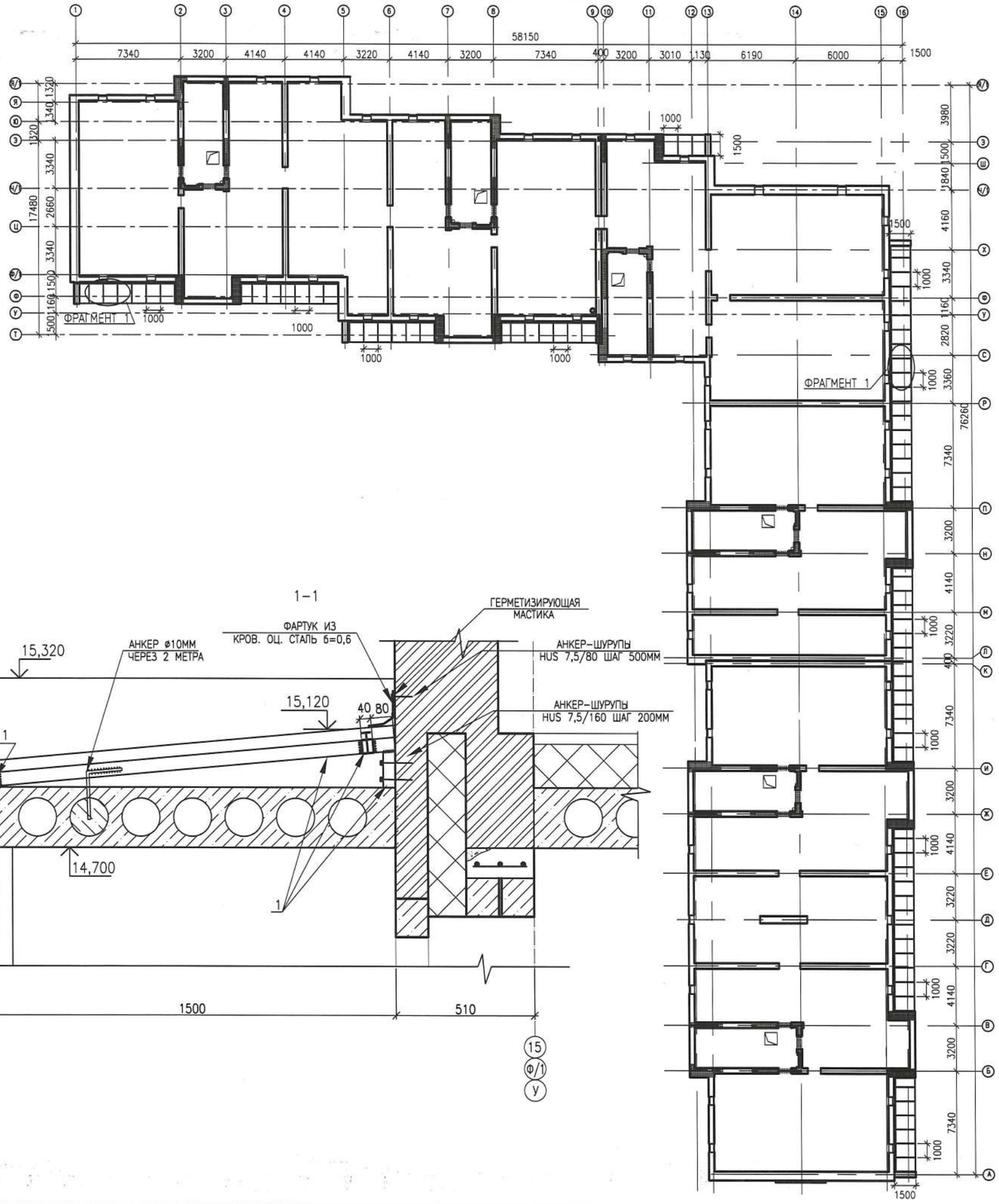

СПЕЦИФИКАЦИЯ

МАРКА ПОЗ.	ОБОЗНАЧЕНИЕ	НАИМЕНОВАНИЕ	КОЛ. ШТ	МАССА ЕД.КГ	ПРИМЕЧ.
1	ГОСТ 8639-82	□40х40х4 П.М.	330	4.30	1419
	ГОСТ 24045-94	НС44-1000-0.7 $М^2$	141		
	ГОСТ 14918-80*	ОЦИНКОВАННАЯ СТАЛЬ б=0,6 $М^2$	92		
	КАТАЛОГ "HILTI"	АНКЕР-ШУРУПЫ HUS 7,5/80	169		
	КАТАЛОГ "HILTI"	АНКЕР-ШУРУПЫ HUS 7,5/160	178		
	ГОСТ 34028-2016	ø10 А400 L=350мм	41	0.22	9.02

ФРАГМЕНТ 1

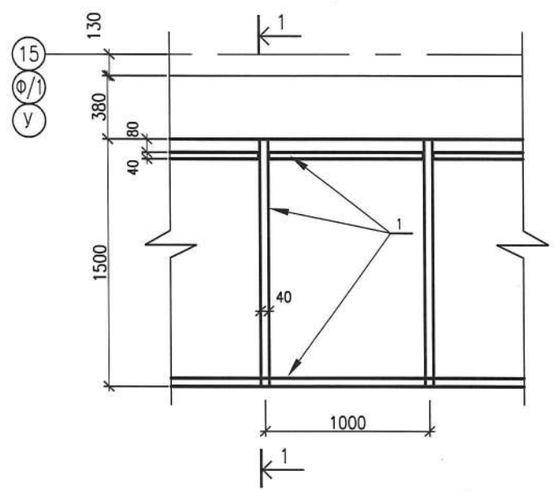

1-1

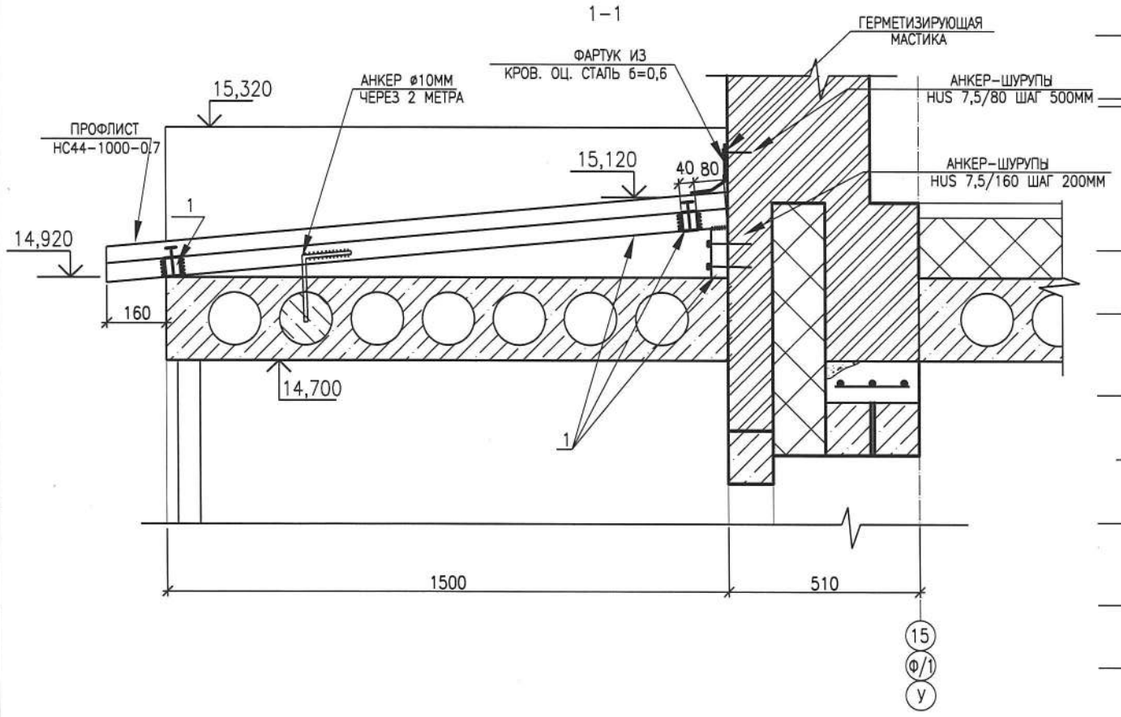

1. ВСЕ МЕТАЛЛОКОНСТРУКЦИИ СОЕДИНЯТЬ ЭЛЕКТРОДУГОВОЙ СВАРКОЙ ПО ГОСТ 5264-80* ЭЛЕКТРОДАМИ Э-42 ГОСТ 91-67-75*
   ВЫСОТУ СВАРНЫХ ШВОВ ПРИНЯТЬ ПО НАИМЕНЬШЕЙ ТОЛЩИНЕ СВАРИВАЕМЫХ ЭЛЕМЕНТОВ, НО НЕ МЕНЕЕ Hшв.=5ММ
2. АНТИКОРРОЗИЙНУЮ ЗАЩИТУ ВСЕХ МЕТАЛЛИЧЕСКИХ ЭЛЕМЕНТОВ ПРОИЗВОДИТЬ ЭМАЛЬЮ ПФ-115 ГОСТ 6465-76 ЗА 2 РАЗА ПО ГРУНТОВКЕ ГФ 021 ГОСТ 25129-82
3. СВАРИВАЕМЫЕ ЭЛЕМЕНТЫ ДОЛЖНЫ БЫТЬ ОЧИЩЕНЫ ОТ ГРЯЗИ И РЖАВЧИНЫ.

0138/20-АР

"СТРОИТЕЛЬСТВО КОМПЛЕКСА МНОГОКВАРТИРНЫХ ЖИЛЫХ ДОМОВ МКР 4 КВАРТАЛ 1,2 В ПДП АКЖАЙЫК г. УРАЛЬСК, ЗКО" ДОМ N8 (БЕЗ БЛАГОУСТРОЙСТВА И ИНЖЕНЕРНЫХ СЕТЕЙ).

ИЗМ.	КОЛ.УЧ	ЛИСТ	N°ДОК	ПОДП.	ДАТА
РАЗРАБ.		КЕРЕЕВА			
ПРОВЕРИЛ.		СЕЛЬКИНА			
Н. КОНТР.		СЕЛЬКИНА			
ГИП		КОМАРОВА			

90-КВ. ЖИЛОЙ ДОМ

СТАДИЯ	ЛИСТ	ЛИСТОВ
РП	21	

ПЛАН КОНСТРУКЦИИ КРОВЛИ ЛОДЖИЙ

ТОО ГАЗПРОМ ПРОЕКТ ЖШС

Формат А2

ВЗАМ. ИНВ. N° | ПОДП. И ДАТА | ИНВ. N° ПОДЛ. 000000

СЕТКА С1

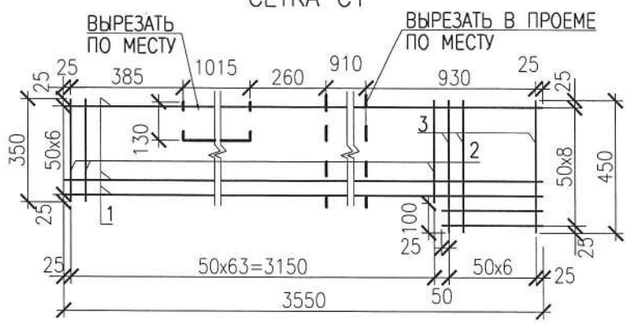

СЕТКА С2

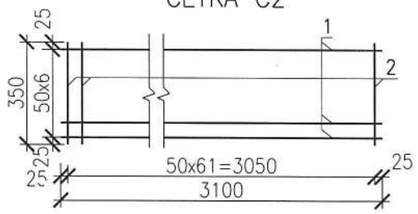

СЕТКА С3

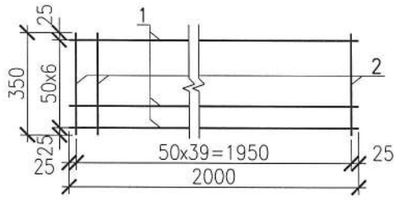

СЕТКА С4

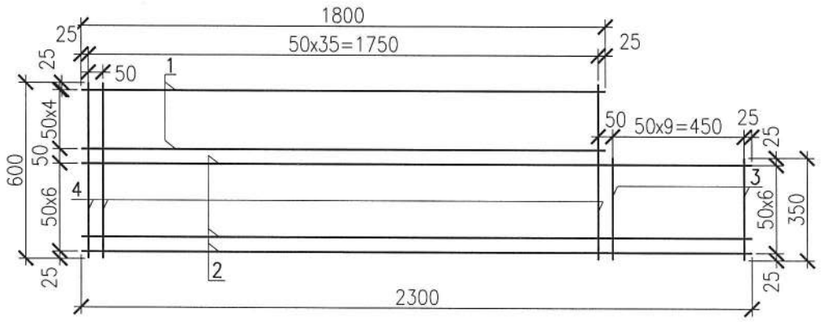

СЕТКА С5

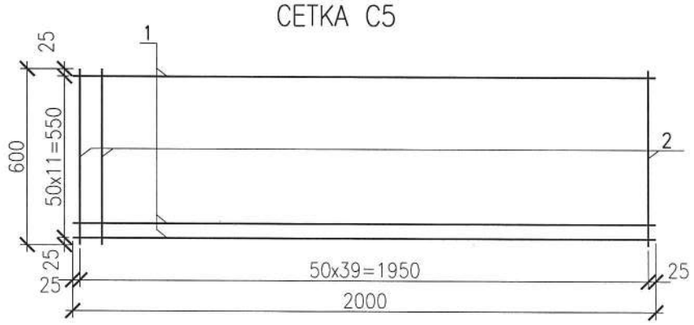

РАСПОЛОЖЕНИЕ АРМАТУРНЫХ СЕТОК С1÷С5 СМ, НА КЛАДОЧНЫХ ПЛАНАХ ЭТАЖЕЙ Л. АР9...17.

СПЕЦИФИКАЦИЯ

МАРКА ПОЗ.	ОБОЗНАЧЕНИЕ	НАИМЕНОВАНИЕ	КОЛ.	МАССА ЕД.КГ	ПРИМЕЧ.
		СЕТКА С1	240	4.51	
1	ГОСТ 6727-80*	ø4Вр-1 L=3550	7	0,33	2.31
2	ГОСТ 6727-80*	ø4Вр-1 L=350	64	0.03	1.92
3	ГОСТ 6727-80*	ø4Вр-1 L=450	7	0.04	0.28
		СЕТКА С2	76	9.79	
1	ГОСТ 34028-2016	ø6 А240 L=3100	7	0.69	4.83
2	ГОСТ 34028-2016	ø6 А240 L=350	62	0.08	4.96
		СЕТКА С3	140	2.46	
1	ГОСТ 34028-2016	ø4Вр-1 L=2000	7	0.18	1.26
2	ГОСТ 34028-2016	ø4Вр-1 L=350	40	0.03	1.2
		СЕТКА С4	200	4.78	
1	ГОСТ 6727-80*	ø4Вр-1 L=1800	5	0.17	0.85
2	ГОСТ 6727-80*	ø4Вр-1 L=2300	7	0.21	1.47
3	ГОСТ 6727-80*	ø4Вр-1 L=350	10	0.03	0.30
4	ГОСТ 6727-80*	ø4Вр-1 L=600	36	0.06	2.16
		СЕТКА С5	440	4,56	
1	ГОСТ 6727-80*	ø4Вр-1 L=2000	12	0.18	2.16
2	ГОСТ 6727-80*	ø4Вр-1 L=600	40	0.06	2.40

ОБОЗНАЧЕНИЕ	НАИМЕНОВАНИЕ	КОЛ-ВО НА ЭТАЖ					ВСЕГО	МАССА ЕД.КГ	ПРИМЕЧ.
		1	2	3	4	5			
	С1	48	48	48	48	48	240	4.51	
	С2	19	19	19	19	–	76	9.79	
	С3	28	28	28	28	28	140	2.46	
	С4	40	40	40	40	40	200	4,78	
	С5	88	88	88	88	88	440	4,56	

ИЗМ.	КОЛ.УЧ.	ЛИСТ	N-ДОК.	ПОДПИСЬ	ДАТА
РАЗРАБ.		ПОДЛИПАЛИНА			08.20
ПРОВЕРИЛ		КОМАРОВА			08.20
Н.КОНТР.		СЕЛЬКИНА			08.20
ГИП		КОМАРОВА			08.20

0138/20-АР

"СТРОИТЕЛЬСТВО КОМПЛЕКСА МНОГОКВАРТИРНЫХ ЖИЛЫХ ДОМОВ МКР 4 КВАРТАЛ 1,2 В ПДП АКЖАЙЫК г. УРАЛЬСК, ЗКО" ДОМ N8 (БЕЗ БЛАГОУСТРОЙСТВА И ИНЖЕНЕРНЫХ СЕТЕЙ).

90-КВ. ЖИЛОЙ ДОМ

СТАДИЯ	ЛИСТ	ЛИСТОВ
РП	22	

АРМАТУРНЫЕ СЕТКИ С1÷С5. СПЕЦИФИКАЦИЯ.

ТОО ГАЗПРОМ ПРОЕКТ ЖШС

ФОРМАТ А3

ВЗАМ. ИНВ. N° | ПОДП. И ДАТА | ИНВ. N° ПОДЛ. 000000

РАЗРЕЗ 1-1

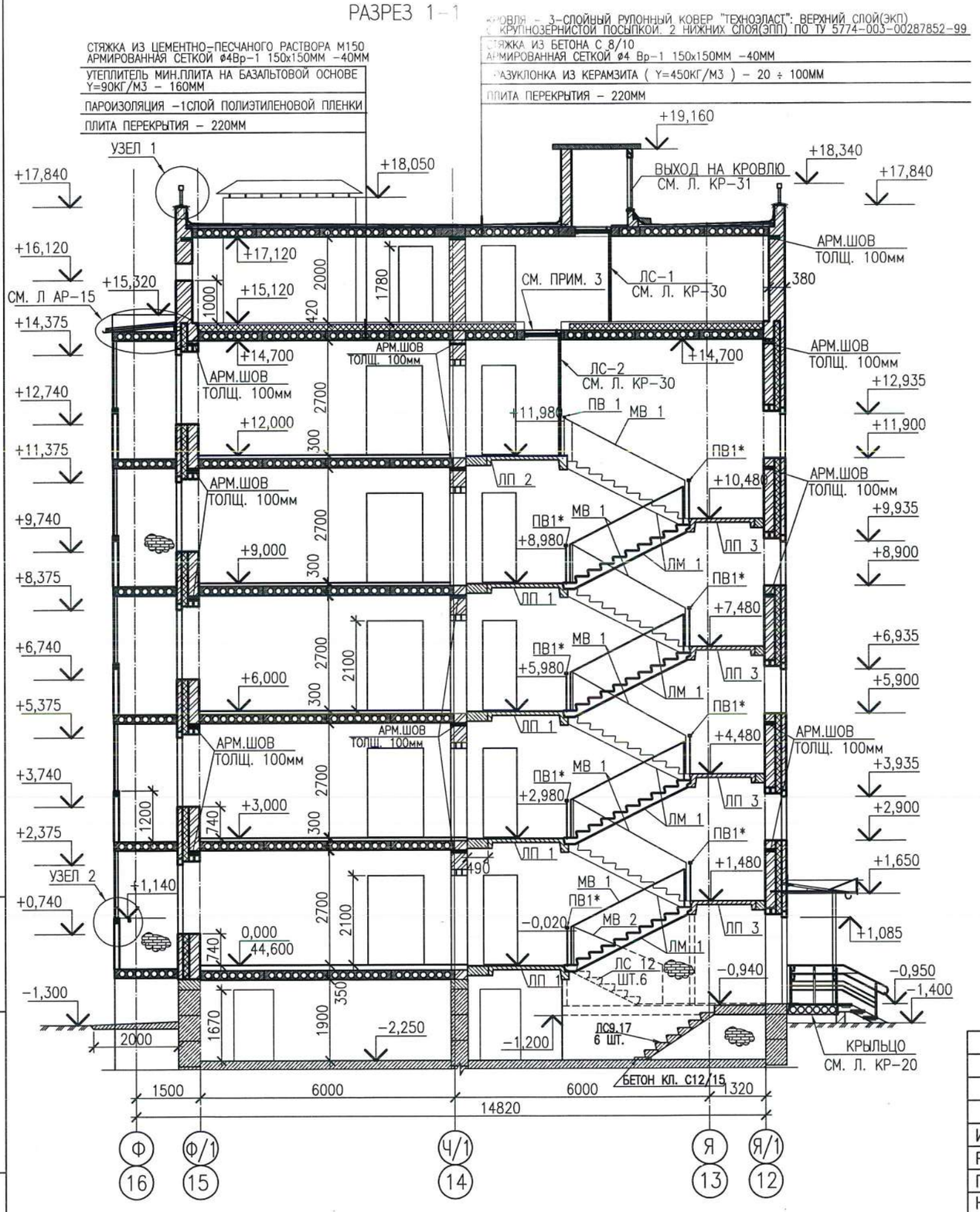

ФРАГМЕНТ РАЗРЕЗА 1-1 В ОСЯХ Н-П (ТЕХПОДПОЛЬЕ)

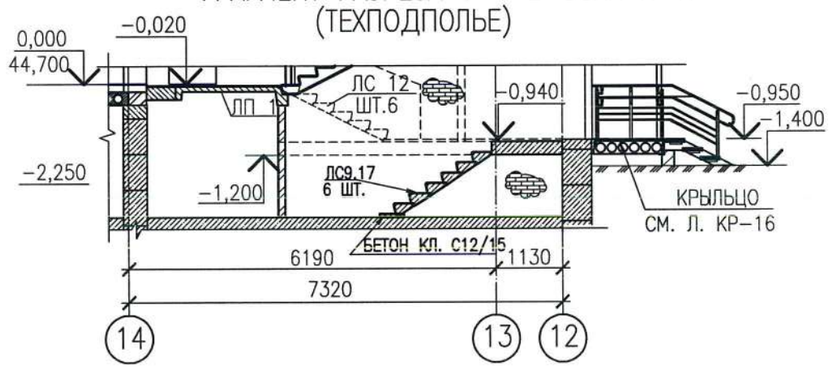

1. ДАННЫЙ ЛИСТ СМОТРЕТЬ СОВМЕСТНО С ЛИСТАМИ АР-6...20, КР- 10-1, КР- 10-2
2. УЗЛЫ И АРМИРОВАННЫЙ ШОВ СМ. ЛИСТ АР-25
3. ПРОТИВОПОЖАРНЫЙ ЛЮК II ТИПА СМ. ЛИСТ КР-38.
4. СПЕЦИФИКАЦИЯ НА Ж/Б И МЕТАЛЛИЧЕСКИЕ ЭЛЕМЕНТЫ ЛЕСТНИЦ ДАНА НА ЛИСТЕ КР- 10-1

ВЗАМ. ИНВ. N°

ПОДП. И ДАТА

ИНВ. N° ПОДЛ.

ИЗМ.	КОЛ.УЧ.	ЛИСТ	N°ДОК.	ПОДП.	ДАТА
РАЗРАБ.		КЕРЕЕВА			14.12.20
ПРОВЕР.		СЕЛЬКИНА			14.12.20
Н. КОНТР.		СЕЛЬКИНА			
ГИП		КОМАРОВА			14.12.20

0138/20-АР

"СТРОИТЕЛЬСТВО КОМПЛЕКСА МНОГОКВАРТИРНЫХ ЖИЛЫХ ДОМОВ МКР 4 КВАРТАЛ 1,2 В ПДП АКЖАЙЫК г. УРАЛЬСК, ЗКО" ДОМ N8 (БЕЗ БЛАГОУСТРОЙСТВА И ИНЖЕНЕРНЫХ СЕТЕЙ).

90-КВ. ЖИЛОЙ ДОМ

СТАДИЯ	ЛИСТ	ЛИСТОВ
РП	23	

РАЗРЕЗ 1-1.

ТОО ГАЗПРОМ ПРОЕКТ ЖШС

ФОРМАТ А3

РАЗРЕЗ 2-2

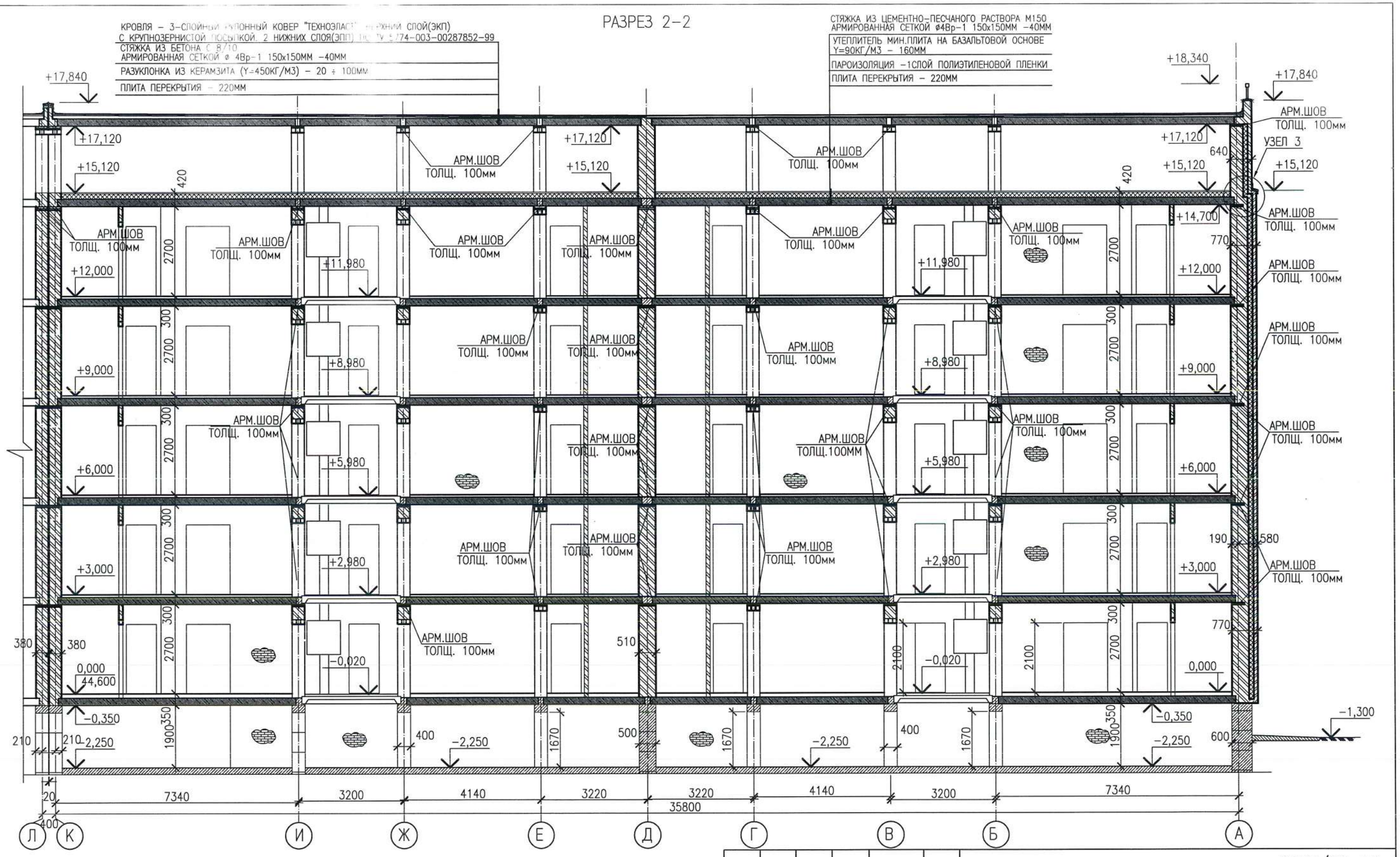

ИЗМ.	КОЛ.УЧ.	ЛИСТ	N°ДОК.	ПОДП.	ДАТА
РАЗРАБ.		КЕРЕЕВА			11.2020
ПРОВЕР.		СЕЛЬКИНА			
Н. КОНТР.		СЕЛЬКИНА			11.2020
ГИП		КОМАРОВА			

0138/20-АР

"СТРОИТЕЛЬСТВО КОМПЛЕКСА МНОГОКВАРТИРНЫХ ЖИЛЫХ ДОМОВ МКР 4 КВАРТАЛ 1,2 В ПДП АКЖАЙЫК г. УРАЛЬСК, ЗКО" ДОМ N8 (БЕЗ БЛАГОУСТРОЙСТВА И ИНЖЕНЕРНЫХ СЕТЕЙ).

90-КВ. ЖИЛОЙ ДОМ

СТАДИЯ	ЛИСТ	ЛИСТОВ
РП	24	

РАЗРЕЗ 2-2

ТОО ГАЗПРОМ ПРОЕКТ ЖШС

ФОРМАТ А3

ВЗАМ. ИНВ. N°

ПОДП. И ДАТА

ИНВ. N° ПОДЛ.

УЗЕЛ 1

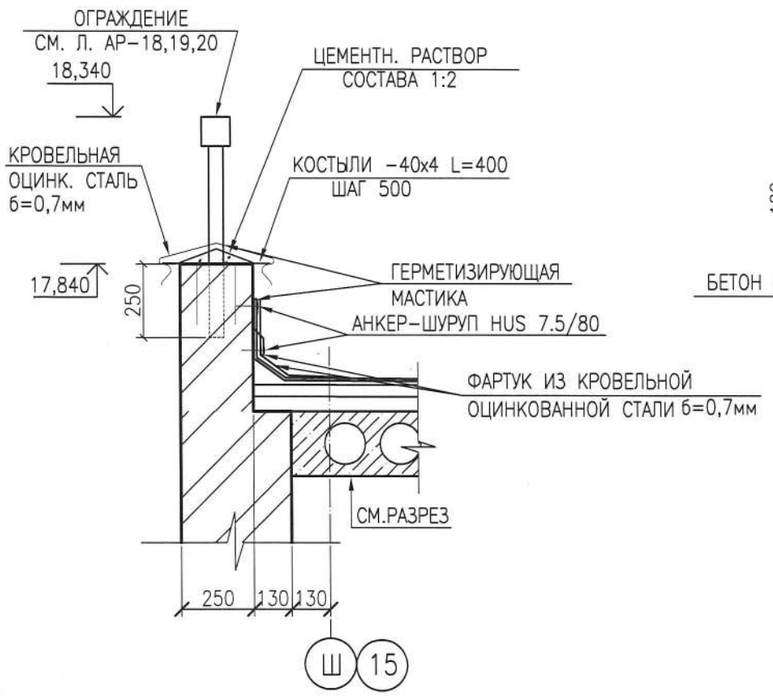

УЗЕЛ 2 (А-А)

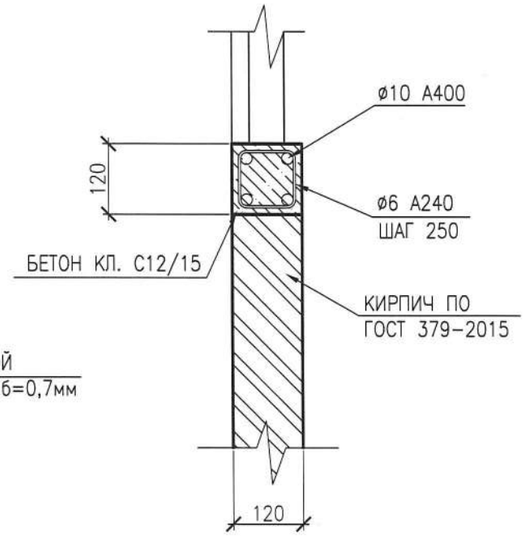

СПЕЦИФИКАЦИЯ

МАРКА ПОЗ.	ОБОЗНАЧЕНИЕ	НАИМЕНОВАНИЕ	КОЛ. ШТ	МАССА ЕД.КГ	ПРИМЕЧ.
		АРМИРОВАННЫЙ ШОВ			
1	ГОСТ 34028-2016	ø 10 А400 ПМ.	13812	0,617	8522
2	ГОСТ 34028-2016	ø 6 А240 L=350мм	9672	0,08	773,76
		ø 6 А240 L=220мм	5520	0,05	276,0
		БЕТОН КЛ. С12/15 $м^3$	139		
		КРЕПЛЕНИЕ ОГРАЖДЕНИЙ ЛОДЖИЙ			
	ГОСТ 34028-2016	ø 10 А400 ПМ.	1875	0,617	1156,88
	ГОСТ 34028-2016	ø 6 А240 L=500мм	1875	0,11	206,25
		БЕТОН КЛ. С12/15 $м^3$	5,3		

КРЕПЛЕНИЕ ОГРАЖДЕНИЯ ЛОДЖИЙ

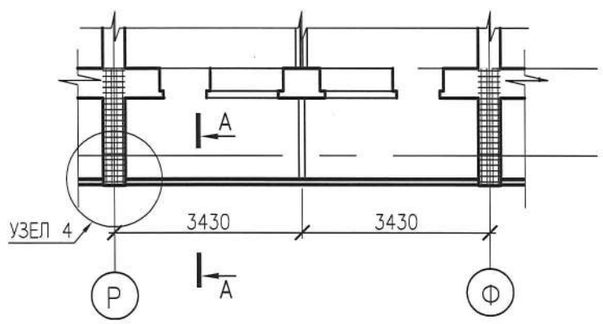

УЗЕЛ 4

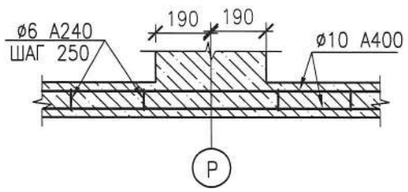

УЗЕЛ 3

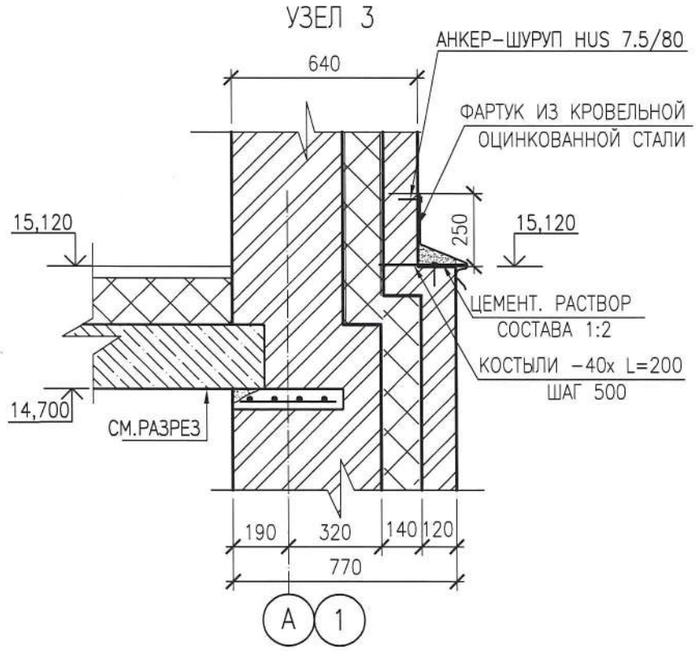

АРМИРОВАННЫЙ ШОВ

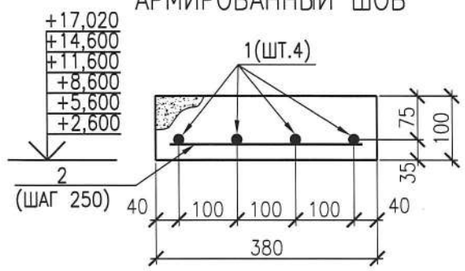

АРМИРОВАННЫЙ ШОВ

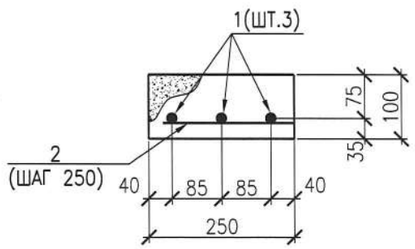

ИЗМ.	КОЛ.УЧ.	ЛИСТ	N°ДОК.	ПОДП.	ДАТА
РАЗРАБ.		КЕРЕЕВА			11.2020
ПРОВЕР.		КОМАРОВА			
Н. КОНТР.		БАТЫРШИНОВ			
ГИП		КОМАРОВА			11.20

0138/20-АР

"СТРОИТЕЛЬСТВО КОМПЛЕКСА МНОГОКВАРТИРНЫХ ЖИЛЫХ ДОМОВ МКР 4 КВАРТАЛ 1,2 В ПДП АКЖАЙЫК г. УРАЛЬСК, ЗКО" ДОМ N8 (БЕЗ БЛАГОУСТРОЙСТВА И ИНЖЕНЕРНЫХ СЕТЕЙ).

90-КВ. ЖИЛОЙ ДОМ

СТАДИЯ	ЛИСТ	ЛИСТОВ
РП	25	

АРМИРОВАННЫЙ ШОВ.
КРЕПЛЕНИЕ ОГРАЖДЕНИЯ ЛОДЖИЙ

ТОО ГАЗПРОМ ПРОЕКТ ЖШС

ФОРМАТ А3

ВЗАМ. ИНВ. N°
ПОДП. И ДАТА
ИНВ. N° ПОДЛ.

Схема устройства внутренних кирпичных перегородок

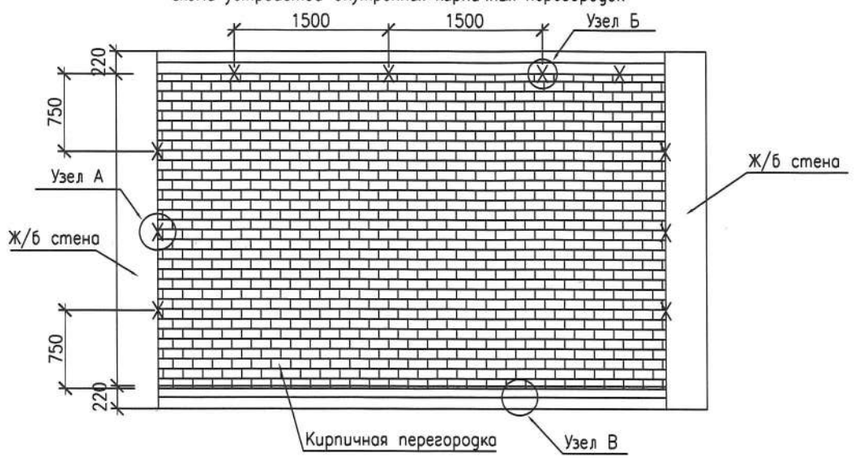

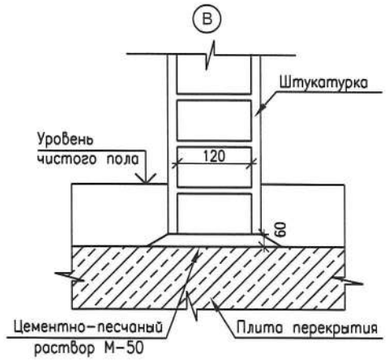

1-1

Спецификация элементов крепления кирпичных перегородок

Марка. поз	Обозначение	Наименование	Кол-во	Масса ед.кг	Приме-чание
		Металлическое изделие ММ-1			
ММ-1	ГОСТ 19903-2015	-3х80 L=295 ММ	3265	0.56	1828.4кг
		Каркас плоский К-1	3705	0.15	555.75кг
1	ГОСТ 6727-80	Ø3Вр-I L=105 ММ	10	0.005	0.05
2	ГОСТ 6727-80	Ø3Вр-I L=1000 ММ	2	0.052	0.10

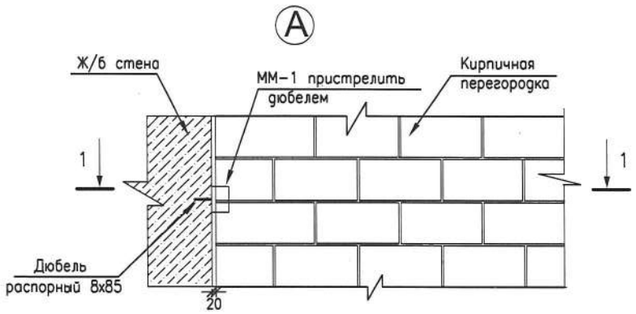

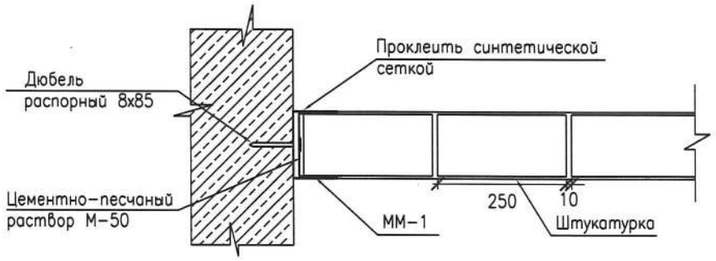

2-2

ММ-1

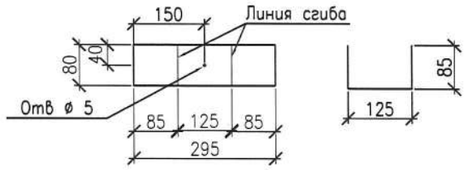

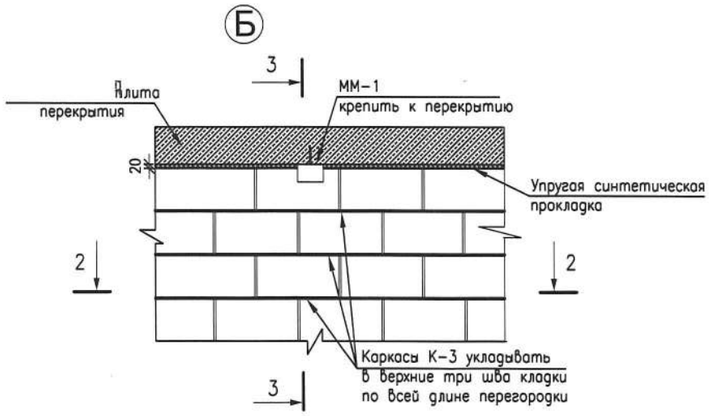

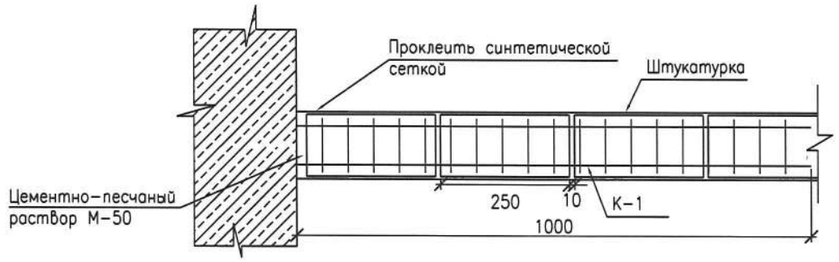

Каркас плоский К-1

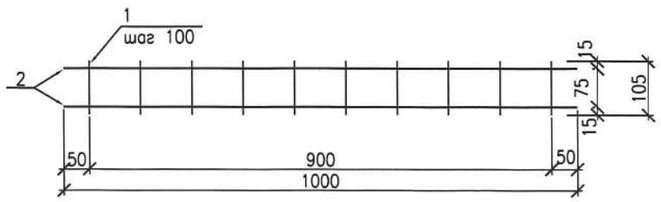

3-3

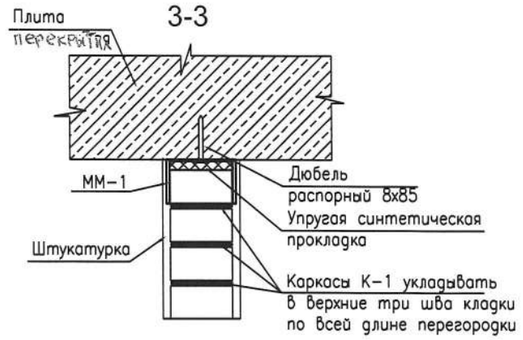

1. КАРКАСЫ К-1 УКЛАДЫВАТЬ В ВЕРХНИЕ ТРИ РЯДА КЛАДКИ НА ВСЮ ДЛИННУ
2. ДЕТАЛЬ ММ-1 ПРИСТРЕЛИВАТЬ ДЮБЕЛЕМ К СТЕНЕ И ПЕРЕКРЫТИЮ

						0138/20-АР		
						"СТРОИТЕЛЬСТВО КОМПЛЕКСА МНОГОКВАРТИРНЫХ ЖИЛЫХ ДОМОВ МКР 4 КВАРТАЛ 1,2 В ПДП АЮЖАЙЫК г. УРАЛЬСК, ЗКО" ДОМ N8 (БЕЗ БЛАГОУСТРОЙСТВА И ИНЖЕНЕРНЫХ СЕТЕЙ).		
ИЗМ.	КОЛ.УЧ	ЛИСТ	N ДОК.	ПОДП.	ДАТА			
РАЗРАБ.		КЕРЕЕВА				90-КВ. ЖИЛОЙ ДОМ	СТАДИЯ	ЛИСТ	ЛИСТОВ
ПРОВЕРИЛ.		СЕЛЬКИНА					РП	26	
Н. КОНТР.		СЕЛЬКИНА							
ГИП		КОМАРОВА				УЗЛЫ КРЕПЛЕНИЯ КИРПИЧНЫХ ПЕРЕГОРОДОК	ТОО ГАЗПРОМ ПРОЕКТ		

Формат А2

ВЗАМ. ИНВ. N | ПОДП. И ДАТА | ПОДП. | ИНВ. N ПОДЛ. 000000

Схема устройства внутренних газобетонных перегородок

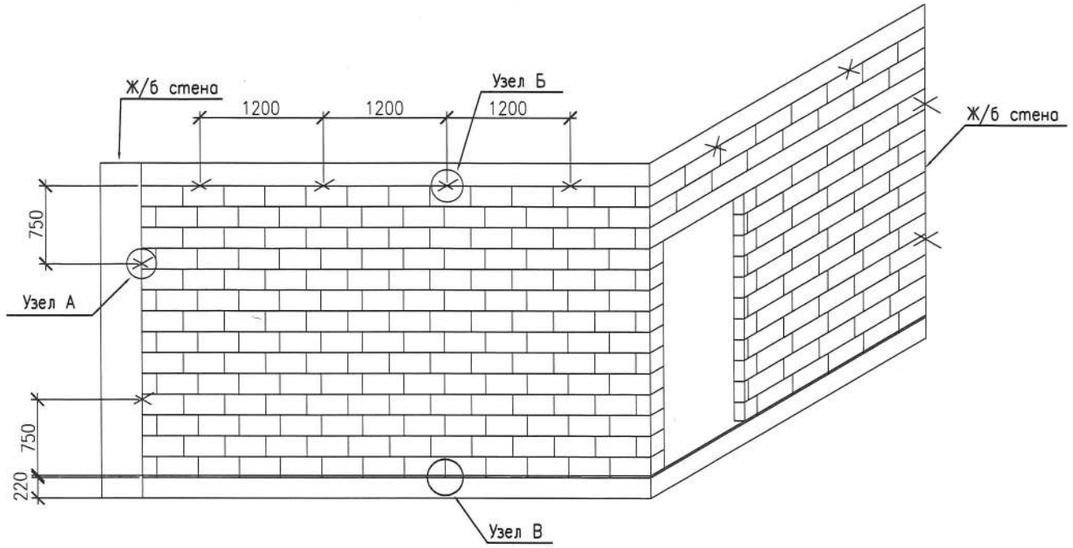

Спецификация элементов крепления газобетонных перегородок

Марка. поз.	Обозначение	Наименование	Кол-во	Масса ед.кг	Приме-чание
	Металическое изделие ММ-2				
ММ-2	ГОСТ 19903-2015	-3х80 L=275 ММ	1775	0,52	923кг

1-1

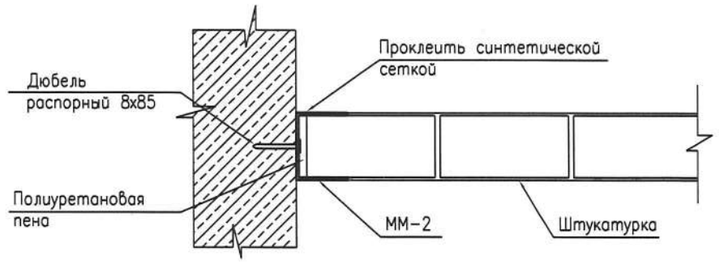

А

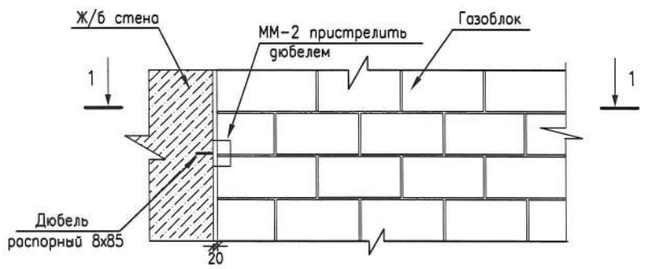

В

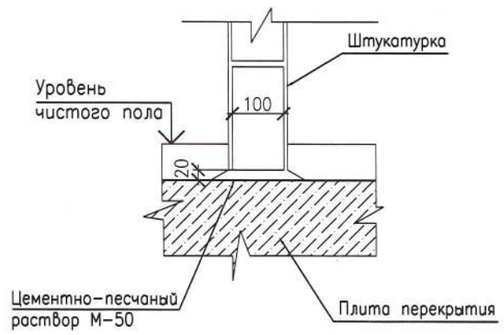

2-2

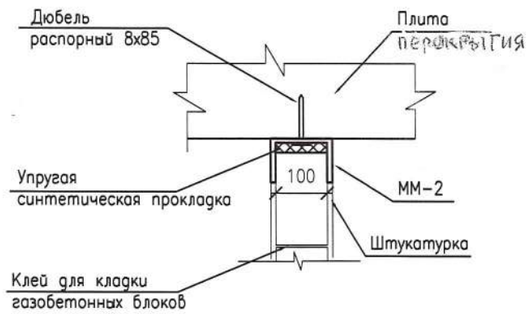

Б

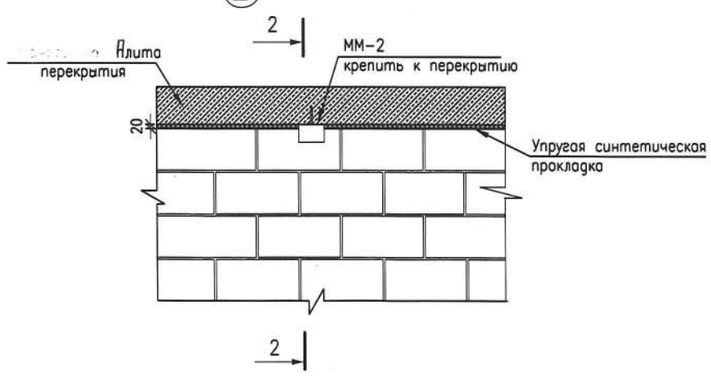

ММ-2

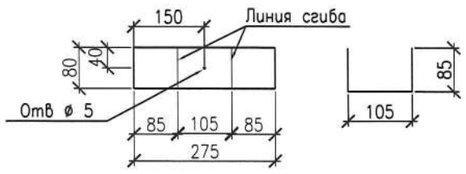

1. КЛАДКУ ПЕРЕГОРОДОК ВЕСТИ ИЗ ГАЗОБЕТОННЫХ БЛОКОВ НА КЛЕЕВОМ РАСТВОРЕ
2. ТОЛЩИНА КЛЕЕВОГО ШВА 2-3мм
3. ДЕТАЛЬ ММ-2 ПРИСТРЕЛИВАТЬ ДЮБЕЛЕМ К СТЕНЕ И ПЕРЕКРЫТИЮ

ИЗМ.	КОЛ.УЧ	ЛИСТ	N°ДОК.	ПОДП.	ДАТА
РАЗРАБ.		КЕРЕЕВА			
ПРОВЕРИЛ.		СЕЛЬКИНА			
Н. КОНТР.		СЕЛЬКИНА			
ГИП		КОМАРОВА			

0138/20-АР

"СТРОИТЕЛЬСТВО КОМПЛЕКСА МНОГОКВАРТИРНЫХ ЖИЛЫХ ДОМОВ МКР 4 КВАРТАЛ 1,2 В ПДП АКЖАЙЫК г. УРАЛЬСК, ЗКО" ДОМ N8 (БЕЗ БЛАГОУСТРОЙСТВА И ИНЖЕНЕРНЫХ СЕТЕЙ).

90-КВ. ЖИЛОЙ ДОМ

СТАДИЯ	ЛИСТ	ЛИСТОВ
РП	27	

УЗЛЫ КРЕПЛЕНИЯ ПЕРЕГОРОДОК ИЗ ГАЗОБЛОКА

ТОО ГАЗПРОМ ПРОЕКТ

Формат А3

ВЗАМ. ИНВ. N° | ПОДП. И ДАТА | ИНВ. N° ПОДЛ. 000000

ПРОДУХ ОБП-1, (ОБП-2)

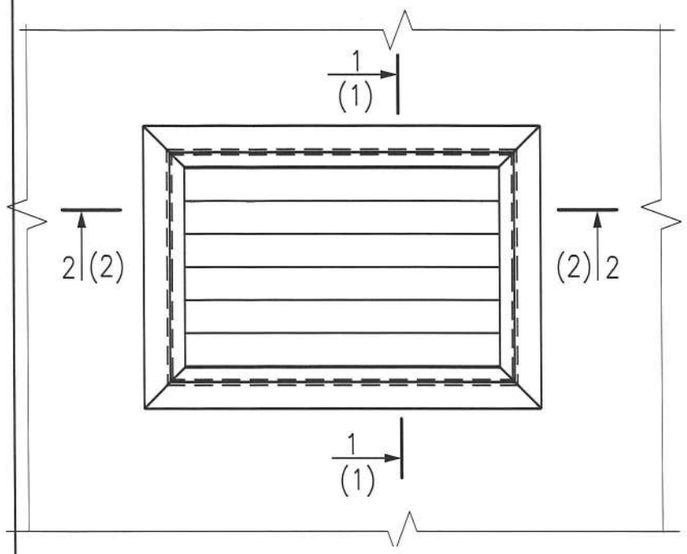

1-1

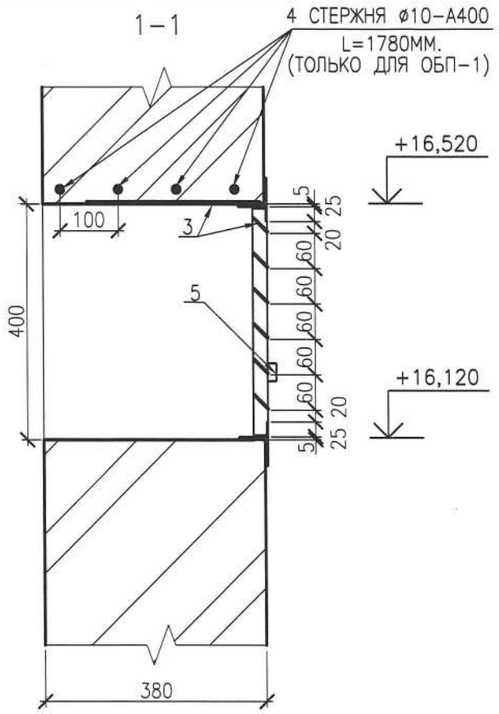

СПЕЦИФИКАЦИЯ

МАРКА ПОЗ.	ОБОЗНАЧЕНИЕ	НАИМЕНОВАНИЕ	КОЛ. ШТ.	МАССА ЕД.КГ	ПРИМЕЧАНИЕ
		ОБП-1, (ОБП-2)	45/(33)		
		МР-1		7,82	
1	ГОСТ 8509-93	∠ 45х5 П.М.	2,32	3,370	7,82
		МДР-1		7,13	
2	ГОСТ 8509-93	∠ 25х4 П.М.	1,96	1,46	2,86
3	ГОСТ 19903-74	– 4х36 П.М.	3,84	1,13	4,27
4		НАВЕСЫ	2		
5	ГОСТ 5090-86	ЗАВЕРТКА 3Р4	1		
	ГОСТ 34028-2016	ø 10 А400 L=1780ММ	4	1,098	4,39

2-2

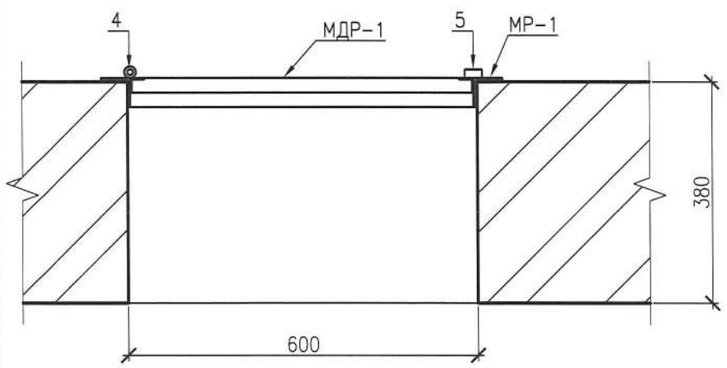

МДР-1

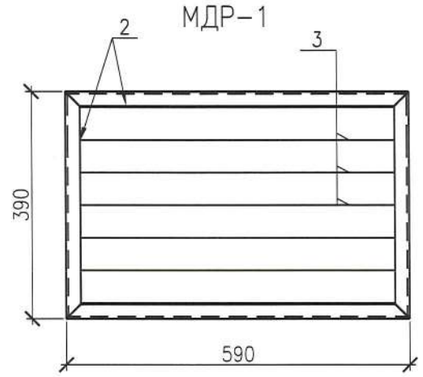

МР-1

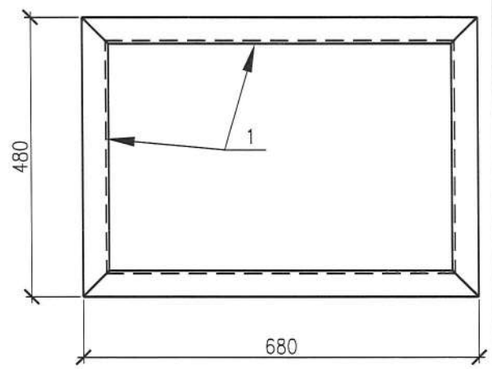

(1-1)

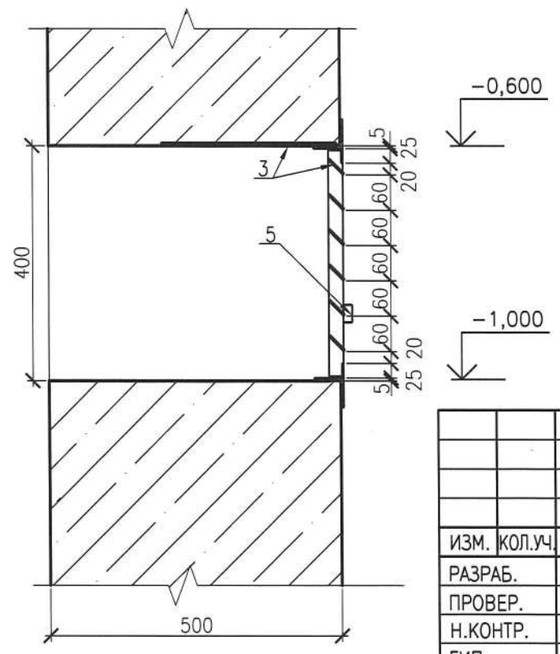

(2-2)

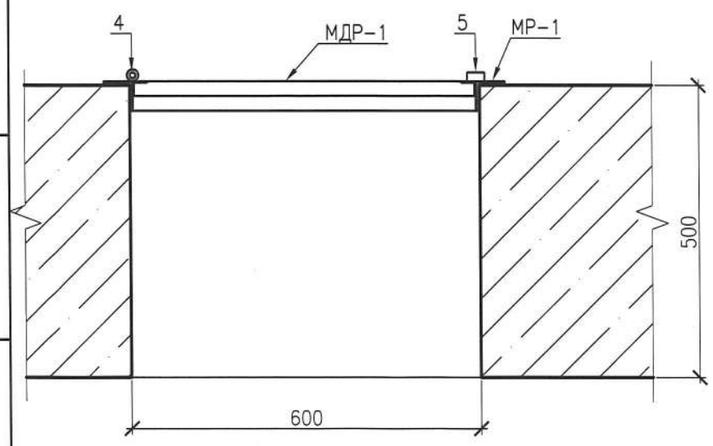

1. СВАРКУ ПРОИЗВОДИТЬ ПО ГОСТ 5264-80 ЭЛЕКТРОДАМИ Э-42 ГОСТ 9467-75*. ВЫСОТУ ШВА ПРИНИМАТЬ ПО ТОЛЩИНЕ СВАРИВАЕМЫХ ЭЛЕМЕНТОВ.
2. ВСЕ МЕТАЛЛИЧЕСКИЕ ЭЛЕМЕНТЫ ПОКРЫТЬ ЭМАЛЬЮ ПФ115 ПО ГОСТ 926-82* ЗА 2 РАЗА ПО ГРУНТОВКЕ ГФ-021 ПО ГОСТ 25129-82*.
3. ДАННЫЙ ЛИСТ СМОТРИ СОВМЕСТНО С ЛИСТАМИ АС-5...7, 14...16
4. В СКОБКАХ ДЛЯ ОБП-2

ИЗМ.	КОЛ.УЧ.	ЛИСТ	N°ДОК.	,ПОДП.	ДАТА
РАЗРАБ.		КЕРЕЕВА			11.2020
ПРОВЕР.		КОМАРОВА			
Н.КОНТР.		СЕЛЬКИНА			
ГИП		КОМАРОВА			

0138/20-АР

"СТРОИТЕЛЬСТВО КОМПЛЕКСА МНОГОКВАРТИРНЫХ ЖИЛЫХ ДОМОВ МКР 4 КВАРТАЛ 1,2 В ПДП АКЖАЙЫК г. УРАЛЬСК, ЗКО" ДОМ N8 (БЕЗ БЛАГОУСТРОЙСТВА И ИНЖЕНЕРНЫХ СЕТЕЙ).

90-КВ. ЖИЛОЙ ДОМ

СТАДИЯ	ЛИСТ	ЛИСТОВ
РП	28	

ПРОДУХИ ОБП-1, ОБП-2

ТОО ГАЗПРОМ ПРОЕКТ ЖШС

ФОРМАТ А3

ВЗАМ. ИНВ. N° | ПОДП. И ДАТА | ИНВ. N° ПОДЛ. 0000000

ВЕ-2, ВЕ-4, ВЕ-6, ВЕ-7, ВЕ-10, ВЕ-14, ВЕ-15, ВЕ-16, ВЕ-19, ВЕ-21, ВЕ-24, ВЕ-25, ВЕ-27, ВЕ-33, (ВЕ-12, ВЕ-35 ПО ТИПУ)

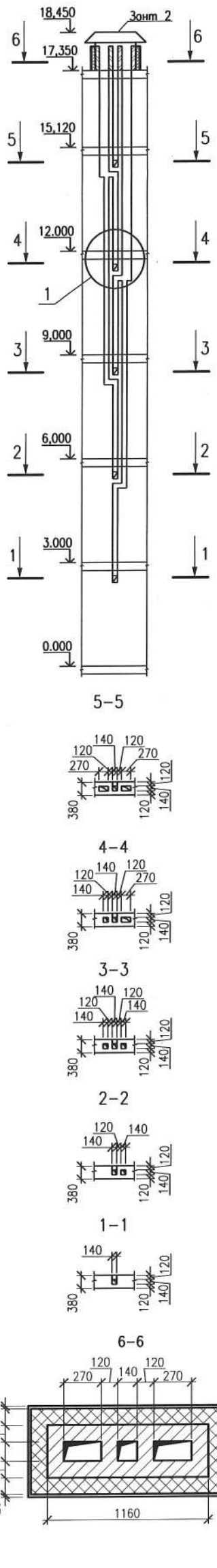

ВЕ-1, ВЕ-3, ВЕ-5, ВЕ-8, ВЕ-11, ВЕ-13, ВЕ-17, ВЕ-18, ВЕ-20, ВЕ-22, ВЕ-23, ВЕ-26, ВЕ-28, ВЕ-29, ВЕ-32, ВЕ-34 (ВЕ-11, ВЕ-36 ПО ТИПУ)

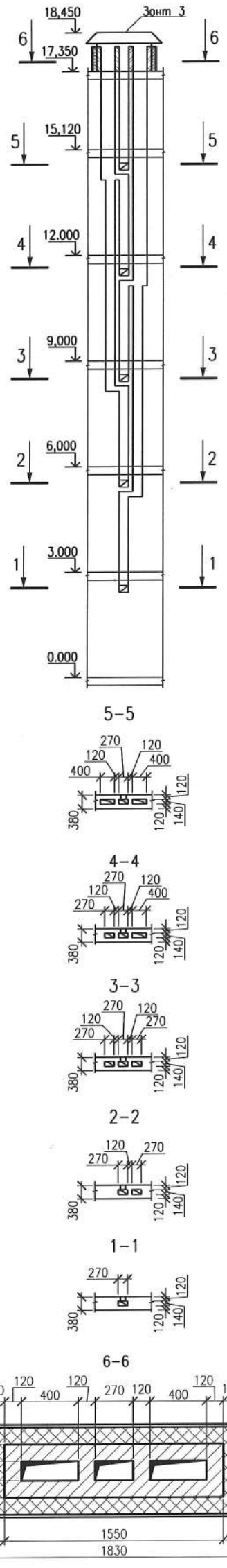

ВЕ-30, ВЕ-31 (ЗЕРКАЛЬНО)

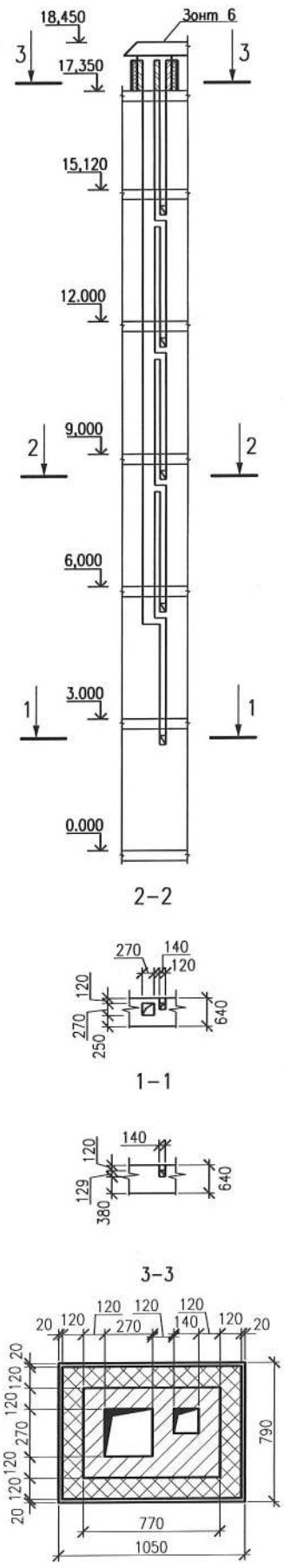

УЗЕЛ 1

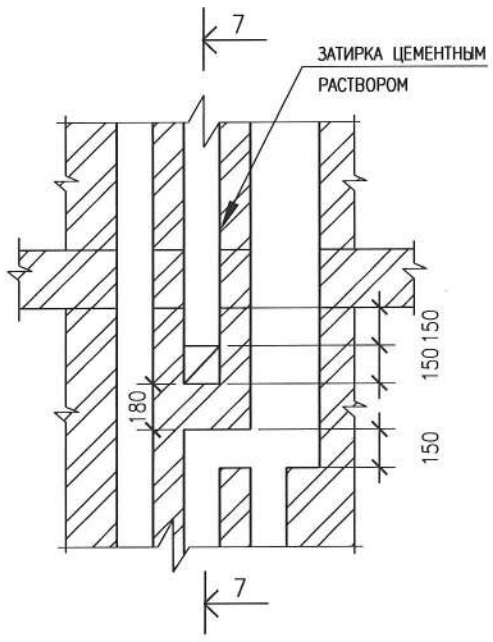

7-7

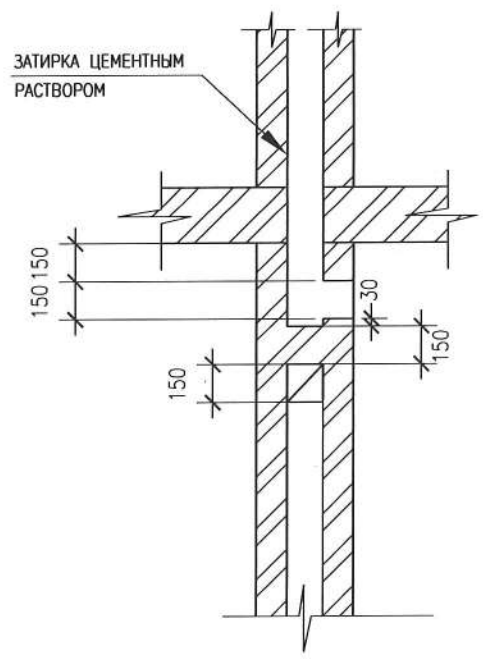

1. РАСПОЛОЖЕНИЕ ВЕНТШАХТ СМ. НА ПЛАНАХ ЭТАЖЕЙ
2. ВЕНТИЛЯЦИОННЫЕ ШАХТЫ ВЫПОЛНИТЬ ИЗ СИЛИКАТНОГО КИРПИЧА МАРКИ СУРПо-М100/F25/1,8 ГОСТ 379-2015 НА ЦЕМЕНТНО--ПЕСЧАНОМ РАСТВОРЕ МАРКИ М75 ДО ОТМЕТКИ + 14.700, (ОБЬЕМ - 109,41 м3 НА ВЕСЬ ДОМ) ВЫШЕ ОТМЕТКИ +14.700 ИЗ КИРПИЧА КР-р-по 250х120х88/1,4НФ/150/2,0/50/ГОСТ 530-2012 НА ЦЕМЕНТНО-ПЕСЧАНОМ РАСТВОРЕ МАРКИ М100 (ОБЬЕМ - 60,91 м3 НА ВЕСЬ ДОМ)
3. ГОРИЗОНТАЛЬНЫЕ И ВЕРТИКАЛЬНЫЕ ШВЫ СЛЕДУЕТ ТЩАТЕЛЬНО ЗАПОЛНЯТЬ РАСТВОРОМ. РАСТВОР, ВЫДАВЛЕННЫЙ ИЗ ШВОВ, НА ВНУТРЕННИХ ПОВЕРХНОСТЯХ УДАЛЯЕТСЯ.
4. КРЕПЛЕНИЕ ЗОНТОВ ВЕНТИЛЯЦИОННЫХ ШАХТ ПРЕДУСМОТРЕНО ПО ПЕРИМЕТРУ ШАХТ ИЗ ПОЛОСОВОЙ СТАЛИ С ПОМОЩЬЮ АНКЕР-ШУРУПОВ МАРКИ HUS-H-7.5x80
5. В ВЕНТИЛЯЦИОННЫХ КАНАЛАХ ВЫТЯЖНЫЕ ОТВЕРСТИЯ ВЫПОЛНЯТЬ ЧЕРЕЗ ЭТАЖ.
6. ШТУКАТУРКУ НАРУЖНОЙ ПОВЕРХНОСТИ ВЕНТЛЯЦИОННЫХ ШАХТ ВЫПОЛНИТЬ ЦЕМЕНТНО-ПЕСЧАНЫМ РАСТВОРОМ СОСТАВА 1:2.
7. ВЕНТИЛЯЦИОННЫЕ ШАХТЫ ВЫШЕ ОТМЕТКИ +14.700 УТЕПЛИТЬ СМОТРИ ПЛАН КРОВЛИ
8. РАСПОЛОЖЕНИЕ ЗОНТОВ СМ. ПЛАН КРОВЛИ.
9. ЗОНТЫ СМОТРИ НА ЛИСТАХ АР-30, 31.
10. АРМИРОВАНИЕ УЧАСТКОВ СТЕН С ВЕНТКАНАЛАМИ ВЫПОЛНИТЬ ИЗ ПРОВОЛОЧНОЙ СЕТКИ Вр-I ⌀4ММ. ПО ГОСТ6727-80*, ЧЕРЕЗ 3 РЯДА КЛАДКИ С ЯЧЕЙКОЙ 100Х100ММ. С ВЫПУСКАМИ ИХ ЗА ПРЕДЕЛЫ КАНАЛОВ НА 500ММ. (РАСХОД Вр-I ⌀4ММ НА ДОМ - 2174 КГ.
11. В ПРЕДЕЛАХ ОТВЕРСТИЙ ВЕНТКАНАЛОВ СЕТКУ ВЫРЕЗАТЬ.

ИНВ.N ПОДЛ.	ПОДПИСЬ И ДАТА	ВЗАМ. ИНВ. N°

ИЗМ.	КОЛ.УЧ.	ЛИСТ	N°ДОК	ПОДП.	ДАТА
РАЗРАБ.		КЕРЕЕВА			
ПРОВЕР.		КОМАРОВА			
Н. КОНТР.		СЕЛЬКИНА			
ГИП		КОМАРОВА			

0138/20-АР

"СТРОИТЕЛЬСТВО КОМПЛЕКСА МНОГОКВАРТИРНЫХ ЖИЛЫХ ДОМОВ МКР 4 КВАРТАЛ 1,2 В ПДП АЮЖАЙЫК г. УРАЛЬСК, ЗКО" ДОМ N8 (БЕЗ БЛАГОУСТРОЙСТВА И ИНЖЕНЕРНЫХ СЕТЕЙ).

90-КВ. ЖИЛОЙ ДОМ

СТАДИЯ	ЛИСТ	ЛИСТОВ
РП	29	

РАЗВЕРТКИ ВЕНТКАНАЛОВ ВЕ-1...ВЕ-36

ТОО ГАЗПРОМ ПРОЕКТ ЖШС

ФОРМАТ А2

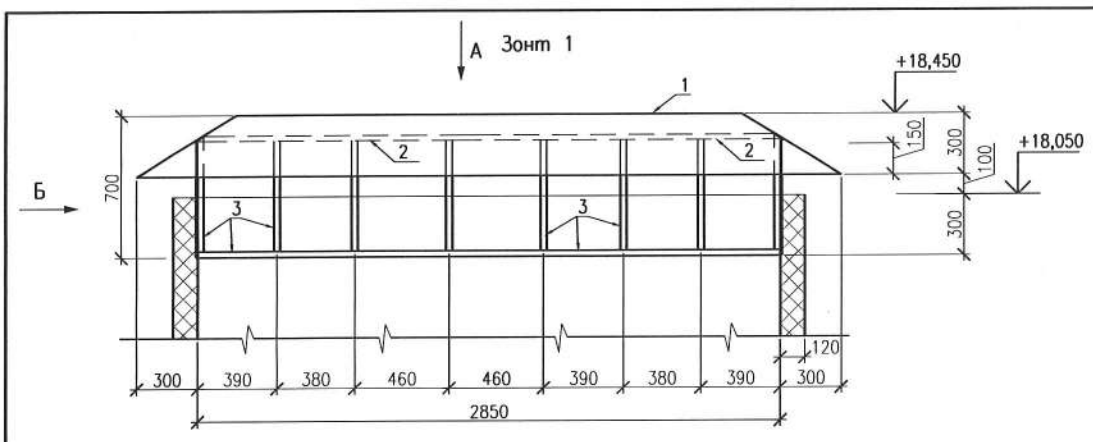

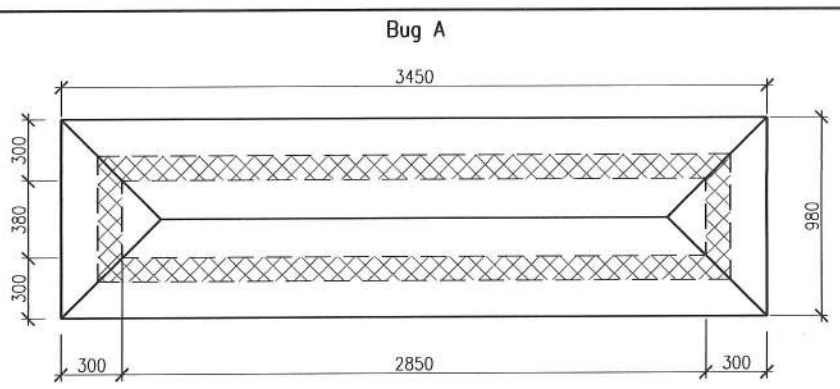

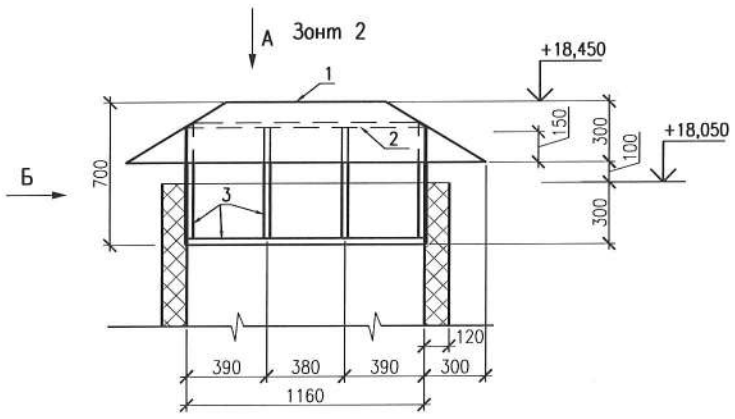

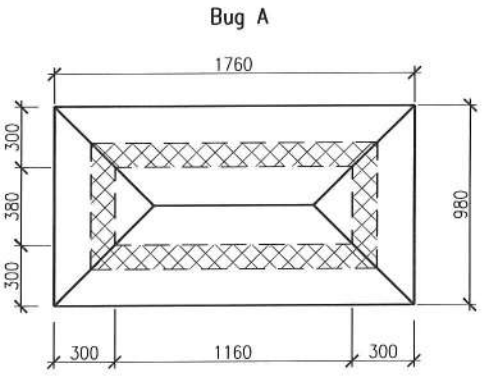

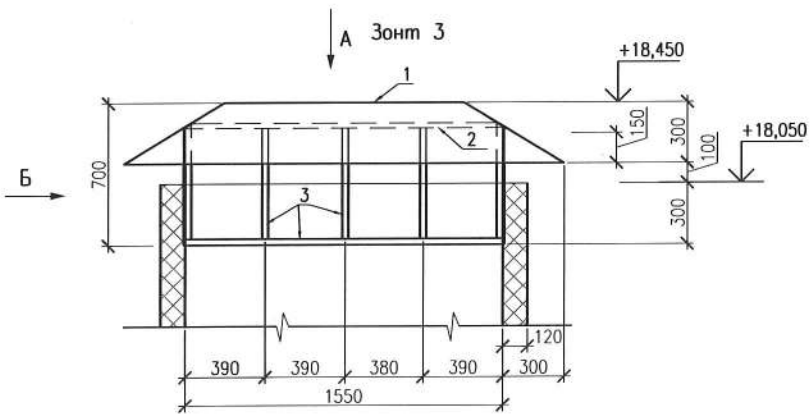

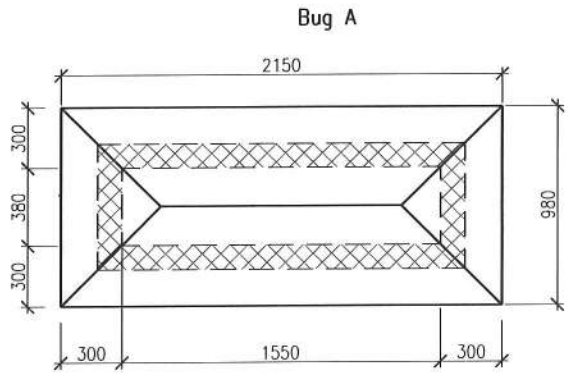

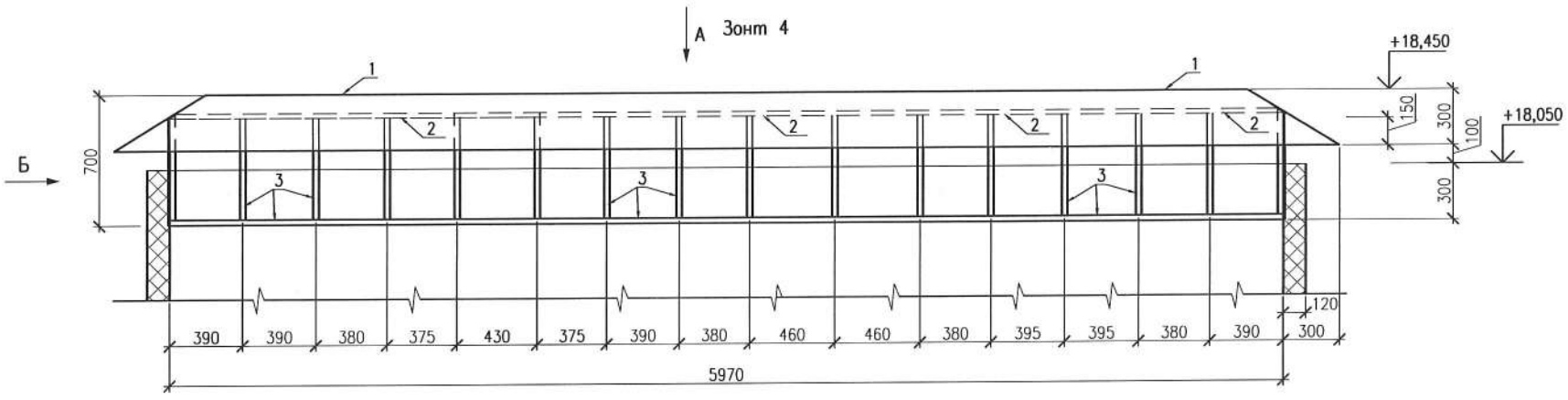

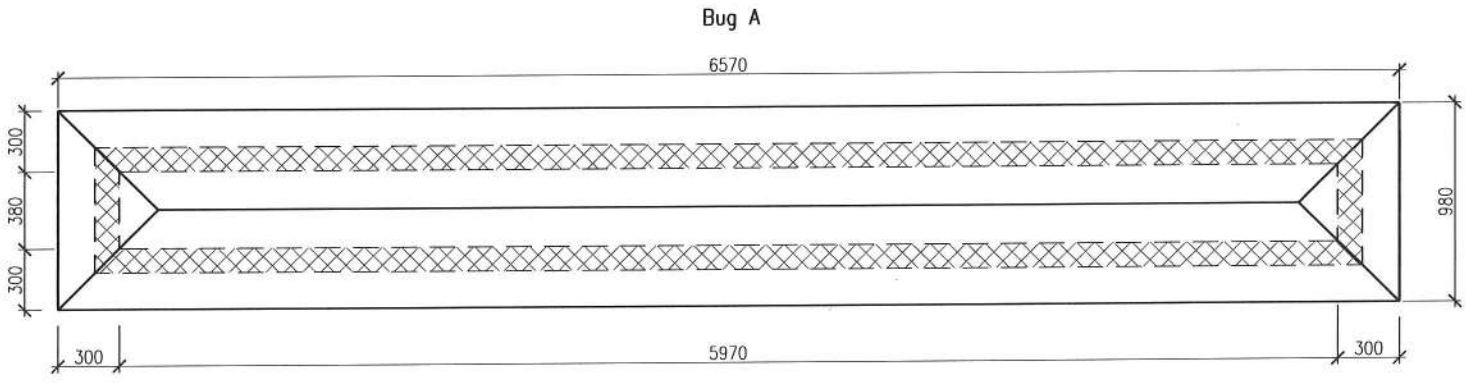

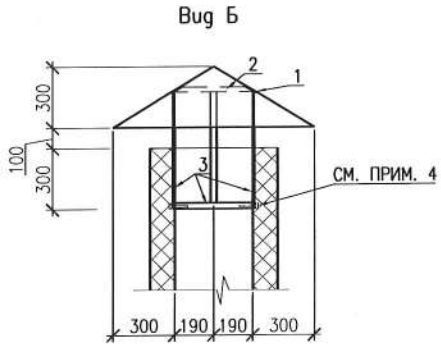

ИЗМ.	КОЛ.УЧ.	ЛИСТ	N°ДОК	ПОДП.	ДАТА
РАЗРАБ.		КЕРЕЕВА			
ПРОВЕР.		КОМАРОВА			
Н. КОНТР.		СЕЛЬКИНА			
ГИП		КОМАРОВА			

0138/20-АР

"СТРОИТЕЛЬСТВО КОМПЛЕКСА МНОГОКВАРТИРНЫХ ЖИЛЫХ ДОМОВ МКР 4 КВАРТАЛ 1,2 В ПДП АКЖАЙЫК г. УРАЛЬСК, ЗКО" ДОМ N8 (БЕЗ БЛАГОУСТРОЙСТВА И ИНЖЕНЕРНЫХ СЕТЕЙ).

90-КВ. ЖИЛОЙ ДОМ

СТАДИЯ	ЛИСТ	ЛИСТОВ
РП	30	

ЗОНТЫ 1...4

ТОО ГАЗПРОМ ПРОЕКТ ЖШС

ФОРМАТ А2

ВЗАМ. ИНВ. N° | ПОДПИСЬ И ДАТА | ИНВ.N ПОДЛ.

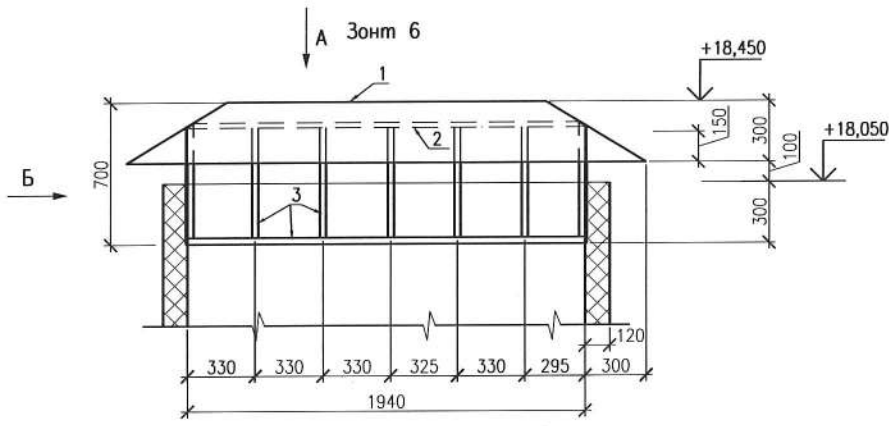

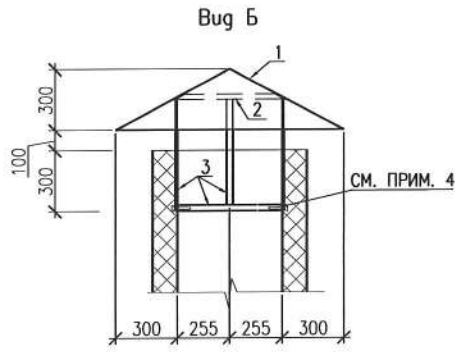

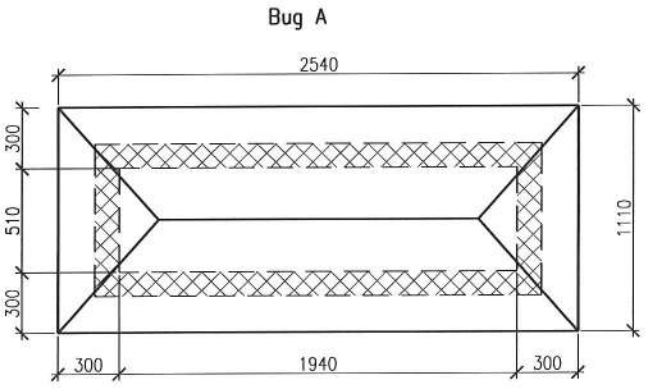

СПЕЦИФИКАЦИЯ

МАРКА ПОЗ.	ОБОЗНАЧЕНИЕ	НАИМЕНОВАНИЕ	КОЛ. ШТ	МАССА ЕД.КГ	ПРИМЕЧ.
		Зонт 1	8	44,93	
1		Оцинкованная кров. сталь б=0,7мм м2	3,6	5,49	19,77
2	ГОСТ 19904-90	Полоса 60х5 м.п.	6,6	2,36	15,58
3	ГОСТ 19904-90	Полоса 30х8 м.п.	16,8	0,57	9,58
4	КАТАЛОГ "HILTI"	АНКЕР-ШУРУП HUS-H 7,5х80 шт	18		
		Зонт 2	6	23,05	
1		Оцинкованная кров. сталь б=0,7мм м2	1,9	5,49	10,43
2	ГОСТ 19904-90	Полоса 60х5 м.п.	3,2	2,36	7,55
3	ГОСТ 19904-90	Полоса 30х8 м.п.	8,9	0,57	5,07
4	КАТАЛОГ "HILTI"	АНКЕР-ШУРУП HUS-H 7,5х80 шт	10		
		Зонт 3	8	28,25	
1		Оцинкованная кров. сталь б=0,7мм м2	2,3	5,49	12,63
2	ГОСТ 19904-90	Полоса 60х5 м.п.	4,0	2,36	9,44
3	ГОСТ 19904-90	Полоса 30х8 м.п.	10,84	0,57	6,18
4	КАТАЛОГ "HILTI"	АНКЕР-ШУРУП HUS-H 7,5х80 шт	12		
		Зонт 4	1	85,88	
1		Оцинкованная кров. сталь б=0,7мм м2	6,8	5,49	37,33
2	ГОСТ 19904-90	Полоса 60х5 м.п.	12,8	2,36	30,21
3	ГОСТ 19904-90	Полоса 30х8 м.п.	32,18	0,57	18,34
4	КАТАЛОГ "HILTI"	АНКЕР-ШУРУП HUS-H 7,5х80 шт	34		
		Зонт 5	1	38,21	
1		Оцинкованная кров. сталь б=0,7мм м2	3,24	5,49	17,79
2	ГОСТ 19904-90	Полоса 60х5 м.п.	5,1	2,36	12,04
3	ГОСТ 19904-90	Полоса 30х8 м.п.	14,7	0,57	8,38
4	КАТАЛОГ "HILTI"	АНКЕР-ШУРУП HUS-H 7,5х80 шт	16		

ВЗАМ. ИНВ. N° | ПОДПИСЬ И ДАТА | ИНВ.N ПОДЛ.

ИЗМ.	КОЛ.УЧ.	ЛИСТ	N°ДОК	ПОДП.	ДАТА
РАЗРАБ.		КЕРЕЕВА			
ПРОВЕР.		КОМАРОВА			
Н. КОНТР.		СЕЛЬКИНА			
ГИП		КОМАРОВА			

0138/20-АР

"СТРОИТЕЛЬСТВО КОМПЛЕКСА МНОГОКВАРТИРНЫХ ЖИЛЫХ ДОМОВ МКР 4 КВАРТАЛ 1,2 В ПДП АЮЖАЙЫК г. УРАЛЬСК, ЗКО" ДОМ N8 (БЕЗ БЛАГОУСТРОЙСТВА И ИНЖЕНЕРНЫХ СЕТЕЙ).

90-КВ. ЖИЛОЙ ДОМ

СТАДИЯ	ЛИСТ	ЛИСТОВ
РП	31	

ЗОНТ 5 СПЕЦИФИКАЦИЯ

ТОО ГАЗПРОМ ПРОЕКТ ЖШС

ФОРМАТ А2

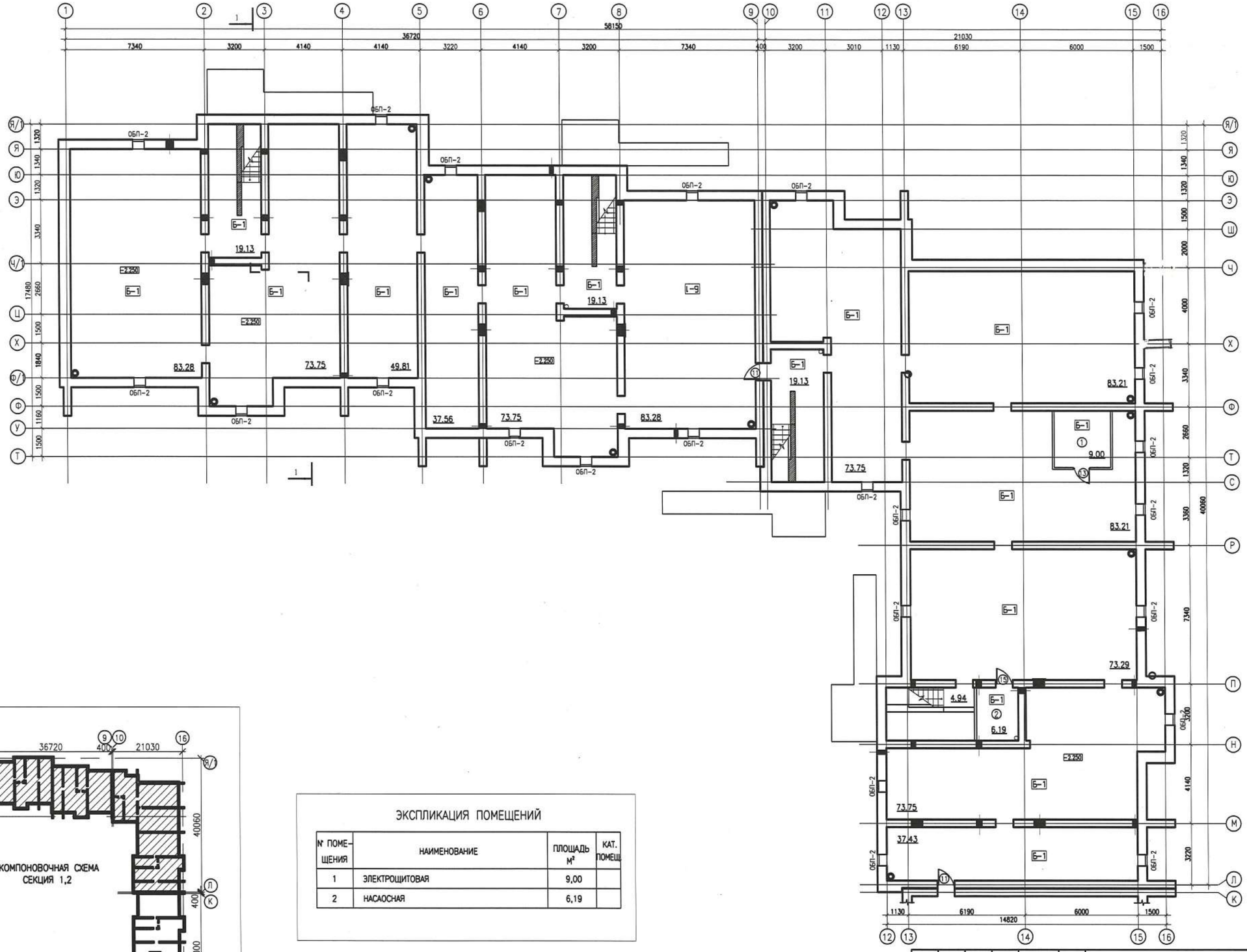

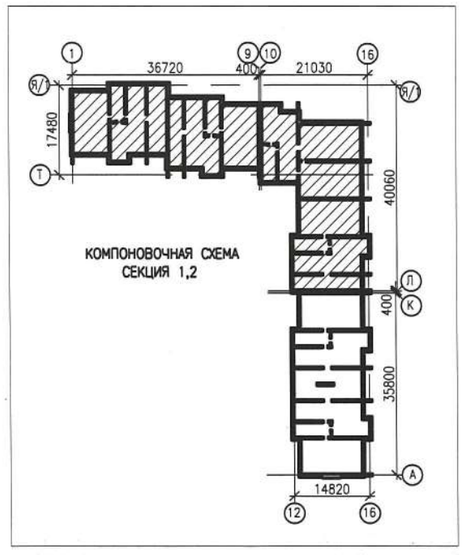

ЭКСПЛИКАЦИЯ ПОМЕЩЕНИЙ

N° ПОМЕ-ЩЕНИЯ	НАИМЕНОВАНИЕ	ПЛОЩАДЬ М²	КАТ. ПОМЕЩ.
1	ЭЛЕКТРОЩИТОВАЯ	9,00	
2	НАСАОСНАЯ	6,19	

ИЗМ.	КОЛ.УЧ.	ЛИСТ	N-ДОК.	ПОДПИСЬ	ДАТА
РАЗРАБ.		СТАРОДУБЦЕВА			11.2020
ПРОВЕРИЛ		КОМАРОВА			
Н.КОНТР.		СЕЛЬКИНА			
ГИП		КОМАРОВА			

0138/20-АР

"СТРОИТЕЛЬСТВО МНОГОКВАРТИРНЫХ ЖИЛЫХ ДОМОВ МКР 4 КВАРТАЛ 1,2 В ПДП АКЖАЙЫК г. УРАЛЬСК, ЗКО" ДОМ N8 (БЕЗ БЛАГОУСТРОЙСТВА И ИНЖЕНЕРНЫХ СЕТЕЙ).

90-КВ. ЖИЛОЙ ДОМ

СТАДИЯ	ЛИСТ	ЛИСТОВ
РП	32	

ПЛАН ЗАПОЛНЕНИЯ ПРОЕМОВ ТЕХПОДПОЛЬЯ СЕКЦИИ 1,2 В ОСЯХ Л-Я/1

ТОО ГАЗПРОМ ПРОЕКТ ЖШС

ФОРМАТ А2

ВЗАМ. ИНВ. N° | ПОДП. И ДАТА | ИНВ. N° ПОДЛ. 000000

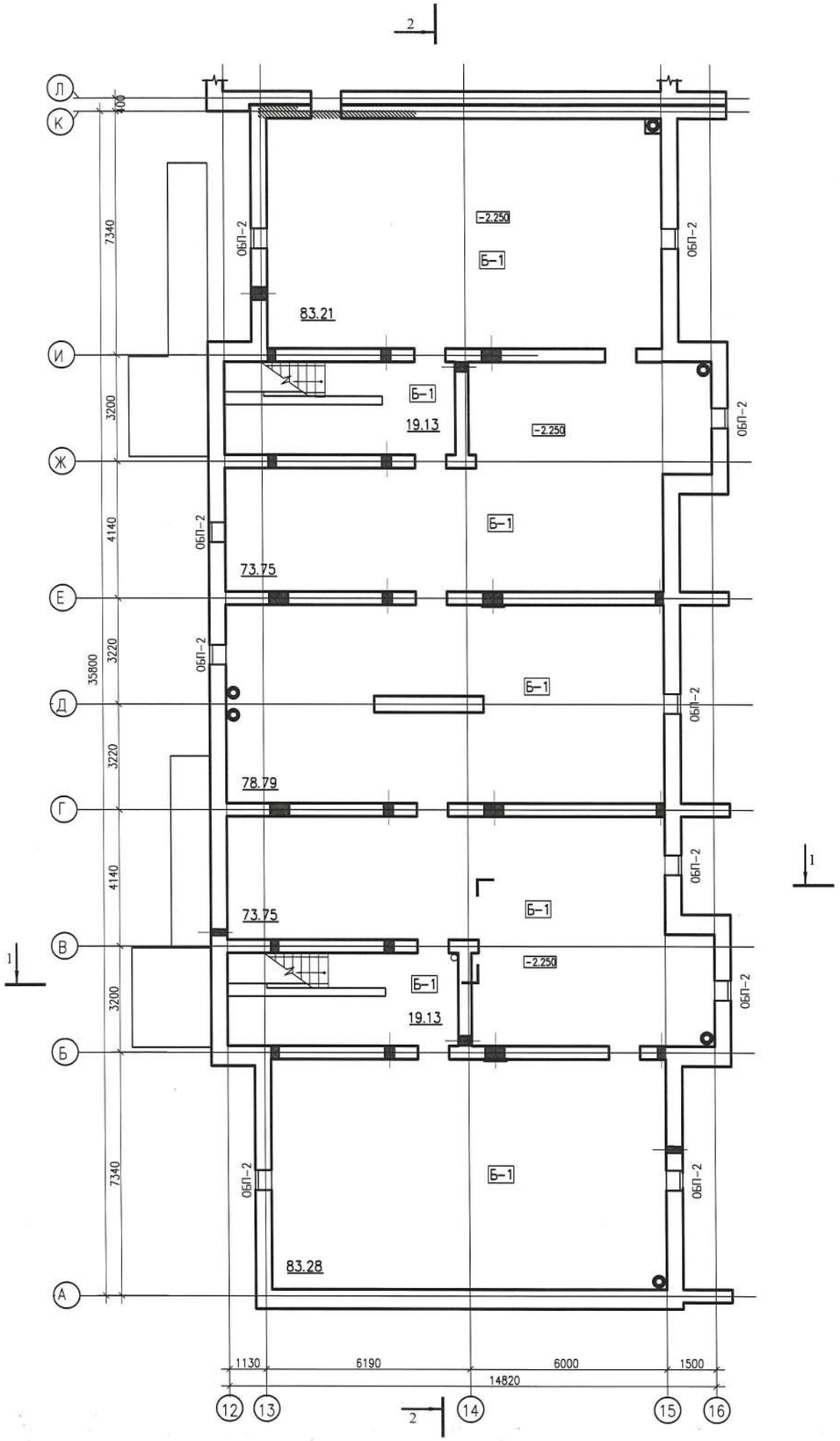

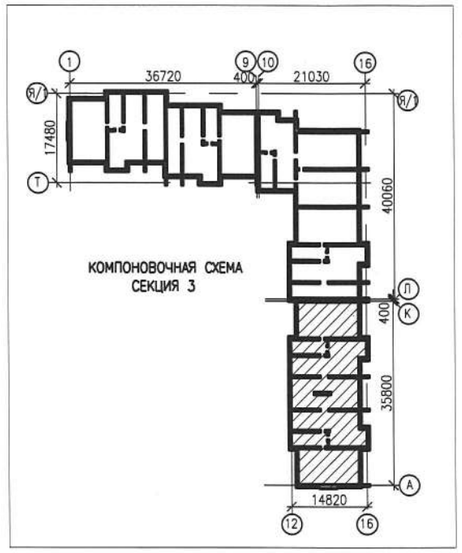

						0138/20-АР		
ИЗМ.	КОЛ.УЧ.	ЛИСТ	N-ДОК.	ПОДПИСЬ	ДАТА	"СТРОИТЕЛЬСТВО МНОГОКВАРТИРНЫХ ЖИЛЫХ ДОМОВ МКР 4 КВАРТАЛ 1,2 В ПДП АКЖАЙЫК г. УРАЛЬСК, ЗКО" ДОМ N8 (БЕЗ БЛАГОУСТРОЙСТВА И ИНЖЕНЕРНЫХ СЕТЕЙ).		
РАЗРАБ.		СТАРОДУБЦЕВА			10.2020	90-КВ. ЖИЛОЙ ДОМ	СТАДИЯ	ЛИСТ	ЛИСТОВ
ПРОВЕРИЛ		КОМАРОВА					РП	33	
Н.КОНТР.		СЕЛЬКИНА				ПЛАН ЗАПОЛНЕНИЯ ПРОЕМОВ ТЕХПОДПОЛЬЯ СЕКЦИИ 3 В ОСЯХ А-К	ТОО ГАЗПРОМ ПРОЕКТ ЖШС	
ГИП		КОМАРОВА						

ФОРМАТ А2

ВЗАМ. ИНВ. N°

ПОДП. И ДАТА

ИНВ. N° ПОДЛ.

000000

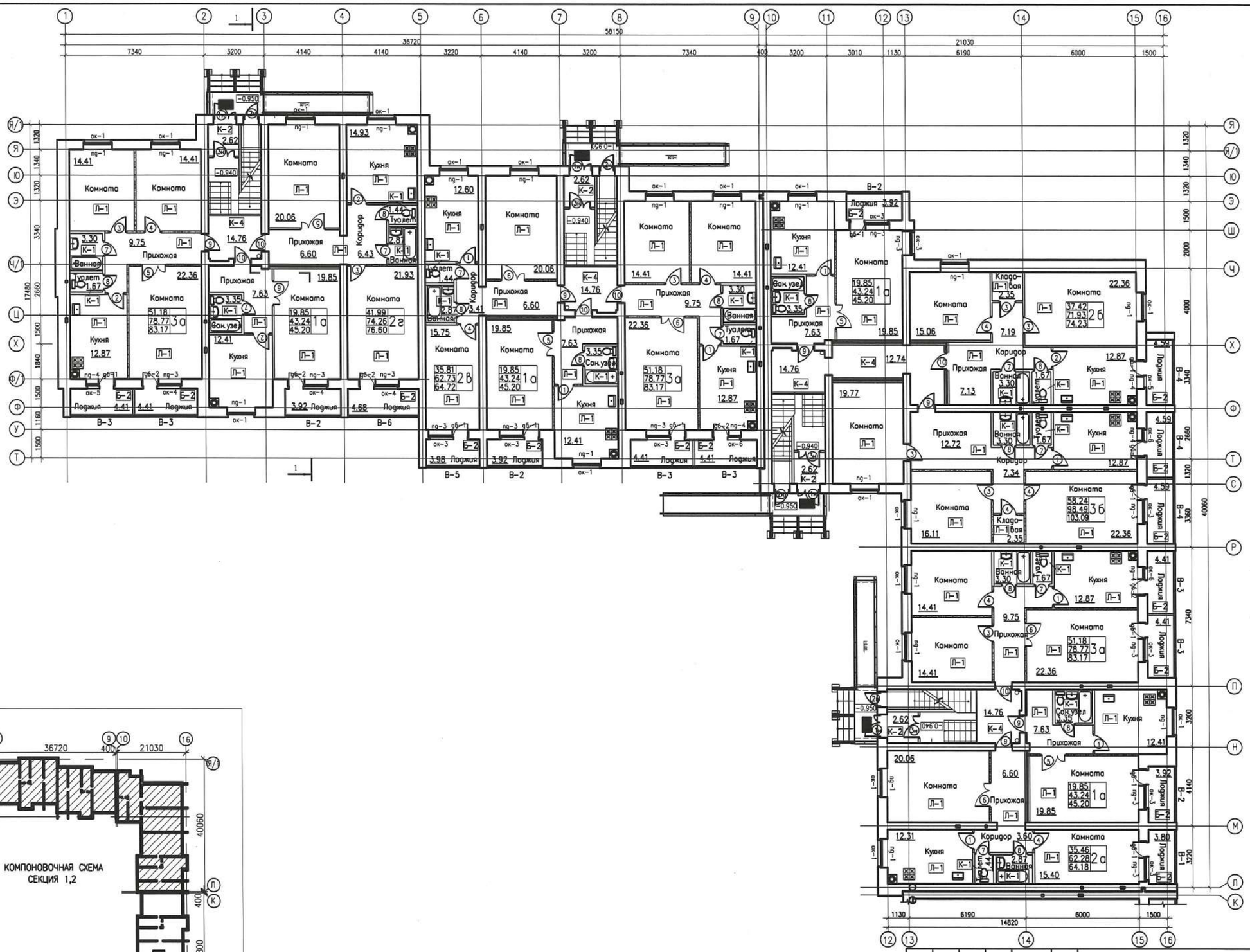

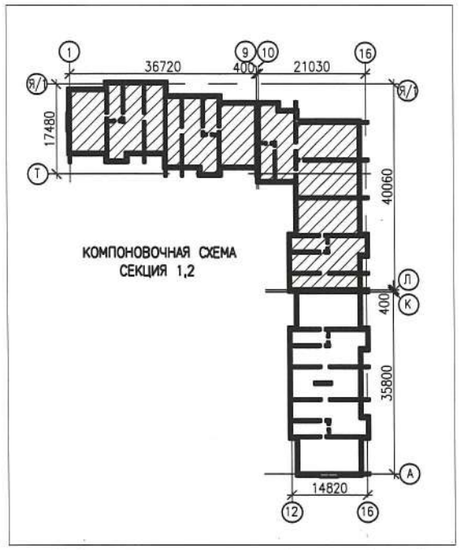

КОМПОНОВОЧНАЯ СХЕМА
СЕКЦИЯ 1,2

ИЗМ.	КОЛ.УЧ.	ЛИСТ	N-ДОК.	ПОДПИСЬ	ДАТА	0138/20-АР
РАЗРАБ.		СТАРОДУБЦЕВА				"СТРОИТЕЛЬСТВО МНОГОКВАРТИРНЫХ ЖИЛЫХ ДОМОВ МКР 4 КВАРТАЛ 1,2 В ПДП АКЖАЙЫК г. УРАЛЬСК, ЗКО" ДОМ N8 (БЕЗ БЛАГОУСТРОЙСТВА И ИНЖЕНЕРНЫХ СЕТЕЙ).
ПРОВЕРИЛ		КОМАРОВА				90-КВ. ЖИЛОЙ ДОМ
Н.КОНТР.		СЕЛЬКИНА				ПЛАН ЗАПОЛНЕНИЯ ПРОЕМОВ ПЕРВОГО ЭТАЖА СЕКЦИИ 1,2 В ОСЯХ Л-Я/1
ГИП		КОМАРОВА				

СТАДИЯ	ЛИСТ	ЛИСТОВ
РП	34	

ТОО ГАЗПРОМ ПРОЕКТ ЖШС

ФОРМАТ А2

ВЗАМ. ИНВ. N°
ПОДП. И ДАТА
ИНВ. N° ПОДЛ.
000000

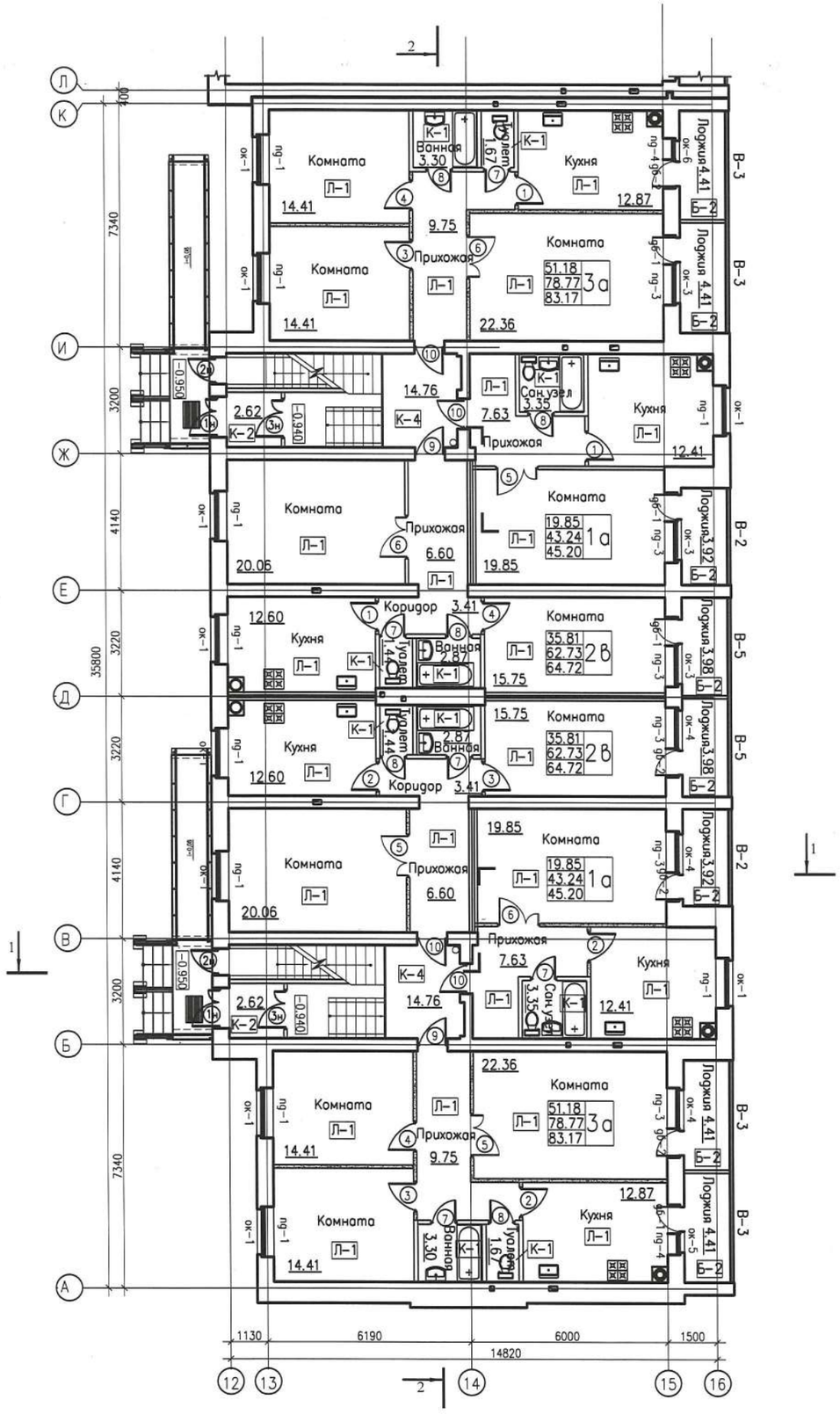

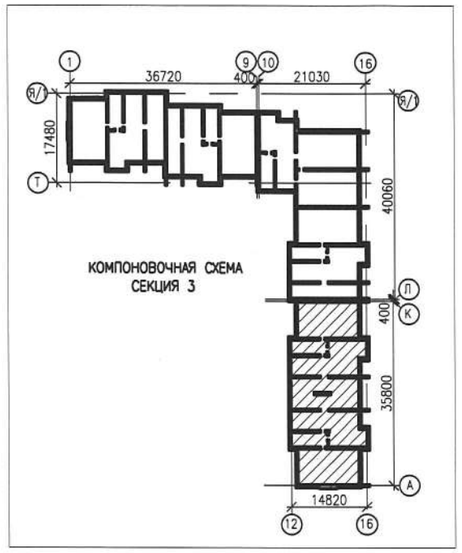

1. ДАННЫЙ ЛИСТ СМОТРЕТЬ С ЛИСТАМИ АР-8, АР-10

ИЗМ.	КОЛ.УЧ.	ЛИСТ	N-ДОК.	ПОДПИСЬ	ДАТА	0138/20-АР
						"СТРОИТЕЛЬСТВО МНОГОКВАРТИРНЫХ ЖИЛЫХ ДОМОВ МКР 4 КВАРТАЛ 1,2 В ПДП АКЖАЙЫК г. УРАЛЬСК, ЗКО" ДОМ N8 (БЕЗ БЛАГОУСТРОЙСТВА И ИНЖЕНЕРНЫХ СЕТЕЙ).
РАЗРАБ.		СТАРОДУБЦЕВА			11.09.20	90-КВ. ЖИЛОЙ ДОМ
ПРОВЕРИЛ		КОМАРОВА				
Н.КОНТР.		СЕЛЬКИНА				
ГИП		КОМАРОВА				ПЛАН ЗАПОЛНЕНИЯ ПРОЕМОВ ПЕРВОГО ЭТАЖА СЕКЦИИ 3 В ОСЯХ А-К

СТАДИЯ	ЛИСТ	ЛИСТОВ
РП	35	

ТОО ГАЗПРОМ ПРОЕКТ ЖШС

ФОРМАТ А2

ВЗАМ. ИНВ. N° | ПОДП. И ДАТА | ИНВ. N° ПОДЛ. 000000

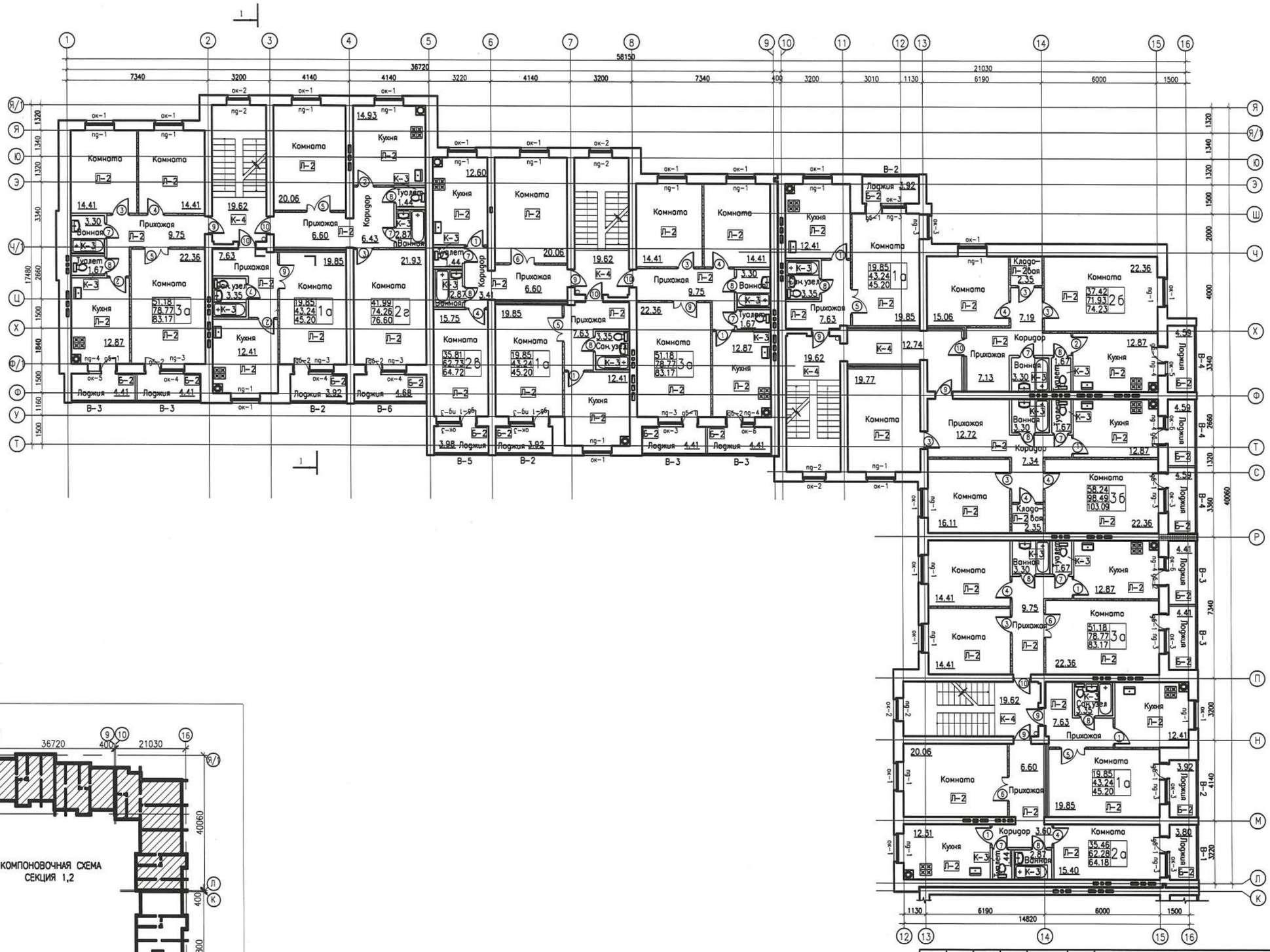

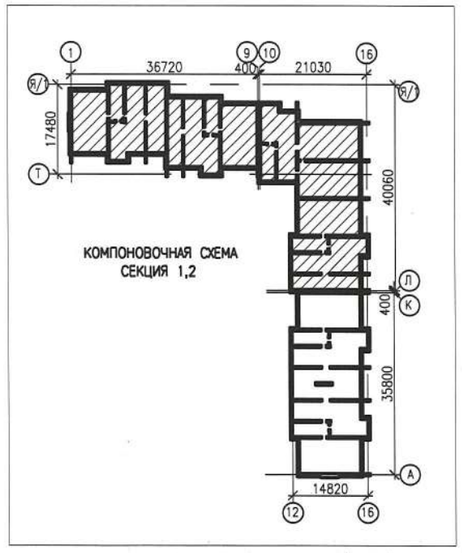

ИЗМ.	КОЛ.УЧ.	ЛИСТ	N-ДОК.	ПОДПИСЬ	ДАТА	
РАЗРАБ.		СТАРОДУБЦЕВА			17.12.20	
ПРОВЕРИЛ		КОМАРОВА				
Н.КОНТР.		СЕЛЬКИНА				
ГИП		КОМАРОВА				

0138/20-АР

"СТРОИТЕЛЬСТВО МНОГОКВАРТИРНЫХ ЖИЛЫХ ДОМОВ МКР 4 КВАРТАЛ 1,2 В ПДП АКЮКАЙЫК г. УРАЛЬСК, ЗКО" ДОМ N8 (БЕЗ БЛАГОУСТРОЙСТВА И ИНЖЕНЕРНЫХ СЕТЕЙ).

90-КВ. ЖИЛОЙ ДОМ

СТАДИЯ	ЛИСТ	ЛИСТОВ
РП	36	

ПЛАН ЗАПОЛНЕНИЯ ПРОЕМОВ ТИПОВОГО ЭТАЖА СЕКЦИИ 1,2 В ОСЯХ Л-Я/1

ТОО ГАЗПРОМ ПРОЕКТ ЖШС

ФОРМАТ А2

000000

ИНВ. N° ПОДЛ.	ПОДП. И ДАТА	ВЗАМ. ИНВ. N°

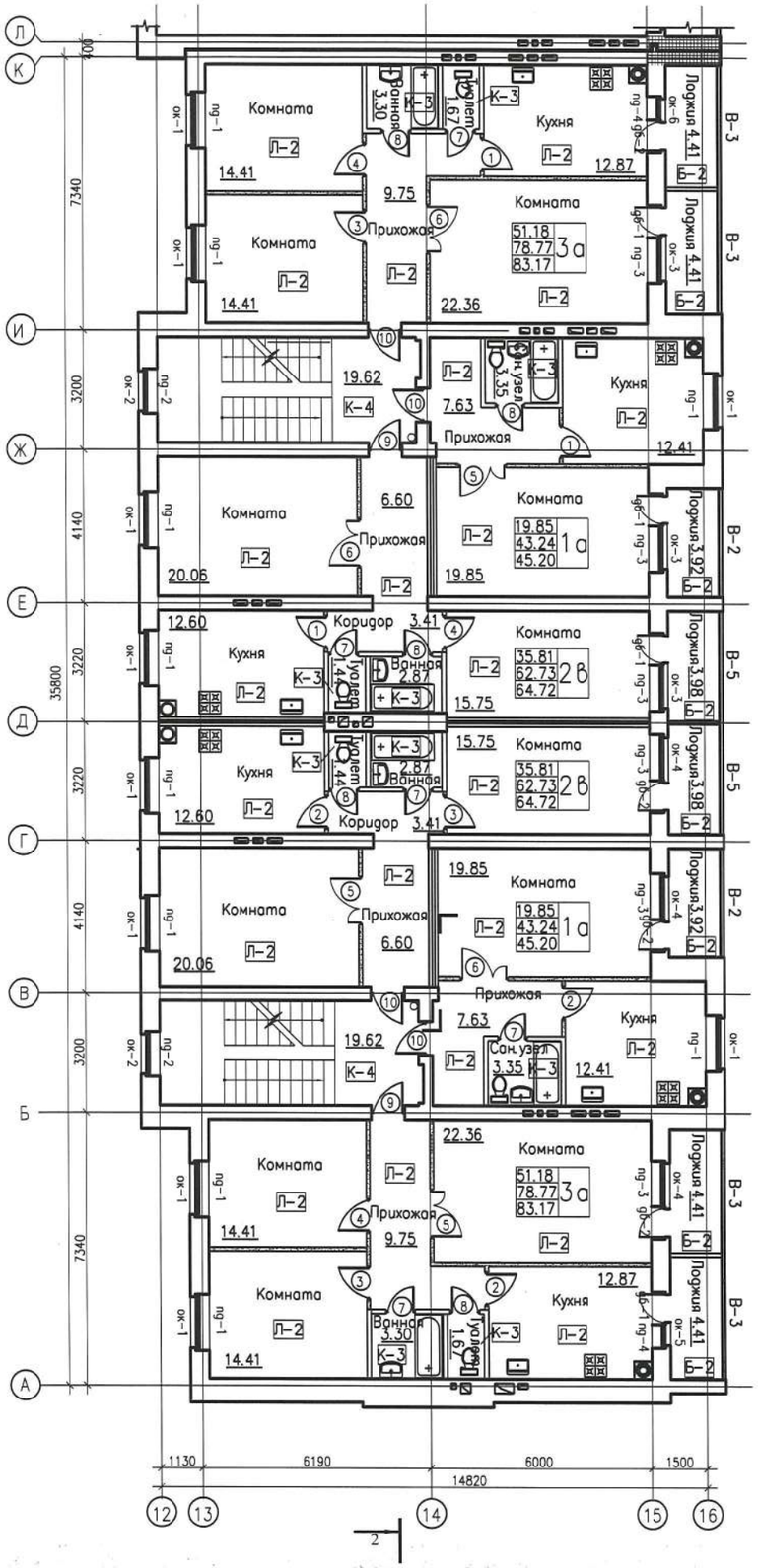

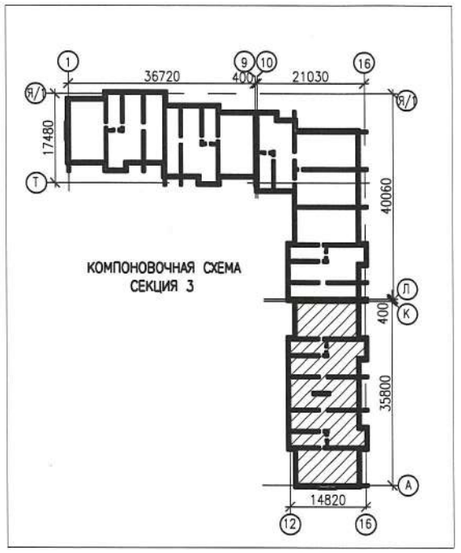

ИЗМ.	КОЛ.УЧ.	ЛИСТ	N-ДОК.	ПОДПИСЬ	ДАТА	0138/20-АР
						"СТРОИТЕЛЬСТВО МНОГОКВАРТИРНЫХ ЖИЛЫХ ДОМОВ МКР 4 КВАРТАЛ 1,2 В ПДП АКЖАЙЫК г. УРАЛЬСК, ЗКО" ДОМ N8 (БЕЗ БЛАГОУСТРОЙСТВА И ИНЖЕНЕРНЫХ СЕТЕЙ).
РАЗРАБ.		СТАРОДУБЦЕВА				90-КВ. ЖИЛОЙ ДОМ
ПРОВЕРИЛ		КОМАРОВА				
Н.КОНТР.		СЕЛЬКИНА				
ГИП		КОМАРОВА				ПЛАН ЗАПОЛНЕНИЯ ПРОЕМОВ ТИПОВОГО ЭТАЖА СЕКЦИИ 3 В ОСЯХ А-К

СТАДИЯ	ЛИСТ	ЛИСТОВ
РП	37	

ТОО ГАЗПРОМ ПРОЕКТ ЖШС

ФОРМАТ А2

ИНВ. N ПОДЛ.	ПОДП. И ДАТА	ВЗАМ. ИНВ. N
000000		

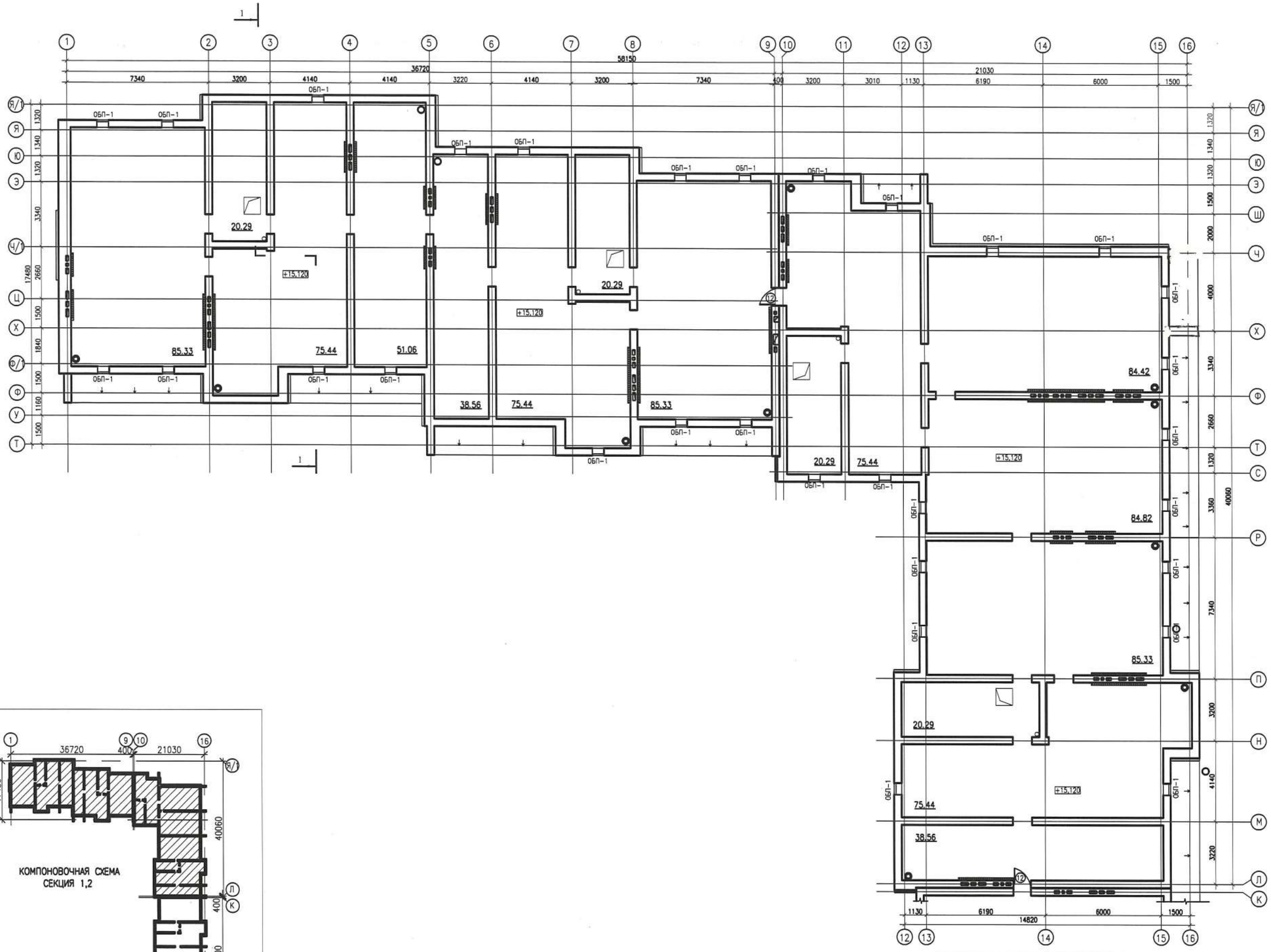

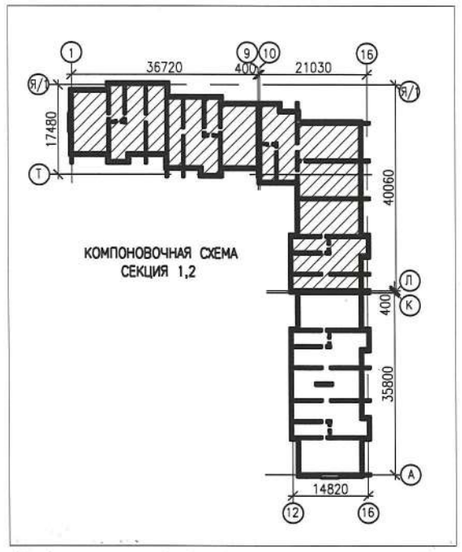

						0138/20-АР		
ИЗМ.	КОЛ.УЧ.	ЛИСТ	N-ДОК.	ПОДПИСЬ	ДАТА	"СТРОИТЕЛЬСТВО МНОГОКВАРТИРНЫХ ЖИЛЫХ ДОМОВ МКР 4 КВАРТАЛ 1,2 В ПДП АКЖАЙЫК г. УРАЛЬСК, ЗКО" ДОМ N8 (БЕЗ БЛАГОУСТРОЙСТВА И ИНЖЕНЕРНЫХ СЕТЕЙ).		
РАЗРАБ.		СТАРОДУБЦЕВА			11.2020	90-КВ. ЖИЛОЙ ДОМ	СТАДИЯ	ЛИСТ	ЛИСТОВ
ПРОВЕРИЛ		КОМАРОВА					РП	38	
Н.КОНТР.		СЕЛЬКИНА							
ГИП		КОМАРОВА				ПЛАН ЗАПОЛНЕНИЯ ПРОЕМОВ ЧЕРДАКА СЕКЦИИ 1,2 В ОСЯХ Л-Я/1	ТОО ГАЗПРОМ ПРОЕКТ ЖШС	

ФОРМАТ А2

000000

ИНВ. N° ПОДЛ.	ПОДП. И ДАТА	ВЗАМ. ИНВ. N°

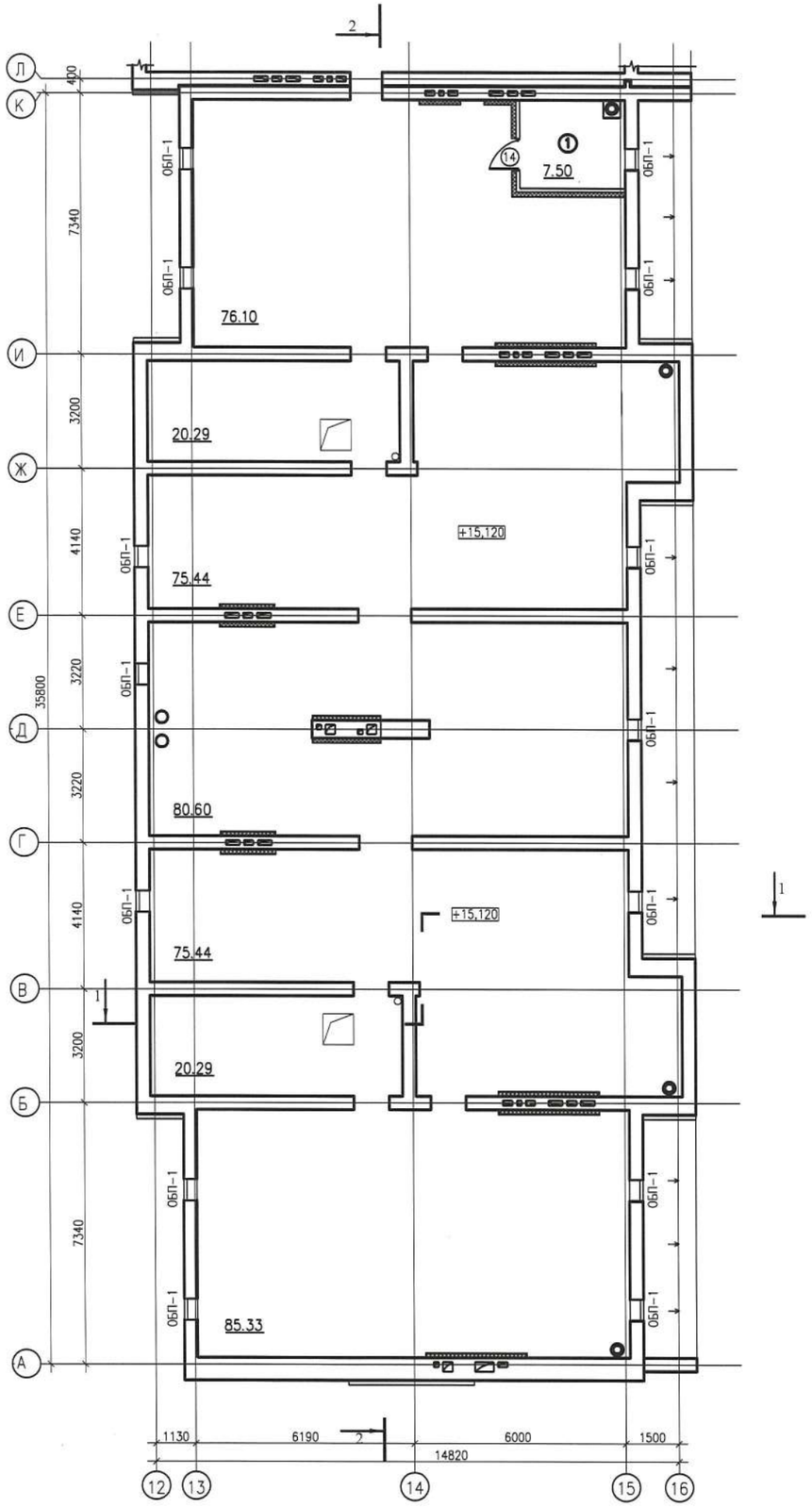

ЭКСПЛИКАЦИЯ ПОМЕЩЕНИЙ

N ПОМЕ-ЩЕНИЯ	НАИМЕНОВАНИЕ	ПЛОЩАДЬ M^2	КАТ. ПОМЕЩ.
1	КОМНАТА ВИДЕОНАБЛЮДЕНИЯ	7,50	

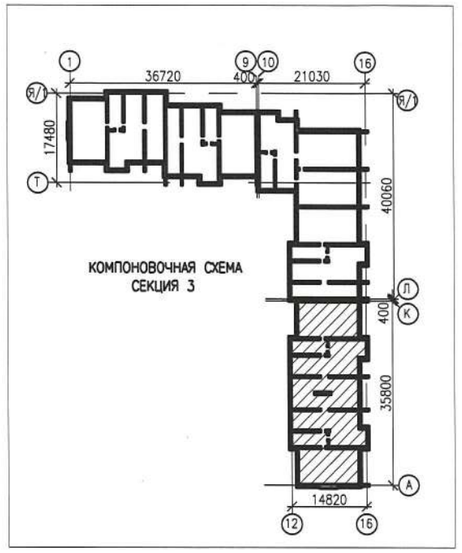

ПЛАН ВЫХОДА НА КРОВЛЮ В ОСЯХ 10-11, П-Н, В-Б

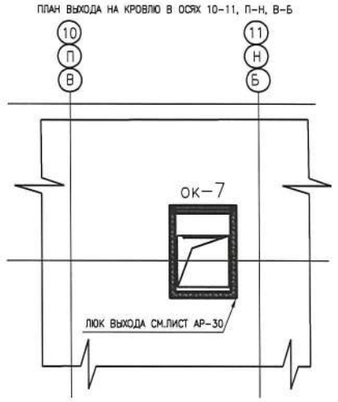

ИЗМ.	КОЛ.УЧ.	ЛИСТ	N-ДОК.	ПОДПИСЬ	ДАТА
РАЗРАБ.		СТАРОДУБЦЕВА			
ПРОВЕРИЛ		КОМАРОВА			
Н.КОНТР.		СЕЛЬКИНА			
ГИП		КОМАРОВА			

0138/20-АР

"СТРОИТЕЛЬСТВО МНОГОКВАРТИРНЫХ ЖИЛЫХ ДОМОВ МКР 4 КВАРТАЛ 1,2 В ПДП АКЖАЙЫК г. УРАЛЬСК, ЗКО" ДОМ N8 (БЕЗ БЛАГОУСТРОЙСТВА И ИНЖЕНЕРНЫХ СЕТЕЙ).

90-КВ. ЖИЛОЙ ДОМ

СТАДИЯ	ЛИСТ	ЛИСТОВ
РП	39	

ПЛАН ЗАПОЛНЕНИЯ ПРОЕМОВ ЧЕРДАКА СЕКЦИИ 3 В ОСЯХ А-К

ТОО ГАЗПРОМ ПРОЕКТ ЖШС

ФОРМАТ А2

ВЗАМ. ИНВ. N°

ПОДП. И ДАТА

ИНВ. N° ПОДЛ.

000000

СПЕЦИФИКАЦИЯ ЭЛЕМЕНТОВ ЗАПОЛНЕНИЯ ПРОЕМОВ

Поз.	Обозначение	Наименование	Количество: под-вал	1эт.	2эт.	3эт.	4эт.	5эт.	черд.	Всего	Москитная сетка	Примеч.
1	2	3	4	5	6	7	8	9	14	15	16	17
Оконные и балконные блоки белые металлопластиковые с двухкамерным стеклопакетом												
ок-1	ГОСТ 30674-2013	ОП В2 1680-1480($4M_T$-10-$4M_T$-10-$4M_1$)М	–	30	30	30	30	30	–	150	150	
ок-2	—— " ——	ОП В2 1080-1180($4M_T$-10-$4M_T$-10-$4M_1$)М	–	–	6	6	6	6	–	24	–	
ок-3	—— " ——	ОП В2 1680-1220($4M_T$-10-$4M_T$-10-$4M_1$)М	–	12	12	12	12	12	–	60	–	
ок-4	—— " ——	ОП В2 1680-1220($4M_T$-10-$4M_T$-10-$4M_1$)М	–	6	6	6	6	6	–	30	–	
ок-5	—— " ——	ОП В2 1680-610($4M_T$-10-$4M_T$10-$4M_1$)М	–	3	3	3	3	3	–	15	–	
ок-6	—— " ——	ОП В2 1680-610($4M_T$-10-$4M_T$10-$4M_1$)М	–	4	4	4	4	4	–	20	–	
ок-7	—— " ——	ОП В2 1210-910($4M_T$-10-$4M_T$10-$4M_1$)М	–	–	–	–	–	–	3	3	–	
дб-1	—— " ——	БП В2 2420-840($4M_T$-10-$4M_T$-10-$4M_1$)М	–	14	14	14	14	14	–	70	–	
дб-2	—— " ——	БП В2 2420-840($4M_T$-10-$4M_T$-10-$4M_1$)М	–	10	10	10	10	10	–	50	–	
ОБП	АС-		45	–	–	–	–	–	33	78	–	
Подоконники ПВХ с заглушками												
пд-1	ГОСТ 30673-2013	1600 x 350 x 20(40)	–	30	30	30	30	30	–	150		
пд-2	—— " ——	1300 x 350 x 20(40)	–	–	6	6	6	6	–	24		
пд-3	—— " ——	1350 x 350 x 20(40)	–	18	18	18	18	18	–	90		
пд-4	—— " ——	700 x 350 x 20(40)	–	7	7	7	7	7	–	35		
Дверные блоки наружные												
1н	ГОСТ 31173-2016	ДСН 21-13л	–	6	–	–	–	–	–	6		См. примеч. п. 1
2н	—— " ——	ДСН 21-8	6	–	–	–	–	–	–	6		металл. утеплен.
3н	ГОСТ 30970-2014	ДПВ О 21-12л	–	6	–	–	–	–	–	6		См. примеч. п. 3
Дверные блоки внутренние												
1	ГОСТ 6629-88	ДО 21-9л	–	11	11	11	11	11	–	55		См. примеч. п. 2
2	—— " ——	ДО 21-9	–	7	7	7	7	7	–	35		—— " ——
3	—— " ——	ДГ 21-9л	–	10	10	10	10	10	–	50		—— " ——
4	—— " ——	ДГ 21-9	–	11	11	11	11	11	–	55		—— " ——
5	—— " ——	ДО 21-13л	–	6	6	6	6	6	–	30		—— " ——
6	—— " ——	ДО 21-13	–	7	7	7	7	7	–	35		—— " ——
7	—— " ——	ДГ 21-8л	–	14	14	14	14	14	–	70		—— " ——
8	—— " ——	ДГ 21-8	–	16	16	16	16	16	–	80		—— " ——
9	ГОСТ 31173-2016	ДСВ 21-9л	–	8	8	8	8	8	–	40		См. примеч. п. 4
10	—— " ——	ДСВ 21-9	–	10	10	10	10	10	–	50		—— " ——
11	ГОСТ 31173-2016	ДС 16-9 противопожарная	2	–	–	–	–	–	–	2		
12	—— " ——	ДС 17-9 противопожарная	–	–	–	–	–	–	2	2		
13	—— " ——	ДС 19-9	1	–	–	–	–	–	–	1		
14	—— " ——	ДС 20-9	–	–	–	–	–	–	1	1		металл.
15	—— " ——	ДС 19-9	1	–	–	–	–	–	–	1		См. примеч. п. 5
Витражи												
В-1	ГОСТ 30674-2013	1580 x 2840	–	1	1	1	1	1	–	5	5	
В-2	—— " ——	1580 x 2940	–	6	6	6	6	6	–	30	30	
В-3	—— " ——	1580 x 3300	–	10	10	10	10	10	–	50	50	
В-4	—— " ——	1580 x 3430	–	3	3	3	3	3	–	15	15	
В-5	—— " ——	1580 x 2980	–	3	3	3	3	3	–	15	15	
В-6	—— " ——	1580 x 2980	–	1	1	1	1	1	–	5	5	

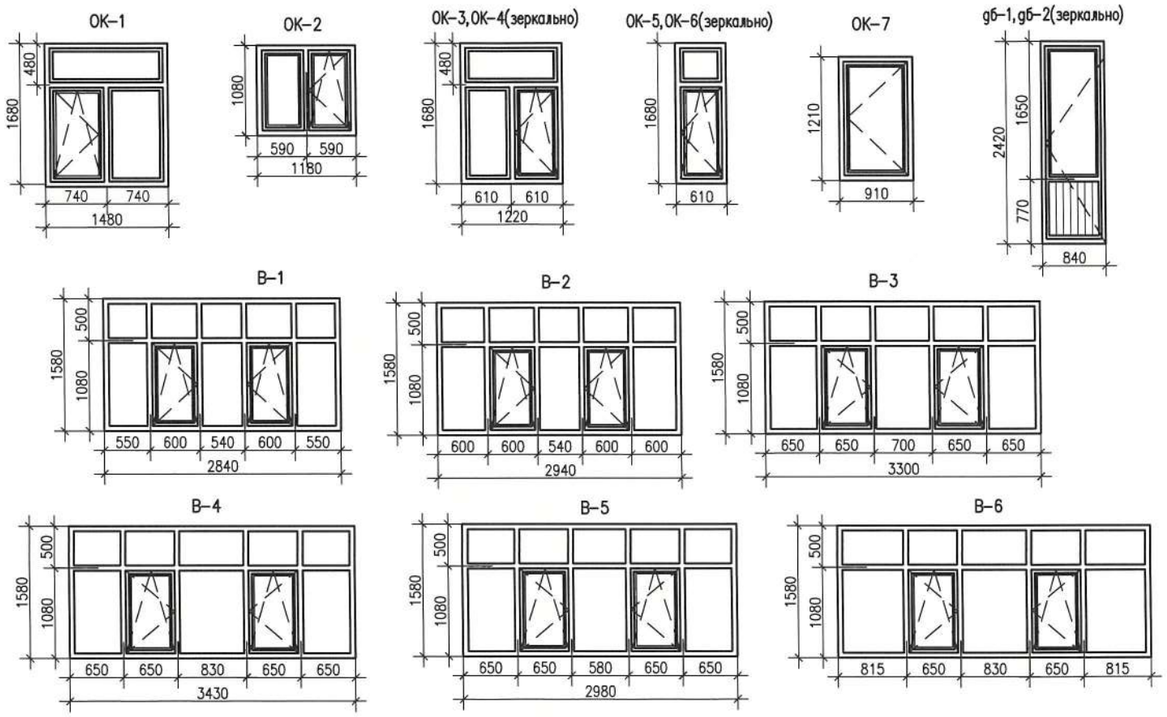

1. Дверные блоки 1н металлические утепленные с декоративной отделкой.
2. Двери 1÷8, выполнить из "МДФ"(MDF-medium -density fiber board-fiber board -древесно-волокнистая плита средней плотности)
3. Дверные блоки 3н выполнить самозакрывающимся с уплотнением в притворах.
4. Дверные блоки 9÷10 металлические утепленные с декоративной отделкой
5. Дверные блоки 15 выполнить по типу ДС 19-9 с высотой дверного проема 1670мм
6. Витражи В-1, В-2, В-3, В-4,В-5 -металлопластиковые с одинарным закаленным остеклением, (цвет переплета белый), стекло тонированное-"бронза" ;
7. Оконные блоки Ок-1, Ок-2, Ок-3, Ок-4, Ок-5, Ок-6 -металлопластиковые с 2-х камерным стеклопакетом (цвет переплета белый);
8. Оконные блоки и витражи укомплектовать москитными сетками (общ.пл 308м2) на открывающихся створках (Ок-1 и витражах) установить ручки с замком (395шт.)
9. Балконные двери дб-1, дб-2 - металлопластиковые с 2-х камерным стеклопакетом (цвет переплета белый);
10. Оконные блоки приняты с открыванием вовнутрь;
11. Производство работ вести в соответствии с требованиями СН РК 2.04.-05-2014 СП РК 2.04-108-2014 "Изоляционные и отделочные работы";
12. Крепление и заделку пластиковых оконных и балконных блоков выполнять по ГОСТу 30971-2002;
13. Узлы крепления витражей согласовать с фирмой изготовителем;
14. Основные размеры блоков и витражей уточняются фирмой изготовителем после выполнения кладочных и монтажных работ;
15. В каждом подъезде предусмотреть установку почтовых ящиков (90 шт.)
16. Данный лист смотреть совместно с АС-26÷29
17. Противопожарные двери должны быть сертифицированы согласно технического регламента ЕАЭС 043/2017 "О требованиях к средствам обеспечения пожарной безопасности и пожаротушения" п.12

ИЗМ.	КОЛ.УЧ.	ЛИСТ	№ДОК.	ПОДПИСЬ	ДАТА
РАЗРАБ.		СТАРОДУБЦЕВА			11.2020
ПРОВЕР.		КОМАРОВА			
Н.КОНТР.		СЕЛЬКИНА			
ГИП		КОМАРОВА			

0138/20-АР

"СТРОИТЕЛЬСТВО МНОГОКВАРТИРНЫХ ЖИЛЫХ ДОМОВ МКР 4 КВАРТАЛ 1,2 В ПДП АЮЖАЙЫК г. УРАЛЬСК, ЗКО" ДОМ N8 (БЕЗ БЛАГОУСТРОЙСТВА И ИНЖЕНЕРНЫХ СЕТЕЙ).

90-КВ. ЖИЛОЙ ДОМ

СТАДИЯ	ЛИСТ	ЛИСТОВ
РП	40	

СПЕЦИФИКАЦИЯ ЗАПОЛНЕНИЯ ПРОЕМОВ ЭСКИЗЫ ВИТРАЖЕЙ ОКОННЫХ И ДВЕРНЫХ ПРОЕМОВ

ТОО ГАЗПРОМ ПРОЕКТ ЖШС

ФОРМАТ А3

ВЗАМ. ИНВ. N° | ПОДП. И ДАТА | ИНВ. N° ПОДЛ. 000000

ЭКСПЛИКАЦИЯ ПОЛОВ

	Наименование или номер помещения	Тип пола по проекту	Схема пола или номер узла по серии 2.144-1/88	Элементы пола и их толщина	Площадь пола м2	Примечание
	1	2	3	4	5	6
1	электрощитовые техподполье, насосная	Б-1		Стяжка бетонная В-12.5 -20мм Подстилающий слой бетон В-7.5 -80мм с армир.сеткой ф6 А-1 200х200 Уплотненный грунт с щебнем	1342,63	плинтус бетонный (741,34 п.м.)
	1 этаж					
2	жилые комнаты прихожие, коридоры кухни, кладовые	Л-1	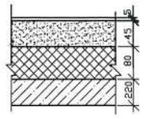	Линолеум на теплоизолирующей основе на клею-5мм Стяжка из бетона В 7,5, армир.сеткой ф4 Вр1 200х200 -45мм Утеплитель "минплита" (=100кг/м) -80мм Железобетонная плита перекрытия -220мм	1070,80	плинтус ПВХ (1047,37 п.м.)
3	ванные, туалеты	К-1	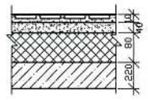	Напольная керамическая плитка -8мм Плиточный клей -2мм Гидроизоляционный слой гидроизол битумной мастике Стяжка из бетона В 7,5, армир.сеткой ф4 Вр1 200х200 -40мм Утеплитель "минплита" (=100кг/м) -80мм Железобетонная плита перекрытия -220мм	76,44	без плинтуса
4	тамбуры	К-2	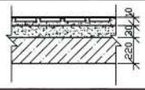	Напольная керамическая плитка на плиточном клею -10мм Цементно-песчаная стяжка -30мм Железобетонная плита перекрытия -220мм	15,72	плинтус керамическая плитка (24,06 п.м.)
	2-5 этажи					
5	жилые комнаты прихожие, коридоры кухни, кладовые	Л-2	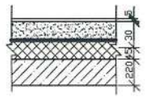	Линолеум на теплоизолирующей основе на клею-5мм Стяжка из бетона В 7,5, армир.сеткой ф4 Вр1 200х200 -30мм Звукоизоляция "минплита" (=100кг/м) -45мм Железобетонная плита перекрытия -220мм	4292,72	плинтус ПВХ (4189,48 п.м.)
6	ванные, туалеты	К-3	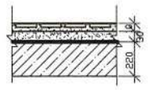	Напольная керамическая плитка -8мм Плиточный клей -2мм Гидроизоляционный слой гидроизол битумной мастике Стяжка из бетона В 7,5, армир.сеткой ф4 Вр1 200х200 -30мм Железобетонная плита перекрытия -220мм	305,76	без плинтуса
	1-5 этажи					
8	лоджии	Б-2	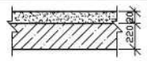	Стяжка бетонная В-12.5 -20мм Железобетонная плита лоджии -220мм	509,05	
7	лестничные клетки коридоры 1-5 этажей	К-4	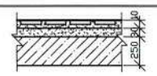	Напольная керамическая плитка на плиточном клею -10мм Цементно-песчаная стяжка М150 -30мм Железобетонная плита площадки -250мм	390,76	плинтус керамическая плитка (599,65 п.м.)

ВЕДОМОСТЬ ОТДЕЛКИ ПОМЕЩЕНИЙ

	Наименование или номер помещения	Потолок		Стены		Примечание
		Площадь	Вид	Площадь	Вид	
1	2	3	4	5	6	7
1	жилые комнаты, прихожие, коридоры	4188,55	шпатлевка, покраска водоэмульсионным составом	6624,09	штукатурка цементным раствором (с последующей шпатлевкой)	
				4578,05	штукатурка на основе гипса	
				11202,14	покраска водоэмульсионным составом	
2	кухни	1165,45	шпатлевка, покраска водоэмульсионным составом	2344,32	штукатурка цементным раствором (с последующей шпатлевкой)	в кухнях выполнить фартук вдоль стены над оборудованием из керамической плитки высотой 60см (пл.64,80м2)
				64,80	штукатурка цементным (простая)	
				756,47	штукатурка на основе гипса	
				3100,80	покраска водоэмульсионным составом	
3	ванные и туалеты	382,20	шпатлевка, покраска водоэмульсионным составом	2379,96	штукатурка цементным раствором (простая)	
				2379,96	облицовка керамической плиткой	
4	тамбуры, лестничные площадки, коридоры	638,86	затирка, покраска водоэмульсионным составом	2455,45	штукатурка цементным раствором (с последующей шпатлевкой)	
				20,70	штукатурка на основе гипса	
				2476,15	покраска водоэмульсионным составом	
5	откосы оконные и дверные			443,18	штукатурка цементным раствором (с последующей шпатлевкой)	
				443,18	покраска водоэмульсионным составом	
6	электрощитовая, насосная помещение видео наблюдения	22,69	известковая побелка	86,94	известковая побелка	

ПРИМЕЧАНИЕ

1. Устройство полов и внутренние отделочные работы разрешается производить только после окончания монтажа коммуникаций и устройства кровли.
2. Для помещений ориентированных на север и восток применять покрытия светлых и теплых тонов. Для помещений ориентированных на юг и запад применять покрытия светлых и холодных тонов. Откосы- белые.
3. Линолеум бытовой толщ.4,5 мм, толщина защитного слоя 0,4 мм
4. Перегородкам из силикатного кирпича м-100 в влажных помещениях штукатурятся цементным раствором с последующей шпатлевкой. Отделка штукатуркой на основе гипса осуществляется по перегородкам из газобетонных блоков в сухих помещениях
5. Дымоходы обшить двумя слоями гипсоволокнистой плиты (243 м2) (12мм+12мм) по каркасу из оцинкованных профилей.
6. Штукатурку поверхностей кирпичных стен принять улучшенного качества.
7. Гидроизоляцию в ванных и туалетах выполнить из гидроизола марки ГИ-Г по ГОСТ 7415-86 на битумной мастике.

ИЗМ.	КОЛ.УЧ.	ЛИСТ	№ДОК.	ПОДПИСЬ	ДАТА
РАЗРАБ.		СТАРОДУБЦЕВА			
ПРОВЕР.		КОМАРОВА			
Н.КОНТР.		СЕЛЬКИНА			
ГИП		КОМАРОВА			

0138/20-АС

"СТРОИТЕЛЬСТВО МНОГОКВАРТИРНЫХ ЖИЛЫХ ДОМОВ МКР 4 КВАРТАЛ 1,2 В ПДП АКЖАЙЫК г. УРАЛЬСК, ЗКО" ДОМ N8 (БЕЗ БЛАГОУСТРОЙСТВА И ИНЖЕНЕРНЫХ СЕТЕЙ).

90-КВ. ЖИЛОЙ ДОМ

СТАДИЯ	ЛИСТ	ЛИСТОВ
РП	41	

ЭКСПЛИКАЦИЯ ПОЛОВ
ВЕДОМОСТЬ ОТДЕЛКИ ПОМЕЩЕНИЙ

ТОО ГАЗПРОМ ПРОЕКТ ЖШС

ФОРМАТ А3

ВЗАМ. ИНВ. N° | ПОДП. И ДАТА | ИНВ. N° ПОДЛ. | 000000