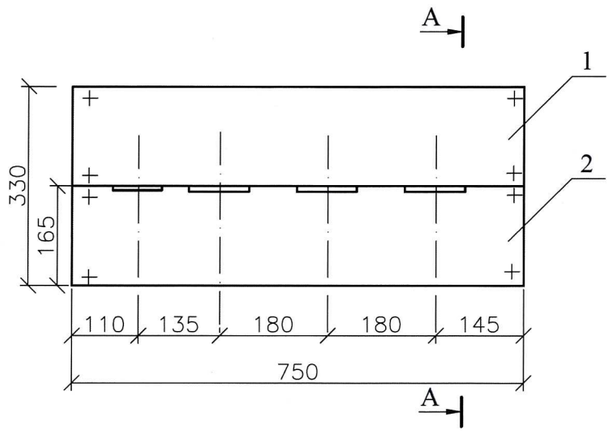

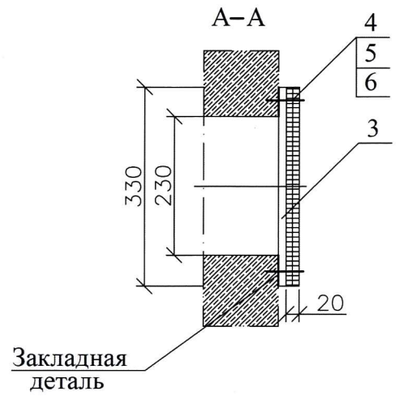

Деталь поз.2

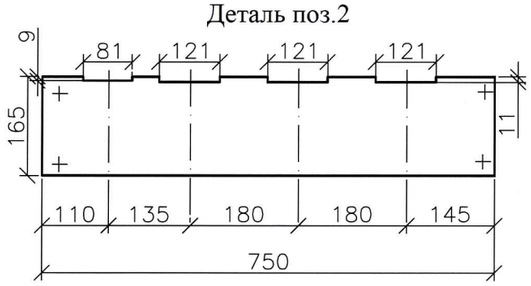

Деталь поз.3

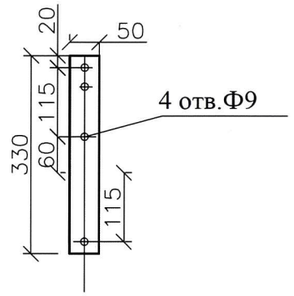

Примечание:

1.Размеры проема для плиты 230х650 мм.

2. Плита крепится винтами к стальной полосе, которая приваривается к закладным деталям проема.

3. Щель между плитой и стенкой уплотняется джутом.

4. После механической обработки плиту просушить и затем пропитать битумом или каменноугольным лаком и покрыть нитроэмалью глифталевой.

Спецификация

Марка поз.	Обозначение	Наименование	Кол.	Масса ед.,кг	Примеч.
1	ГОСТ 4248-78	Доска асбоцементная, верхняя, 165х750 мм, h=20мм	1	3,71	
2	ГОСТ 4248-78	Доска асбоцементная, нижняя, 165х750 мм, h=20мм	1	3,71	
3	ГОСТ 103-2006	Полоса стальная L=330мм, 50х4мм	2	0,52	
4	ГОСТ 17475-80	Винт с потайной головкой М8х56	8	0,025	
5	ГОСТ 5915-70	Гайка М8	8		
6	ГОСТ 11371-78	Шайба 8 мм	8		

Взам. инв. №

Подпись и дата

Инв. № подл.

Изм.	Кол.уч	Лист	№ док	Подпись	Дата
ГИП		Сармалаев А.			07.21
Разработал		Кармин А.			07.21
Проверил		Айтжанова Ж.			07.21
Н.контроль		Айтжанова Ж.			07.21

18-20-ЭОМ

Разработка проектно-сметной документации на электроснабжение комплекса теплиц в районе УГТЭС г. Уральска

Трансформаторные подстанции ТП-N3.3 и ТП-N3.5

Стадия	Лист	Листов
РП	19	

Блок монтажный (плита проходная 0,4 кВ)

ИП "Aseke" г. Уральск. 2021г

Формат А3

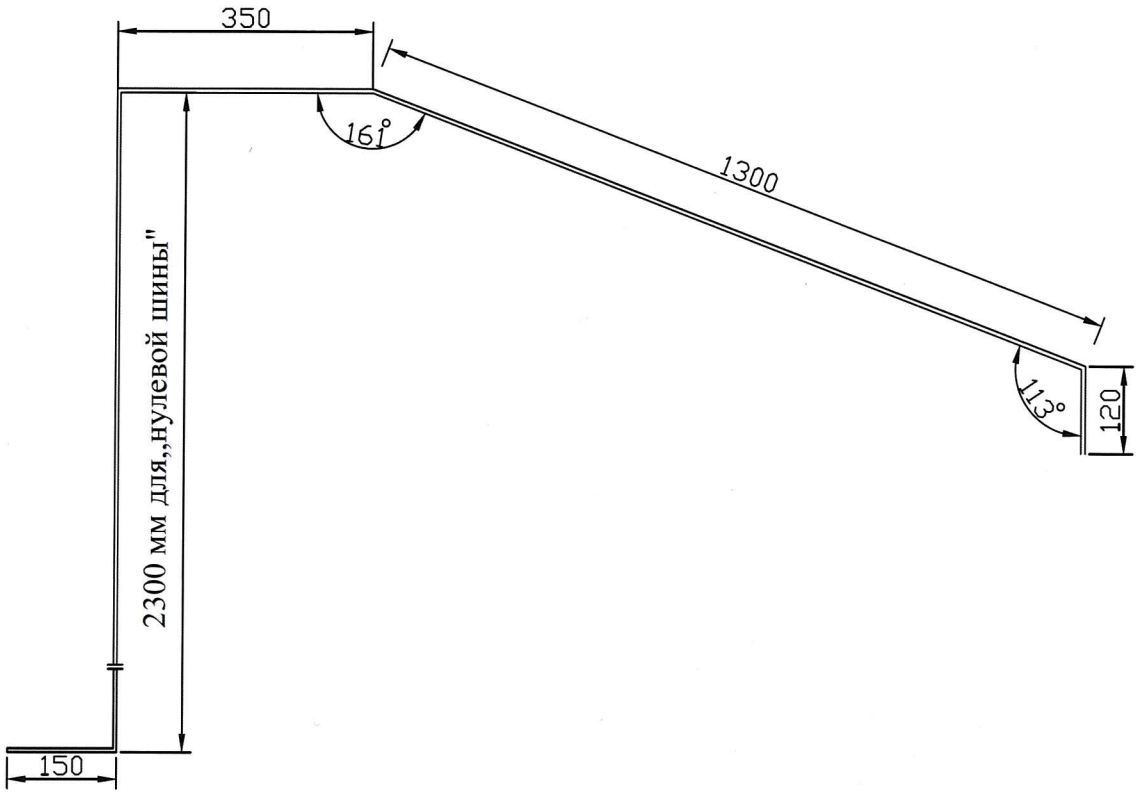

Марка поз.	Обозначение	Наименование	Кол.	Масса ед.,кг	Примеч.
1	ГОСТ 15176-84	Шина алюминиевая АД31Т сеч. 120х10мм,L=2100мм	1		A
2	ГОСТ 15176-84	Шина алюминиевая АД31Т сеч. 120х10мм,L=2100мм	1		B
3	ГОСТ 15176-84	Шина алюминиевая АД31Т сеч. 120х10мм,L=2100мм	1		C
4	ГОСТ 15176-84	Шина алюминиевая АД31Т сеч. 80х8мм,L=2300мм	1		N

Взам.инв.N

Подпись и дата

Инв.Nподл.

Изм.	Кол.уч	Лист	№ док	Подпись	Дата
ГИП		Сармалаев А.			07.21
Разработал		Кармин А.			07.21
Проверил		Айтжанова Ж.			07.21
Н.контроль		Айтжанова Ж.			07.21

18-20-ЭОМ

Разработка проектно-сметной документации на электроснабжение комплекса теплиц в районе УГТЭС г. Уральска

Трансформаторные подстанции ТП3.3 и ТП3.5

Стадия	Лист	Листов
РП	20	

Конструкция шин 0,4 кВ.

ИП "Aseke"
г. Уральск. 2021г

Формат А4

Позиция	Наименование и техническая характеристика	Тип,марка,обозначение документа, опросного листа	Код продукции	Поставщик	Единица измерения	Кол-во	Масса ед. кг	Примечание
1	2	3	4	5	6	7	8	9
	Оборудование и материалы, поставляемые заказчиком							
1	Отдельностоящая компл. трансформат.подстанция наружной установки типа 2КТПН- 1250/10/0,4 состоящая из :	2КТПН- 1250/10/0,4У1	-ЭОМ.ОЛ1		к-т	2		
	а)двух металлических секций размером 4930х 2500х 3350 мм							
	б)трансформатор силовой 1250 кВА, схема и група соединения обмоток Д/ Ун-11	ТСЛ-1250/10/0,4У3			шт	4	2880	
	в) комплектное распределительное устройство 10 кВ внутренней установки одностороннего обслуживания серии К-104 /К-386-8шт	Опросный лист для заказа камер К-104 18-20-ЭОМ.ОЛ1			к-т	2		
	д) комплектное распределительное устройство 0,4 кВ, состоящее из 6 панелей	Опросный лист для заказа панелей ЩО-70 18-20-ЭОМ.ОЛ2			к-т	2		
	ж)Опросный лист для заказа счетчиков Меркурий 230 для вводов	18-20-ЭОМ.ОЛ3			к-т	2		
	з)Опросный лист на устройство релейной защиты Aqile	18-20-ЭОМ.ОЛ4			к-т	2		
	е)Перечень электрозащитных средств	18-20-ЭОМ.ОЛ5			к-т	2		
2	Кабель ТУ 16.К71-335-2004	АПвП-10кВ-3х50мм2			м	30	3,108кг/м Ø 47,6мм	
3	Кабель ТУ 16.К73.05-93	КГ-0,66кВ-1х400мм2			м	240	4,98кг/м Ø 43,4мм	
4	Кабель силовой ГОСТ 16442-80	ВВГ-660-3х1,5 мм2			м	70		
5	Концевая муфта внутренней установки	rek- 10BC- 3- 35/50- M			шт	8		3ПКВтп20-50-В
6	Автоматический выключатель	2Р/16А			шт	6		
7	Трансформатор собственных нужд	ОСМ- 0,25- 220/36 В			шт	2		возможна замена
8	Светильник настенный	ПСХ-60МУЗ, IP54			шт	16	1,3	
9	Светильник,IP65	ARCTIC LED1200-5000K-УХЛ2			шт	4	4,3	
10	Светильник переносной	Космос 1500 LED RUB			шт	2		
11	Светильник переносной ТУ16-545.132-77	РВО-42 каб.10м			шт	2	0,3	

Перечень чертежей см. лист 18-20-ЭОМ-3
Общие данные (окончание).

Изм.	Кол.уч	Лист	№ док	Подпись	Дата
ГИП		Сармалаев А.			07.21
Разработал		Кармин А.			07.21
Проверил		Айтжанова Ж.			07.21
Н.контроль		Айтжанова Ж.			07.21

18-20-ЭОМ.СО

Разработка проектно-сметной документации на электроснабжение комплекса теплиц в районе УГТЭС г. Уральска

Трансформаторные подстанции ТП-N3.3 и ТП-N3.5

Стадия	Лист	Листов
РП	1	3

2КТПН- 1250/10/0,4кВ
Спецификация оборудования, изделий и материалов

ИП "Aseke"
г. Уральск. 2021г

Взам. инв. №
Подпись и дата
Инв. № подл.

Формат А3

Позиция	Наименование и техническая характеристика	Тип,марка,обозначение документа, опросного листа	Код продукции	Поставщик	Единица измерения	Кол-во	Масса ед. кг	Примечание
1	2	3	4	5	6	7	8	9
12	Лампа люминисцентная компактная	220 В, 15 Вт, цок. Е27			шт	32		
13	Коробка ответвительная	У195МУ2			шт	56		
14	Выключатель открытой проводки одинарный	В6-0-Б,IP43			шт	32	0,13	
15	Розетка штепсельная	36 В, инд.05.1.2-01			шт	8	0,13	
16	Кабель-канал ПХВ	16х16мм			м	120		
17	Уголок ст. неравнобокий	Ст.50х32х4мм			м	120	2,49кг/м	
18	Уголок ГОСТ 19771-74	Ст.40х40х2,5мм			м	2		
19	Уголок ГОСТ 19771-74	Ст.63х63х6мм			м	60		
20	Сталь полосовая ГОСТ 103-2006	Ст.50х4мм			м	4		
21	Крепление фиксированной точки-хомут двойной с резиновой прокладкой	WAFATERM-артикул 34306 Ф 63мм			шт	48		
22	Хомут одинарный для крепления кабеля(с резиновой прокладкой)	WAFATERM-артикул 34206 Ф 63мм			шт	2		
23	Наконечник кабельный медный луженый	ТМЛ-400			шт	96		
24	Сталь полосовая ГОСТ 103-2006	Ст.Б-40х4 мм, ГОСТ103-76			м	120	1,26	
25	Сталь полосовая ГОСТ 103-2006	Ст.Б-25х4 мм, ГОСТ103-76			м	240	0,78	
26	Брус деревянный хвоя ГОСТ 18486-66	80х60мм			м	7		
27	Доска асбоцементная ГОСТ 4248-78	165х750 мм, h=20мм			шт	8		
28	Шина алюминиевая ГОСТ 15176-84	АД31Т сеч. 120х10мм			м	12,6		
29	Шина алюминиевая ГОСТ 15176-84	АД31Т сеч. 80х8мм			м	8,6		
30	Круг ГОСТ 2590-71	Круг В6			м	40		
31	Болт	М12х45 ГОСТ 7798-70			шт	8	0,222	
32	Шайба	12 ГОСТ 11371-78			шт	16		
33	Шайба - барашек	М12 ГОСТ 3032-76			шт	8		
34	Винт с потайной головкой	М8х56 ГОСТ 17475-80			шт	32		
35	Гайка	М8 ГОСТ 5915-70			шт	32		
36	Шайба	8 мм ГОСТ 11371-78			шт	32		
37	Полка кабельная	К1161У3			шт	60	0,31кг	

Взам. инв. №

Подпись и дата

Инв. № подл.

Позиция	Наименование и техническая характеристика	Тип,марка,обозначение документа, опросного листа	Код продукции	Поставщик	Единица измерения	Кол-во	Масса ед. кг	Примечание
1	2	3	4	5	6	7	8	9
38	Стойка кабельная	К1151У3			шт	40	1,04кг	
39	Скоба	К145			шт	120		
40	Винт	М6х16,ГОСТ 1491-72			шт	240		
41	Гайка	М6, ГОСТ 5915-70			шт	240		
42	Шайба	6, ГОСТ 6958-78			шт	240		

Взам. инв. №

Подпись и дата

Инв. № подл.

Запрашиваемые данные			Ответы заказчика							
Порядковый номер камеры по плану			1	2	3	4	5	6	7	8
Номенклатурное обозначение камеры			КСО 386-041051	КСО 386-031060	КСО 386-011060	КСО 386-031060	КСО 386-031060	КСО 386-141060	КСО 386-031060	КСО 386-031060
Привод выключателя	Напряжение,вид тока электромагнитов	включающего	-	-	-	-	-	-	-	-
		отключающего	-	-	-	-	-	-	-	-
Коэффициент трансформации, класс точности трансформатора тока ТПЛ-10			—	—	—	—	—	—	—	—
Блок-замок МБГ-31,№ секрета			—	—	—	—	—	А-13	—	—
Тип обменной рейки			—							
Тип шинного моста			ШМ -2У3							
Наличие устройства,автом.отключения при перегорании плавкой вставки			—	—	—	—	—	—	—	—
Наименование проектной организации			ИП "Aseke"							
Наименование объекта			Разработка проектно-сметной документации на электроснабжение комплекса теплиц в районе УГТЭС г. Уральска							
Наименование заказчика			ТОО "World Green Company "							

Запрашиваемые данные			Ответы заказчика		
Порядковый номер камеры по плану			9	10	11
Номенклатурное обозначение камеры			КСО 386-011060	КСО 386-031060	КСО 386-041041
Привод выключателя	Напряжение,вид тока электромагнитов	включающего	-		
		отключающего	-		
Коэффициент трансформации, класс точности трансформатора тока ТПЛ-10			—	—	—
Блок-замок МБГ-31,№ секрета			—	—	—
Тип обменной рейки					
Тип шинного моста					
Наличие устройства,автом.отключения при перегорании плавкой вставки			—	—	—

План расположения камер в РУ-10 кВ

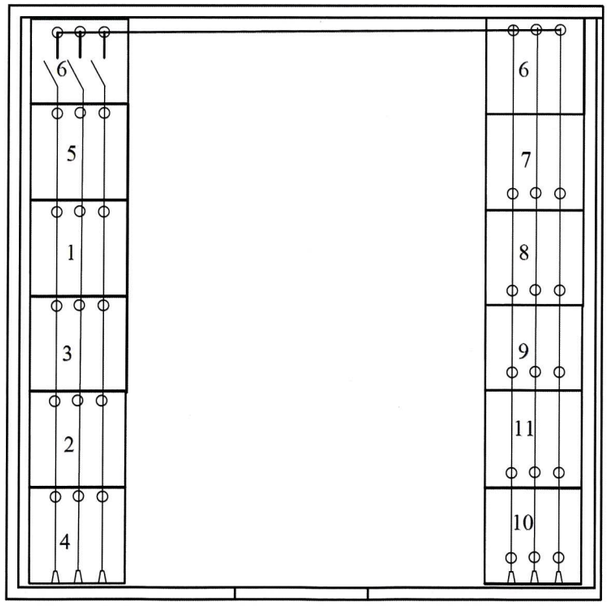

Примечание:

1.За основу взят "Опросный лист на камеры КСО 386 проекта 407-3-480.13.87- Э.ОЛ1".

Изм.	Кол.уч	Лист	№ док	Подпись	Дата
ГИП		Сармалаев А.			07.21
Разработал		Кармин А.			07.21
Проверил		Айтжанова Ж.			07.21
Н.контроль		Айтжанова Ж.			07.21

18-20-ЭОМ.ОЛ1

Разработка проектно-сметной документации на электроснабжение комплекса теплиц в районе УГТЭС г. Уральска

Трансформаторная подстанция ТП-N3.3

Стадия	Лист	Листов
РП	1	1

2КТПН- 1250/10/0,4 №3.3
Опросный лист для заказа камер КСО-386

ИП "Aseke"
г. Уральск. 2021г

Формат А3

Инв.Nподл. | Подпись и дата | Взам.инв.N

Запрашиваемые данные			Ответы заказчика							
Порядковый номер камеры по плану			1	2	3	4	5	6	7	8
Номенклатурное обозначение камеры			КСО 386-041041	КСО 386-031060	КСО 386-031060	КСО 386-011060	КСО 386-031060	КСО 386-031060	КСО 386-141060	КСО 386-031060
Привод выключателя	Напряжение,вид тока электромагнитов	включающего	-	-	-	-	-	-	-	-
		отключающего	-	-	-	-	-	-	-	-
Коэффициент трансформации, класс точности трансформатора тока ТПЛ-10			—	—	—	—	—	—	—	—
Блок-замок МБГ-31,№ секрета			—	—	—	—	—	—	А-13	—
Тип обменной рейки			—							
Тип шинного моста			ШМ -2У3							
Наличие устройства,автом.отключения при перегорании плавкой вставки			—	—	—	—	—	—	—	—
Наименование проектной организации			ИП "Aseke"							
Наименование объекта			Разработка проектно-сметной документации на электроснабжение комплекса теплиц в районе УГТЭС г. Уральска в Алатауском районе г.Алматы (без наружных инженерных сетей).							
Наименование заказчика			ТОО "World Green Company "							

Запрашиваемые данные			Ответы заказчика				
Порядковый номер камеры по плану			9	10	11	12	13
Номенклатурное обозначение камеры			КСО 386-041041	КСО 386-011060	КСО 386-031060	КСО 386-031060	КСО 386-031060
Привод выключателя	Напряжение,вид тока электромагнитов	включающего	-	-	-	-	-
		отключающего	-	-	-	-	-
Коэффициент трансформации, класс точности трансформатора тока ТПЛ-10			—	—	—	—	—
Блок-замок МБГ-31,№ секрета			—	—	—	—	—
Тип обменной рейки							
Тип шинного моста							
Наличие устройства,автом.отключения при перегорании плавкой вставки			—	—	—	—	—

План расположения камер в РУ-10 кВ

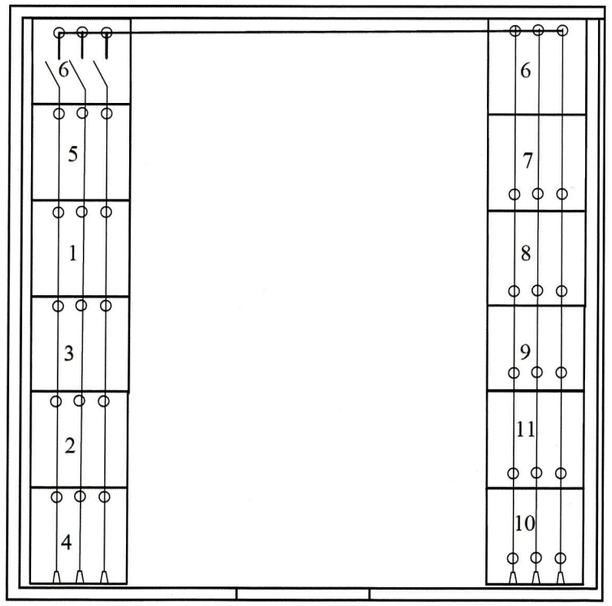

Примечание:

1.За основу взят "Опросный лист на камеры КСО 386 проекта 407-3-480.13.87- Э.ОЛ1".

Изм.	Кол.уч	Лист	№ док	Подпись	Дата	18-20-ЭОМ.ОЛ1/1			
						Разработка проектно-сметной документации на электроснабжение комплекса теплиц в районе УГТЭС г. Уральска			
ГИП		Сармалаев А.			07.21	Трансформаторная подстанция ТП-N3.5	Стадия	Лист	Листов
Разработал		Кармин А.			07.21		РП	1	1
Проверил		Айтжанова Ж.			07.21				
Н.контроль		Айтжанова Ж.			07.21	2КТПН- 1250/10/0,4 №3.5 Опросный лист для заказа камер КСО-386	ИП "Aseke" г. Уральск. 2021г		

Формат А3

Взам.инв.N | Подпись и дата | Инв.Nподл.

1	Запрашиваемые данные																												
2	Порядковый номер панели		1						2	3						5						4	6						
3	Номинальное напряжение	~ 380																											
4	Номинальный ток,материал и сечение сборных шин	2300 АД31Т-120х10																											
5	Схема первичных соединений		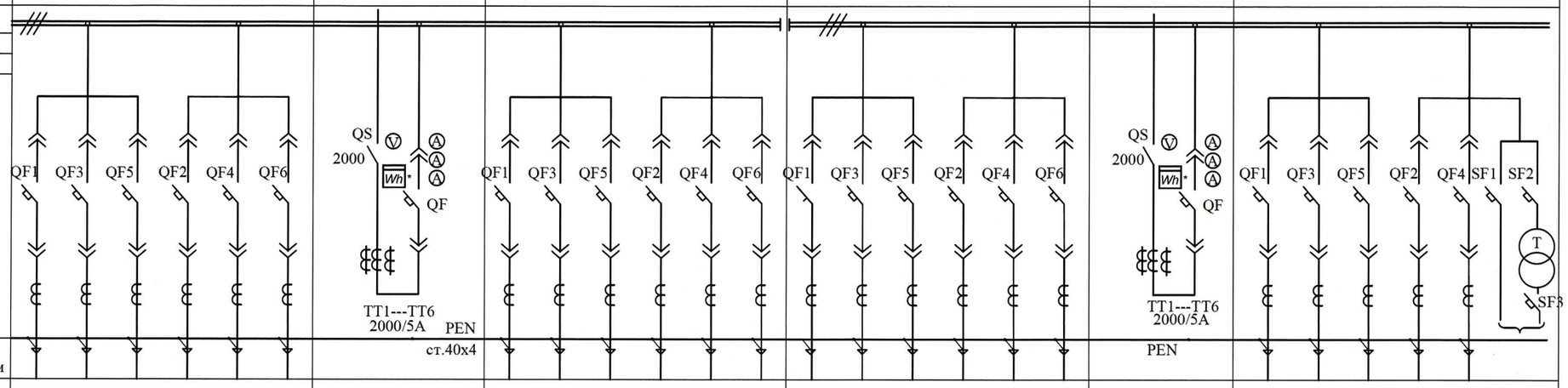																										
6	Материал и сечение нулевой шины	ст. 40х4 мм							ст.40х4													PEN							
7	Тип панели		ЩО 70-2-14УЗ						ЩО 70-2-48УЗ	ЩО 70-2-14УЗ						ЩО 70-2-14УЗ						ЩО 70-2-41УЗ	ЩО 70-2-14УЗ						
8	Назначение		Линейная						Шинный ввод	Линейная						Линейная						Кабельный ввод	Линейная						
9	Тип коммутирующего защитного аппарата	Автомат / Тип	ВА57Ф-35	ВА57Ф-35	ВА57Ф-35	ВА57Ф-35	ВА57Ф-35	ВА57Ф-35	ВА55-43- - 331830 РЕ19-44-31170	ВА57Ф-35	ВА57Ф-35	ВА57Ф-35	ВА57Ф-35	ВА57Ф-35	ВА57Ф-35	ВА57Ф-35	ВА57Ф-35	ВА57Ф-35	ВА57Ф-35	ВА57Ф-35	ВА57Ф-35	ВА55-43- - 331830 РЕ19-44-31170	ВА57Ф-35	ВА57Ф-35	ВА57Ф-35	ВА57Ф-35	ВА57Ф-35	ВА57Ф-35	
		Пускатель																											
		Рубильник, ток А																											
10	Номинальный ток максимального расцепителя автомата, А		200	200	200	200	200	200	2000	200	200	200	200	200	200	200	200	200	200	200	200	2000	200	200	200	200	200	200	
11	Ток плавкой вставки, А		—	—	—	—	—	—		—	—	—	—	—	—	—	—	—	—	—	—		—	—	—	—	—	—	
12	Трансформатор тока	Номин.ток, А	200/5	200/5	200/5	200/5	200/5	200/5	2000/5	200/5	200/5	200/5	200/5	200/5	200/5	200/5	200/5	200/5	200/5	200/5	200/5	2000/5	200/5	200/5	200/5	200/5	200/5		
13	Амперметр - шкала, А		0 -200	0 -200	0 -200	0 -200	0 -200	0 -200	0 -2000	0 -200	0 -200	0 -200	0 -200	0 -200	0 -200	0 -200	0 -200	0 -200	0 -200	0 -200	0 -200	0 -2000	0 -200	0 -200	0 -200	0 -200	0 -200		
14	Вольтметр - шкала, В		—	—	—	—	—	—	0 -500	—	—	—	—	—	—	—	—	—	—	—	—	0 -500	—	—	—	—	—	—	
15	Наличие шкафа АВР																												
16	Наличие и тип приборов учета								Меркурий-230 ART													Меркурий-230 ART							
17	Количество и сечение кабелей		2(3х120+35)	2(3х120+35)	2(3х120+35)					2(3х120+35)	2(3х120+35)	2(3х120+35)	2(3х120+35)			2(3х120+35)	2(3х120+35)	2(3х120+35)					2(3х120+35)	2(3х120+35)	2(3х120+35)			Освещение в КТПН	
18	Количество панелей в том числе торцовых		6																										
19	Наименование проектной организации		ИП "Aseke"																										
20	Наименование объекта		Разработка проектно-сметной документации на электроснабжение комплекса теплиц в районе УГТЭС г. Уральска																										
21	Наименование заказчика		ТОО "World Green Company "																										

План расположения панелей в РУ-0,4 кВ

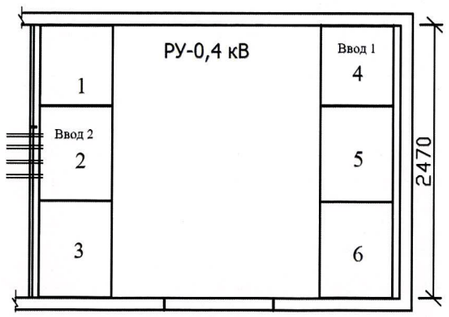

Взам. инв. №

Подпись и дата

Инв. № подл.

Изм.	Кол.уч	Лист	№ док	Подпись	Дата
ГИП		Сармалаев А.			07.21
Разработал		Кармин А.			07.21
Проверил		Айтжанова Ж.			07.21
Н.контроль		Айтжанова Ж.			07.21

18-20-ЭОМ.ОЛ2

Разработка проектно-сметной документации на электроснабжение комплекса теплиц в районе УГТЭС г. Уральска

Трансформаторные подстанции ТП-N3.3 и ТП-N3.5

Стадия	Лист	Листов
РП	1	1

Опросный лист для заказа панелей ЩО70

ИП "Aseke"
г. Уральск. 2021г

Формат А3

Опросный лист на заказ счетчиков Меркурий 230 для вводов

Проект **2019-ЭС.ЛО15**

Объект «Строительство тепличного комплекса в г..Уральск»

Адрес проектной организации: Республика Казахстан, 050013, г. Алматы,
ТОО "Проектный институт «Промзернопроект» "

№	Наименование параметра		Поле записи параметра
1	Тип счетчика	Меркурий 230	
2	Модификация счетчика	Меркурий 230 ART-03 PQRSIDN	
3	Количество счетчиков данной модификации	6 шт.	
4	Название предприятия на шильдике счётчика (максимум 20 символов, по умолчанию Эльстер Метроника).	-	
5	Номинальный ток $I_{ном.}$(А)	5(7.5)	
6	Номинальное напряжение $U_{ном.}$(В)	3x230/400	
7	Отображение данных с учетом Кн и Кт - Да/Нет	Да	
8	Коэффициент трансформации трансформаторов тока Кт (по умолчанию Кт=1)	600/5	Класс точности трансформатро в тока0,5S
9	Коэффициент трансформации трансформаторов напряжения Кн (по умолчанию Кн=1)	1	
10	Границы времени тарифных зон до 4-х. (одинаковые тарифы могут повторяться в течение суток)	-	
11	Использование сложного расписания тарифных зон (более одного сезона; рабочие, выходные, праздничные дни; кварталы)	-	
12	Автоматический переход на летнее/зимнее время: Да/Нет	-	
13	Интервал усреднения графика нагрузки из ряда: 1, 3, 5, 15, 30, 60 мин	15 мин.	
14	Период авточтения: - день месяца (1-28)	1-й день месяца	
15	Разница во времени по сравнению с московским:	+2 часа	
16	Длительность импульсов телеметрических выходов из ряда 80, 120, 160 мс.	120 мс	
17	Частота импульсов телеметрических выходов из ряда 1000, 5000, 10000 имп/kWh, имп/kvarh.	5000 имп/kWh	
18	Список параметров, выводимых на ЖКИ счетчика в нормальном и вспомогательном режиме работы:	1.Типовой	
19	Установка программно-аппаратной блокировки - Да/Нет	Да	
20	Установка платы **W** для подключения внешнего адаптера доп. питания - Да/Нет	Да	
21	Дополнительная информация:	Предусмотреть, GSM/GPRS- модемом типа SaiCom-G1	Предусмотрет ь кабель КИПвЭП 1x2x0,78 длина 50м

Инв.N подл. Подпись и дата Взам. инв N

Изм.	Кол.уч	Лист	№ док	Подпись	Дата
ГИП		Сармалаев А.			07.21
Разработал		Кармин А.			07.21
Проверил		Айтжанова Ж.			07.21
Н.контроль		Айтжанова Ж.			07.21

18-20-ЭОМ.ОЛ3

Разработка проектно-сметной документации на электроснабжение комплекса теплиц в районе УГТЭС г. Уральска

Трансформаторные подстанции ТП-N3.3 и ТП-N3.5

Стадия	Лист	Листов
РП	1	1

Опросный лист для заказа счетчиков Меркурий 230 для вводов

ИП "Aseke" г. Уральск. 2021г

Формат А4

ОПРОСНЫЙ ЛИСТ НА УТРОЙСТВА РЕЛЕЙНОЙ ЗАЩИТЫ Agile

	P14N	Z	2	1	A	2	B	6	50	0	A

Model Type

- Feeder Management Protection IED - Non Directional

P14N

Application Version

- Base
- Autoreclose (plus HIF when used with SEF CT)

Z

Current/Voltage Transformers

- Standard Earth CT
- SEF CT

2

Hardware Options

- EIA RS485 only
- Two ports - EIA RS 485 and Ethernet - Single channel Fibre/Copper (Model 'A' only)
- Two ports - EIA RS485 & EIA RS485 / IRIG-B (demodulated) (Model 'B'only)

1

- Standard (8 logic inputs + 8 relay outputs)
- Total (11 logic inputs + 12 relay outputs) suitable for trip circuit supervision
- Total (13 logic inputs + 12 relay outputs)

A

- K-Bus
- Modbus
- IEC60870-5-103 (VDEW)
- DNP3.0

2

- 20TE Flush (no function keys, 4 programmable LEDs)
- Software only
- 20TE Flush (Adapted field voltage for KCGG retrofit)
- 20TE Flush (without field voltage jumpering for KCGG retrofit)

B

- Multilingual (English, French, German, Spanish)
- Multilingual (English, Russian, Italian, Portuguese)

6

Version

- 54: Russian optos included
- 53: PWH (Wattmetric Directional Earthfault) in directional model
- 52: Chinese language support
- 51: 30TE voltage model, 20TE directional model and neutral admittance
- 50: Initial release

50

- Default
- Customer specific

0

Design Suffix

- Initial release

A

Инв.N подл. Подпись и дата Взам. инв N

Изм.	Кол.уч	Лист	№ док	Подпись	Дата
ГИП		Сармалаев А.			07.21
Разработал		Кармин А.			07.21
Проверил		Айтжанова Ж.			07.21
Н.контроль		Айтжанова Ж.			07.21

18-20--ЭОМ.ОЛ4

Разработка проектно-сметной документации на электроснабжение комплекса теплиц в районе УГТЭС г. Уральска

Трансформаторные подстанции ТП-N3.3 и ТП-N3.5

Стадия	Лист	Листов
РП	1	1

ОПРОСНЫЙ ЛИСТ НА УСТРОЙСТВА РЕЛЕЙНОЙ ЗАЩИТЫ Agile

ИП "Aseke" г. Уральск. 2021г

Формат А4

ПЕРЕЧЕНЬ

электрозащитных средств для работы в электроустановках напряжением выше 1000 В

№ п/п	Наименование	Количество
1	Изолирующая штанга (оперативная ШО-10В)	2 шт. на 10 кВ
2	Изолирующие клещи (Зажим высоковольтный 10кВ при отсутствии универсальной штанги)	1 шт. на 10 кВ
3	Указатель напряжения УВН-80-2м	2 шт. на 10кВ
4	Диэлектрические перчатки бесшовные	2 пары
5	Диэлектрические боты	1 пара
6	Переносное заземление ЗПЛ-10Н 25мм	2 шт. на 10 кВ
7	Переносные плакаты:	
	"Стой напряжение" (на веревке 280*210)	2 шт.
	"Не включать работают люди" (на веревке 240*130)	2 шт.
	"Работать здесь" (на веревке 250*250)	2 шт.
	"Заземлено" (на веревке 240*130)	2 шт.
8	Очки защитные, строительные	2 пары
9	Диэлектрические коврики 750*750	2 шт.

Инв.N подл. Подпись и дата Взам. инв N

Изм.	Кол.уч	Лист	№ док	Подпись	Дата
ГИП		Сармалаев А.			07.21
Разработал		Кармин А.			07.21
Проверил		Айтжанова Ж			07.21
Н.контроль		Айтжанова Ж			07.21

18-20-ЭОМ.ОЛ5

Разработка проектно-сметной документации на электроснабжение комплекса теплиц в районе УГТЭС г. Уральска

Трансформаторные подстанции ТП-N3.3 и ТП-N3.5

Стадия	Лист	Листов
РП	1	1

Перечень электрозащитных средств

ИП "Aseke"
г. Уральск. 2021г

Формат А4