ТОО "КАЗАХСТАНСКИЙ НАУЧНО-ИССЛЕДОВАТЕЛЬСКИЙ ИНСТИТУТ ЖЕЛЕЗНОДОРОЖНОГО ТРАНСПОРТА"
Лицензия ГСЛ № 007810 от 01.06.2011 г.

Подрядчик: ТОО "КазНИИЖТ"
Заказчик: АО "Кедентранссервис"
Заказ: 102/8-ПД

РАБОЧИЙ ПРОЕКТ

"Проведение экспертизы строений ангара перегрузочного места-2 с разработкой ПСД"

Альбом - 1

Архитектурно - строительные решения (Перегрузочное места-2)

г. Астана-2014 г.

Ведомость рабочих чертежей основного комплекта "АС"

Лист	Наименование	Примечание
	Общие данные	
1	Общие данные (начало)	
2	Общие данные (продолжение)	
3	Общие данные (продолжение)	
4	Общие данные (окончание)	
	Обмерочный чертежи	
5	Фасад по оси Б–Д	
6	Фасад по оси Г–А	
7	Фасад по оси 1–46	
8	Фасад по оси 46–1	
9	План на отметке 0,000	
10	Разрез 1–1	
11	Разрез 2–2	
12	Разрез 3–3	
13	Разрез 4–4	
14	Разрез 5–5	
15	Разрез 6–6, 7–7	
16	Раскладка прогонов кровли и горизонтальных связи	
	Демонтажные работы	
17	Фасад по оси Б–Д	
18	Фасад по оси 1–46	
19	Фасад по оси 46–1	
20	План на отметке 0,000	
21	Разрез 1–1	
22	Разрез 2–2	
23	Разрез 3–3, Разрез 4–4	
24	Раскладка прогонов кровли и горизонтальных связи	

	Ремонтные работы	
25	План на отметке 0,000	
26	Разрез 1–1	
27	Разрез 2–2, Разрез 3–3	
28	Раскладка прогонов кровли и горизонтальных связи	
29	Узел–А, Усиления колонны К–1	
30	Узел Б, В, Г	
31	Узел–Д, Усиления колонны К–2	
32	Узел–Е, Усиления колонны К–3	
33	Вид колонны в процессе предварительного обжатия обоймой мех.	способом
34	Усиление оконных проемов О–1	
35	Усиление оконных проемов О–2	
36	Усиление оконных проемов Д–1	
37	Усиление оконных проемов Д–2	
38	Усиление оконных проемов Д–3	
39	Усиление кирпичных стен	
40	Схема расположения закладных деталей	
41	Разрез 1–1, Узел–А	
42	Закладной деталь Зд–1 и Зд–2	
43	План кровли	
44	Узел–1, Деталь устройство карниза	
45	Узел–2, Деталь устройство деформационного шва	
46	Узел–3, Деталь устройство примыкания кровли к парапету	
47	Узел–4	

Взам. инв. №

Подп. и дата

Инв. № подл.

Изм.	Кол.уч.	Лист	№док.	Подп.	Дата
ГИП		Зияев О.			09.14
Проверил		Есиркепов А.			09.14
Исполнил		Казыбеков Д.			09.14
Н.контроль		Есболганов Г.			04.14

102/8-ПД-АС

"Проведение экспертизы строений ангара перегрузочного места-2 с разработкой ПСД"

Перегрузочное места-2

Стадия	Лист	Листов
РП	1	-

Общие данные (начало)

ТОО "КазНИИЖТ"

А3

СИТУАЦИОННАЯ СХЕМА

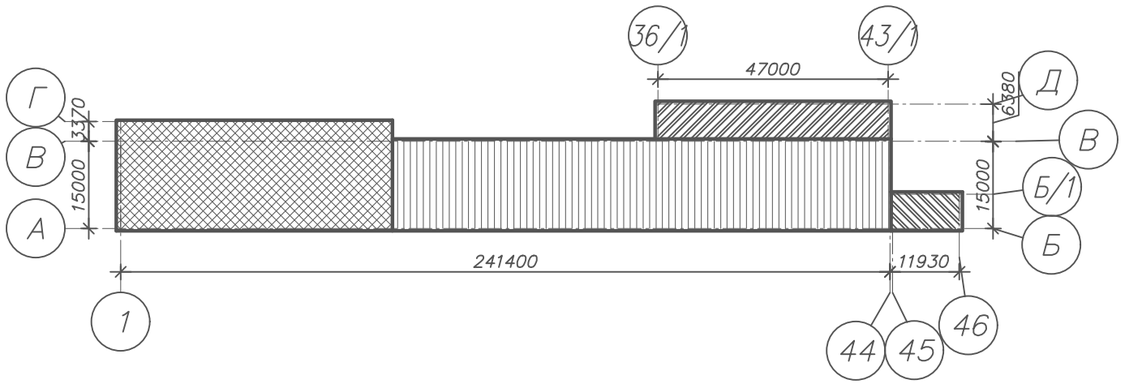

– Перегрузочное места (мет.)

– Перегрузочное места (кир.)

– Административно–бытовое здания

– Карный цех

Основные строительные показатели (согласно СНиП РК 3.02–02.2001)

Наименование показателей	Ед. изм.	Показатели	Примечание
Строительный обьем	м3	33146,76	
Площадь застройки	м2	4466,78	
Общая площадь	м2	4224,36	
Этажность	этаж	1	

Ведомость основных комплектов рабочих чертежей

Обозначение	Наименование	Примечание
Том 1	Общая пояснительная записка	102/8–ПД–ПЗ
Том 2	Сметная документация	102/8–ПД–СМ
Альбом 1	Архитектурно–строительные решения	102/8–ПД–АС

Ведомость ссылочных и прилагаемых документов

Обозначение	Наименование	Примечание
СНиП РК 3.02–06–2009	"Крыши и кровли"	
СНиП РК 2.01–19–2004	"Защита строительных конструкции от коррозии"	
СНиП РК 2.03–30–2006	"Строительство в сейсмических районах"	
СНиП РК 2.02–05–2009	"Пожарная безопасность зданий и сооружений"	

Рабочие чертежи разработаны в соответствии с государственными нормами, действующими на территории Республики Казахстан, включая требования взрывобезопасности и пожаробезопасности и обеспечивает безопасную эксплуатацию сооружении при соблюдении предусмотренных проектом мероприятий.

Главный инженер проекта Зияев О.

Взам. инв. №

Подп. и дата

Инв. № подл.

Изм.	Кол.уч.	Лист	№док.	Подп.	Дата
ГИП		Зияев О.			09.14
Проверил		Есиркепов А.			09.14
Исполнил		Казыбеков Д.			09.14
Н.контроль		Есболганов Г.			04.14

102/8-ПД-АС

"Проведение экспертизы строений ангара перегрузочного места-2 с разработкой ПСД"

Перегрузочное места-2

Стадия	Лист	Листов
РП	2	-

Общие данные (продолжение)

ТОО "КазНИИЖТ"

А3

1. ОБЩИЕ ДАННЫЕ

НАИМЕНОВАНИЕ: Рабочий проект «Проведение экспертизы строений ангара перегрузочного места–2 с разработкой ПСД»

ЗАКАЗЧИК: АО «Кедентранссервис», г. Астана.

ГЕНПРОЕКТИРОВЩИК: ТОО «Казахстанский научно–исследовательский институт железнодорожного транспорта »

(государственная лицензия 01 – ГСЛ № 007810 от 01.06.2011 г.)

ИСТОЧНИК ФИНАНСИРОВАНИЯ: негосударственные инвестиции.

ГИП – Зияев О.С. (приказ от 14 августа 2014 года № 04/1–п.)

Основание для разработки:

– свидетельство о государственной регистрации прав (обременений) на недвижимое имущество и сделок с ним №2006/2322 от 10 ноября 2006 г.

– технический паспорт здания гаража составленный по состоянию на 1 февраля 2006 г.

– техническое задание от 24 апреля 2014 года, утвержден главным инженером АО «Кедентранссервис»

– заключение о техническом состоянии здания ангара перегрузочного места ПМ–2 на станции Достык Алакольского района Алматинской области выданной ТОО «Астанасертификация»

2. КЛИМАТИЧЕСКИЕ УСЛОВИЯ ПЛОЩАДКИ СТРОИТЕЛЬСТВА

Местоположение объекта: ст Достык, перегрузочное место ПМ–2 для АО «Кедентранссервис». В административном отношении участок работ относится к Алакольскому району Алматинской области.

В геоморфологическом отношении участок расположен в у подножия пролювиально–делювиального шлейфа, приуроченного к СВ склону Джунгарского Ала–Тау, в Восточной части Джунгарских ворот, представляющих собой участок сопряжения хребтов Барлык и Джунгарского Ала–Тау в виде узкой межгорной впадины, соединяющей равнину оз. Алаколь и Эби–Нур.

Климат района резко–континентальный, с жарким сухим летом, суровой зимой и большими колебаниями суточных и годовых температур.

Климатическая характеристика дана по СНиП РК 2.04–01–2010– метеостанция Талдыкорган: Климатический подрайон – III А.

Снеговой район – III. Ветровой район скоростных напоров – III. В данном районе ветер является главным климатообразующим фактором

Абсолютная максимальная температура – (+440 С)

Температура наиболее теплого месяца – (+ 30.80 С)

Температура наиболее холодной суток /пятидневки:

– с обеспеченностью – 0.98 – (–34о С) / (–29оС)

– с обеспеченностью – 0.92 – (–32оС)

Район изысканий по СНиП РК 2.03–30–2006г. относится к сейсмическому участку с возможной силой землетрясения 6 баллов.

3. ОБЪЕМНО – ПЛАНИРОВОЧНОЕ РЕШЕНИЕ

1. Перегрузочное место (мет.)

В объемно – планировочном отношении здание представляет собой одноэтажное здание прямоугольной формы в плане с размерами в осях – 8,5м (А–Г) х 71,0м (1–13).

Высота помещения от головки рельса до низа балки – 6,6 м.

Конструктивная схема здания решена по рамной схеме, с применением жестких узлов в поперечных несущих рамах каркаса здания, продольная устойчивость – по связевой схеме путем установки вертикальных и горизонтальных связей в уровне балок покрытия.

Колонны здания выполнены из прокатных двутавров 40Ш3 шагом 5,5 и 6,0м

Балки покрытия сварных двутавровых балок гофрированными стенками по типовому проекту каталога легких покрытий ЦНИИПСК.

По осям «А» и «Г» между осями 7–8 выполнены вертикальные связи между колоннами. Вертикальные связи из крестообразных спаренных уголков – >< 90х7.

Между осями 1–2 и 12–13 выполнены горизонтальные связи в уровне балок покрытия.

Наружное ограждение – из сэндвич–панелей толщиной –100 мм.

2. Перегрузочное место (кирп.)

В объемно – планировочном отношении здание представляет собой одноэтажное здание прямоугольной формы в плане с размерами в осях – 5,0м (Б–В) х 168,8м (14–44).

Высота помещения от головки рельса до низа балки – 6,2 м.

Пространственная устойчивость каркаса обеспечивается по рамной схеме, за счет совместной работы колонн (пилястр), кирпичной кладки, балок покрытий и горизонтального диска жесткости (покрытия из сборных железобетонные ребристых плит), а также по связевой схеме путем установки вертикальных связей.

Здание разделено на 3 отсека деформационными швами в осях 23–24 и 34–35.

Несущими конструкциями здания являются однопролетные рамы, располагающиеся с шагом – 6,0 м. Размер пролетов – 15,0 м.

Взам. инв. №	Подп. и дата	Инв. № подл.

Изм.	Кол.уч.	Лист	№док.	Подп.	Дата	102/8-ПД-АС			
						"Проведение экспертизы строения ангара перегрузочного места-2 с разработкой ПСД"			
ГИП		Зияев О.			09.14	Перегрузочное места-2	Стадия	Лист	Листов
Проверил		Есиркепов А.			09.14		РП	3	-
Исполнил		Казыбеков Д.			09.14	Общие данные (продолжение)	ТОО "КазНИИЖТ"		
Н.контроль		Есболганов Г.			04.14				

А3

Несущими конструкциями покрытия является сборные железобетонные балки трапециевидного очертания пролетом –15,0 м по типовой серии ИИ–03–02. Балки опираются на кирпичные пилястры сечением 770х900 мм.

По осям «Б» и «В» между осями 18–19, 29–30 и 39–40 выполнены вертикальные связи между кирпичными пилястрами. Вертикальные связи из спаренных швеллеров – []10.

Наружные стены – из кирпичной кладки толщиной – 380 мм.

Покрытие – сборное из ребристых железобетонных плит размером 1,5х6,0 м.

Кровля – рулонная совмещенная.

3. Административно–бытовое здание

В объемно – планировочном отношении здание представляет собой одноэтажное здание прямоугольной формы в плане с размерами в осях –6,0 м (Г–Д) х 47,0 м (36/1–43/1).

Административно–бытовое здание пристроен к зданию ангара к торцовой стене по оси «В».

Несущими конструкциями здания по оси «Г» является железобетонная рама, состоящий из колонны и продольных ригелей сечением 600 х 500 мм. Пролет колонн – 6,0 м.

Высота помещения от пола до низа покрытия – 3,2 м.

Наружные стены – из кирпичной кладки толщиной – 510 мм.

Наружные стены по оси «Г» торцовая стена здания ангара.

Покрытие – сборное из плоских многопустотных железобетонных плит.

Кровля – профлист.

4. Карный цех

В объемно – планировочном отношении здание представляет собой

одноэтажное здание прямоугольной формы в плане с размерами в осях –

5,9 м (Б–Б/1) х 11,5 м (45–46).

Карный цех пристроен к зданию ангара к торцовой стене по оси «44».

Высота помещения от пола до низа покрытия переменная– от 3,1 м до 4,1 м.

Наружные стены – из кирпичной кладки толщиной – 510 мм.

Покрытие–сборное из ребристых железобетонных плит размером 1,5 х 6,0 м.

Кровля – профлист.

4. АНТИКОРРОЗИИНЫЕ МЕРОПРИЯТИЯ

Проект разработан в соответствии с требованиям СНиП РК 2.01–19–2004 «Защита строительных конструкци

Поверхности несущих стальных конструкций перед нанесением защитных лакокрасочных покрытий защищают от окислов (окалины, ржавчины, шлаковых включений) до 3 степени очистки согласно ГОСТ 9.402–2004 «Подготовка металлических поверхностей перед окрашиванием».

Антикоррозионную защиту стальных соединений, анкеро сборных соединений выполнять в соответствии требованиями СНиП 2.03.11–85

Защита от коррозий металлических конструкци осуществляется лакокрасочными материалами в двумя слоям эмали ПФ–1189 по грунтовке ГФ–020

В связи с тем, что указанные препараты обладают высокой токсичностью (класс опасности II по ГОСТ 12.1.005), то при работе с препаратами необходимо применять средства индивидуальной защиты (респираторы, защитные очки, резиновые перчатки и головные уборы), а также соблюдать правила личной гигиены. Не допускается попадание препарата внутрь организма и на кожу.

5. ПРОТИВОПОЖАРНЫЕ МЕРОПРИЯТИЯ

Противопожарные мероприятия в проекте выполнены в соответствии с требованиями СНиП РК 2.02–05–2009 "Пожарная безопасность зданий и сооружений" и обеспечивает требуемую огнестойкость здания..

Двери на путях эвакуации открываются наружу. Число выходов, ширина дверных проёмов на путях эвакуации соответствуют требованиям СНиП РК 2.02–05–2002.

Отделочные материалы должны иметь сертификат качества, в обязательном порядке согласованный с Госпожинспекцией и санэпидемстанцией.

Элементы из древесины подлежат антисептированию и окраске влагостойким и антипиреновым составом в соответствии с требованиями СНиП РК 2.01–19–2004.

6. УКАЗАНИЯ ПО ПРОИЗВОДСТВУ РАБОТ

Производство работ должно выполнятся в полном соответствии с проектом, учитывающим конкретные условия строительства, как в летний, так и в зимний периоды года. При производстве работ следует руководствоваться требованиями соответствующих разделов СНиП 2.03.01.84*. Все работы по возведению железобетонных конструкций, по сварке металлических конструкции, по сварке монтажных соединений строительных конструкций, соединений арматуры и закладных деталей выполнить в соответствии со СНиП 3.03.01–87 «Несущие и ограждающие конструкции» и других действующих нормативных и инструктивных документов.

Взам. инв. №	
Подп. и дата	
Инв. № подл.	

Изм.	Кол.уч.	Лист	№док.	Подп.	Дата	1027-8-ПД-АС "Проведение экспертизы строений ангара перегрузочного места-2 с разработкой ПСД"			
ГИП		Зияев О.			09.14	Перегрузочное места-2	Стадия	Лист	Листов
Проверил		Есиркепов А.			09.14		РП	4	-
Исполнил		Казыбеков Д.			09.14	Общие данные (окончание)	ТОО "КазНИИЖТ"		
Н.контроль		Есболганов Г.			04.14				

А3

Фасад по оси Г–А

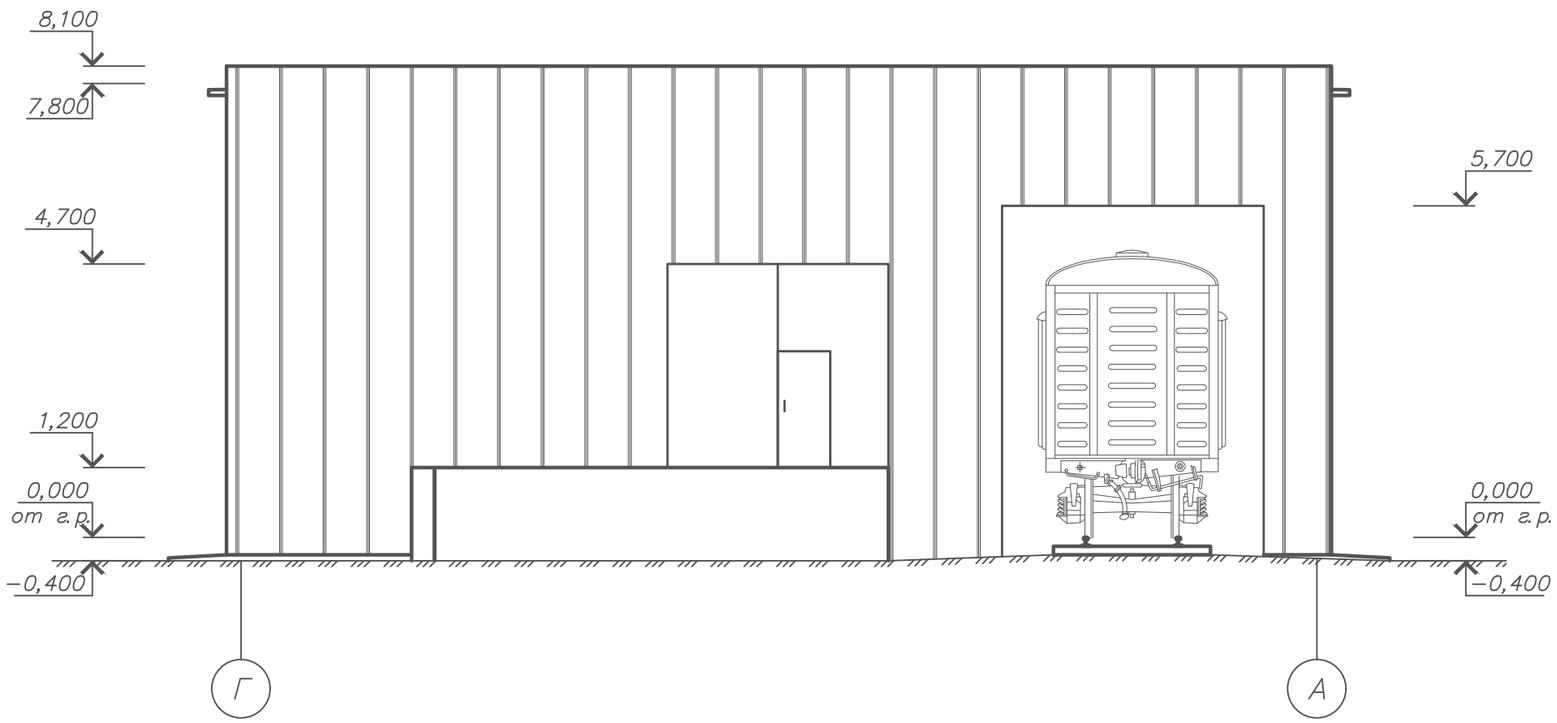

Взам. инв. №	
Подп. и дата	
Инв. № подл.	

Изм.	Кол.уч.	Лист	№док.	Подп.	Дата	102/8-ПД-АС		
						"Проведение экспертизы строений ангара перегрузочного места-2 с разработкой ПСД"		
ГИП		Зияев О.			09.14	Перегрузочное места-2 (Обмерочный чертеж)	Стадия	Лист	Листов
Проверил		Есиркепов А.			09.14		РП	5	47
Исполнил		Казыбеков Д.			09.14	Фасад по оси Г-А	ТОО "КазНИИЖТ"		
Н.контроль		Есболганов Г.			04.14				

А3

Фасад по оси Б–Д

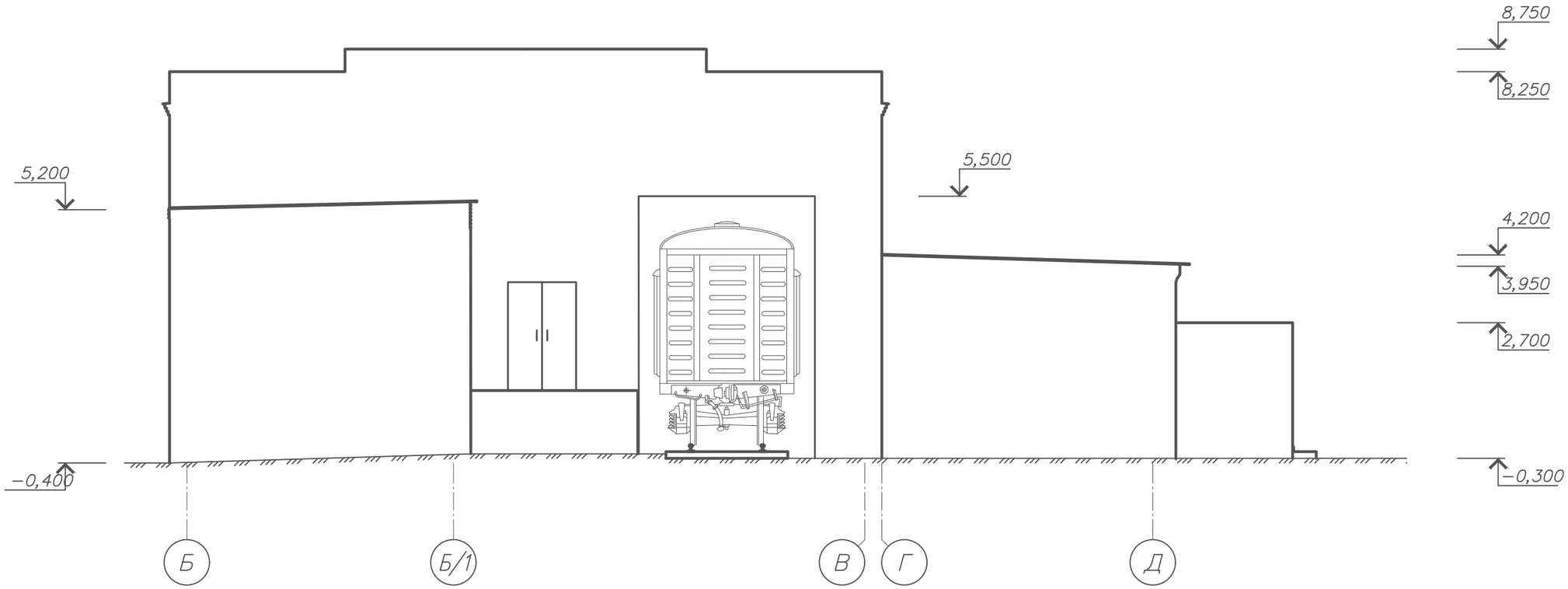

Взам. инв. №	
Подп. и дата	
Инв. № подл.	

Изм.	Кол.уч.	Лист	№док.	Подп.	Дата	102/8-ПД-АС		
						"Проведение экспертизы строений ангара перегрузочного места-2 с разработкой ПСД"		
ГИП		Зияев О.			09.14	Перегрузочное места-2 (Обмерочный чертеж)	Стадия	Лист	Листов
Проверил		Есиркепов А.			09.14		РП	6	47
Исполнил		Казыбеков Д.			09.14	Фасад по оси Б-Д	ТОО "КазНИИЖТ"		
Н.контроль		Есболганов Г.			04.14				

А3

Фасад по оси 7=А8.

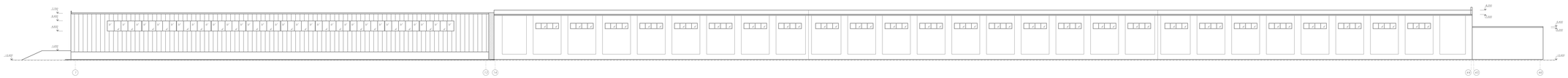

												1615-18-ГС
										Проектная часть. Общестроительная		
Изм.	Кол.уч.	Лист	N док.	Подп.	Дата							
ГИП	Ковалев										Стадия	Лист	Листов
Разработал	Ковалев										Р	23	
Проверил	Ковалев												
Н.контр.	Ковалев												
										Фасад по оси 7=А8	ГПК "Ковалевъ"	

Копировал

Фасад по оси Ж/1-1

| | | |

План на отметке 0,000

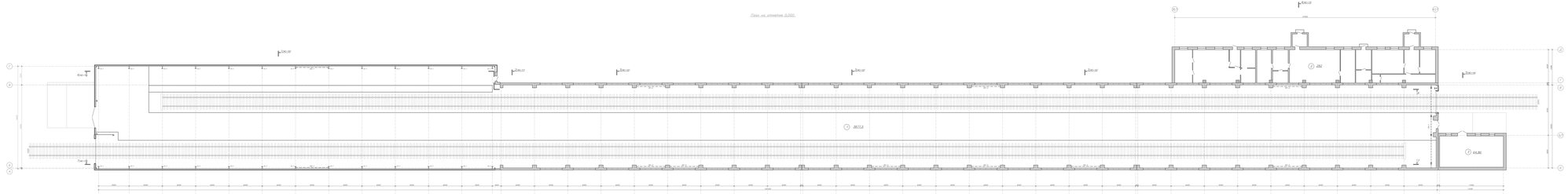
Т.вх.1,0
Т.вх.1,0
Т.вх.1,0

Разрез 1–1

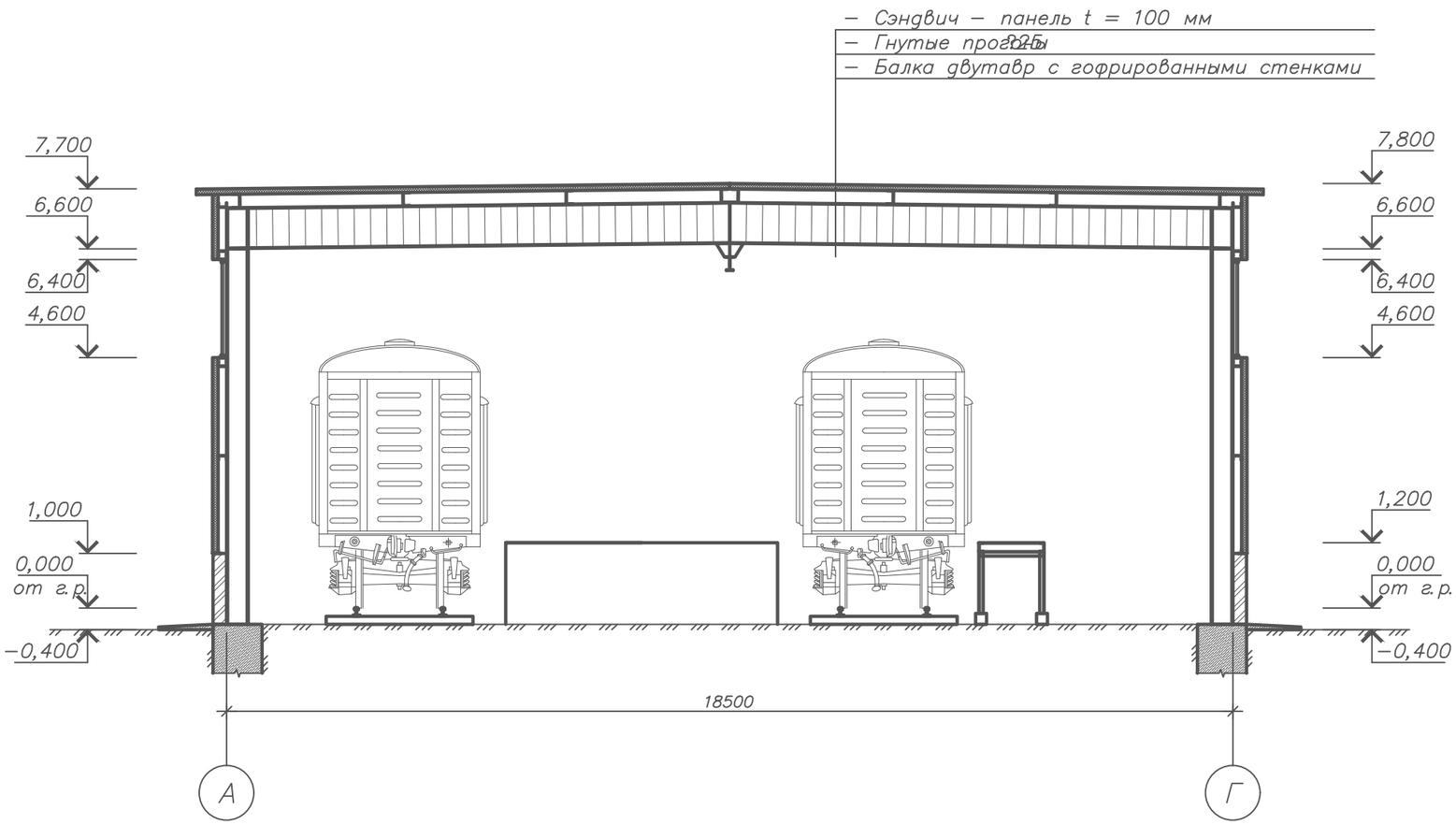

Примечание:
1. Данный лист смотреть совместно с листом АС –9

Изм.	Кол.уч.	Лист	№док.	Подп.	Дата	102/8-ПД-АС		
						"Проведение экспертизы строений ангара перегрузочного места-2 с разработкой ПСД"		
ГИП		Зияев О.			09.14	Перегрузочное места-2 (Обмерочный чертеж)	Стадия	Лист	Листов
Проверил		Есиркепов А.			09.14		РП	10	47
Исполнил		Казыбеков Д.			09.14	Разрез 1-1	ТОО "КазНИИЖТ"		
Н.контроль		Есболганов Г.			04.14				

Взам. инв. №

Подп. и дата

Инв. № подл.

А3

Разрез 2–2

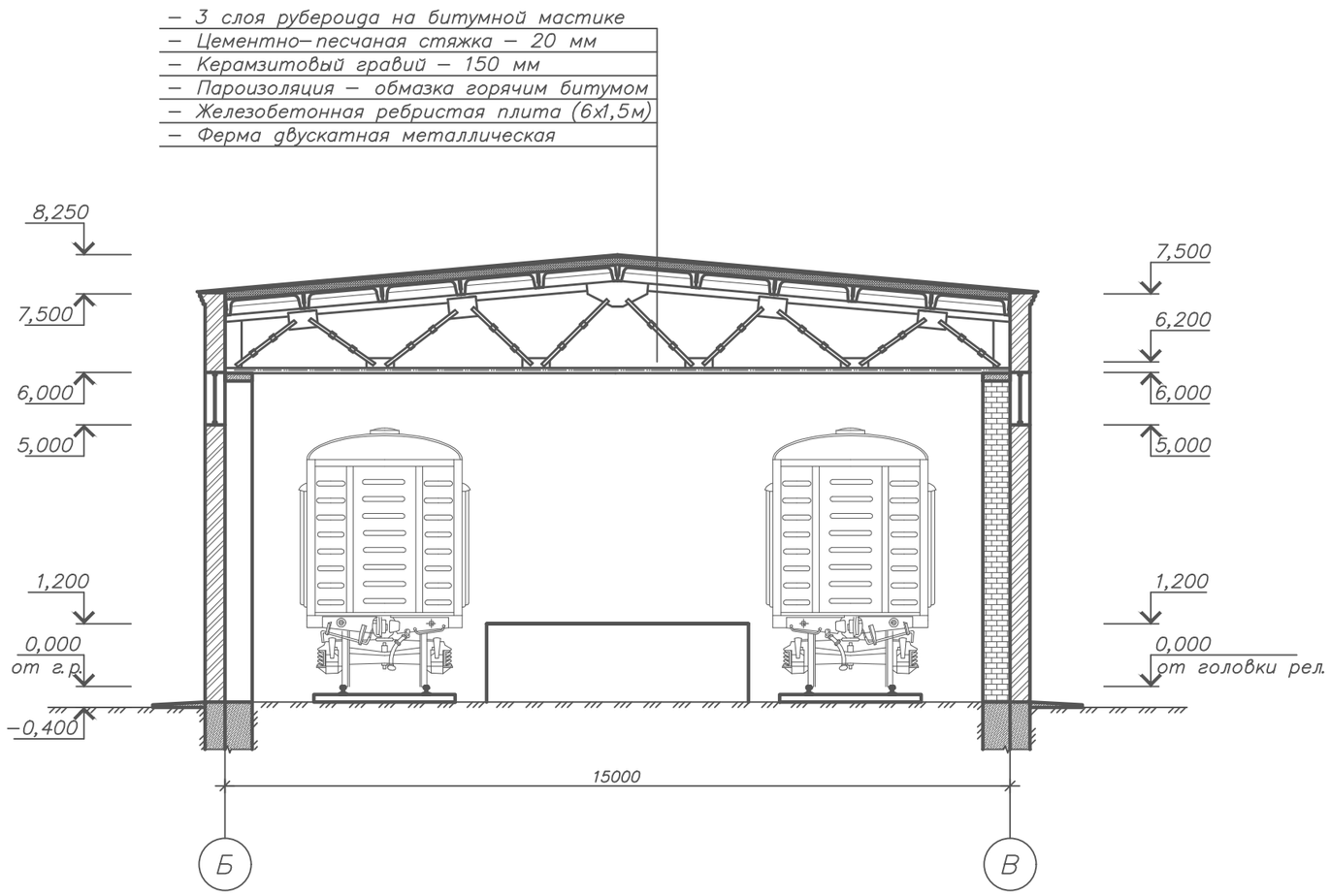

Примечание:
1. Данный лист смотреть совместно с листом АС –9

Изм.	Кол.уч.	Лист	№док.	Подп.	Дата	102/8-ПД-АС		
						"Проведение экспертизы строений ангара перегрузочного места-2 с разработкой ПСД"		
ГИП		Зияев О.			09.14	Перегрузочное места-2 (Обмерочный чертеж)	Стадия	Лист	Листов
Проверил		Есиркепов А.			09.14		РП	11	47
Исполнил		Казыбеков Д.			09.14	Разрез 2-2	ТОО "КазНИИЖТ"		
Н.контроль		Есболганов Г.			04.14				

Взам. инв. №

Подп. и дата

Инв. № подл.

А3

Разрез 3–3

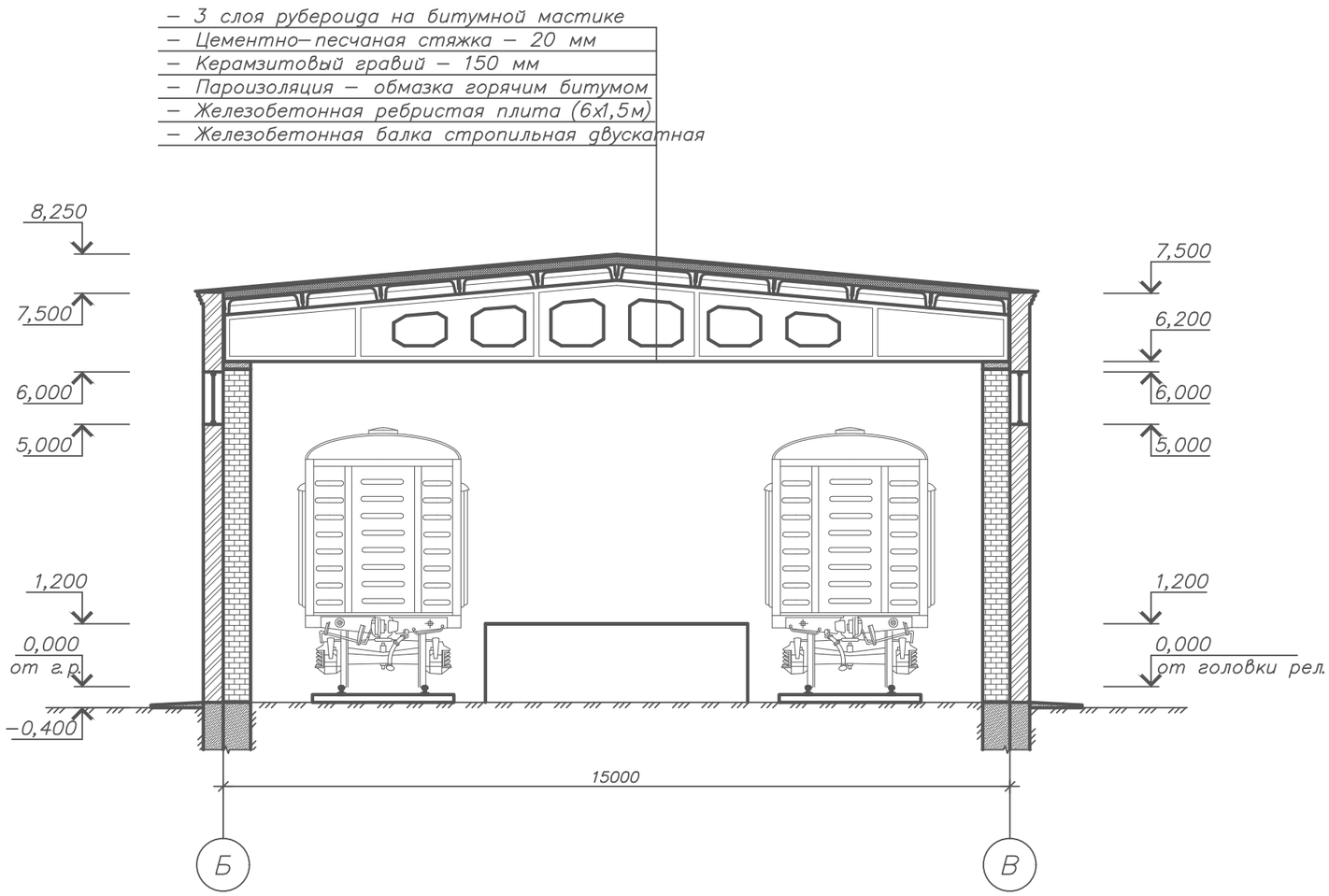

Примечание:
1. Данный лист смотреть совместно с листом АС –9

Изм.	Кол.уч.	Лист	№док.	Подп.	Дата
ГИП		Зияев О.			09.14
Проверил		Есиркепов А.			09.14
Исполнил		Казыбеков Д.			09.14
Н.контроль		Есболганов Г.			04.14

102/8-ПД-АС

"Проведение экспертизы строений ангара перегрузочного места-2 с разработкой ПСД"

Перегрузочное места-2 (Обмерочный чертеж)

Стадия	Лист	Листов
РП	12	47

Разрез 3-3

ТОО "КазНИИЖТ"

А3

Взам. инв. №

Подп. и дата

Инв. № подл.

Разрез 4–4

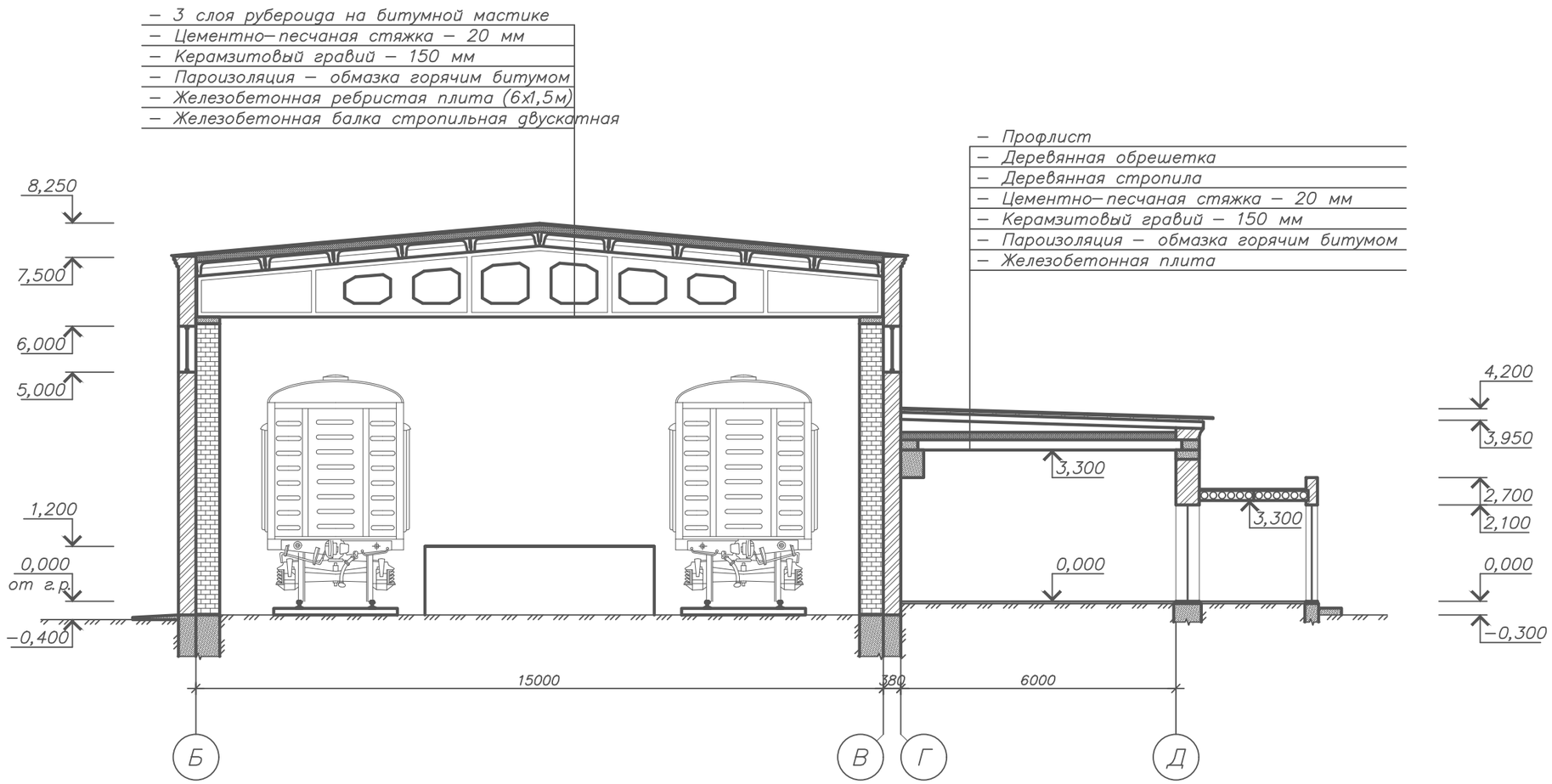

Примечание:
1. Данный лист смотреть совместно с листом АС –9

Изм.	Кол.уч.	Лист	№док.	Подп.	Дата	102/8-ПД-АС		
						"Проведение экспертизы строений ангара перегрузочного места-2 с разработкой ПСД"		
ГИП		Зияев О.			09.14	Перегрузочное места-2 (Обмерочный чертеж)	Стадия	Лист	Листов
Проверил		Есиркепов А.			09.14		РП	13	47
Исполнил		Казыбеков Д.			09.14	Разрез 4-4	ТОО "КазНИИЖТ"		
Н.контроль		Есболганов Г.			04.14				

Взам. инв. №
Подп. и дата
Инв. № подл.

А3

Разрез 5–5

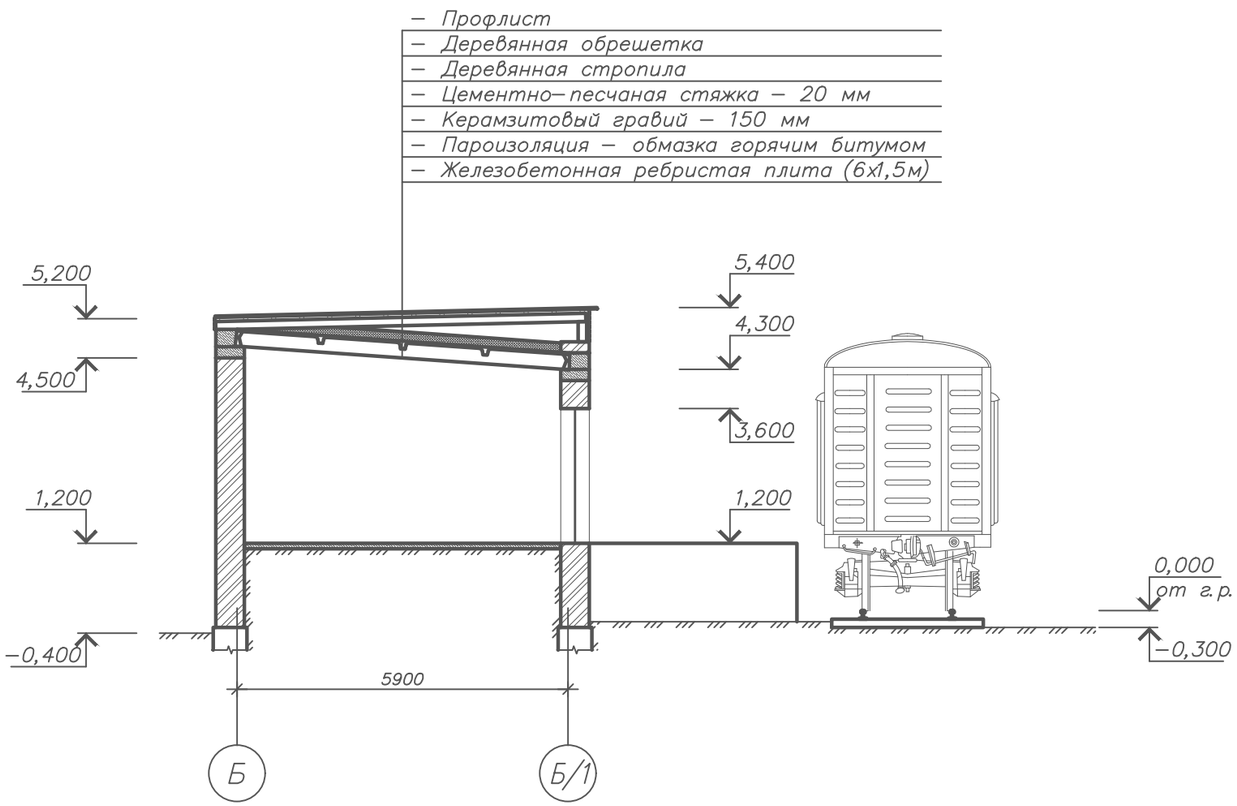

Примечание:
1. Данный лист смотреть совместно с листом АС –9

Изм.	Кол.уч.	Лист	№док.	Подп.	Дата	102/8-ПД-АС		
						"Проведение экспертизы строений ангара перегрузочного места-2 с разработкой ПСД"		
ГИП		Зияев О.			09.14	Перегрузочное места-2 (Обмерочный чертеж)	Стадия	Лист	Листов
Проверил		Есиркепов А.			09.14		РП	14	47
Исполнил		Казыбеков Д.			09.14	Разрез 5-5	ТОО "КазНИИЖТ"		
Н.контроль		Есболганов Г.			04.14				

Взам. инв. №

Подп. и дата

Инв. № подл.

А3

Разрез 6-6.

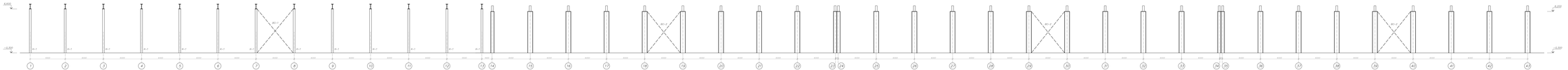

Разрез 7-7.

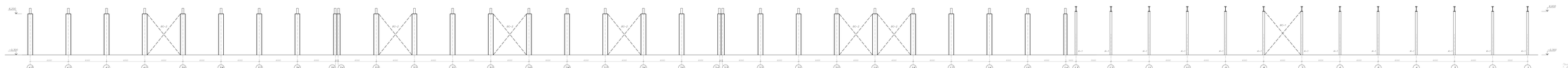

Условные обозначения приняты согласно серии 1.015.00.00 ТМ

									1011-11.ЖА
Изм.	Кол.уч.	Лист	N док.	Подп.	Дата	Проработка жесткости укрепления монтажного люка и устройства ЖД			
ГИП	Шаров						Стадия	Лист	Листов
Гл. спец.	Чернов					Промышленная часть. Отопление. Чертежи.	РП	5	17
Инженер 1 кат.	Ковалева					Разрез 6-6 Разрез 7-7	ГПИ "Кузбассгражданпроект"		
Инженер 1 кат.	Ковалева								

Копировал:

Формат А3х2

Раскладка прогонов кровли и горизонтальных связей

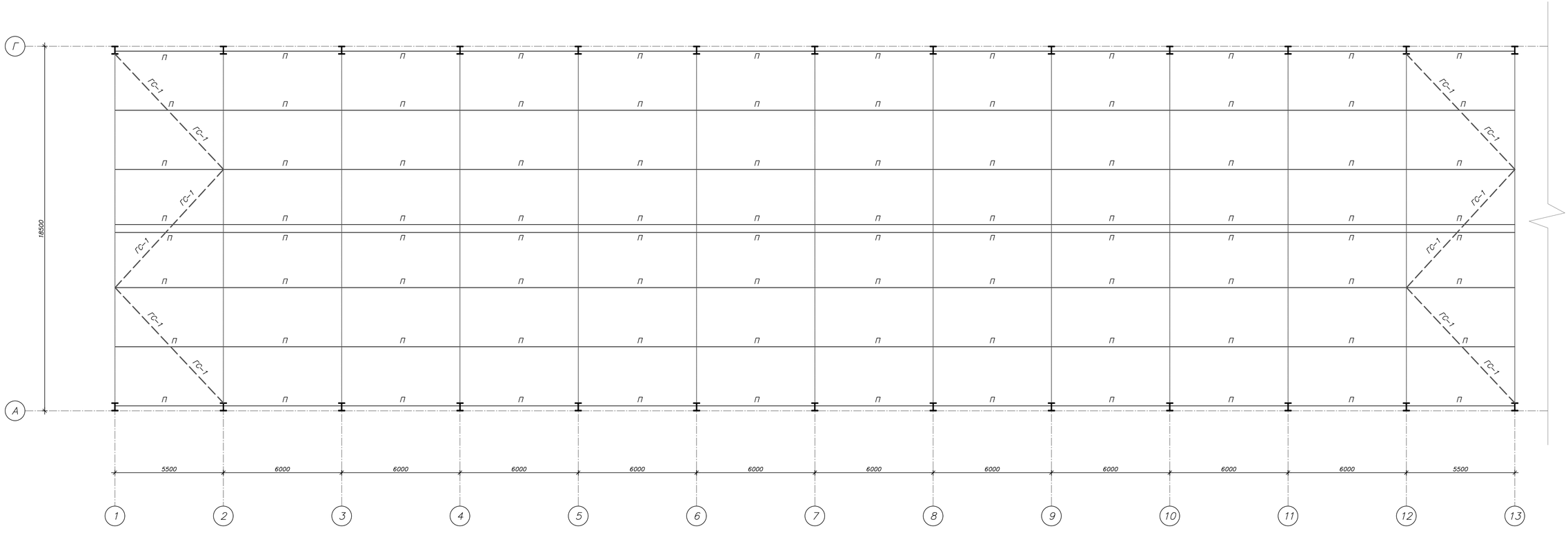

Изм.	Кол.уч.	Лист	№док.	Подп.	Дата	102/8-ПД-АС			
						"Проведение экспертизы строений ангара перегрузочного места-2 с разработкой ПСД"			
ГИП		Зияев О.			09.14	Перегрузочное места-2 (Обмерочный чертеж)	Стадия	Лист	Листов
Проверил		Есиркепов А.			09.14		РП	16	47
Исполнил		Казыбеков Д.			09.14	Раскладка прогонов кровли и горизонтальных связи	ТОО "КазНИИЖТ"		
Н.контроль		Есболганов Г.			04.14				

Взам. инв. №

Подп. и дата

Инв. № подл.

А3х3

Фасад по оси Б–Д

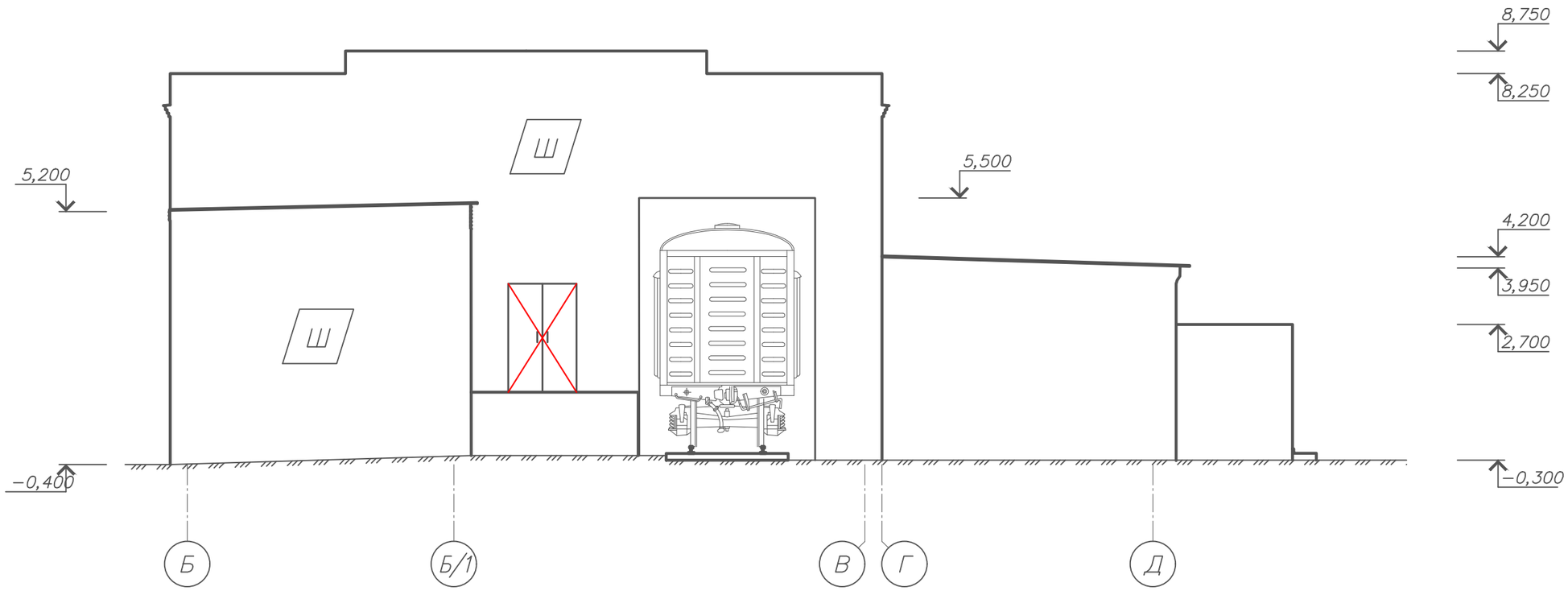

Взам. инв. №	
Подп. и дата	
Инв. № подл.	

Изм.	Кол.уч.	Лист	№док.	Подп.	Дата
ГИП		Зияев О.			09.14
Проверил		Есиркепов А.			09.14
Исполнил		Казыбеков Д.			09.14
Н.контроль		Есболганов Г.			04.14

102/8-ПД-АС

"Проведение экспертизы строений ангара перегрузочного места-2 с разработкой ПСД"

Перегрузочное места-2 (Демонтажные работы)

Стадия	Лист	Листов
РП	17	47

Фасад по оси Б-Д

ТОО "КазНИИЖТ"

А3

Фасад по оси 1-46

| | | |

Фасад по оси Ж/1-1

План на отметке 0.000

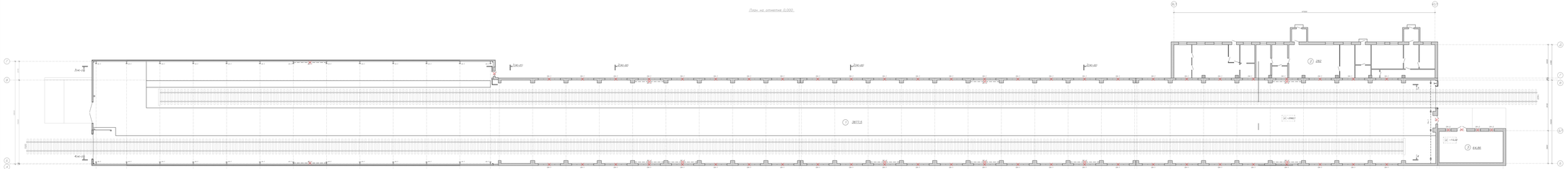
3.0м-1Д
4.0м-1Д
1240.40
1240.40
1240.40
1240.40
282
2877.4
64.86
-0.060
-0.060
-0.060

Разрез 1–1

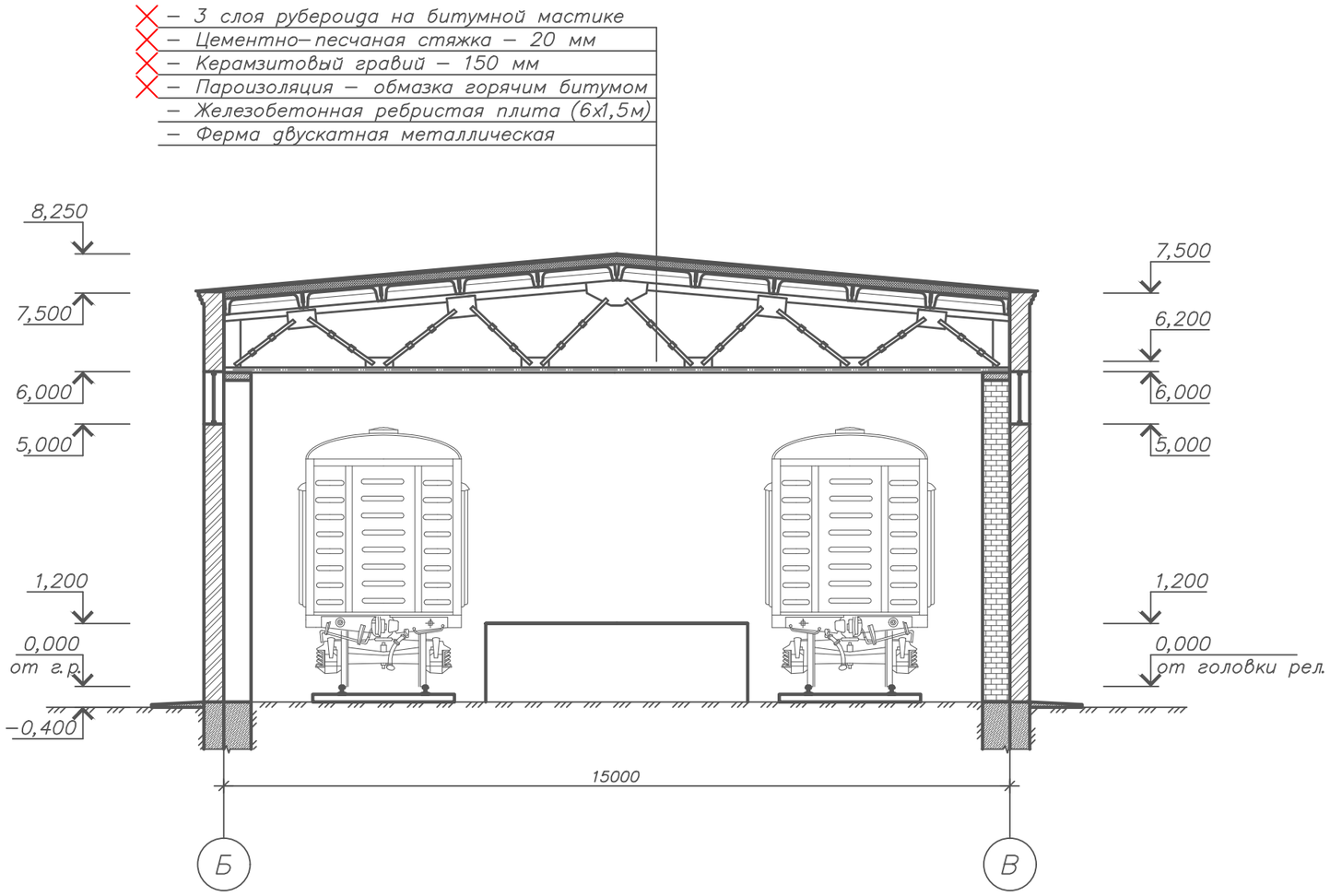

Примечание:
1. Данный лист смотреть совместно с листом АС –20

Изм.	Кол.уч.	Лист	№док.	Подп.	Дата	102/8-ПД-АС		
						"Проведение экспертизы строений ангара перегрузочного места-2 с разработкой ПСД"		
ГИП		Зияев О.			09.14	Перегрузочное места-2 (Демонтажные работы)	Стадия	Лист	Листов
Проверил		Есиркепов А.			09.14		РП	21	47
Исполнил		Казыбеков Д.			09.14	Разрез 1-1	ТОО "КазНИИЖТ"		
Н.контроль		Есболганов Г.			04.14				

Взам. инв. №

Подп. и дата

Инв. № подл.

А3

Разрез 2–2

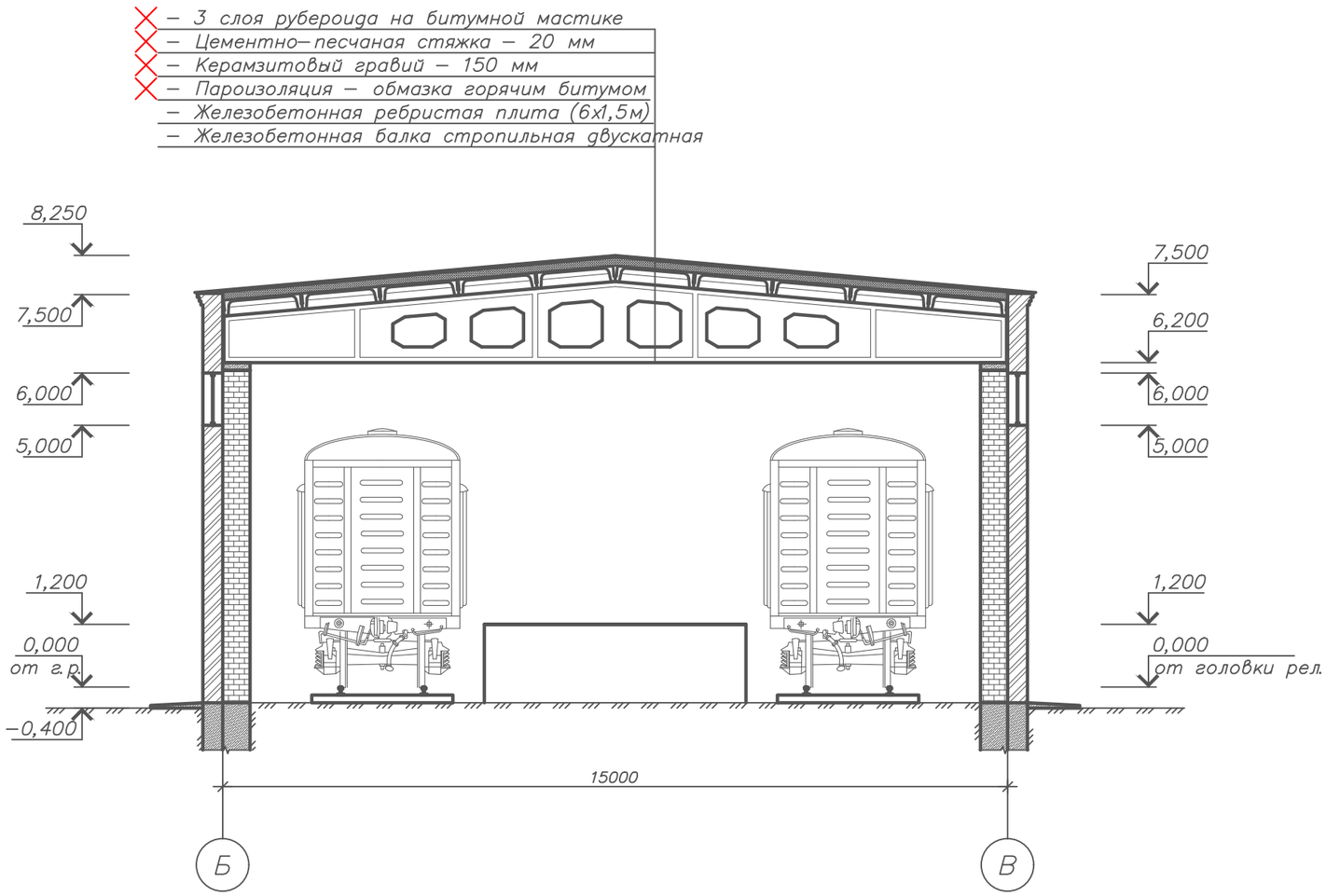

Примечание:
1. Данный лист смотреть совместно с листом АС –20

Изм.	Кол.уч.	Лист	№док.	Подп.	Дата	102/8-ПД-АС			
						"Проведение экспертизы строений ангара перегрузочного места-2 с разработкой ПСД"			
ГИП		Зияев О.			09.14	Перегрузочное места-2 (Демонтажные работы)	Стадия	Лист	Листов
Проверил		Есиркепов А.			09.14		РП	22	47
Исполнил		Казыбеков Д.			09.14	Разрез 2-2	ТОО "КазНИИЖТ"		
Н.контроль		Есболганов Г.			04.14				

Взам. инв. №

Подп. и дата

Инв. № подл.

А3

Разрез 3-3

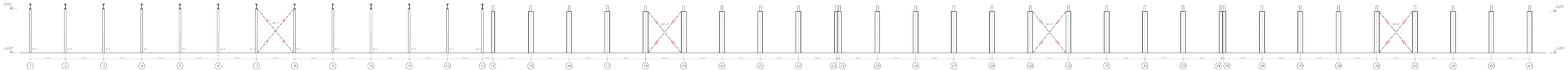

Разрез 4-4

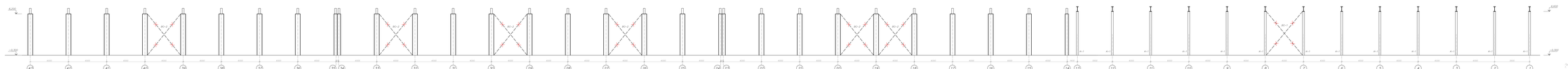

Условные обозначения

- Связи вертикальные (base)
- Связи вертикальные (base)

Примечание
Все размеры даны относительно осей, кроме случаев, где указано иное.

									1019-СД.АР
Изм.	Кол.уч.	Лист	N док.	Подпись	Дата	Проблемные вопросы строительства жилого дома в Дагестане. Ч.2			
ГИП	Чалый Д.					Проектирование жилого с общественным рядом	Стадия	Лист	Листов
Гл.спец.	Ахмедов Д.						РП	23	27
Инженер	Ахмедов Д.					Разрез 3-3 Разрез 4-4	ГБУ "АЦУКИС"		
Инженер	Ахмедов Д.								

А3х7

Раскладка прогонов кровли и горизонтальных связей

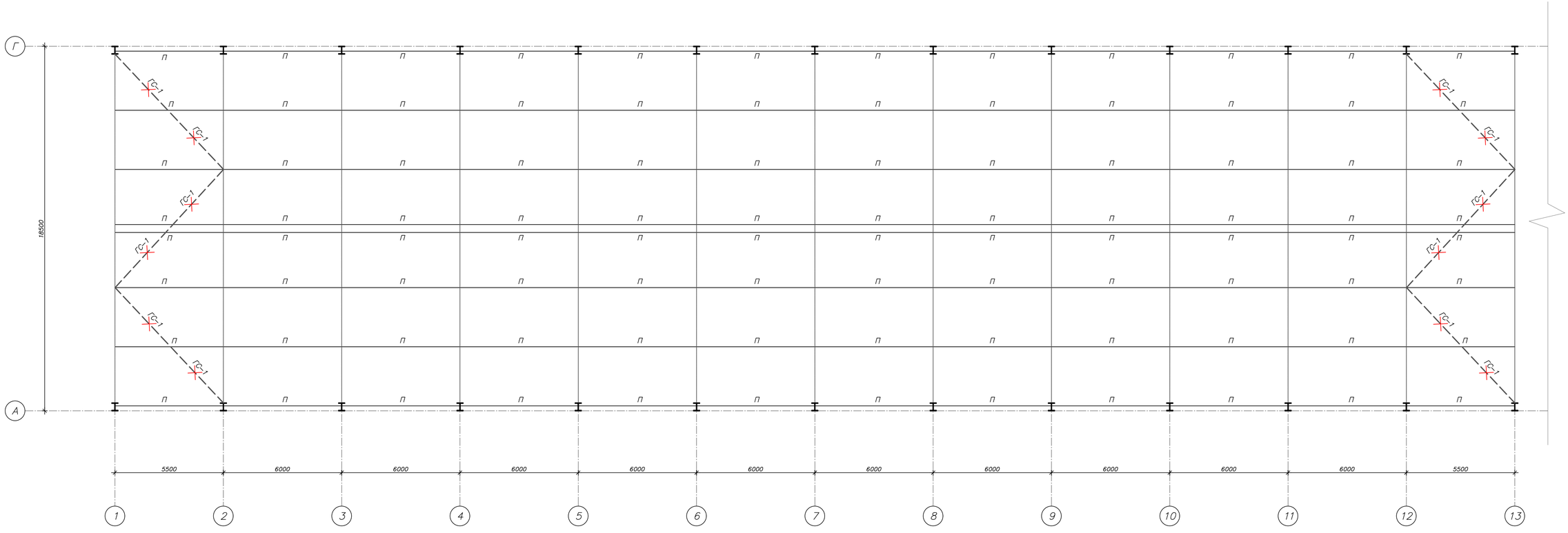

Условные обозначения

ГС-1 – Демонтаж горизонтальных связей

						102/8-ПД-АС			
						"Проведение экспертизы строений ангара перегрузочного места-2 с разработкой ПСД"			
Изм.	Кол.уч.	Лист	№док.	Подп.	Дата				
ГИП		Зияев О.			09.14	Перегрузочное места-2 (Демонтажные работы)	Стадия	Лист	Листов
Проверил		Есиркепов А.			09.14		РП	24	47
Исполнил		Казыбеков Д.			09.14	Раскладка прогонов кровли и горизонтальных связи	ТОО "КазНИИЖТ"		
Н.контроль		Есболганов Г.			09.14				

Взам. инв. №

Подп. и дата

Инв. № подл.

А3х3

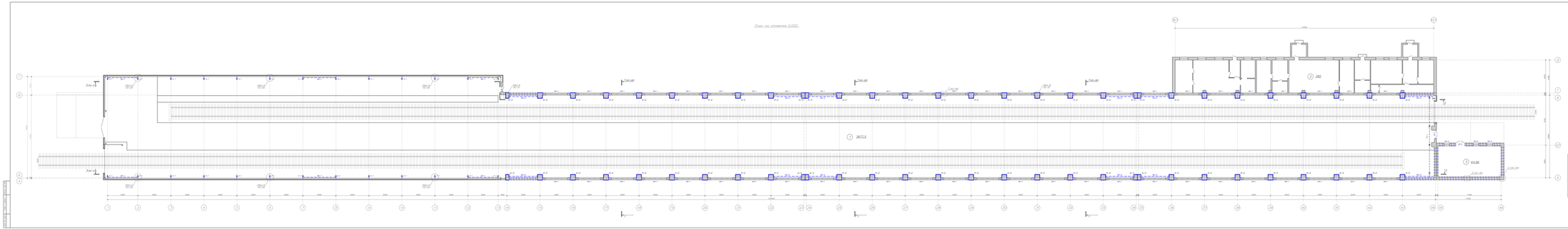
План на отметке 0,000
1-1
2-2
3-3
4-4
5-5
6-6
7-7
8-8
9-9
10-10
11-11
12-12
13-13
14-14
15-15
16-16
17-17
18-18
19-19
20-20
21-21
22-22
23-23
24-24
25-25
26-26
27-27
28-28
29-29
30-30
31-31
32-32
33-33
34-34
35-35
36-36
37-37
38-38
39-39
40-40

Разрез 1–1

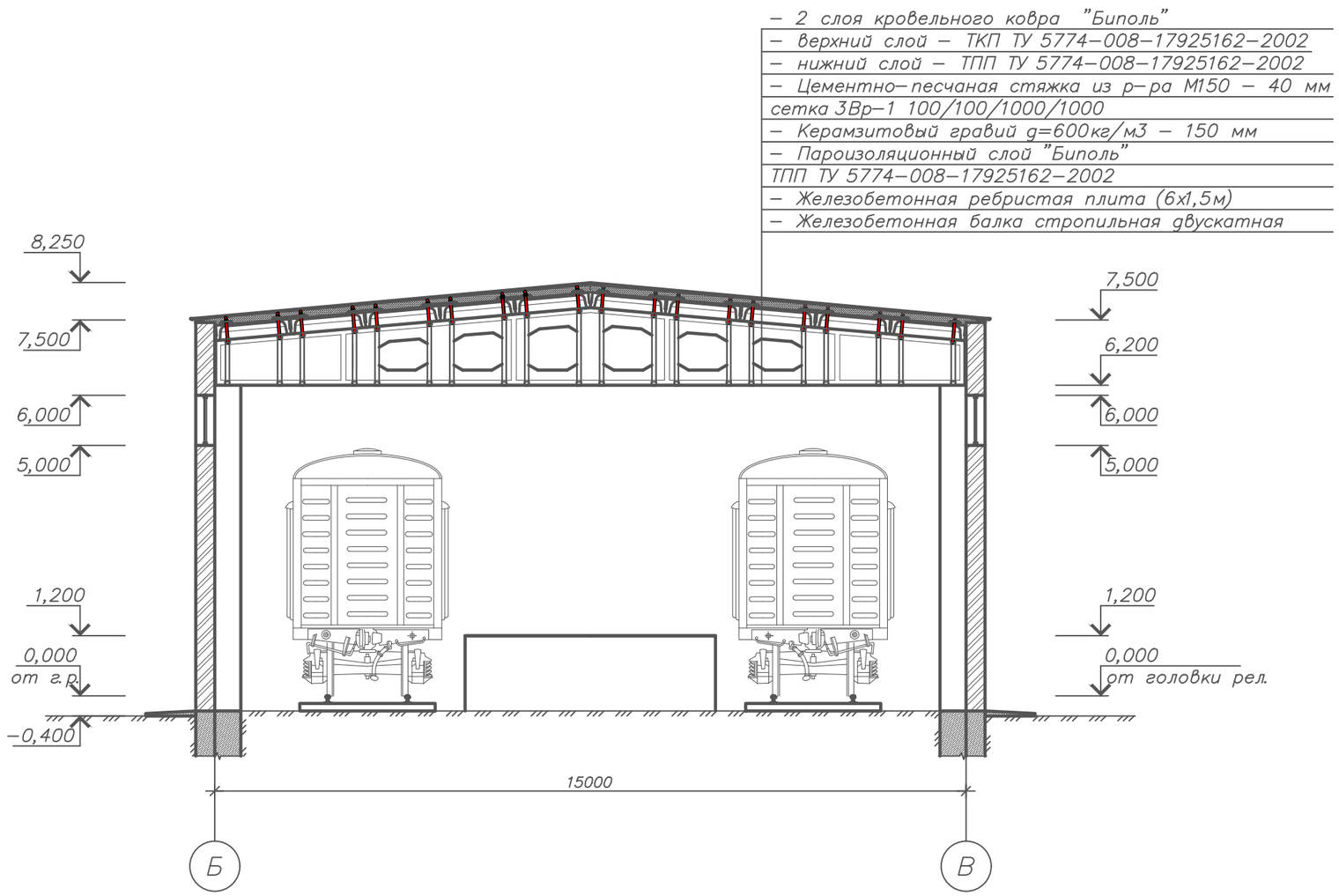

Примечание:
1. Данный лист смотреть совместно с листом АС –25

Изм.	Кол.уч.	Лист	№док.	Подп.	Дата	102/8-ПД-АС		
						"Проведение экспертизы строений ангара перегрузочного места-2 с разработкой ПСД"		
ГИП		Зияев О.			09.14	Перегрузочное места-2 (Ремонтные работы)	Стадия	Лист	Листов
Проверил		Есиркепов А.			09.14		РП	26	47
Исполнил		Казыбеков Д.			09.14	Разрез 1-1	ТОО "КазНИИЖТ"		
Н.контроль		Есболганов Г.			04.14				

Взам. инв. №

Подп. и дата

Инв. № подл.

А3

Разрез 2-2

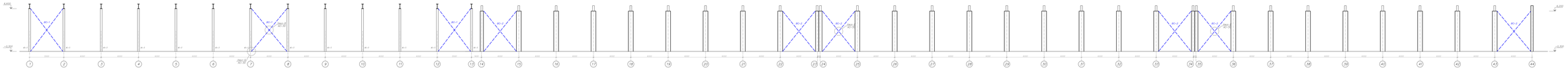

Разрез 3-3

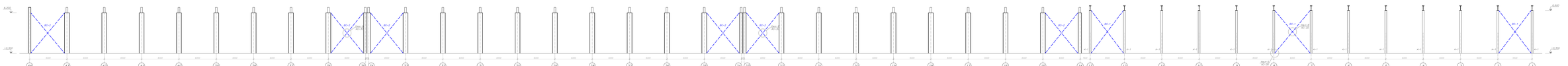

Примечание:
1. Детали связи смотреть совместно с чертежом КЖ.СП2.ЗС
2. Размеры и отметки смотреть по АР.СП

								50-9-ЗД.АР
Изм.	Кол.уч.	Лист	N док.	Подп.	Дата			Проблемные вопросы реконструкции жилого и дошкольного зданий
ГИП		Чернов						
Гл. спец.		Чернов Д.				Проектирование жилого и дошкольного зданий	Стадия	Лист	Листов
Нач.отд.		Чернов Д.					РП	27	47
Нач.отдела		Чернов Д.				Разрез 2-2 Разрез 3-3	ГБУ "КосГИЗ"	
Инженер		Чернов Д.						

А3х7

Раскладка прогонов кровли и горизонтальных связей

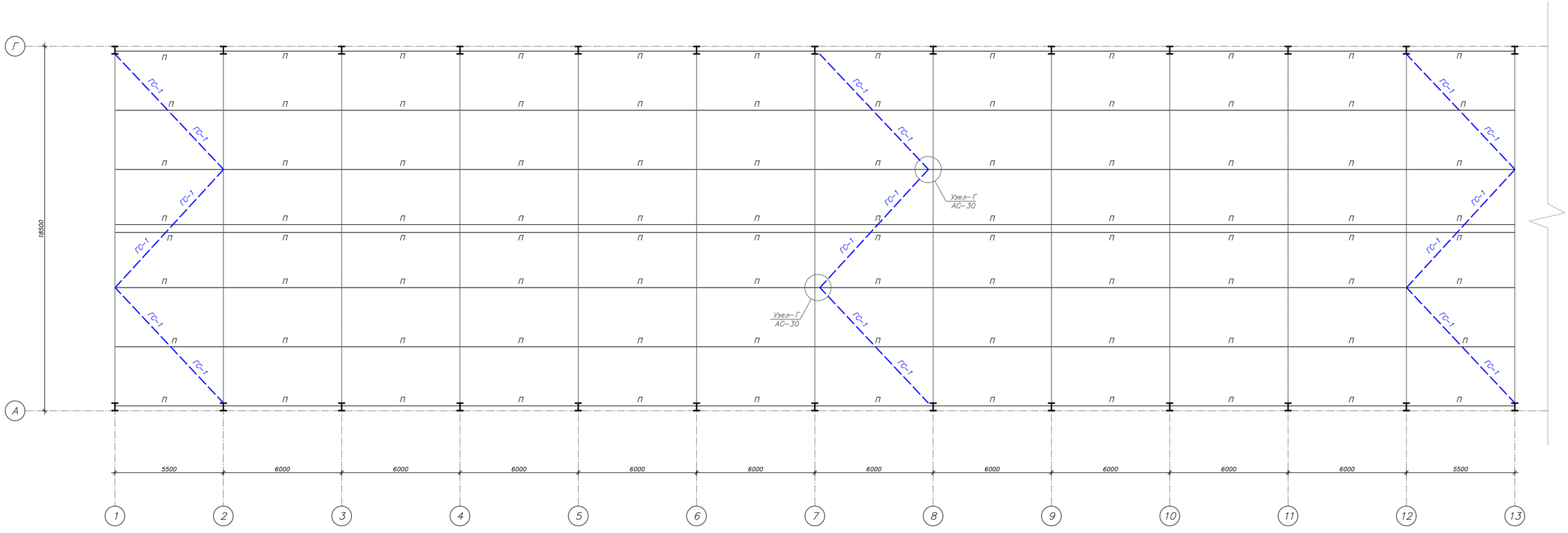

Примечание:
1. Данный лист смотреть совместно с листом АС -25, 30.
2. Техническая спецификация стали см. АС-25

						102/8-ПД-АС			
						"Проведение экспертизы строений ангара перегрузочного места-2 с разработкой ПСД"			
Изм.	Кол.уч.	Лист	№док.	Подп.	Дата				
ГИП		Зияев О.			09.14	Перегрузочное места-2 (Ремонтные работы)	Стадия	Лист	Листов
Проверил		Есиркепов А.			09.14		РП	28	47
Исполнил		Казыбеков Д.			09.14	Раскладка прогонов кровли и горизонтальных связи	ТОО "КазНИИЖТ"		
Н.контроль		Есболганов Г.			04.14				

Взам. инв. №

Подп. и дата

Инв. № подл.

А3х3

А
АС-25

Усиление колонны К-1

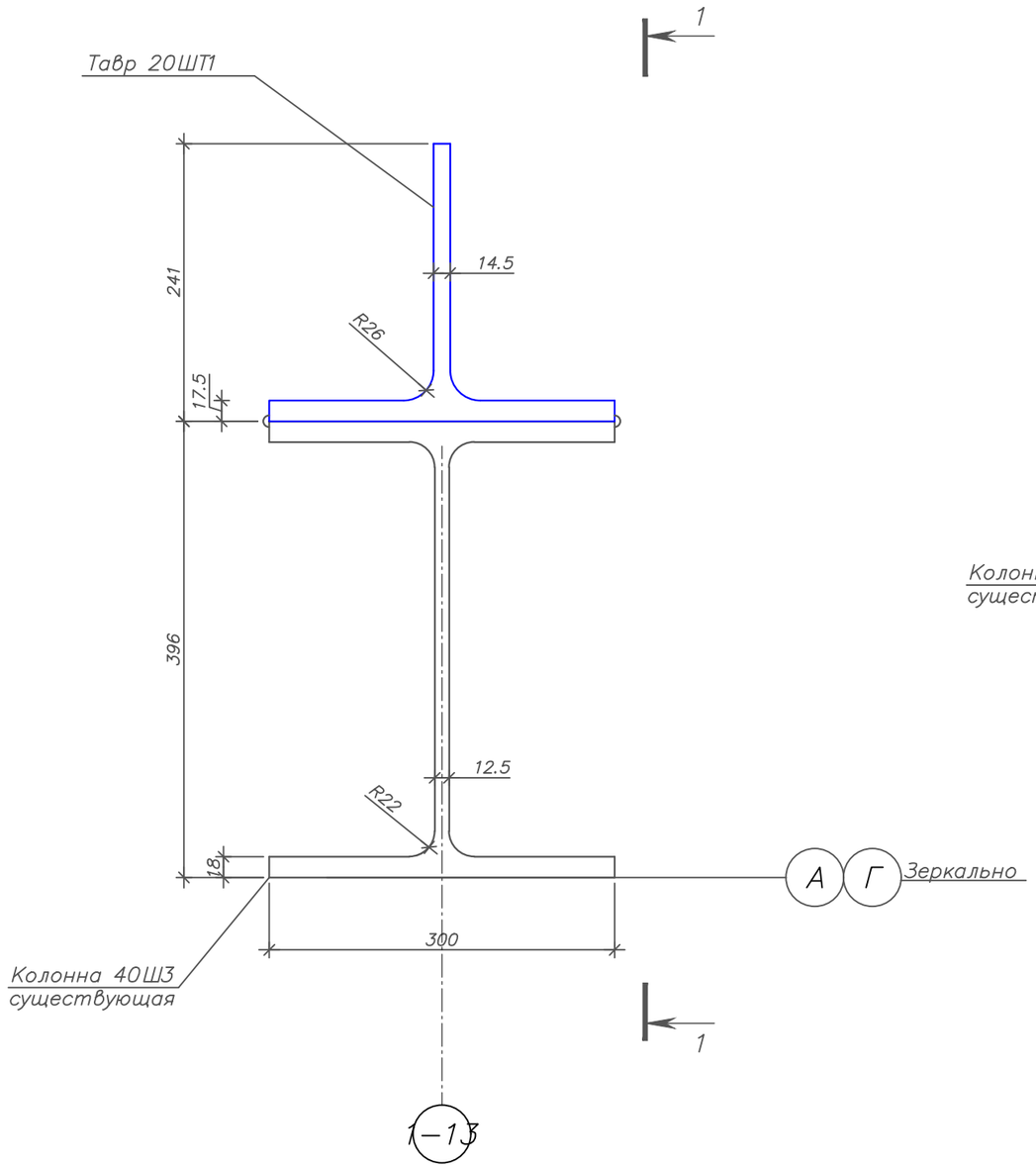

Разрез 1—1

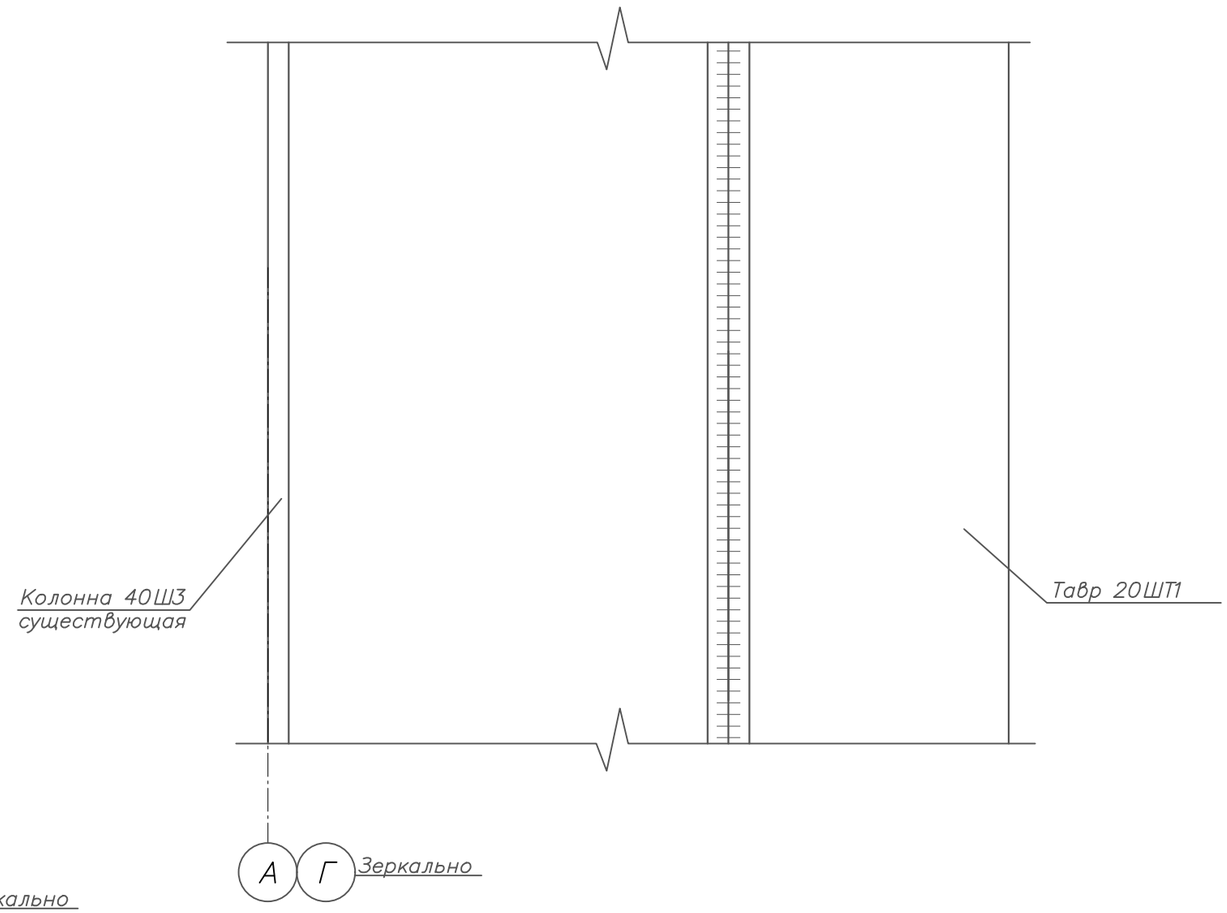

Примечание:
1. Техническая спецификация стали см. АС—25

Изм.	Кол.уч.	Лист	№док.	Подп.	Дата
ГИП		Зияев О.			09.14
Проверил		Есиркепов А.			09.14
Исполнил		Казыбеков Д.			09.14
Н.контроль		Есболганов Г.			04.14

102/8-ПД-АС

"Проведение экспертизы строений ангара перегрузочного места-2 с разработкой ПСД"

Перегрузочное места-2 (Ремонтные работы)

Стадия	Лист	Листов
РП	29	47

Узел-А, Усиление колонны К-1

ТОО "КазНИИЖТ"

Взам. инв. №
Подп. и дата
Инв. № подл.

А3

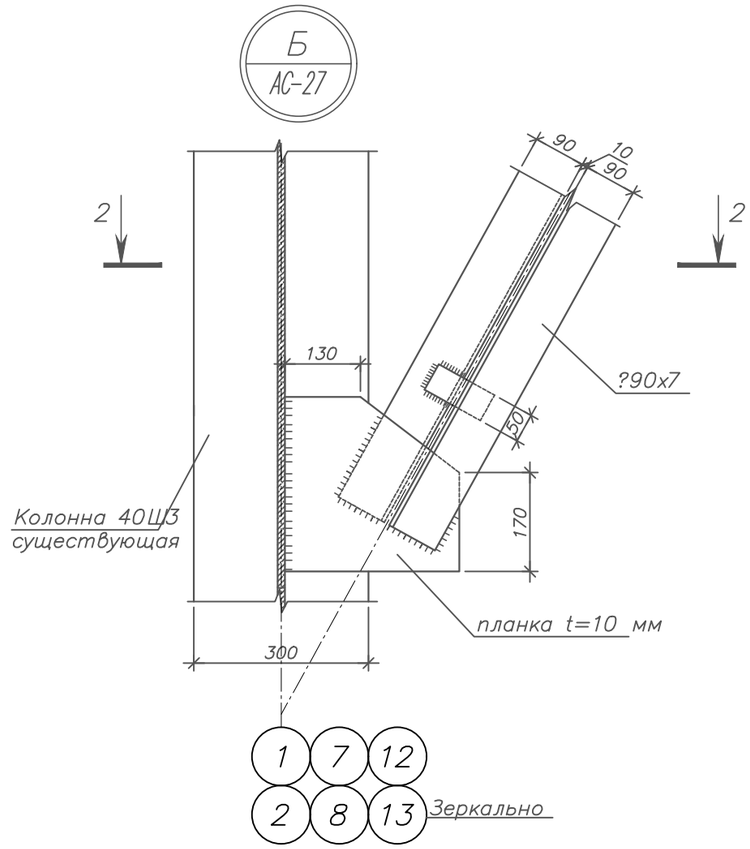

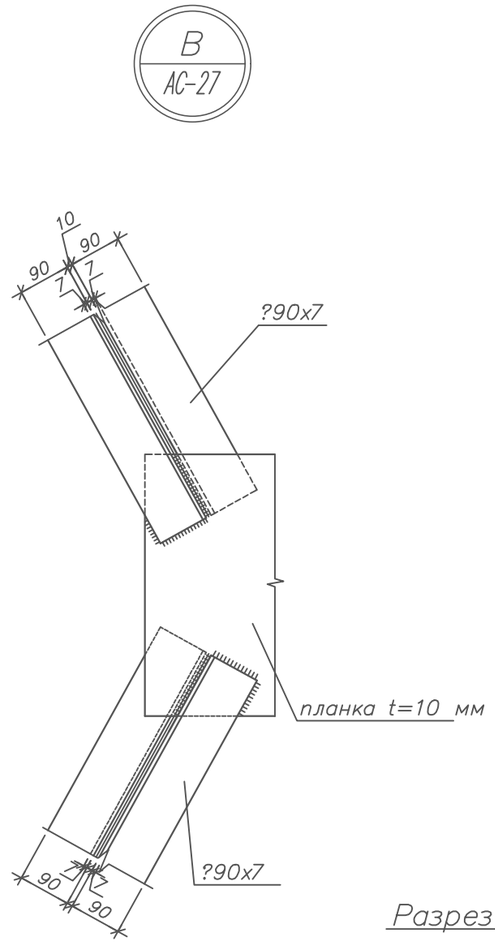

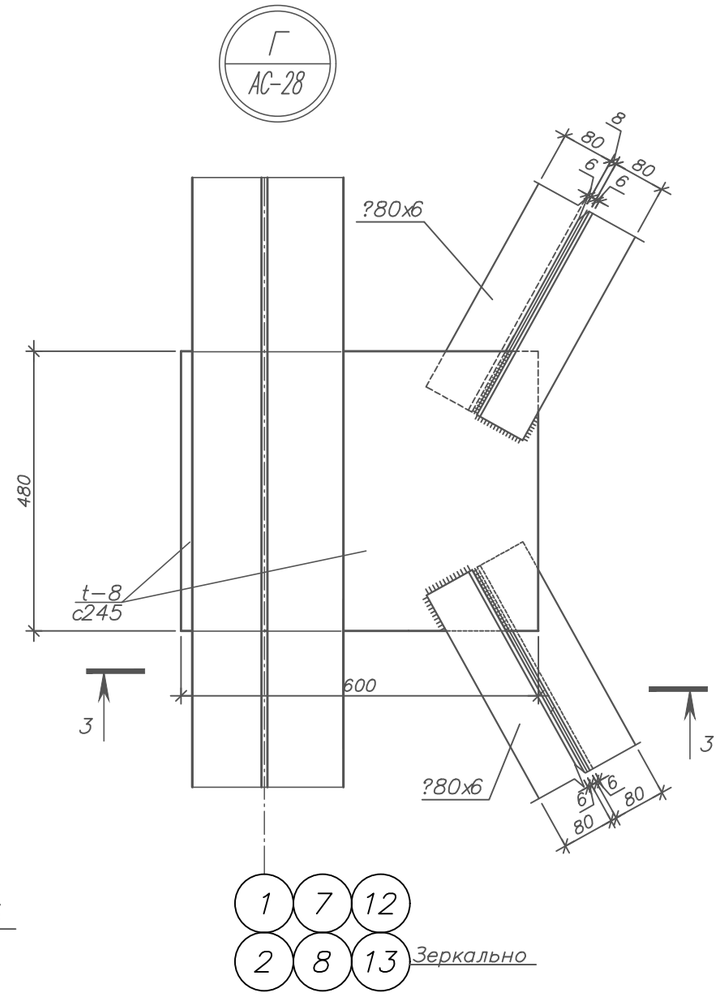

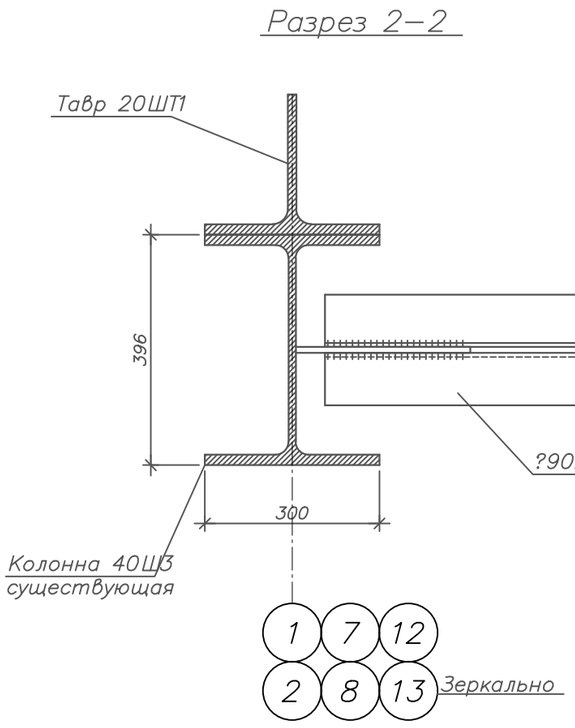

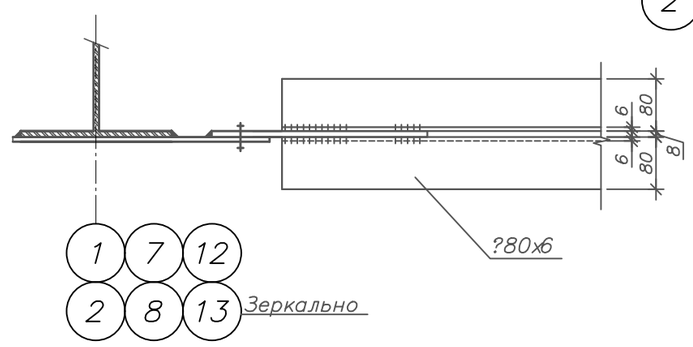

Примечание:
1. Данный лист смотреть совместно с листом АС-27, 28.
2. Техническая спецификация стали см. АС-25

Взам. инв. №	Подп. и дата	Инв. № подл.

Изм.	Кол.уч.	Лист	№док.	Подп.	Дата	102/8-ПД-АС		
						"Проведение экспертизы строений ангара перегрузочного места-2 с разработкой ПСД"		
ГИП		Зияев О.			09.14	Перегрузочное места-2 (Ремонтные работы)	Стадия	Лист	Листов
Проверил		Есиркепов А.			09.14		РП	30	47
Исполнил		Казыбеков Д.			09.14	Узел-Б, В, Г	ТОО "КазНИИЖТ"		
Н.контроль		Есболганов Г.			04.14				

А3

Д
АС-25

Усиление колонны К-2

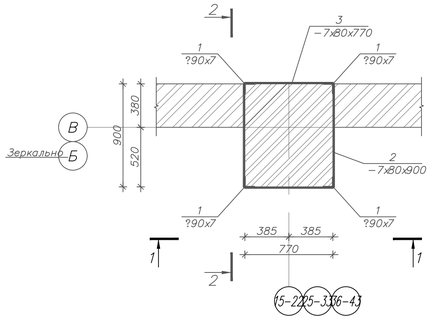

Деталь защиты усиливаемых элементов колонны К-2

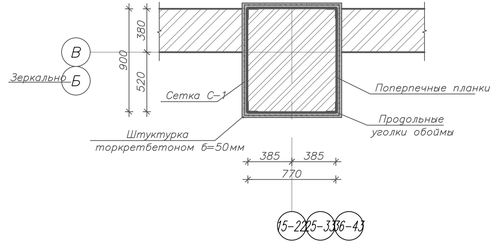

Разрез 1-1

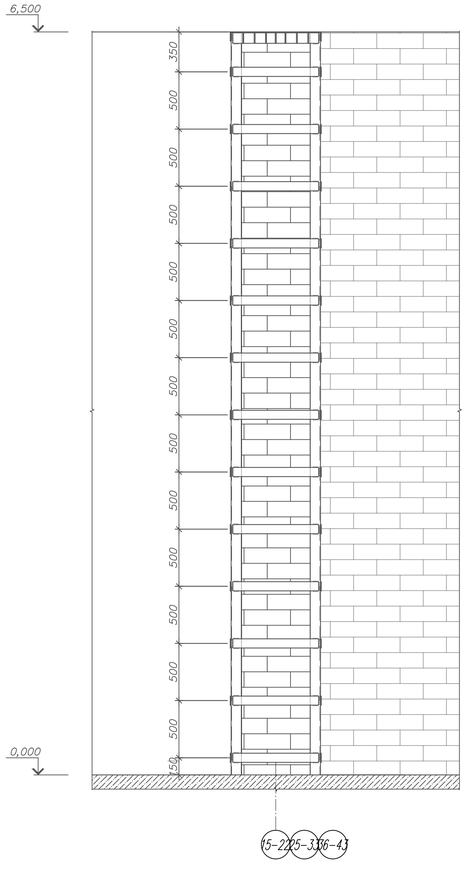

Разрез 2-2

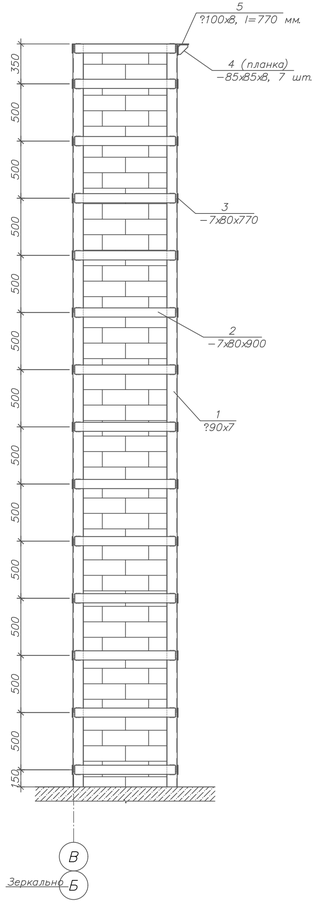

Спецификация материалов на одну колонну К-2

Поз.	Обозначение	Наименование	Кол.	Масса ед., кг	Приме-чание
		Колонна К-2	50		
1	ГОСТ 8509-93	Уголок 90х90х7 ГОСТ 8509-93 / С245 ГОСТ 27772-88* L=6500	4	62,66	250,64
2	ГОСТ 82-70	Полоса 80х7 ГОСТ 82-70 / С245 ГОСТ 27772-88* L=900	28	3,956	110,768
3	ГОСТ 82-70	Полоса 80х7 ГОСТ 82-70 / С245 ГОСТ 27772-88* L=770	27	3,385	91,4
4	ГОСТ 8509-93	Уголок 100х100х8 ГОСТ 8509-93 / С245 ГОСТ 27772-88* L=770	1	9,43	9,43
5	ГОСТ 82-70	Полоса 85х8 ГОСТ 82-70 / С245 ГОСТ 27772-88* L=85	7	0,454	3,178
		Торкрет штукатурка			
С-1	ГОСТ 8478-87	Сетка арматурная	25,35	3,08	5Вр1 78100/10
		Материалы:			
		Бетон кл. В15 м3	1,25		

Указание по усилению стальными обоймами

1. Обоймы рассчитываются и выполняются из четырех уголков, обнимающих колонну и соединенных между собой пластинами на сварке, пластины воспринимают поперечные силы. Для полного примыкания уголков к граням колонн ребра колонн должны быть затуплены. При приварке пластин обоймы к уголкам последние должны быть предварительно прижаты к колонне струбцинами или тяжами. Они располагаются в шахматном порядке для обеспечения обжатия в обоих направлениях и комбинируются в процессе устройства обойм с привариваемыми к продольным уголкам пластинами. На последнем этапе струбцины (или тяжи) по очередно снимается и заменяются привариваемыми пластинами. При отсутствии предварительного обжатия колонн пластины следует приваривать в следующем порядке: перед приваркой вторым швом их следует разогреть до 200-250°С, что после приварки ко второму уголку и остывания создает обжатие колонн.
После оштукатуривается торкретбетоном по сетке рабитца, следует зачеканить зазор между уголками и поверхностью колонны.
2. Металлопрокат, применяемый в проекте, соответствует "Сокращенному сортаменту металлопроката для применения в строительных стальных конструкциях.
2. Марки стали применяемого металлопрката оговорены в технической спецификации стали и приняты согласно СНиП РК 5.04-23-2002 изд 2004г. "Стальные конструкции. Нормы проектирования" (приложение2 табл. 55).
3. Степень очистки поверхности стальных конструкций – II по ГОСТ 9.402-80.
4. Антикоррозийная защита разработана в соответствии со СНиП РК 2.01-19-2004 "Защита строительных конструкций от коррозии". Окраску производить двумя слоями эмали ПФ -1189-2 слоя (толщина 50-60мкм) по грунтовке ГФ-020 – 1 слой.
5. В целях увеличения предела огнестойкости до 0,75 часа (СНиП РК 2.02-05-2002) по поверхности металлических элементов каркаса нанести огнезащитное покрытие ВПМ-2 по ГОСТ 2513-82 за 2 раза.
6. Сварки выполнить электродом Э42А по ГОСТ 9467-75*
7. Вид колонны процессе предварительного обжатия обоймой механическим способом и приварки пластин см. лист АС-33.
8. Данный лист см. совместно с листами АС-25.

Изм.	Кол.уч.	Лист	№док.	Подп.	Дата	102/8-ПД-АС		
						"Проведение экспертизы строений ангара перегрузочного места-2 с разработкой ПСД"		
ГИП		Зияев О.			09.14	Перегрузочное места-2 (Ремонтные работы)	Стадия	Лист	Листов
Проверил		Есиркепов А.			09.14		РП	31	47
Исполнил		Казыбеков Д.			09.14	Узел-Д. Усиление колонны К-2	ТОО "КазНИИЖТ"		
Н.контроль		Есболганов Г.			04.14				

Взам. инв. №

Подп. и дата

Инв. № подл.

А3х3

Е
АС-25

Усиление колонны К-3

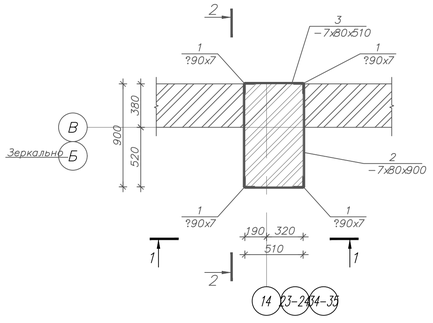

Деталь защиты усиливаемых элементов колонны К-3

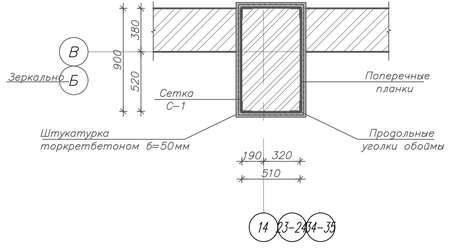

Разрез 1-1

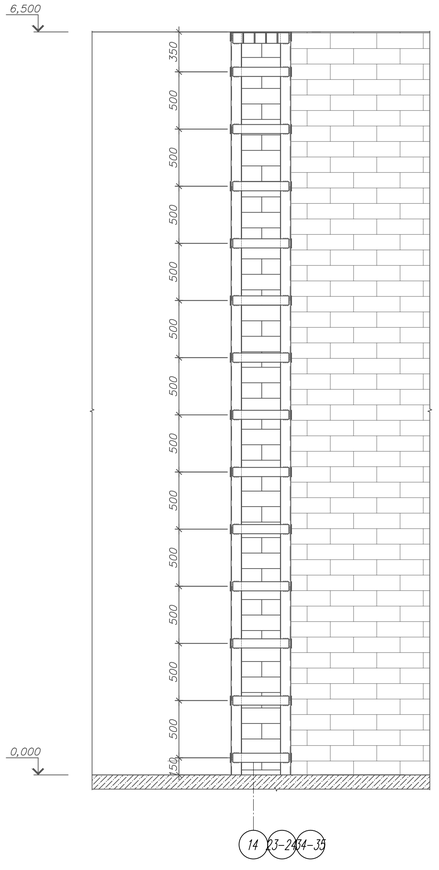

Разрез 2-2

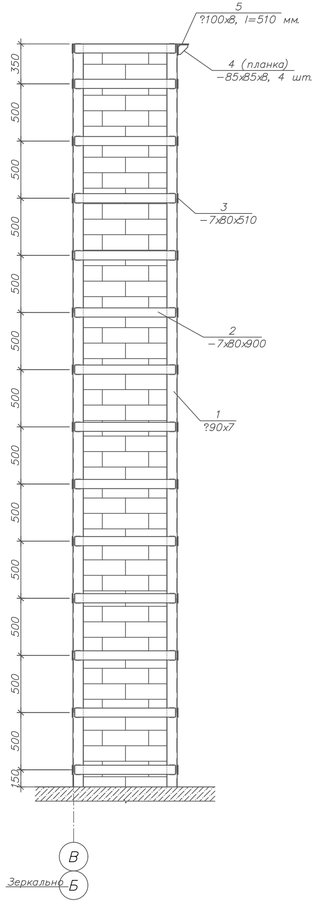

Спецификация материалов на одну колонну К-3

Поз.	Обозначение	Наименование	Кол.	Масса ед., кг	Приме-чание
		Колонна К-3	10		
1	ГОСТ 8509-93	Уголок 90х90х7 ГОСТ 8509-93 / С245 ГОСТ 27772-88* L=6500	4	62,66	250,64
2	ГОСТ 82-70	Полоса 80х7 ГОСТ 82-70 / С245 ГОСТ 27772-88* L=900	28	3,956	110,768
3	ГОСТ 82-70	Полоса 80х7 ГОСТ 82-70 / С245 ГОСТ 27772-88* L=510	27	2,242	60,5
4	ГОСТ 8509-93	Уголок 100х100х8 ГОСТ 8509-93 / С245 ГОСТ 27772-88* L=510	1	6,25	6,25
5	ГОСТ 82-70	Полоса 85х8 ГОСТ 82-70 / С245 ГОСТ 27772-88* L=85	4	0,454	1,82
		Торкрет штукатурка			
С-1	ГОСТ 8478-87	Сетка арматурная	21,45	3,08	5Вр1б100/10
		Материалы:			
		Бетон кл. В15 м3	1,0		

Указание по усилению стальными обоймами

1. Обоймы рассчитываются и выполняются из четырех уголков, обнимающих колонну и соединенных между собой пластинами на сварке, пластины воспринимают поперечные силы. Для полного примыкания уголков к граням колонн ребра колонн должны быть затуплены. При приварке пластин обоймы к уголкам последние должны быть предварительно прижаты к колонне струбцинами или тяжами. Они располагаются в шахматном порядке для обеспечения обжатия в обоих направлениях и комбинируются в процессе устройства обоим с привариваемыми к продольным уголкам пластинами. На последнем этапе струбцины (или тяжи) по очередно снимается и заменяются привариваемыми пластинами. При отсутствии предварительного обжатия колонн пластины следует приваривать в следующем порядке: перед приваркой вторым швом их следует разогреть до 200-250°С, что после приварки ко второму уголку и остывания создает обжатие колонн.
После оштукатуривается торкретбетоном по сетке рабитца, следует зачеканить зазор между уголками и поверхностью колонны.
2. Металлопрокат, применяемый в проекте, соответствует "Сокращенному сортаменту металлопроката для применения в строительных стальных конструкциях.
2. Марки стали применяемого металлопрката оговорены в технической спецификации стали и приняты согласно СНиП РК 5.04-23-2002 изд 2004г. "Стальные конструкции. Нормы проектирования" (приложение2 табл. 55).
3. Степень очистки поверхности стальных конструкций - II по ГОСТ 9.402-80.
4. Антикоррозийная защита разработана в соответствии со СНиП РК 2.01-19-2004 "Защита строительных конструкций от коррозии". Окраску производить двумя слоями эмали ПФ -1189-2 слоя (толщина 50-60мкм) по грунтовке ГФ-020 - 1 слой.
5. В целях увеличения предела огнестойкости до 0,75 часа (СНиП РК 2.02-05-2002) по поверхности металлических элементов каркаса нанести огнезащитное покрытие ВПМ-2 по ГОСТ 25131-82 за 2 раза.
6. Сварки выполнить электродом Э42А по ГОСТ 9467-75*
7. Вид колонны процессе предварительного обжатия обоймой механическим способом и приварки пластин см. лист АС-33.
8. Данный лист см. совместно с листами АС-25.

Изм.	Кол.уч.	Лист	№док.	Подп.	Дата	102/8-ПД-АС		
						"Проведение экспертизы строений ангара перегрузочного места-2 с разработкой ПСД"		
ГИП		Зияев О.			09.14	Перегрузочное места-2 (Ремонтные работы)	Стадия	Лист	Листов
Проверил		Есиркепов А.			09.14		РП	32	47
Исполнил		Казыбеков Д.			09.14	Узел-Е, Усиление колонны К-3	ТОО "КазНИИЖТ"		
Н.контроль		Есболганов Г.			04.14				

Взам. инв. №

Подп. и дата

Инв. № подл.

А3х3

Вид колонны в процессе предварительного обжатия обоймой механическим способом и приварки пластин

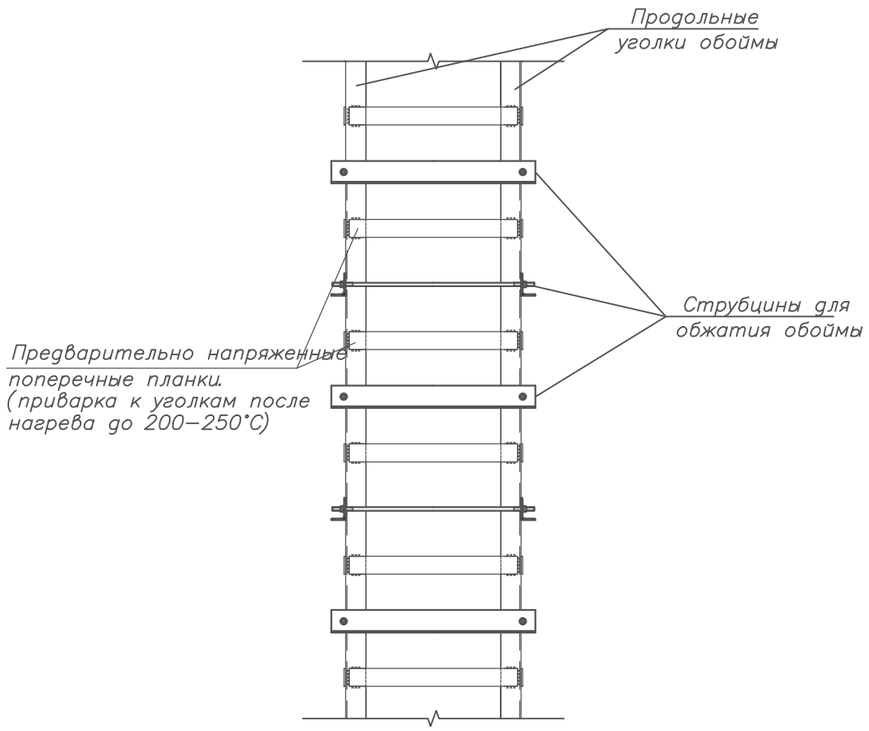

Струбцины для обжатия обоймы

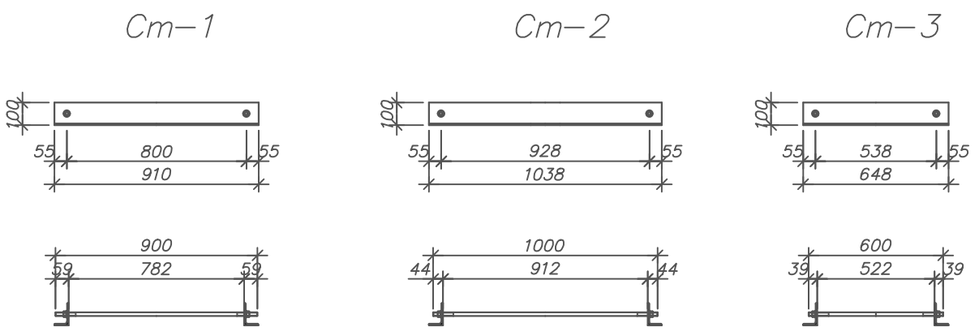

Спецификация материалов

Поз.	Обозначение	Наименование	Кол.	Масса, ед., кг	Приме-чание
		Струбцина Ст–1	12		
Ст–1	ГОСТ 8510–86*	Уголок $\frac{100x63x7\ ГОСТ\ 8510–86*}{С245\ ГОСТ\ 27772–88*}$ L=910	2	7,92	15,84
	ГОСТ 24379.1–80	Шпилька 3.М16х900 ВСт3пс2	2	1,42	2,84
	ГОСТ 6402–61	Шайба пружинные М16	4	0,0594	0,2376
	ГОСТ 5915–70	Гайка М16	4	0,03317	0,133
		Струбцина Ст–2	24		
Ст–2	ГОСТ 8510–86*	Уголок $\frac{100x63x7\ ГОСТ\ 8510–86*}{С245\ ГОСТ\ 27772–88*}$ L=1038	2	9,03	18,06
	ГОСТ 24379.1–80	Шпилька 3.М16х1000 ВСт3пс2	2	1,58	3,16
	ГОСТ 6402–61	Шайба пружинные М16	4	0,0594	0,2376
	ГОСТ 5915–70	Гайка М16	4	0,03317	0,133
		Струбцина Ст–3	12		
Ст–3	ГОСТ 8510–86*	Уголок $\frac{100x63x7\ ГОСТ\ 8510–86*}{С245\ ГОСТ\ 27772–88*}$ L=648	2	5,64	11,28
	ГОСТ 24379.1–80	Шпилька 3.М16х600 ВСт3пс2	2	0,95	1,9
	ГОСТ 6402–61	Шайба пружинные М16	4	0,0594	0,2376
	ГОСТ 5915–70	Гайка М16	4	0,03317	0,133

Примечание:
1. Данный лист смотреть совместно с листом АС –31, 32.

Изм.	Кол.уч.	Лист	№док.	Подп.	Дата
ГИП		Зияев О.			09.14
Проверил		Есиркепов А.			09.14
Исполнил		Казыбеков Д.			09.14
Н.контроль		Есболганов Г.			04.14

102/8-ПД-АС

"Проведение экспертизы строений ангара перегрузочного места-2 с разработкой ПСД"

Перегрузочное места-2 (Ремонтные работы)

Стадия	Лист	Листов
РП	33	47

Вид колонны процессе предварительного обжатия обоймой механическим способом

ТОО "КазНИИЖТ"

Взам. инв. №
Подп. и дата
Инв. № подл.

А3

Усиление оконных проемов ОК–1

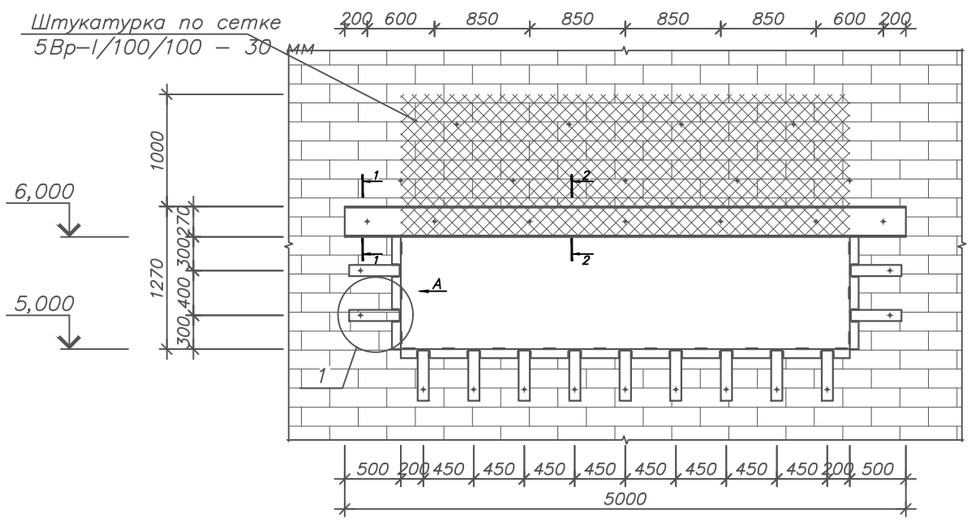

Спецификация материалов

Поз.	Обозначение	Наименование	Кол.	Масса, ед., кг	Приме–чание
		Усиление оконных проемов ОК–1	52		
1	ГОСТ 8240–89	Швеллер ?27 L=5000 мм	2	138,5	277
2	ГОСТ 8509–93	Уголок 80х80х7 ГОСТ 8509–93 / С245 ГОСТ 27772–88* п.м	12	8,52	102,24
3	ГОСТ 82–70	Полоса 100х8 ГОСТ 82–70 / С245 ГОСТ 27772–88* L=380	16	2,4	38,4
	ГОСТ 24379.1–80	Шпилька 3.М16х300 ВСт3пс2	7	0,47	3,3
	ГОСТ 24379.1–80	Шайба М16	14	0,05	0,7
	ГОСТ 5915–70	Гайка М16	14	0,03317	0,133
3g–1	ГОСТ 82–70	Полоса 100х8 ГОСТ 82–70 / С245 ГОСТ 27772–88* L=450	26	2,83	73,58
	ГОСТ 5781–82*	ø12 А–III l=460 мм	13	0,41	5,33

Разрез 2–2

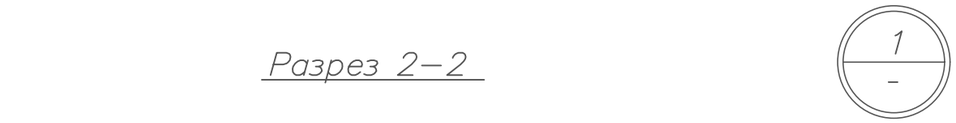

Вид–А

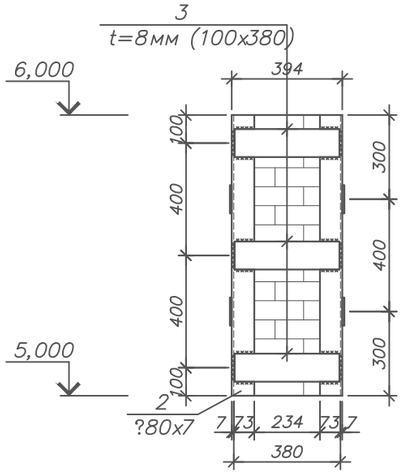

Разрез 1–1

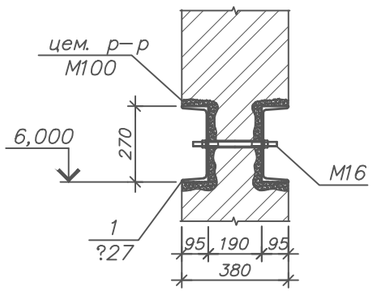

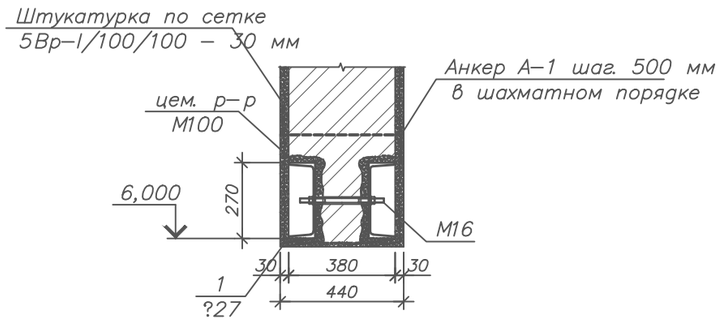

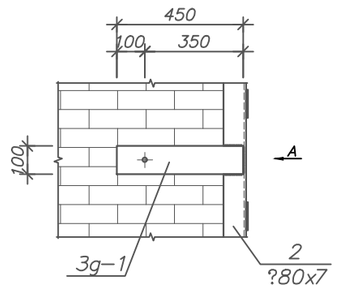

Закладная деталь 3g–1

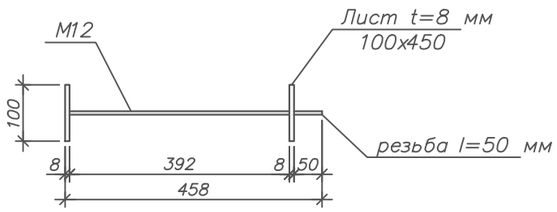

Примечание:
1. Данный лист смотреть совместно с листом АС –25.
2. Обьемы штукатурки по сетке учтены на листе АС–39

Изм.	Кол.уч.	Лист	№док.	Подп.	Дата
ГИП		Зияев О.			09.14
Проверил		Есиркепов А.			09.14
Исполнил		Казыбеков Д.			09.14
Н.контроль		Есболганов Г.			04.14

102/8-ПД-АС

"Проведение экспертизы строений ангара перегрузочного места-2 с разработкой ПСД"

Перегрузочное места-2 (Ремонтные работы)

Стадия	Лист	Листов
РП	34	47

Усиление оконных проемов ОК-1

ТОО "КазНИИЖТ"

Взам. инв. №

Подп. и дата

Инв. № подл.

А3

Усиление оконных проемов ОК–2

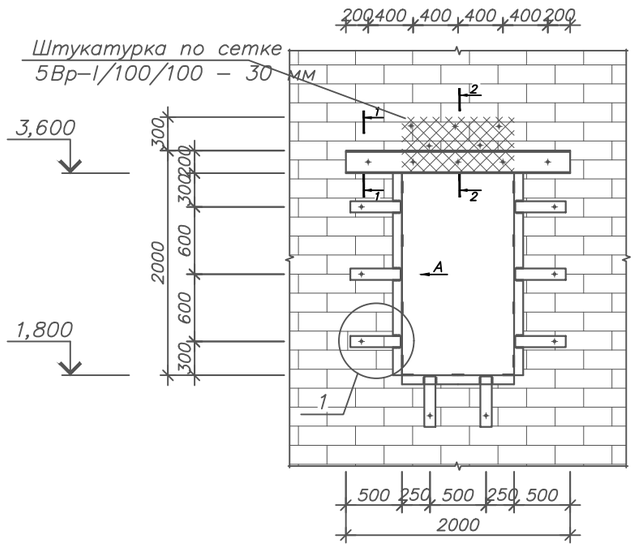

Спецификация материалов

Поз.	Обозначение	Наименование	Кол.	Масса, ед., кг	Приме–чание
		Усиление оконных проемов ОК–2	3		
1	ГОСТ 8240–89	Швеллер ?20 L=2000 мм	2	36,74	73,5
2	ГОСТ 8509–93	Уголок 80х80х7 ГОСТ 8509–93 / С245 ГОСТ 27772–88* L=510 п.м	9,2	8,52	78,4
3	ГОСТ 82–70	Полоса 100х8 ГОСТ 82–70 / С245 ГОСТ 27772–88* L=510	11	3,2	35,2
	ГОСТ 24379.1–80	Шпилька 3.М16х600 ВСт3пс2	5	0,95	4,75
	ГОСТ 24379.1–80	Шайба М16	10	0,05	0,5
	ГОСТ 5915–70	Гайка М16	10	0,03317	0,3317
3g–1	ГОСТ 82–70	Полоса 100х8 ГОСТ 82–70 / С245 ГОСТ 27772–88* L=450	16	2,83	45,28
	ГОСТ 5781–82*	ø12 А–III L=525 мм	8	0,47	3,76

Вид–А

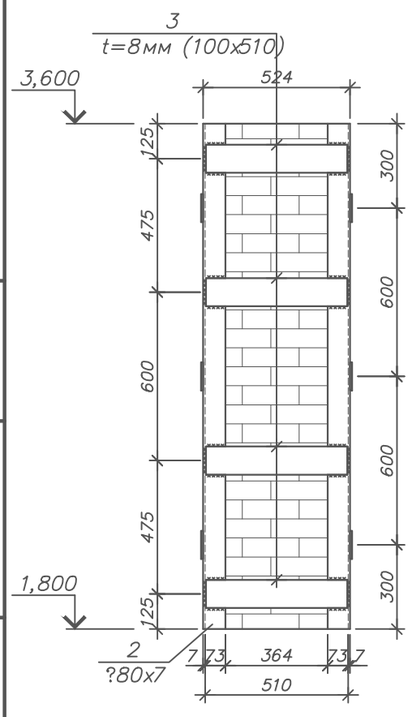

Разрез 1–1

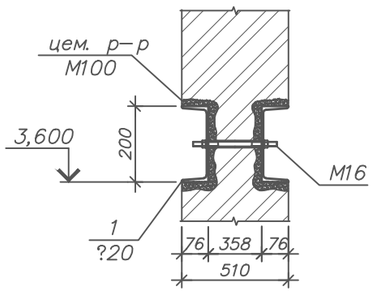

Закладная деталь 3g–1

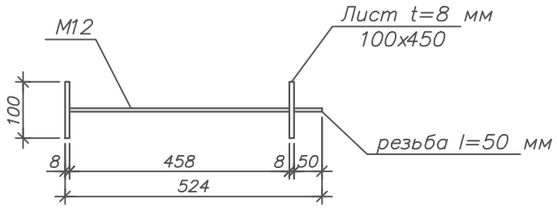

Разрез 2–2

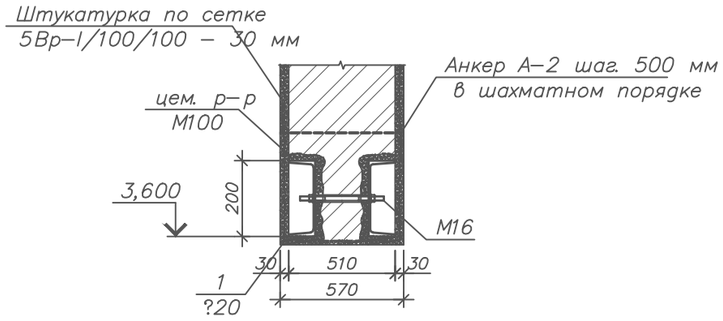

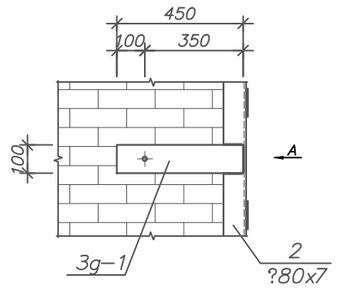

Примечание:
1. Данный лист смотреть совместно с листом АС –25.
2. Объемы штукатурки по сетке учтены на листе АС–39

Изм.	Кол.уч.	Лист	№док.	Подп.	Дата	102/8-ПД-АС		
						"Проведение экспертизы строений ангара перегрузочного места-2 с разработкой ПСД"		
ГИП		Зияев О.			09.14	Перегрузочное места-2 (Ремонтные работы)	Стадия	Лист	Листов
Проверил		Есиркепов А.			09.14		РП	35	47
Исполнил		Казыбеков Д.			09.14	Усиление оконных проемов ОК-2	ТОО "КазНИИЖТ"	
Н.контроль		Есболганов Г.			04.14			

Взам. инв. №
Подп. и дата
Инв. № подл.

А3

Усиление дверных проемов Д–1

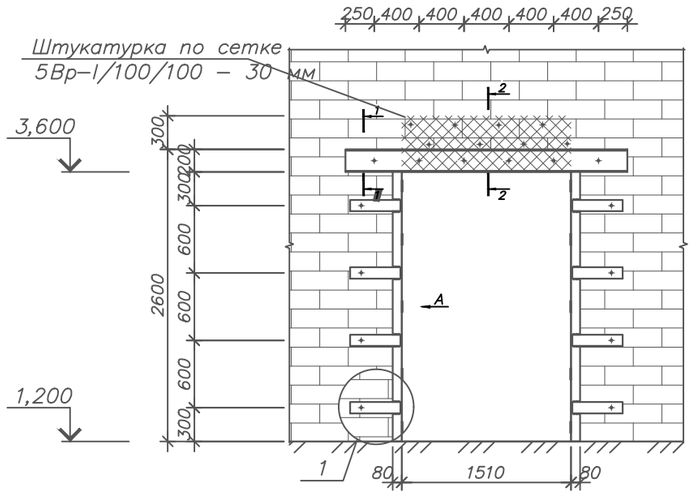

Спецификация материалов

Поз.	Обозначение	Наименование	Кол.	Масса, ед., кг	Приме–чание
		Усиление дверных проемов Д–1	1		
1	ГОСТ 8240–89	Швеллер ?20 L=2500 мм	2	46	92
2	ГОСТ 8509–93	Уголок 80х80х7 ГОСТ 8509–93 / С245 ГОСТ 27772–88* п.м	9,6	8,52	81,8
3	ГОСТ 82–70	Полоса 100х8 ГОСТ 82–70 / С245 ГОСТ 27772–88* L=380	10	2,4	24
	ГОСТ 24379.1–80	Шпилька 3.М16х300 ВСт3пс2	6	0,47	2,82
	ГОСТ 24379.1–80	Шайба М16	12	0,05	0,6
	ГОСТ 5915–70	Гайка М16	12	0,03317	0,4
3д–1	ГОСТ 82–70	Полоса 100х8 ГОСТ 82–70 / С245 ГОСТ 27772–88* L=450	16	2,83	45,3
	ГОСТ 5781–82*	ø12 А–III l=460 мм	8	0,41	3,28

Вид–А

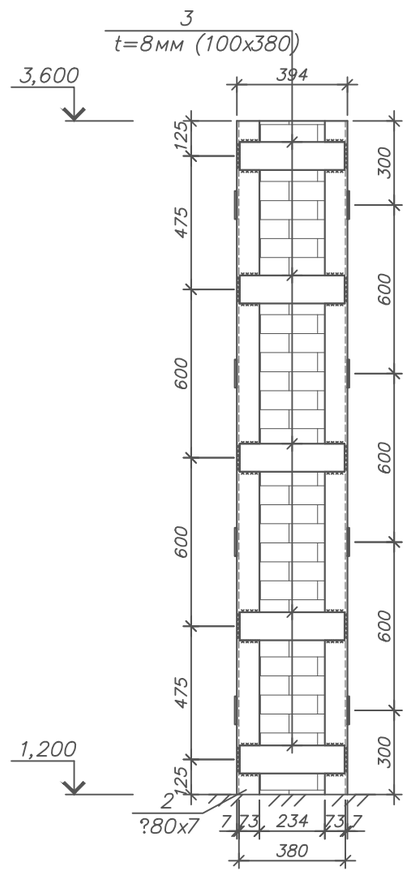

Разрез 1–1

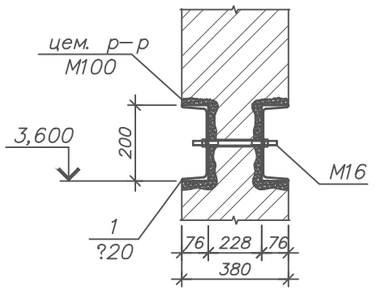

Разрез 2–2

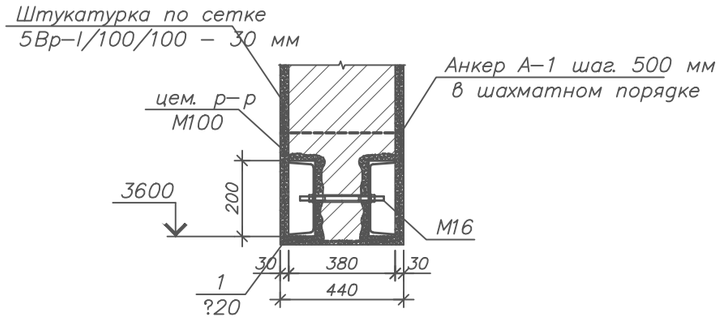

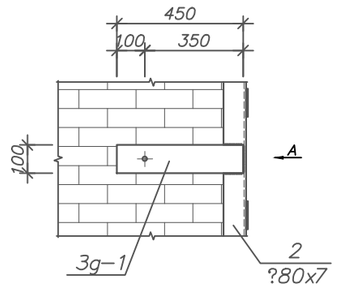

Закладная деталь 3д–1

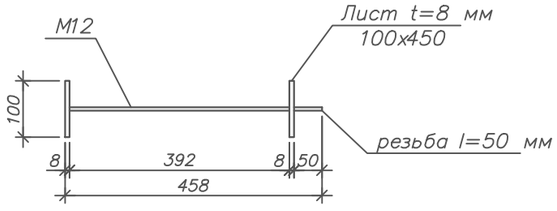

Примечание:
1. Данный лист смотреть совместно с листом АС –25.
2. Объемы штукатурки по сетке учтены на листе АС–39

Изм.	Кол.уч.	Лист	№док.	Подп.	Дата	102/8-ПД-АС		
						"Проведение экспертизы строений ангара перегрузочного места-2 с разработкой ПСД"		
ГИП		Зияев О.			09.14	Перегрузочное места-2 (Ремонтные работы)	Стадия: РП	Лист: 36 / Листов: 47
Проверил		Есиркепов А.			09.14			
Исполнил		Казыбеков Д.			09.14	Усиление дверных проемов Д-1	ТОО "КазНИИЖТ"	
Н.контроль		Есболганов Г.			04.14			

Взам. инв. № | Подп. и дата | Инв. № подл.

А3

Усиление дверных проемов Д–2

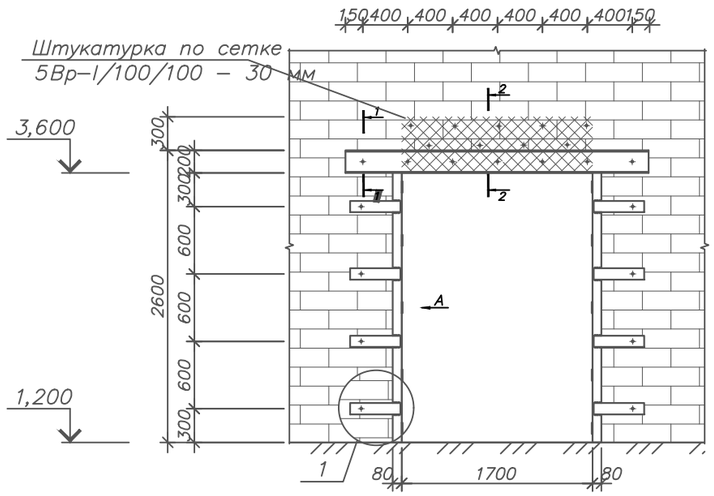

Спецификация материалов

Поз.	Обозначение	Наименование	Кол.	Масса, ед., кг	Приме–чание
		Усиление дверных проемов Д–2	1		
1	ГОСТ 8240–89	Швеллер ?20 L=2700 мм	2	49,6	99,2
2	ГОСТ 8509–93	Уголок 80х80х7 ГОСТ 8509–93 / С245 ГОСТ 27772–88* п.м	9,6	8,52	81,8
3	ГОСТ 82–70	Полоса 100х8 ГОСТ 82–70 / С245 ГОСТ 27772–88* L=510	10	3,2	32
	ГОСТ 24379.1–80	Шпилька 3.М16х600 ВСт3пс2	7	0,95	6,65
	ГОСТ 24379.1–80	Шайба М16	14	0,05	0,7
	ГОСТ 5915–70	Гайка М16	14	0,03317	0,133
3g–1	ГОСТ 82–70	Полоса 100х8 ГОСТ 82–70 / С245 ГОСТ 27772–88* L=450	16	2,83	45,28
	ГОСТ 5781–82*	ø12 А–III L=525 мм	8	0,47	3,76

Вид–А

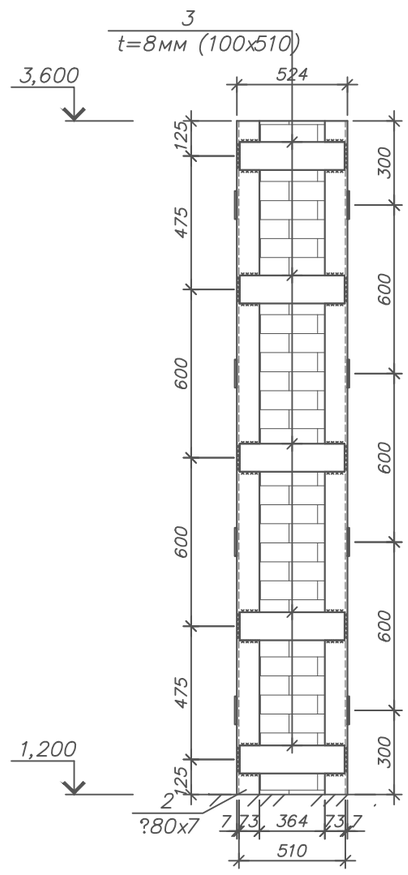

Разрез 1–1

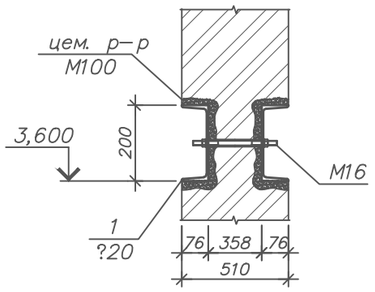

Разрез 2–2

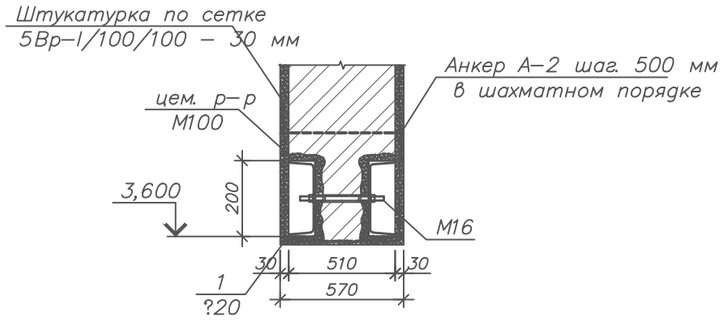

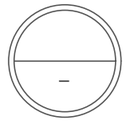

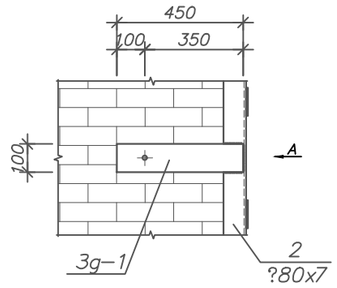

Закладная деталь 3g–1

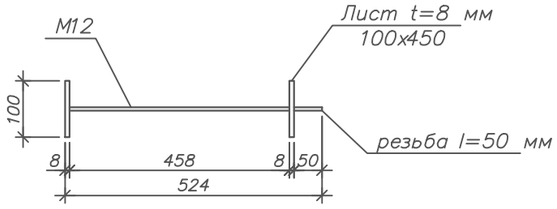

Примечание:
1. Данный лист смотреть совместно с листом АС –25.
2. Объемы штукатурки по сетке учтены на листе АС–39

Изм.	Кол.уч.	Лист	№док.	Подп.	Дата	102/8-ПД-АС		
						"Проведение экспертизы строений ангара перегрузочного места-2 с разработкой ПСД"		
ГИП		Зияев О.			09.14	Перегрузочное места-2 (Ремонтные работы)	Стадия	Лист	Листов
Проверил		Есиркепов А.			09.14		РП	37	47
Исполнил		Казыбеков Д.			09.14	Усиление дверных проемов Д-2	ТОО "КазНИИЖТ"	
Н.контроль		Есболганов Г.			04.14			

Взам. инв. №

Подп. и дата

Инв. № подл.

А3

Усиление дверных проемов Д–3

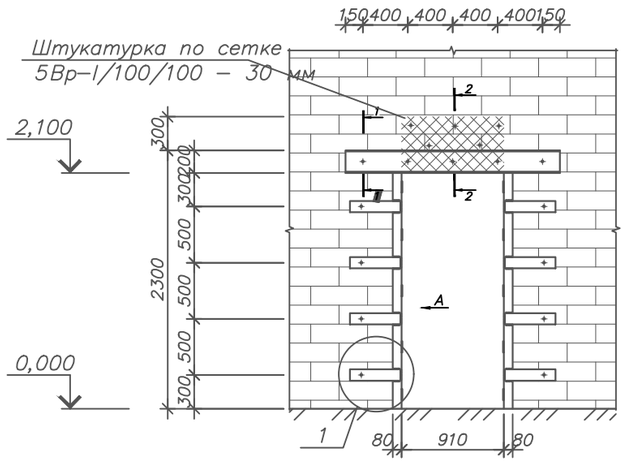

Спецификация материалов

Поз.	Обозначение	Наименование	Кол.	Масса, ед., кг	Приме–чание
		Усиление дверных проемов Д–3	1		
1	ГОСТ 8240–89	Швеллер ?20 L=1900 мм	2	34,9	69,8
2	ГОСТ 8509–93	Уголок 80х80х7 ГОСТ 8509–93 / С245 ГОСТ 27772–88* L=380 п.м	8,4	8,52	71,57
3	ГОСТ 82–70	Полоса 100х8 ГОСТ 82–70 / С245 ГОСТ 27772–88* L=380	10	2,4	24
	ГОСТ 24379.1–80	Шпилька 3.М16х300 ВСт3пс2	5	0,47	2,35
	ГОСТ 24379.1–80	Шайба М16	10	0,05	0,5
	ГОСТ 5915–70	Гайка М16	10	0,03317	0,3317
3д–1	ГОСТ 82–70	Полоса 100х8 ГОСТ 82–70 / С245 ГОСТ 27772–88* L=450	16	2,83	45,3
	ГОСТ 5781–82*	ø12 А–III L=460 мм	8	0,41	3,28

Вид–А

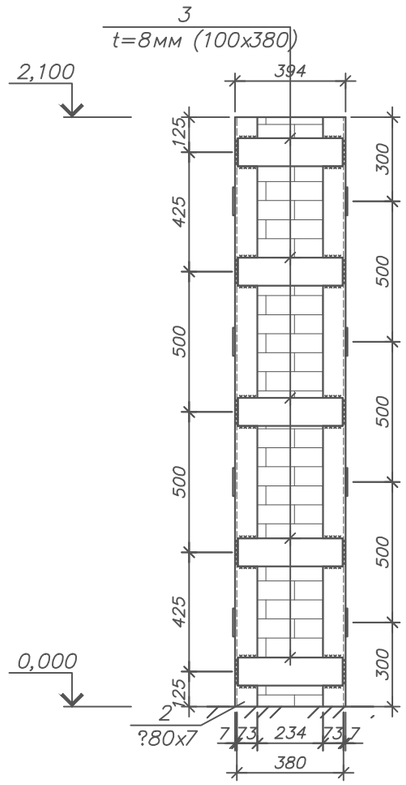

Разрез 1–1

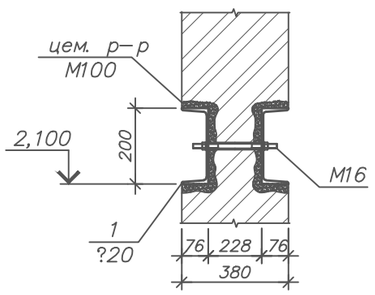

Разрез 2–2

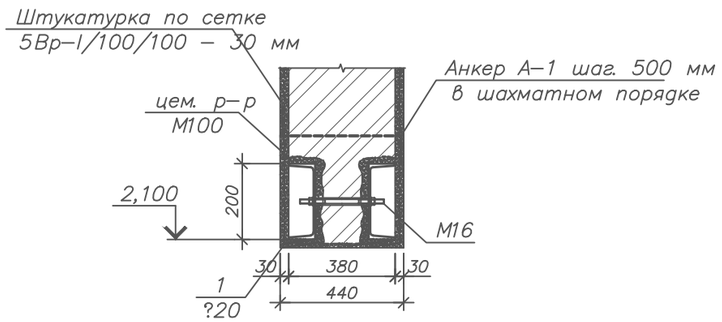

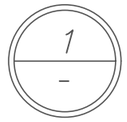

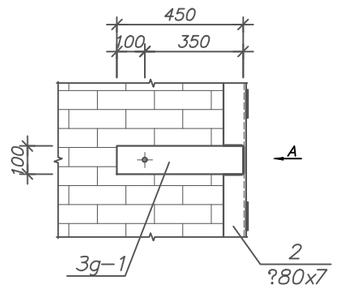

Закладная деталь 3д–1

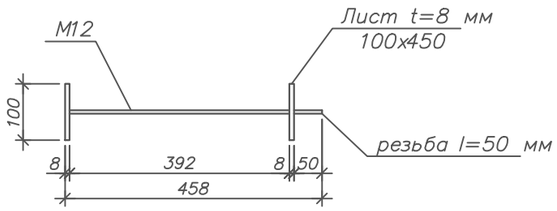

Примечание:
1. Данный лист смотреть совместно с листом АС –25.
2. Обьемы штукатурки по сетке учтены на листе АС–39

Изм.	Кол.уч.	Лист	№док.	Подп.	Дата
ГИП		Зияев О.			09.14
Проверил		Есиркепов А.			09.14
Исполнил		Казыбеков Д.			09.14
Н.контроль		Есболганов Г.			04.14

102/8-ПД-АС

"Проведение экспертизы строений ангара перегрузочного места-2 с разработкой ПСД"

Перегрузочное места-2 (Ремонтные работы)

Стадия	Лист	Листов
РП	38	47

Усиление дверных проемов Д-3

ТОО "КазНИИЖТ"

Взам. инв. № | Подп. и дата | Инв. № подл.

А3

Усиление кирпичных стен

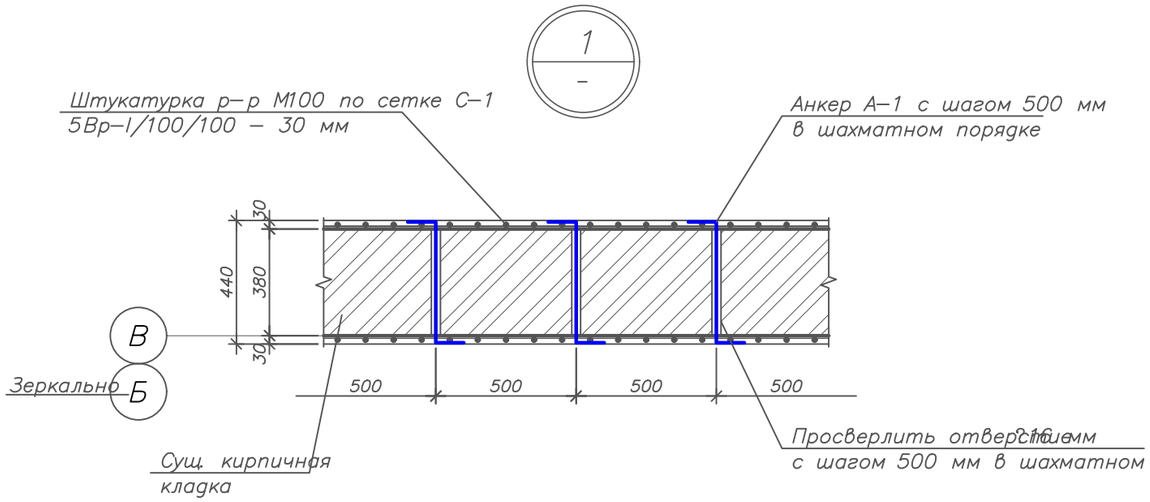

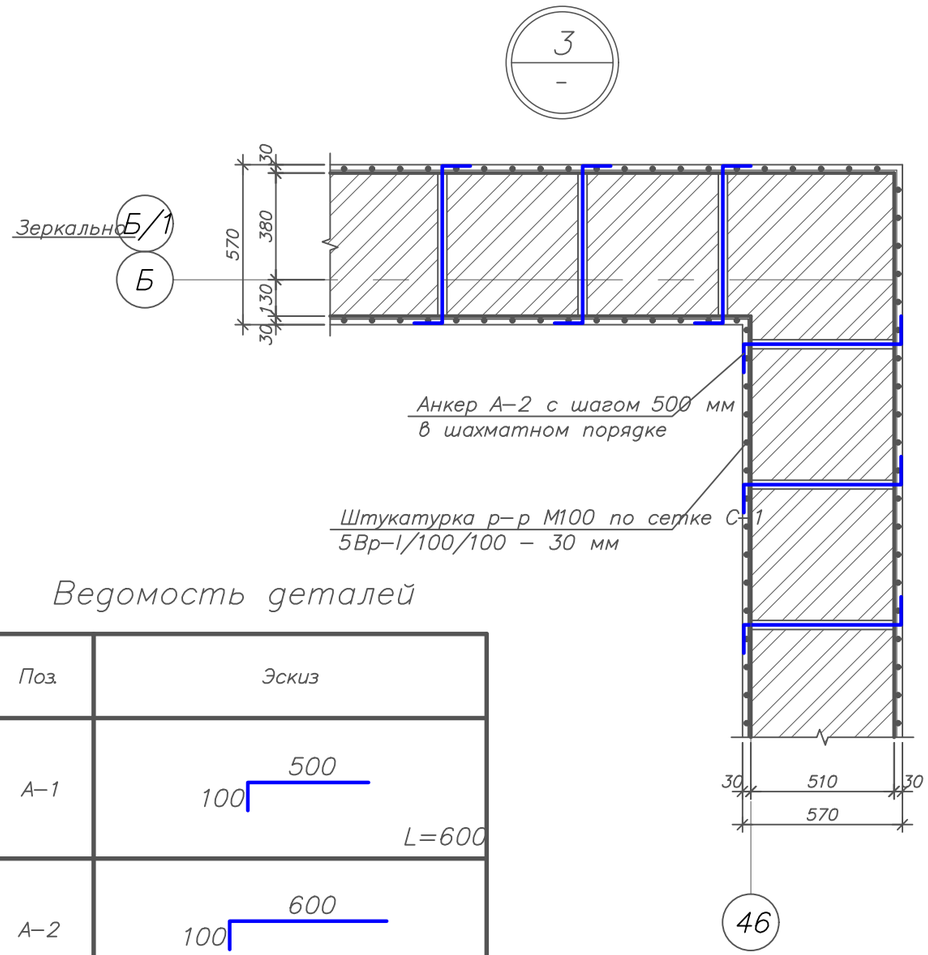

Спецификация материалов

Поз.	Обозначение	Наименование	Кол.	Масса, ед., кг	Приме-чание
		Перегрузочное места (кирп.)			
А–1	ГОСТ 5781–82*	ø10 А–I l=600 мм	1028	0,37	380,36
С–1	ГОСТ 5781–82*	5Вр–I 100/100/1000х1000мм	5137 м2	3,1	15924,7
		Материалы:			
		Раствор марки М100	5137 м2		
		Карный цех			
А–2	ГОСТ 5781–82*	ø10 А–I l=700 мм	50	0,43	21,5
С–1	ГОСТ 5781–82*	5Вр–I 100/100/1000х1000мм	248 м2	3,1	768,8
		Материалы:			
		Раствор марки М100	248 м2		

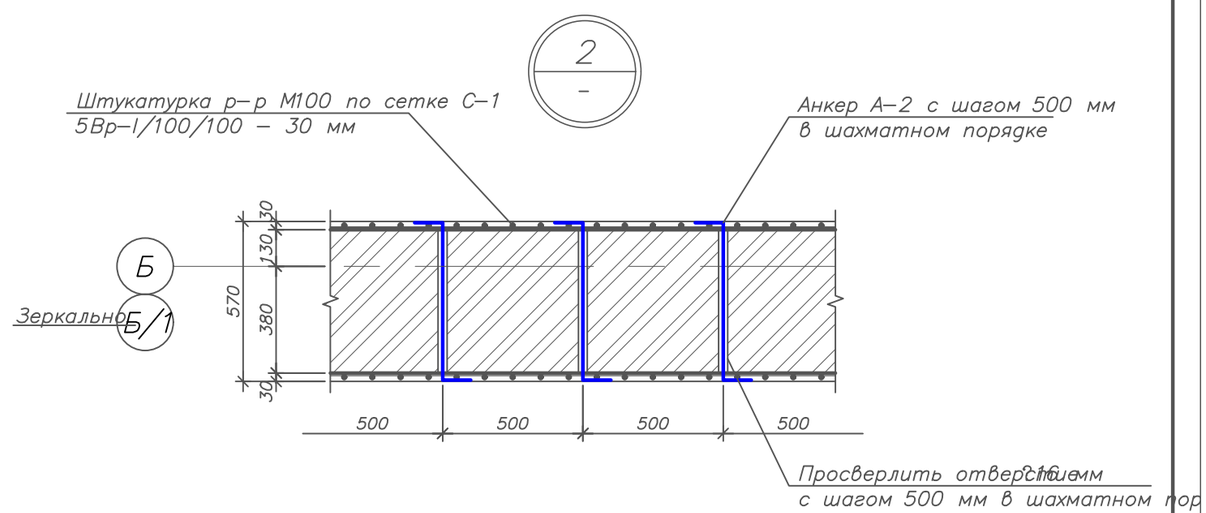

Примечание:
1. Данный лист смотреть совместно с листом АС –25.
2. Сетки приварить к металлическим обоймам колонны К–2 и К–3.

Ведомость деталей

Поз.	Эскиз
А–1	500; 100; L=600
А–2	600; 100; L=700

Изм.	Кол.уч.	Лист	№док.	Подп.	Дата	102/8-ПД-АС		
						"Проведение экспертизы строений ангара перегрузочного места-2 с разработкой ПСД"		
ГИП		Зияев О.			09.14	Перегрузочное места-2 (Ремонтные работы)	Стадия	Лист	Листов
Проверил		Есиркепов А.			09.14		РП	39	47
Исполнил		Казыбеков Д.			09.14	Усиление кирпичных стен	ТОО "КазНИИЖТ"		
Н.контроль		Есболганов Г.			04.14				

Взам. инв. №
Подп. и дата
Инв. № подл.

А3

Схема расположения закладных деталей

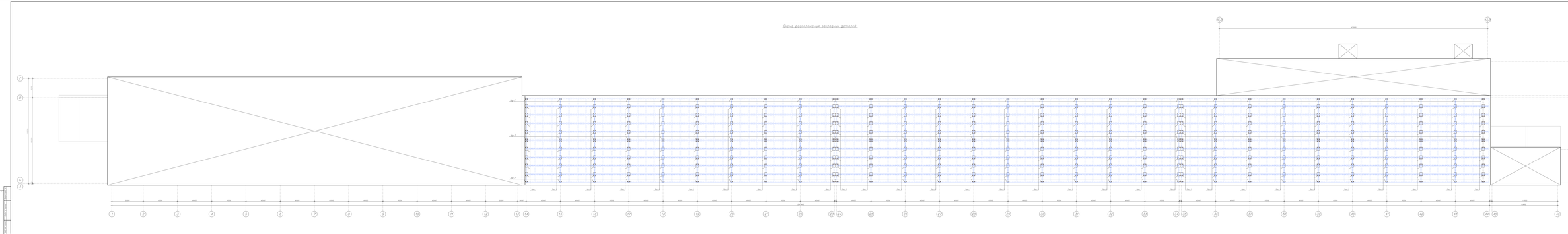

Согласовано
Главный инженер проекта ООО "Альянс" в Москве от 12.01.14

									20.01.13.ЗЕ
						Проектная документация. Многоэтажные жилые 2 и 3 секции. 1 Этап			
Изм.	Кол.уч.	Лист	N док.	Подп.	Дата				
Разраб.	Сергеев					Промышленная зона 2 Жилищное строительство	Стадия	Лист	Листов
Проверил	Сергеев						РП	4	11
Гл.специалист						Схема расположения закладных деталей	ГИП "Альянс"		
Н.контроль									

Копировал
Формат А3х4

Разрез 1–1

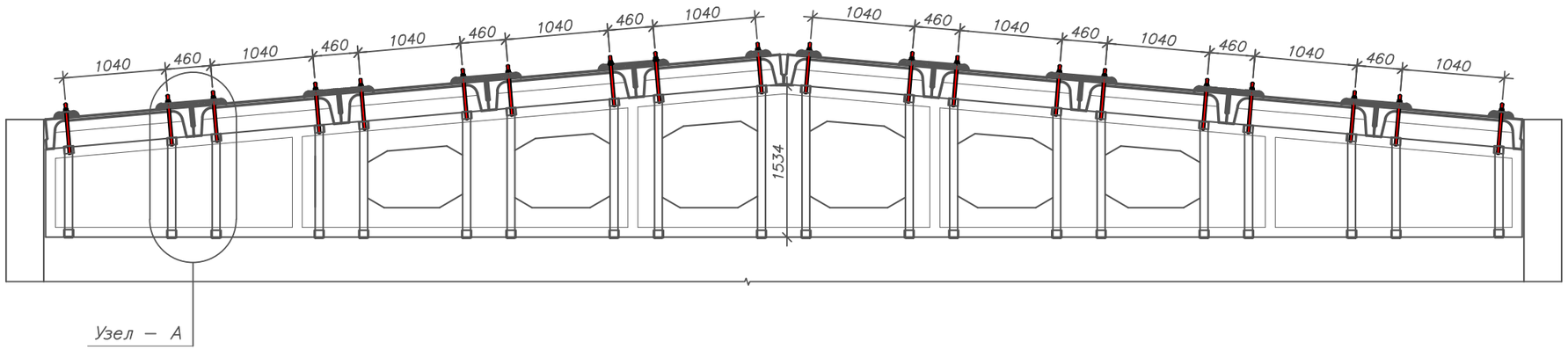

Узел – А

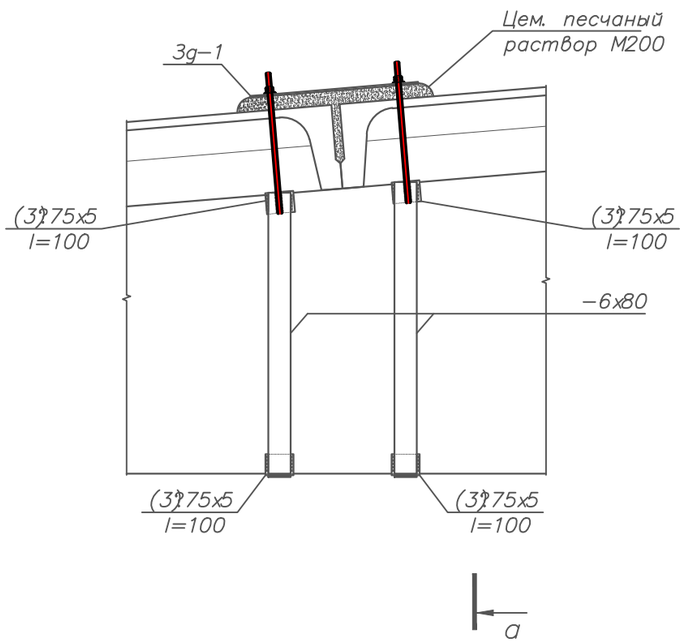

Разрез а–а

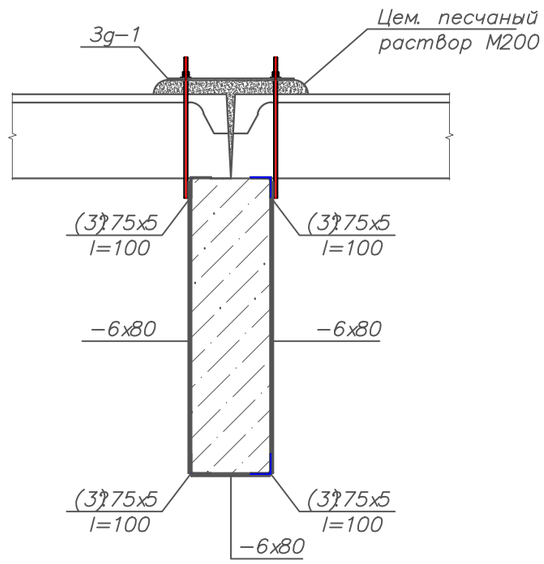

Примечание:

1. Сталь для конструкций С235 по ГОСТ 27772–88.
2. Изготовление и монтаж стальных конструкций производить в соответствии с указаниями СНиП РК 5.04–18–2002 "Металлические конструкции. Правила производства и приемки работ".
3. Сварку элементов конструкций производить ручной электродуговой электросваркой по ГОСТ 5264–80 электродами типа Э46А по ГОСТ 9467–75.
4. Сварные швы принять в соответствии с табл. 39 СНиП РК 5.04–23–2002.
5. Для установки закладных деталей швы между плитами в местах их установки очистить. Закладные детали устанавливать на свежеуложенный слой цем. раствора М200. После набора раствором 100% прочности гайки на закладных деталях затянуть до упора.
6. Данный лист смотреть совместно с листом АС –40.

Изм.	Кол.уч.	Лист	№док.	Подп.	Дата	102/8-ПД-АС		
						"Проведение экспертизы строений ангара перегрузочного места-2 с разработкой ПСД"		
ГИП		Зияев О.			09.14	Перегрузочное места-2 (Ремонтные работы)	Стадия	Лист	Листов
Проверил		Есиркепов А.			09.14		РП	41	47
Исполнил		Казыбеков Д.			09.14	Разрез 1-1, Узел-А	ТОО "КазНИИЖТ"		
Н.контроль		Есболганов Г.			04.14				

Взам. инв. №

Подп. и дата

Инв. № подл.

А3

Зд–1

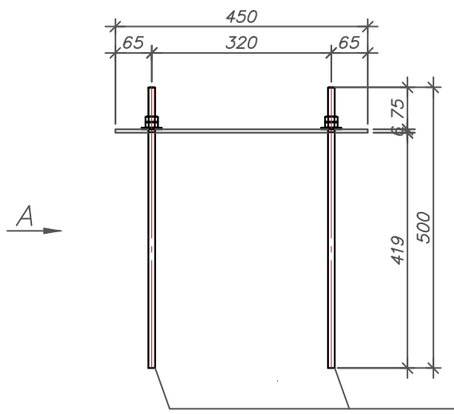

Зд–2

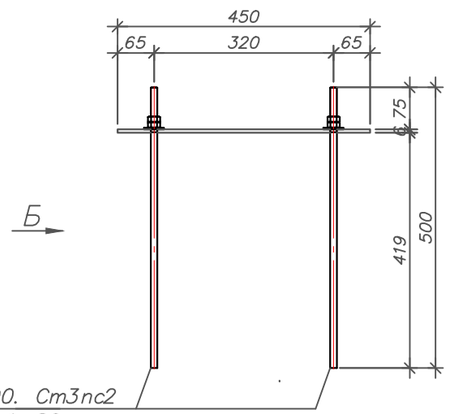

Болт 1.М12х500. Ст3пс2
ГОСТ 24379.1–80

Вид – А

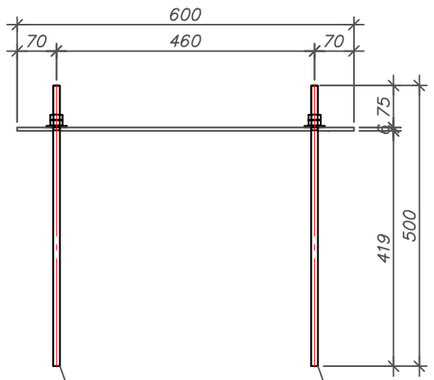

Вид – Б

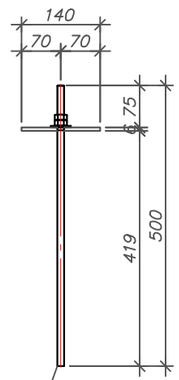

Болт 1.М12х500. Ст3пс2
ГОСТ 24379.1–80

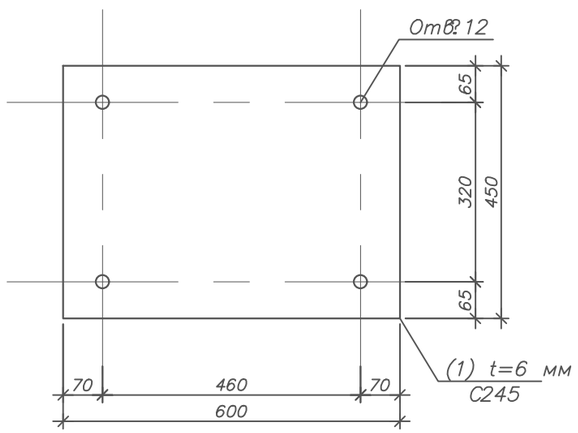

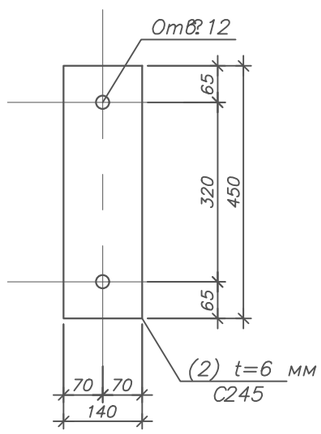

Спецификация элементов

Поз.	Обозначение	Наименование	Кол.	Масса, ед., кг	Приме–чание
		Зд–1	248		
1	ГОСТ 19903–74	Лист $\frac{450х6\ \ ГОСТ\ 82–70}{С245\ \ ГОСТ\ 27772–88*}$ L=600	1	12,717	12,717
	ГОСТ 24379.1–80	Шпилька 7.М12х500 ВСт3пс2	4	0,44	1,76
	ГОСТ 24379.1–80	Шайба М12	4	0,021	0,084
	ГОСТ 5915–70	Болт М12	8	0,0154	0,1232
		Зд–2	124		
2	ГОСТ 19903–74	Лист $\frac{450х6\ \ ГОСТ\ 82–70}{С245\ \ ГОСТ\ 27772–88*}$ L=140	1	2,967	2,967
	ГОСТ 24379.1–80	Шпилька 7.М12х500 ВСт3пс2	4	0,44	1,76
	ГОСТ 24379.1–80	Шайба М12	4	0,021	0,084
	ГОСТ 5915–70	Болт М12	8	0,0154	0,1232
3	ГОСТ 8509–93	Уголок $\frac{75х75х5\ \ ГОСТ\ 8509–93}{С245\ \ ГОСТ\ 27772–88*}$ L=100	248	0,58	143,84
	ГОСТ 19903–74	Полоса $\frac{80х6\ \ ГОСТ\ 82–70}{С245\ \ ГОСТ\ 27772–88*}$ 0,4м	1736	3,768	6541,25

Изм.	Кол.уч.	Лист	№док.	Подп.	Дата
ГИП		Зияев О.			09.14
Проверил		Есиркепов А.			09.14
Исполнил		Казыбеков Д.			09.14
Н.контроль		Есболганов Г.			04.14

102/8-ПД-АС

"Проведение экспертизы строений ангара перегрузочного места-2 с разработкой ПСД"

Перегрузочное места-2 (Ремонтные работы)

Стадия	Лист	Листов
РП	42	47

Закладной деталь Зд-1 и Зд-2

ТОО "КазНИИЖТ"

Взам. инв. №

Подп. и дата

Инв. № подл.

А3

План кровли

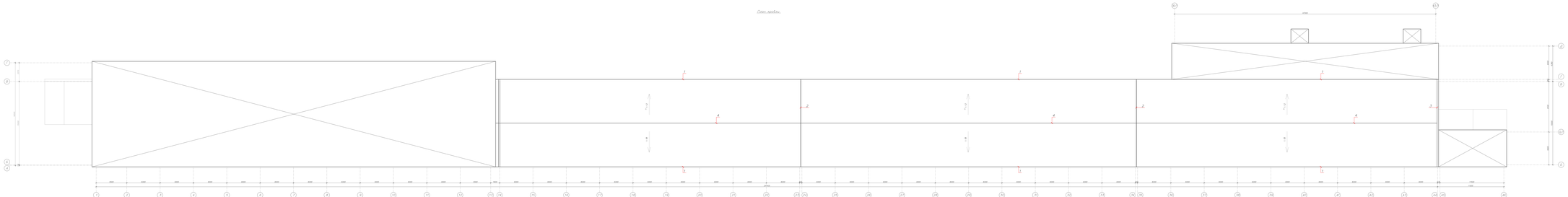

Спецификация материалов кровли

Поз	Обозначение	Наименование	Кол. на 1 м²	Масса 1 м²	Примечание
1	ГОСТ 30547-97	Рулонный материал кровельный унифицированный марки РМ-350	1,15	4,0	
2	ГОСТ 30547-97	Рулонный материал кровельный марки ХПП-350	1,15	4,0	
3	ГОСТ 30547-97	Рулонный материал кровельный марки ХПП-350	1,15	4,0	
4	ГОСТ 30547-97	Рулонный материал кровельный марки ХПП-350	1,15	4,0	
5	ГОСТ 30547-97	Рулонный материал кровельный марки ХПП-350	1,15	4,0	
6	ГОСТ 30547-97	Рулонный материал кровельный марки ХПП-350	1,15	4,0	
7	ГОСТ 30547-97	Рулонный материал кровельный марки ХПП-350	1,15	4,0	
8		Фартук 1000х1	0,1	4,0	
9		Фартук 1000х1	0,1	4,0	
10		Фартук 1000х1	0,1	4,0	
11		Фартук 1000х1	0,1	4,0	
12		Гвозди 1х1000 ГОСТ 4028-63	0,1	0,1	
13	ГОСТ 10704-91	Труба стальная электросварная прямошовная 57х3,0 ГОСТ 10704-91	0,1	4,1	
14	ГОСТ 10704-91	Труба стальная электросварная прямошовная 57х3,0 ГОСТ 10704-91	0,1	4,1	
15	ГОСТ 10704-91	Труба стальная электросварная прямошовная 57х3,0 ГОСТ 10704-91	0,1	4,1	
16	ГОСТ 10704-91	Труба стальная электросварная прямошовная 57х3,0 ГОСТ 10704-91	0,1	4,1	
17	ГОСТ 10704-91	Труба стальная электросварная прямошовная 57х3,0 ГОСТ 10704-91	0,1	4,1	
18	ГОСТ 10704-91	Труба стальная электросварная прямошовная 57х3,0 ГОСТ 10704-91	0,1	4,1	
19	ГОСТ 10704-91	Труба стальная электросварная прямошовная 57х3,0 ГОСТ 10704-91	0,1	4,1	
20	ГОСТ 10704-91	Труба стальная электросварная прямошовная 57х3,0 ГОСТ 10704-91	0,1	4,1	
21	ГОСТ 10704-91	Труба стальная электросварная прямошовная 57х3,0 ГОСТ 10704-91	0,1	4,1	
22	ГОСТ 10704-91	Труба стальная электросварная прямошовная 57х3,0 ГОСТ 10704-91	0,1	4,1	
23	ГОСТ 10704-91	Труба стальная электросварная прямошовная 57х3,0 ГОСТ 10704-91	0,1	4,1	
24	ГОСТ 10704-91	Труба стальная электросварная прямошовная 57х3,0 ГОСТ 10704-91	0,1	4,1	
25	ГОСТ 10704-91	Труба стальная электросварная прямошовная 57х3,0 ГОСТ 10704-91	0,1	4,1	
26	ГОСТ 10704-91	Труба стальная электросварная прямошовная 57х3,0 ГОСТ 10704-91	0,1	4,1	
27	ГОСТ 10704-91	Труба стальная электросварная прямошовная 57х3,0 ГОСТ 10704-91	0,1	4,1	
28	ГОСТ 10704-91	Труба стальная электросварная прямошовная 57х3,0 ГОСТ 10704-91	0,1	4,1	
29	ГОСТ 10704-91	Труба стальная электросварная прямошовная 57х3,0 ГОСТ 10704-91	0,1	4,1	
30	ГОСТ 10704-91	Труба стальная электросварная прямошовная 57х3,0 ГОСТ 10704-91	0,1	4,1	
31	ГОСТ 10704-91	Труба стальная электросварная прямошовная 57х3,0 ГОСТ 10704-91	0,1	4,1	
32	ГОСТ 10704-91	Труба стальная электросварная прямошовная 57х3,0 ГОСТ 10704-91	0,1	4,1	
33	ГОСТ 10704-91	Труба стальная электросварная прямошовная 57х3,0 ГОСТ 10704-91	0,1	4,1	
34	ГОСТ 10704-91	Труба стальная электросварная прямошовная 57х3,0 ГОСТ 10704-91	0,1	4,1	
35	ГОСТ 10704-91	Труба стальная электросварная прямошовная 57х3,0 ГОСТ 10704-91	0,1	4,1	
36	ГОСТ 10704-91	Труба стальная электросварная прямошовная 57х3,0 ГОСТ 10704-91	0,1	4,1	
37	ГОСТ 10704-91	Труба стальная электросварная прямошовная 57х3,0 ГОСТ 10704-91	0,1	4,1	
38	ГОСТ 10704-91	Труба стальная электросварная прямошовная 57х3,0 ГОСТ 10704-91	0,1	4,1	
39	ГОСТ 10704-91	Труба стальная электросварная прямошовная 57х3,0 ГОСТ 10704-91	0,1	4,1	
40	ГОСТ 10704-91	Труба стальная электросварная прямошовная 57х3,0 ГОСТ 10704-91	0,1	4,1	
41	ГОСТ 10704-91	Труба стальная электросварная прямошовная 57х3,0 ГОСТ 10704-91	0,1	4,1	
42	ГОСТ 10704-91	Труба стальная электросварная прямошовная 57х3,0 ГОСТ 10704-91	0,1	4,1	
43	ГОСТ 10704-91	Труба стальная электросварная прямошовная 57х3,0 ГОСТ 10704-91	0,1	4,1	
44	ГОСТ 10704-91	Труба стальная электросварная прямошовная 57х3,0 ГОСТ 10704-91	0,1	4,1	
45	ГОСТ 10704-91	Труба стальная электросварная прямошовная 57х3,0 ГОСТ 10704-91	0,1	4,1	
46	ГОСТ 10704-91	Труба стальная электросварная прямошовная 57х3,0 ГОСТ 10704-91	0,1	4,1	

Примечание
Размеры даны смонтированы, отверстия 1 шагом 50 гнезд.

									Лист 16 из 27
Изм.	Кол.уч.	Лист	N док.	Подпись	Дата	Типовые проектные решения серия 1.460.3-26.87 Разработано институтом Гипрокоммунстрой			
Разраб.		Сергеев				Производство работ с применением рулонных кровельных материалов	Стадия	Лист	Листов
Гл.инж.проекта		Сергеев					Р		
Гл.инженер		Сергеев				План кровли	Гипрокоммунстрой		

Деталь устройство карниза

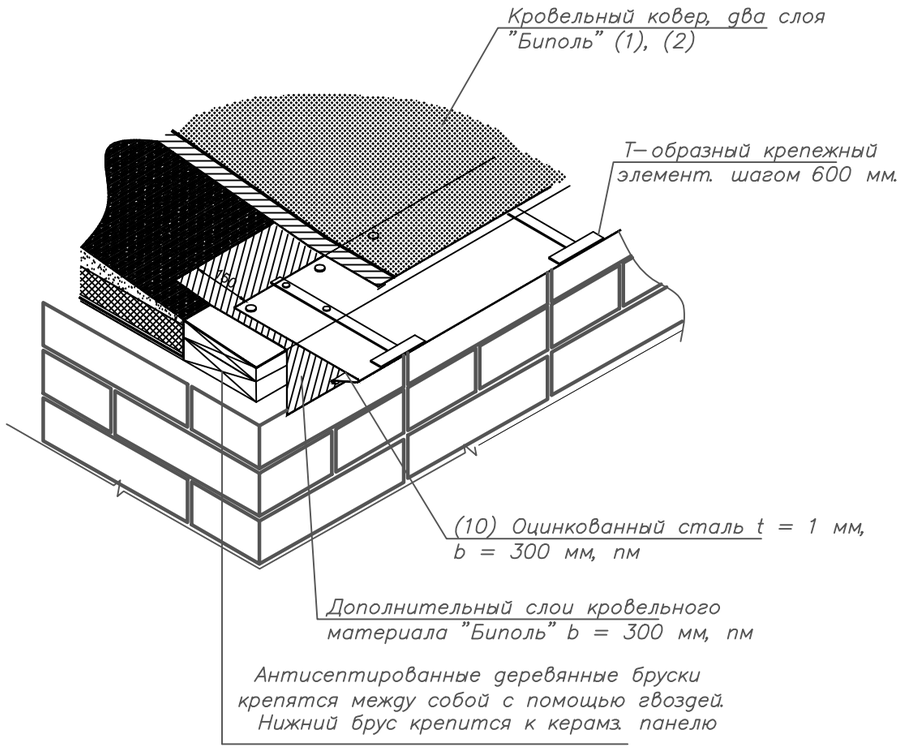

Узел–1

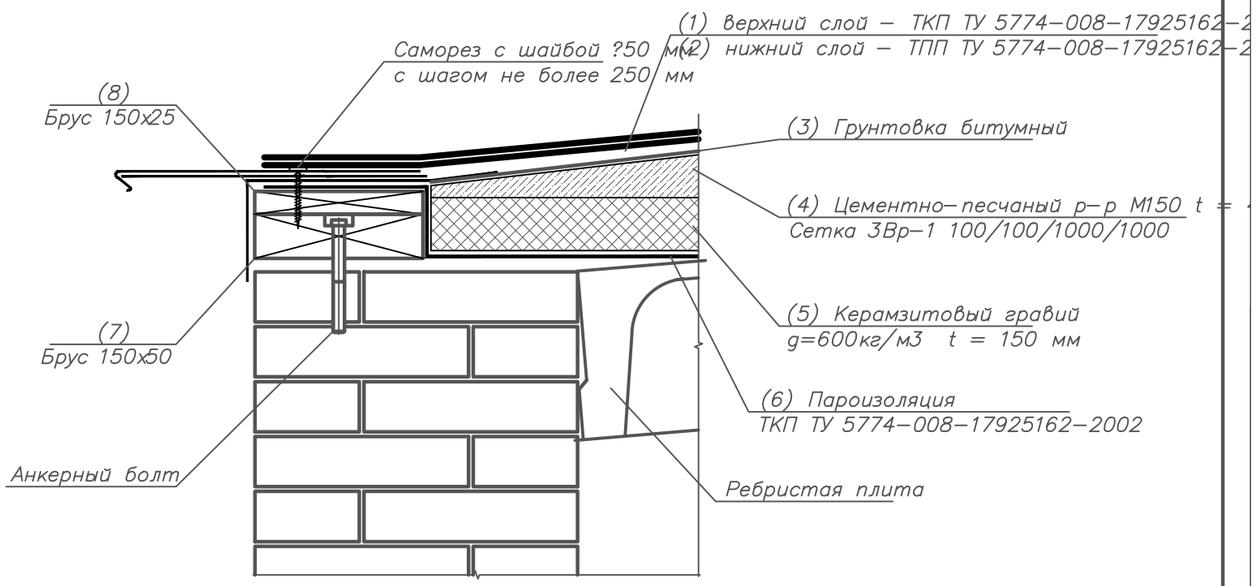

Т–образный крепежный

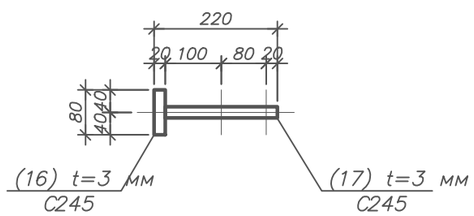

Примечание:
1. Данный лист смотреть совместно с листом АС –43.

Изм.	Кол.уч.	Лист	№док.	Подп.	Дата	102/8-ПД-АС		
						"Проведение экспертизы строений ангара перегрузочного места-2 с разработкой ПСД"		
ГИП		Зияев О.			09.14	Перегрузочное места-2 (Ремонтные работы)	Стадия	Лист	Листов
Проверил		Есиркепов А.			09.14		РП	44	47
Исполнил		Казыбеков Д.			09.14	Узел-1, Деталь устройство карниза	ТОО "КазНИИЖТ"		
Н.контроль		Есболганов Г.			04.14				

Взам. инв. №

Подп. и дата

Инв. № подл.

А3

Деталь устройство деформационного шва

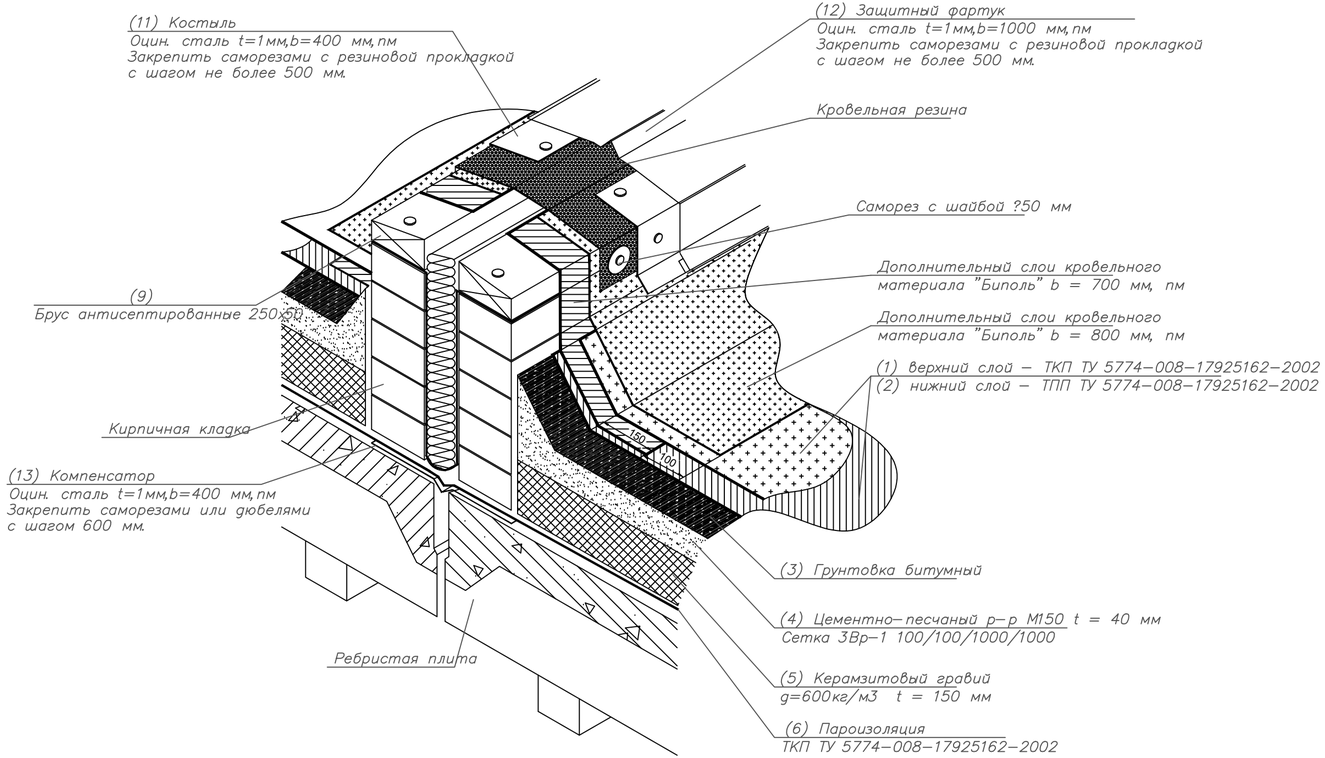

Узел–2

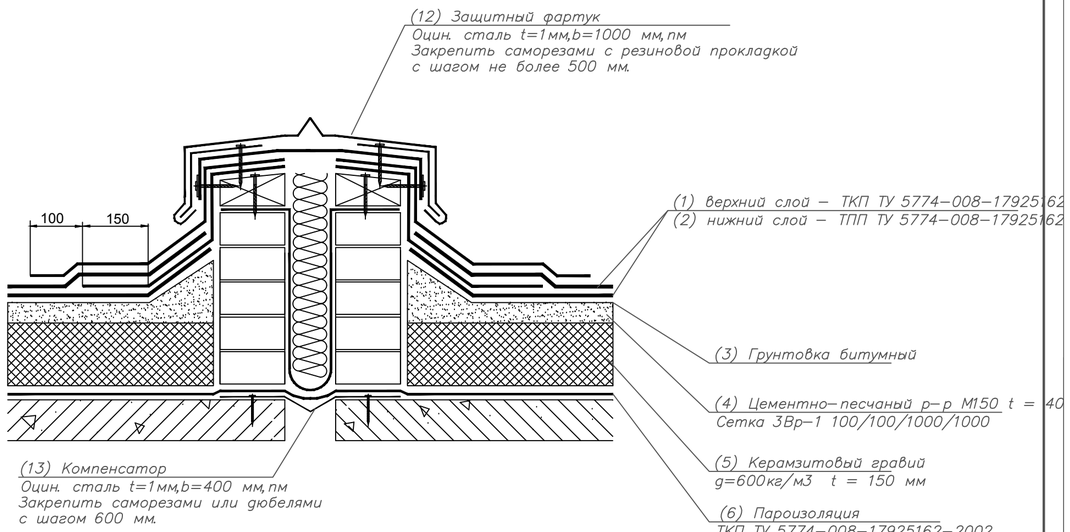

Примечание:
1. Данный лист смотреть совместно с листом АС –43.

						102/8-ПД-АС		
Изм.	Кол.уч.	Лист	№док.	Подп.	Дата	"Проведение экспертизы строений ангара перегрузочного места-2 с разработкой ПСД"		
ГИП		Зияев О.			09.14	Перегрузочное места-2 (Ремонтные работы)	Стадия	Лист	Листов
Проверил		Есиркепов А.			09.14		РП	45	47
Исполнил		Казыбеков Д.			09.14	Узел-2, Деталь устройство деформационного шва	ТОО "КазНИИЖТ"		
Н.контроль		Есболганов Г.			04.14				

Взам. инв. №
Подп. и дата
Инв. № подл.

А4х3

Деталь устройство примыкания кровли к парапету

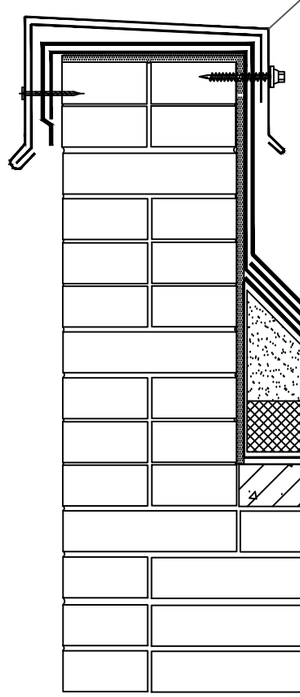

(14) Окантовка парапетной стены.
Оцин. сталь t=1мм,b=800 мм,пм
Закрепить саморезами с резиновой прокладкой
с шагом не более 500 мм.

(1) верхний слой – ТКП ТУ 5774–008–17925162–2002
(2) нижний слой – ТПП ТУ 5774–008–17925162–2002

(3) Грунтовка битумный

(4) Цементно–песчаный р–р М150 t = 40 мм
Сетка 3Вр–1 100/100/1000/1000

(5) Керамзитовый гравий
g=600кг/м3 t = 150 мм

(6) Пароизоляция
ТКП ТУ 5774–008–17925162–2002

Ребристая плита

Узел–3

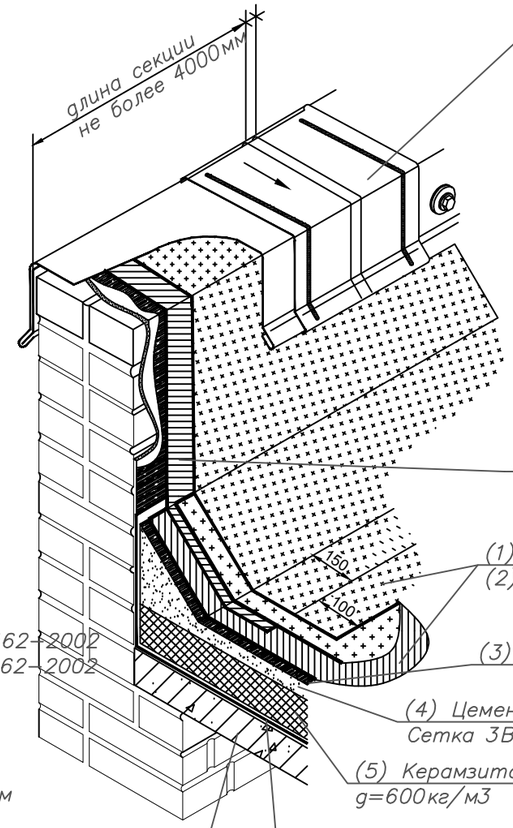

(14) Окантовка парапетной стены.
Оцин. сталь t=1мм,b=800 мм,пм
Закрепить саморезами с резиновой прокладкой
с шагом не более 500 мм.

Дополнительный слои кровельного
материала "Биполь" b = 2000 мм, пм

(1) верхний слой – ТКП ТУ 5774–008–17925162–20
(2) нижний слой – ТПП ТУ 5774–008–17925162–20

(3) Грунтовка битумный

(4) Цементно–песчаный р–р М150 t = 40 мм
Сетка 3Вр–1 100/100/1000/1000

(5) Керамзитовый гравий
g=600кг/м3 t = 150 мм

(6) Пароизоляция
ТКП ТУ 5774–008–17925162–2002

Ребристая плита

Примечание:
1. Данный лист смотреть совместно с листом АС –43.

Изм.	Кол.уч.	Лист	№док.	Подп.	Дата	102/8-ПД-АС			
						"Проведение экспертизы строений ангара перегрузочного места-2 с разработкой ПСД"			
ГИП		Зияев О.			09.14	Перегрузочное места-2 (Ремонтные работы)	Стадия	Лист	Листов
Проверил		Есиркепов А.			09.14		РП	46	47
Исполнил		Казыбеков Д.			09.14	Узел-3, Деталь устройство примыкания кровли к парапету	ТОО "КазНИИЖТ"		
Н.контроль		Есболганов Г.			04.14				

А3

Взам. инв. №
Подп. и дата
Инв. № подл.

Узел–4

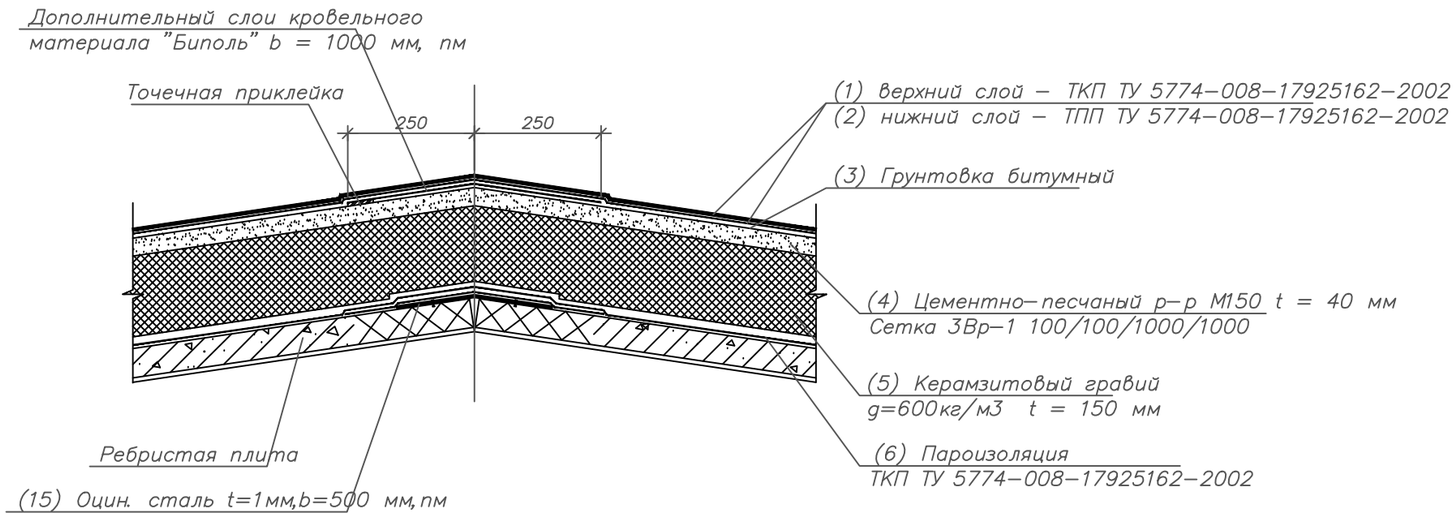

Примечание:
1. Данный лист смотреть совместно с листом АС –43.

Изм.	Кол.уч.	Лист	№док.	Подп.	Дата	102/8-ПД-АС		
						"Проведение экспертизы строений ангара перегрузочного места-2 с разработкой ПСД"		
ГИП		Зияев О.			09.14	Перегрузочное места-2 (Ремонтные работы)	Стадия	Лист	Листов
Проверил		Есиркепов А.			09.14		РП	47	47
Исполнил		Казыбеков Д.			09.14	Узел-4	ТОО "КазНИИЖТ"		
Н.контроль		Есболганов Г.			04.14				

Взам. инв. №
Подп. и дата
Инв. № подл.

А3