ТОО " ГАЗПРОМПРОЕКТ"

Заказ N 0139/20

РАБОЧИЙ ПРОЕКТ

"СТРОИТЕЛЬСТВО КОМПЛЕКСА МНОГОКВАРТИРНЫХ ЖИЛЫХ ДОМОВ МКР.4 КВАРТАЛ 1, 2 В ПДП АКЖАЙЫК г.УРАЛЬСК, ЗКО" ДОМ №9

(без благоустройства и инженерных сетей)

АЛЬБОМ № 3

КОНСТРУКТИВНЫЕ РЕШЕНИЯ

г. Уральск, 2020 г.

ТОО " ГАЗПРОМПРОЕКТ"

Заказ N 0139/20
Заказчик: ГУ "Отдел строительства города Уральск"

РАБОЧИЙ ПРОЕКТ

"СТРОИТЕЛЬСТВО КОМПЛЕКСА МНОГОКВАРТИРНЫХ ЖИЛЫХ ДОМОВ МКР.4 КВАРТАЛ 1, 2 В ПДП АКЖАЙЫК г.УРАЛЬСК, ЗКО" ДОМ №9
(без благоустройства и инженерных сетей)

АЛЬБОМ № 3
КОНСТРУКТИВНЫЕ РЕШЕНИЯ
Состав проекта

Альбом 1	Общая пояснительная записка. Исходные данные
Альбом 1-1	Паспорт проекта
Альбом 1-2	Схемы генплан
Альбом 1-3	Оценка воздействия на окружающую среду
Альбом 2	Архитектурные решения
Альбом 3	Конструктивные решения
Альбом 4	Водопровод, канализация
Альбом 5	Отопление, вентиляция
Альбом 6	Газоснабжение
Альбом 7	Электротехнические чертежи
Альбом 8	Слаботочные сети
Альбом 9	Сметная документация
Альбом 10	Проект организации строительства
Альбом 11	Отчет по инженерным изысканиям ТОО "Уральский Каздорпроект"

Директор ТОО "Газпромпроект" Кульпин М. П.
ГИП Комарова З.Г.

г. Уральск, 2020 г.

Государственная лицензия N15015132
Выдана 30.07.2015 г.

ВЕДОМОСТЬ ОСНОВНЫХ КОМПЛЕКТОВ РАБОЧИХ ЧЕРТЕЖЕЙ

ОБОЗНАЧЕНИЕ	НАИМЕНОВАНИЕ	ПРИМЕЧАНИЕ
АР	АРХИТЕКТУРНЫЕ РЕШЕНИЯ	
КР	КОНСТРУКТИВНЫЕ РЕШЕНИЯ	
ОВ	ОТОПЛЕНИЕ И ВЕНТИЛЯЦИЯ	
ГСН	ГАЗОСНАБЖЕНИЕ	
ВК	ВОДОПРОВОД И КАНАЛИЗАЦИЯ	
ЭО	ЭЛЕКТРОТЕХНИЧЕСКАЯ ЧАСТЬ	
СС	СЛАБОТОЧНЫЕ УСТРОЙСТВА	

ВЕДОМОСТЬ РАБОЧИХ ЧЕРТЕЖЕЙ ОСНОВНОГО КОМПЛЕКТА МАРКИ КР НАЧАЛО

ЛИСТ	НАИМЕНОВАНИЕ	ПРИМЕЧАНИЕ
1	ОБЩИЕ ДАННЫЕ (НАЧАЛО)	
2	ОБЩИЕ ДАННЫЕ (ОКОНЧАНИЕ)	
3	ПЛАН КОТЛОВАНА. РАЗРЕЗ 1-1, 2-2.	
3-1	СХЕМА МОНОЛИТНОЙ Ж/Б ФУНДАМЕНТНОЙ ПЛИТЫ СЕКЦИИ 1	
4	СХЕМА МОНОЛИТНОЙ Ж/Б ФУНДАМЕНТНОЙ ПЛИТЫ СЕКЦИИ 2	
5	СХЕМА МОНОЛИТНОЙ Ж/Б ФУНДАМЕНТНОЙ ПЛИТЫ СЕКЦИИ 3	
6	СХЕМА МОНОЛИТНОЙ Ж/Б ФУНДАМЕНТНОЙ ПЛИТЫ СЕКЦИИ 4	
7	СХЕМА МОНОЛИТНОЙ Ж/Б ФУНДАМЕНТНОЙ ПЛИТЫ СЕКЦИИ 5	
8	МОНОЛИТНАЯ Ж/Б ПЛИТА. СЕЧЕНИЯ. СПЕЦИФИКАЦИЯ	
9	СЕЧЕНИЯ ФУНДАМЕНТОВ 1-1...10-10	
10	РАЗВЕРТКИ ФИНДАМЕНТНЫХ БЛОКОВ. ЛИСТ 1	
11	РАЗВЕРТКИ ФИНДАМЕНТНЫХ БЛОКОВ. ЛИСТ 2	
12	РАЗВЕРТКИ ФИНДАМЕНТНЫХ БЛОКОВ. ЛИСТ 3	
13	РАЗВЕРТКИ ФИНДАМЕНТНЫХ БЛОКОВ. ЛИСТ 4	
14	РАЗВЕРТКИ ФИНДАМЕНТНЫХ БЛОКОВ. ЛИСТ 5	
15	СПЕЦИФИКАЦИЯ ФУНДАМЕНТНЫХ БЛОКОВ. СЕТКИ С-1..С-4	
16	МОНОЛИТНЫЙ Ж/Б ПОЯС НИЗ НА ОТМ. -0,600	
16-1	РАЗРЕЗ 1-1, СПЕЦИФИКАЦИЯ.	
16-2	РАЗРЕЗ 2-2	
17	СХЕМА РАСПОЛОЖЕНИЯ ПЕРЕМЫЧЕК 1-ГО ЭТАЖА СЕКЦИИ 1	
18	СХЕМА РАСПОЛОЖЕНИЯ ПЕРЕМЫЧЕК 1-ГО ЭТАЖА СЕКЦИИ 2	
19	СХЕМА РАСПОЛОЖЕНИЯ ПЕРЕМЫЧЕК 1-ГО ЭТАЖА СЕКЦИИ 3 ВЕДОМОСТЬ ПЕРЕМЫЧЕК	
20	СХЕМА РАСПОЛОЖЕНИЯ ПЕРЕМЫЧЕК 1-ГО ЭТАЖА СЕКЦИИ 4 СПЕЦИФИКАЦИЯ	
21	СХЕМА РАСПОЛОЖЕНИЯ ПЕРЕМЫЧЕК 1-ГО ЭТАЖА СЕКЦИИ 5	
22	СХЕМА РАСПОЛОЖЕНИЯ ПЕРЕМЫЧЕК ТИПОВОГО ЭТАЖА СЕКЦИИ 1	
23	СХЕМА РАСПОЛОЖЕНИЯ ПЕРЕМЫЧЕК ТИПОВОГО ЭТАЖА СЕКЦИИ 2	
24	СХЕМА РАСПОЛОЖЕНИЯ ПЕРЕМЫЧЕК ТИПОВОГО ЭТАЖА СЕКЦИИ 3	
25	СХЕМА РАСПОЛОЖЕНИЯ ПЕРЕМЫЧЕК ТИПОВОГО ЭТАЖА СЕКЦИИ 4	
26	СХЕМА РАСПОЛОЖЕНИЯ ПЕРЕМЫЧЕК ТИПОВОГО ЭТАЖА СЕКЦИИ 5	

ВЕДОМОСТЬ РАБОЧИХ ЧЕРТЕЖЕЙ ОСНОВНОГО КОМПЛЕКТА МАРКИ КР ОКОНЧАНИЕ

ЛИСТ	НАИМЕНОВАНИЕ	ПРИМЕЧАНИЕ
27	СХЕМА РАСПОЛОЖЕНИЯ ПЕРЕМЫЧЕК ЧЕРДАКА СЕКЦИИ 1	
28	СХЕМА РАСПОЛОЖЕНИЯ ПЕРЕМЫЧЕК ЧЕРДАКА СЕКЦИИ 2	
29	СХЕМА РАСПОЛОЖЕНИЯ ПЕРЕМЫЧЕК ЧЕРДАКА СЕКЦИИ 3	
30	СХЕМА РАСПОЛОЖЕНИЯ ПЕРЕМЫЧЕК ЧЕРДАКА СЕКЦИИ 4	
31	СХЕМА РАСПОЛОЖЕНИЯ ПЕРЕМЫЧЕК ЧЕРДАКА СЕКЦИИ 5	
32	КРЫЛЬЦО. ПЛАН И РАЗВЕРТКИ ФИНДАМЕНТОВ. ПЛАН РАСКЛАДКИ ПЛИТ. СПЕЦИФИКАЦИЯ	
33	КРЫЛЬЦО. ПЛАН КРЫЛЬЦА. РАЗРЕЗЫ 1-1, 2-2. ОГРАЖДЕНИЕ ОГ-1. УЗЛЫ 1, 2. СПЕЦИФИКАЦИЯ	
34	КРЫЛЬЦО. ЛЕСТНИЧНЫЙ МАРШ ЛМ-1. СПЕЦИФИКАЦИЯ	
35	КРЫЛЬЦО. КОЗЫРЕК. ПЛАН КРОВЛИ. УЗЛЫ 1, 2. РАЗРЕЗ А-А СХЕМА РАСПОЛОЖЕНИЯ НЕСУЩИХ КОНСТРУКЦИЙ	
36	СХЕМА РАСПОЛОЖЕНИЯ ПЛИТ ПЕРЕКРЫТИЯ ТЕХПОДПОЛЬЯ СЕКЦИИ 1	
37	СХЕМА РАСПОЛОЖЕНИЯ ПЛИТ ПЕРЕКРЫТИЯ ТЕХПОДПОЛЬЯ СЕКЦИИ 2	
38	СХЕМА РАСПОЛОЖЕНИЯ ПЛИТ ПЕРЕКРЫТИЯ ТЕХПОДПОЛЬЯ СЕКЦИИ 3	
39	СХЕМА РАСПОЛОЖЕНИЯ ПЛИТ ПЕРЕКРЫТИЯ ТЕХПОДПОЛЬЯ СЕКЦИИ 4	
40	СХЕМА РАСПОЛОЖЕНИЯ ПЛИТ ПЕРЕКРЫТИЯ ТЕХПОДПОЛЬЯ СЕКЦИИ 5	
41	СХЕМА РАСПОЛОЖЕНИЯ ПЛИТ ПЕРЕКРЫТИЯ ТИПОВОГО ЭТАЖА СЕКЦИИ 1	
42	СХЕМА РАСПОЛОЖЕНИЯ ПЛИТ ПЕРЕКРЫТИЯ ТИПОВОГО ЭТАЖА СЕКЦИИ 2	
43	СХЕМА РАСПОЛОЖЕНИЯ ПЛИТ ПЕРЕКРЫТИЯ ТИПОВОГО ЭТАЖА СЕКЦИИ 3	
44	СХЕМА РАСПОЛОЖЕНИЯ ПЛИТ ПЕРЕКРЫТИЯ ТИПОВОГО ЭТАЖА СЕКЦИИ 4	
45	СХЕМА РАСПОЛОЖЕНИЯ ПЛИТ ПЕРЕКРЫТИЯ ТИПОВОГО ЭТАЖА СЕКЦИИ 5	
46	СХЕМА РАСПОЛОЖЕНИЯ ПЛИТ ПЕРЕКРЫТИЯ 5 ЭТАЖА СЕКЦИИ 1	
47	СХЕМА РАСПОЛОЖЕНИЯ ПЛИТ ПЕРЕКРЫТИЯ 5 ЭТАЖА СЕКЦИИ 2	
48	СХЕМА РАСПОЛОЖЕНИЯ ПЛИТ ПЕРЕКРЫТИЯ 5 ЭТАЖА СЕКЦИИ 3	
49	СХЕМА РАСПОЛОЖЕНИЯ ПЛИТ ПЕРЕКРЫТИЯ 5 ЭТАЖА СЕКЦИИ 4	
50	СХЕМА РАСПОЛОЖЕНИЯ ПЛИТ ПЕРЕКРЫТИЯ 5 ЭТАЖА СЕКЦИИ 5	
51	СХЕМА РАСПОЛОЖЕНИЯ ПЛИТ ПОКРЫТИЯ СЕКЦИИ 1	
52	СХЕМА РАСПОЛОЖЕНИЯ ПЛИТ ПОКРЫТИЯ СЕКЦИИ 2	
53	СХЕМА РАСПОЛОЖЕНИЯ ПЛИТ ПОКРЫТИЯ СЕКЦИИ 3	
54	СХЕМА РАСПОЛОЖЕНИЯ ПЛИТ ПОКРЫТИЯ СЕКЦИИ 4	
55	СХЕМА РАСПОЛОЖЕНИЯ ПЛИТ ПОКРЫТИЯ СЕКЦИИ 5	
56	УЧАСТКИ МОНОЛИТНЫЕ УМ1...УМ15, УМ18, УМ19. МОНОЛИТНАЯ ПЛИТА ПМ1. ВЕДОМОСТЬ ДЕТАЛЕЙ	
57	СПЕЦИФИКАЦИЯ НА МОНОЛИТНЫЕ УЧАСТКИ И ПЛИТУ ПМ1.	
58	ЛЮК ВЫХОДА НА ЧЕРДАК, НА КРОВЛЮ.	
59	ВЫХОД НА КРОВЛЮ.	

ВЕДОМОСТЬ СПЕЦИФИКАЦИЙ

ЛИСТ	НАИМЕНОВАНИЕ	ПРИМЕЧАНИЕ
КР-8	СПЕЦИФИКАЦИЯ К ФИНДАМЕНТАМ	
КР-10	СПЕЦИФИКАЦИЯ К РАЗВЕРТКАМ СТЕН ПОДВАЛА	
КР-16	СПЕЦИФИКАЦИЯ НА ЖЕЛЕЗОБЕТОННЫЙ ПОЯС	
КР-20	СПЕЦИФИКАЦИЯ К ПЕРЕМЫЧКАМ	
КР-32...КР-35	СПЕЦИФИКАЦИИ К КРЫЛЬЦУ	
КР-36...КР-55	СПЕЦИФИКАЦИЯ К ПЛИТАМ ПЕРЕКРЫТИЯ	
КР-57	СПЕЦИФИКАЦИЯ НА МОНОЛИТНЫЕ УЧАСТКИ	
КР-58	СПЕЦИФИКАЦИЯ НА ЛЮК ВЫХОДА НА ЧЕРДАК, НА КРОВЛЮ	
КР-59	СПЕЦИФИКАЦИЯ К ВЫХОДУ НА КРОВЛЮ	

ВЕДОМОСТЬ ССЫЛОЧНЫХ И ПРИЛАГАЕМЫХ ДОКУМЕНТОВ

ОБОЗНАЧЕНИЕ	НАИМЕНОВАНИЕ	ПРИМЕЧАНИЕ
ГОСТ 530-2012	КИРПИЧ КЕРАМИЧЕСКИЙ	
ГОСТ 379-2015	КИРПИЧ И КАМНИ СИЛИКАТНЫЕ	
ГОСТ 34028-2016	ГОРЯЧЕКАТАННАЯ АРМАТУРА ДЛЯ Ж/Б КОНСТРУКЦИЙ	
ГОСТ 26633-2012	БЕТОНЫ ТЯЖЕЛЫЕ И МЕЛКОЗЕРНИСТЫЕ	
ГОСТ 13579-2018	БЛОКИ БЕТОННЫЕ СТЕН ПОДВАЛА	
ГОСТ 26633-2012	БЕТОНЫ ТЯЖЕЛЫЕ И МЕЛКОЗЕРНИСТЫЕ	
ГОСТ 23279-2012	СЕТКИ АРМАТУРНЫЕ СВАРНЫЕ ДЛЯ ЖЕЛЕЗОБЕТОННЫХ КОНСТРУКЦИЙ И ИЗДЕЛИЙ	
ГОСТ 22266-2013	ЦЕМЕНТЫ СУЛЬФАТОСТОЙКИЕ. ТУ	
ГОСТ 8736-2014	ПЕСОК ДЛЯ СТРОИТЕЛЬНЫХ РАБОТ. ТУ	

СОГЛАСОВАНО

РАЗДЕЛ ОВ	ШАТАЛОВА	
РАЗДЕЛ ВК	ШАТАЛОВА	
РАЗДЕЛ ЭО	ГЕРМАН	

ВЗАМ. ИНВ. №

ПОДП. И ДАТА

ИНВ. № ПОДЛ.

НАСТОЯЩИЙ ПРОЕКТ СООТВЕТСТВУЕТ ТРЕБОВАНИЯМ ЭКОЛОГИЧЕСКИХ, САНИТАРНО-ГИГИЕНИЧЕСКИХ, ПРОТИВОПОЖАРНЫХ И ДРУГИХ НОРМ, ДЕЙСТВУЮЩИХ НА ТЕРРИТОРИИ РЕСПУБЛИКИ КАЗАХСТАН, И ОБЕСПЕЧИВАЕТ БЕЗОПАСНУЮ ДЛЯ ЖИЗНИ И ЗДОРОВЬЯ ЛЮДЕЙ ЭКСПЛУАТАЦИЮ ОБЪЕКТА.

ГЛАВНЫЙ ИНЖЕНЕР ПРОЕКТА _____ КОМАРОВА З.Г.

ИЗМ.	КОЛУЧ.	ЛИСТ	N ДОК.	ПОДП.	ДАТА
РАЗРАБ.		КЕРЕЕВА			04.21
ПРОВЕР.		КОМАРОВА			04.21
Н. КОНТР.		СЕЛЬКИНА			04.21
ГИП		КОМАРОВА			04.21

0139/20-КР

"СТРОИТЕЛЬСТВО КОМПЛЕКСА МНОГОКВАРТИРНЫХ ЖИЛЫХ ДОМОВ МКР 4 КВАРТАЛ 1,2 В ГДП АКЖАЙЫК г. УРАЛЬСК, ЗКО" ДОМ №9 (БЕЗ БЛАГОУСТРОЙСТВА И ИНЖЕНЕРНЫХ СЕТЕЙ).

150-КВ. ЖИЛОЙ ДОМ

СТАДИЯ	ЛИСТ	ЛИСТОВ
РП	1	

ОБЩИЕ ДАННЫЕ (НАЧАЛО)

ТОО ГАЗПРОМ ПРОЕКТ

ФОРМАТ А2

ОБЩИЕ ДАННЫЕ

ПРОЕКТ "СТРОИТЕЛЬСТВО КОМПЛЕКСА МНОГОКВАРТИРНЫХ ЖИЛЫХ ДОМОВ МКР 4 КВАРТАЛ 1,2 В ПДП АКХАЙЫК г. УРАЛЬСК, ЗКО" ДОМ N9 (БЕЗ БЛАГОУСТРОЙСТВА И ИНЖЕНЕРНЫХ СЕТЕЙ).

РАЗРАБОТАН НА ОСНОВАНИИ ЗАДАНИЯ НА ПРОЕКТИРОВАНИЕ, ЗАКАЗЧИК ГУ "ОТДЕЛ СТРОИТЕЛЬСТВА ГОРОДА УРАЛЬСКА".

ПРОЕКТИРУЕМЫЙ 5 ЭТАЖНЫЙ ЖИЛОЙ ДОМ НА 150 КВАРТИР УГЛОВОГО РЕШЕНИЯ, НА 10 ПОДЪЕЗДОВ, С ТЕХНИЧЕСКИМ ПОДПОЛЬЕМ И ХОЛОДНЫМ ЧЕРДАКОМ. С ПОКВАРТИРНЫМ ОТОПЛЕНИЕМ ОТ ГАЗОВЫХ НАСТЕННЫХ КОТЛОВ, РАЗРЕШАЕМЫХ НА КУХНЕ.

ПЛАНИРОВКА ЗДАНИЯ ВЫПОЛНЕНА С УЧЕТОМ РАЗМЕЩЕНИЯ ОДНО-, ДВУХ-, И ТРЕХКОМНАТНЫХ КВАРТИР.

ЖИЛОЙ ДОМ ОТНОСИТСЯ К III КЛАССУ КОМФОРТНОСТИ ЖИЛЬЯ .

- УРОВЕНЬ ОТВЕТСТВЕННОСТИ ЗДАНИЯ II (НОРМАЛЬНЫЙ);
- СТЕПЕНЬ ОГНЕСТОЙКОСТИ ЗДАНИЯ II;
- СТЕПЕНЬ ДОЛГОВЕЧНОСТИ ЗДАНИЯ II;
- РАСЧЕТНЫЙ СРОК СЛУЖБЫ ЗДАНИЯ 100 ЛЕТ.

ПРОЕКТ РАЗРАБОТАН ДЛЯ СТРОИТЕЛЬСТВА В СЛЕДУЮЩИХ УСЛОВИЯХ:

- СТРОИТЕЛЬНО-КЛИМАТИЧЕСКАЯ ЗОНА – IIIB КЛИМАТИЧЕСКИЙ ПОДРАЙОН
- ТЕМПЕРАТУРА НАИБОЛЕЕ ХОЛОДНОЙ ПЯТИДНЕВКИ -29,6°С;
- НОРМАТИВНОЕ ЗНАЧЕНИЕ ВЕТРОВОГО ДАВЛЕНИЯ -38КГ/М2;
- НОРМАТИВНОЕ ЗНАЧЕНИЕ ВЕСА СНЕГОВОГО ПОКРОВА -120КГ/М2.

ВЫСОТА ЭТАЖА ОТ ПОЛА ДО ПОЛА – 3,00 М. (В ЧИСТОТЕ 2,70 М)

В ТЕХНИЧЕСКОМ ПОДПОЛЬЕ РАЗМЕЩЕНЫ ИНЖЕНЕРНЫЕ КОММУНИКАЦИИ,

ЭЛЕКТРОЩИТОВАЯ, НАСОСНАЯ.

ЗА ОТНОСИТЕЛЬНУЮ ОТМЕТКУ ±0,000 ПРИНЯТЬ УРОВЕНЬ ЧИСТОГО ПОЛА 1 ЭТАЖА, ЧТО СООТВЕТСТВУЕТ АБСОЛЮТНОЙ ОТМЕТКЕ 44,700

ИНЖЕНЕРНО-ГЕОЛОГИЧЕСКИЕ ИЗЫСКАНИЯ ВЫПОЛНЕНЫ ТОО УРАЛЬСКИЙ "КАЗДОРПРОЕКТ" В 2020Г. ДОГОВОР N16/20 СОГЛАСНО ДАННЫМ ПО СКВ.20, СКВ.21, СКВ.22

ОСНОВАНИЕМ ФУНДАМЕНТОВ СЛУЖАТ ГРУНТЫ СЛОЯ ИГЭ-3- СУГЛИНОК ТЯЖЕЛЫЙ ПЫЛЕВАТЫЙ СЛАБОВЛАЖНЫЙ, СРЕДНЕНАБУХАЮЩИЙ С СИЛЬНОАГРЕССИВНЫМИ СВОЙСТВАМИ К БЕТОНАМ НА ПОРТЛАНЦЕМЕНТЕ СО СЛЕДУЮЩИМИ ХАРАКТЕРИСТИКАМИ:

φ =19°, c=54 кПа, ρ= 18,8 кН/м^3, E=8.9 МПа.

ГРУНТЫ ПРОСАДОЧНЫЕ II ТИПА ПРОСАДКИ, МОЩНОСТЬ ПРОСАДОЧНОГО СЛОЯ 3,5 М.

ВОДОЗАЩИТНЫЕ МЕРОПРИЯТИЯ ПО ПРЕДОХРАНЕНИЮ ОСНОВАНИЯ ФУНДАМЕНТОВ ОТ ДЕФОРМАЦИИ ГРУНТОВ СМ НА ЛИСТЕ КР-4

ГРУНТОВЫЕ ВОДЫ НЕ ВСКРЫТЫ ДО ГЛУБИНЫ 14,0 М ОТ ПОВЕРХНОСТИ ЗЕМЛИ.

АНТИКОРРОЗИОННЫЕ МЕРОПРИЯТИЯ.

АНТИКОРРОЗИЙНУЮ ЗАЩИТУ СТРОИТЕЛЬНЫХ КОНСТРУКЦИЙ СЛЕДУЕТ ВЫПОЛНИТЬ В СООТВЕТСТВИИ С ТРЕБОВАНИЯМИ СН РК 2.01-01-2014, СП РК 2.01-101-2013 "ЗАЩИТА СТРОИТЕЛЬНЫХ КОНСТРУКЦИЙ ОТ КОРРОЗИИ".

ВСЕ МЕТАЛЛИЧЕСКИЕ ЭЛЕМЕНТЫ ПОКРЫТЬ ЭМАЛЬЮ ПФ-115 ПО ГОСТ 926-82* ЗА ДВА РАЗА ПО ГРУНТОВКЕ ГФ-021 ПО ГОСТ 25129-82*.

ЗАЩИТУ ОТ КОРРОЗИИ ПОВЕРХНОСТЕЙ БЕТОННЫХ И ЖЕЛЕЗОБЕТОННЫХ КОНСТРУКЦИЙ СОПРИКАСАЮЩИХСЯ С ГРУНТОМ ОБМАЗАТЬ ГОРЯЧИМ БИТУМОМ ЗА 2 РАЗА ПО ОЧИЩЕННОЙ ПОВЕРХНОСТИ.

ПОД ВСЕМИ ФУНДАМЕНТАМИ ПРЕДУСМАТРИВАЕТСЯ УСТРОЙСТВО БЕТОННОЙ ПОДГОТОВКИ ТОЛЩИНОЙ 100ММ ИЗ БЕТОНА КЛ. СВ/10

ЭЛЕМЕНТЫ ПОДЗЕМНЫХ КОНСТРУКЦИЙ ВЫПОЛНИТЬ ИЗ БЕТОНА НА СУЛЬФАТОСТОЙКИХ ПОРТЛАНДЦЕМЕНТАХ ПО ГОСТ 22266-2013. БЕТОН МАРКИ ПО МОРОЗОСТОЙКОСТИ F50, ПО ВОДОНЕПРОНИЦАЕМОСТИ W6

КОНСТРУКТИВНЫЕ РЕШЕНИЯ

КОНСТРУКТИВНАЯ СХЕМА ЗДАНИЯ-СЕКЦИОННАЯ, С ПОПЕРЕЧНЫМИ НЕСУЩИМИ СТЕНАМИ.

ПРОСТРАНСТВЕННАЯ ЖЕСТКОСТЬ ЗДАНИЯ ОБЕСПЕЧИВАЕТСЯ СОВМЕСТНОЙ РАБОТОЙ ПЛИТ ПЕРЕКРЫТИЯ С ПОПЕРЕЧНЫМИ И ПРОДОЛЬНЫМИ СТЕНАМИ.

ФУНДАМЕНТЫ – ЛЕНТОЧНЫЕ МОНОЛИТНЫЕ ЖЕЛЕЗОБЕТОННЫЕ ИЗ МОНОЛИТНОГО БЕТОНА Кв. С16/20, ТОЛЩ. 400 мм ПО ПОДГОТОВКЕ ИЗ БЕТОНА Кв. С8/10 ТОЛЩ. 100мм. БЕТОН ИЗГОТАВЛИВАТЬ НА СУЛЬФАТОСТОЙКОМ ПОРТЛАНДЦЕМЕНТЕ, АРМАТУРА А400 ГОСТ-34028-2016.

СТЕНЫ ТЕХПОДПОЛЬЯ ИЗ ФУНДАМЕНТНЫХ БЕТОННЫХ БЛОКОВ ПО ГОСТ 13579-2018.

СТЕНЫ НАРУЖНЫЕ – ОБЛЕГЧЕННАЯ КИРПИЧНАЯ КЛАДКА, ПО ТИПУ А-51, А-64 ПО СЕРИИ 2.130-8, С С УТЕПЛИТЕЛЕМ – ISOVER OL-P C ОБЪЕМНЫМ ВЕСОМ 90 КГ/М3 (ТОЛЩИНА 120ММ),

СТЕНЫ ВНУТРЕННИЕ -ТОЛЩ 380мм ИЗ СИЛИКАТНОГО КИРПИЧА СУРПо-М100/F25/1.8 НА РАСТВОРЕ МАРКИ 100 ПО ГОСТ 379-2015.

ПЕРЕКРЫТИЯ И ПОКРЫТИЯ – ИЗ СБОРНЫХ ЖЕЛЕЗОБЕТОННЫХ ПАНЕЛЕЙ ПЕРЕКРЫТИЯ С КРУГЛЫМИ ПУСТОТАМИ ПО СЕРИИ 1.141-1, ВЫП.60,64. И ПО СЕРИИ 1.241-1 ВЫП.27.

ЛЕСТНИЦЫ – СБОРНЫЕ ЖЕЛЕЗОБЕТОННЫЕ МАРШИ С ПЛОЩАДКАМИ ПО СЕРИИ 1.151.1-7 В.1, 1.152.1-8 В.1.

ПЕРЕМЫЧКИ – СБОРНЫЕ ЖЕЛЕЗОБЕТОННЫЕ ПО СЕРИИ 1.038.1-1 ВЫП.1 И ИЗ УГОЛКОВ ПО ГОСТ 34028-2016.

ВЕНТИЛЯЦИОННЫЕ КАНАЛЫ ВЫПОЛНИТЬ ИЗ СИЛИКАТНОГО КИРПИЧА СУРПо-М100/F50/1.8 НА РАСТВОРЕ МАРКИ 100

ТЕХНИЧЕСКИЙ ЧЕРДАК – ХОЛОДНЫЙ

КРОВЛЯ – РУЛОННАЯ, 3 СЛОЙНЫЙ КОВЕР. 1 СЛОЙ ЭКП И 2 СЛОЯ ЭПП, С ВНУТРЕННИМ ВОДОСТОКОМ

УТЕПЛИТЕЛЬ НАД 5-ЫМ ЭТАЖОМ ИЗ МИН.ПЛИТЫ НА БАЗАЛЬТОВОЙ ОСНОВЕ Y=90 КГ/М3 – 160ММ

ОКНА, БАЛКОННЫЕ ДВЕРИ И ВИТРАЖИ ЛОДЖИЙ – МЕТАЛЛОПЛАСТИКОВЫЕ ИНДИВИДУАЛЬНОГО ИЗГОТОВЛЕНИЯ.

ДВЕРИ ВХОДНЫЕ В ПОДЪЕЗД И В КВАРТИРЫ- МЕТАЛЛИЧЕСКИЕ, УТЕПЛЕННЫЕ, ДЕКОРАТИВНЫЕ

ДВЕРИ ВНУТРЕННИЕ МЕЖКОМНАТНЫЕ- ИЗ ИДФ ПО ГОСТ 6629-88

ВОКРУГ ЗДАНИЯ УСТРАИВАЕТСЯ ОТМОСТКА ШИРИНОЙ 2,0 м

МЕРОПРИЯТИЯ ПРИ ПРОСАДОЧНЫХ ГРУНТАХ

1. ОТРЫВКУ КОТЛОВАНА ПОД ЗДАНИЕ ВЕСТИ НА 1,0М БОЛЬШЕ РАЗМЕРОВ ЗДАНИЯ ПО НАРУЖНЫМ ГРАНЯМ ФУНДАМЕНТОВ В КАЖДУЮ СТОРОНУ.
2. ПРИ ОТРЫВКЕ КОТЛОВАНА ПРОИЗВЕСТИ НЕДОБОР ГРУНТА ТОЛЩ. 150 ММ ДО ПРОЕКТНОЙ ОТМЕТКИ ЗАЛОЖЕНИЯ ФУНДАМЕНТОВ.
3. ПРОЕКТОМ ПРЕДУСМАТРИВАЕТСЯ УПЛОТНЕНИЕ ГРУНТА НА ГЛУБИНУ 0,8 М (СОЗДАНИЕ В ОСНОВАНИИ ЗДАНИЯ МАЛОВОДОПРОНИЦАЕМОГО ЭКРАНА И УСТРАНЕНИЕ ПРОСАДКИ), С ДОВЕДЕНИЕМ ОБЪЕМНОГО ВЕСА СКЕЛЕТА ГРУНТА ДО 1,60 Т/М3 ПРИ СТЕПЕНИ ВЛАЖНОСТИ НЕ БОЛЕЕ 0,7.
4. ПЕРЕД УПЛОТНЕНИЕМ ГРУНТА ДНО КОТЛОВАНА УВЛАЖНИТЬ ВОДОЙ ИЗ РАСЧЕТА 0,04 М3 ВОДЫ НА 1 КВ.М КОТЛОВАНА.
5. УПЛОТНЕНИЕ ПРОЗВОДИТЬ ПРИ ОПТИМАЛЬНОЙ ВЛАЖНОСТИ ГРУНТА.
6. УПЛОТНЕНИЕ ГРУНТА ПРОИЗВОДИТЬ ВИБРОКАТКАМИ МАССОЙ 8,0 ТОНН В 8 ПРОХОДОК. КАЖДЫЙ ПРОХОД ДОЛЖЕН ПЕРЕКРЫВАТЬ СЛЕД ПРЕДЫДУЩЕГО НА 0,1-0,2 М.
7. ОБРАТНУЮ ЗАСЫПКУ ПАЗУХ КОТЛОВАНА ПРОИЗВОДИТЬ ИЗ МЕСТНОГО ГРУНТА ОТДЕЛЬНЫМИ СЛОЯМИ ТОЛЩ. 30-40 ММ. ГРУНТ ОТСЫПАЕТСЯ ОПТИМАЛЬНОЙ ВЛАЖНОСТИ И УПЛОТНЯЕТСЯ ДО ПЛОТНОСТИ СКЕЛЕТА ГРУНТА НЕ МЕНЕЕ 1,60 Т/М3.
8. ВОКРУГ ЗДАНИЯ УСТРАИВАЕТСЯ ВОДОНЕПРОНИЦАЕМАЯ ОТМОСТКА ШИРИНОЙ 2,0 М С УКЛОНОМ В ПОПЕРЕЧНОМ НАПРАВЛЕНИИ НЕ МЕНЕЕ 0,03 , ВЫСОТОЙ БРОВКИ НА 0,05 М ВЫШЕ ПЛАНИРОВОЧНОЙ ОТМЕТКИ ЗЕМЛИ.
9. ПОЛАМИ В ТЕХПОДПОЛЬЕ СЛОЖИТ МОНОЛИТНАЯ БЕТОНАЯ СТЯЖКА ТОЛЩ. 100 мм
10. В МЕСТАХ ПРИМЫКАНИЯ ПОЛОВ К СТЕНАМ ВЫПОЛНИТЬ БЕТОННЫЕ ПЛИНТУСЫ ВЫСОТОЙ 150 ММ. ПО КОНТУРУ ПОМЕЩЕНИЙ.

ПРОТИВОПОЖАРНЫЕ МЕРОПРИЯТИЯ:

ПРОЕКТ ВЫПОЛНЕН В СООТВЕТСТВИИ С ТРЕБОВАНИЯМИ СН РК 3.02-01-2018, СП РК 3.02-101-2014 "ЗДАНИЯ ЖИЛЫЕ МНОГОКВАРТИРНЫЕ" И СН РК 2.02-01-2019, СП РК 2.02-101-2014 "ПОЖАРНАЯ БЕЗОПАСНОСТЬ ЗДАНИЙ И СООРУЖЕНИЙ".

УКАЗАНИЯ ПО ПРОИЗВОДСТВУ РАБОТ.

ВСЕ РАБОТЫ ВЫПОЛНИТЬ В ПОЛНОМ СООТВЕТСТВИИ С ТРЕБОВАНИЯМИ

СП РК EN 1990:2002+A1:2005/2011, НП СП РК EN 1990:2002+A1:2005/2011"ОСНОВЫ ПРОЕКТИРОВАНИЯ НЕСУЩИХ КОНСТРУКЦИЙ" ,

СП РК EN 1991-1-1:2002/2011, НП к СП РК EN 1991-1-1:2002/2011 ч.. 1-1, 1-2, 1-3, 1-4, 1-5" 1-6 "ВОЗДЕЙСТВИЯ НА НЕСУЩИЕ КОНСТРУКЦИИ"

СП РК EN 1997-1:2004/2011 EN 1997-1:2004 ч.1, 2, НП к СП РК EN 1997-1:2004/2011 ч. 1, НТП РК 07-01.4-2012 "ГЕОТЕХНИЧЕСКОЕ ПРОЕКТИРОВАНИЕ"

НТП РК 1-01-3.1(4.1)-2017 ч.1-3,1-4 "НАГРУЗКИ И ВОЗДЕЙСТВИЯ НА ЗДАНИЯ"

СП РК EN 1992-1-1:2004/2011 ч. 1-1, 1-2, НП к СП РК EN 1992-1-1:2006 ч. 1-1, 1-2 "ПРОЕКТИРОВАНИЕ ЖЕЛЕЗОБЕТОННЫХ КОНСТРУКЦИЙ"

СП РК EN 1993-1-1:2005/2011 ч. 1-1,1-2,1-3,1-8,1-11,1-12, НП к СП РК EN 1993-1-1:2005/2011 ч. 1-1, 1-2 "ПРОЕКТИРОВАНИЕ СТАЛЬНЫХ КОНСТРУКЦИЙ"

СН РК 2.04-05-2014, СП РК 2.04-108-2014 "ИЗОЛЯЦИОННЫЕ И ОТДЕЛОЧНЫЕ ПОКРЫТИЯ".

СН РК 2.01-01-2013, СП РК 2.01-101-2013 "ЗАЩИТА СТРОИТЕЛЬНЫХ КОНСТРУКЦИЙ ОТ КОРРОЗИИ".

СН РК 2.02-01-2019, СП РК 2.02-101-2014 "ПОЖАРНАЯ БЕЗОПАСНОСТЬ ЗДАНИЙ И СООРУЖЕНИЙ"

СН РК 5.03-08-2013, СП РК 5.03-102-2013 "ПРОИЗВОДСТВО СБОРНЫХ ЖЕЛЕЗОБЕТОННЫХ КОНСТРУКЦИЙ И ИЗДЕЛИЙ.

						0139/20-КР			
ИЗМ.	КОЛ.УЧ.	ЛИСТ	N ДОК.	ПОДП.	ДАТА	"СТРОИТЕЛЬСТВО КОМПЛЕКСА МНОГОКВАРТИРНЫХ ЖИЛЫХ ДОМОВ МКР 4 КВАРТАЛ 1,2 В ПДП АКХАЙЫК г. УРАЛЬСК, ЗКО" ДОМ N9 (БЕЗ БЛАГОУСТРОЙСТВА И ИНЖЕНЕРНЫХ СЕТЕЙ).			
РАЗРАБ.		КЕРЕЕВА			07.2021	150-КВ. ЖИЛОЙ ДОМ	СТАДИЯ	ЛИСТ	ЛИСТОВ
ПРОВЕР.		КОМАРОВА			07.2021		РП	2	
Н. КОНТР.		СЕЛЬКИНА							
ГИП		КОМАРОВА			07.2021	ОБЩИЕ ДАННЫЕ (ОКОНЧАНИЕ)	ТОО ГАЗПРОМ ПРОЕКТ		

ИНВ. N ПОДЛ. | ПОДП. И ДАТА | ВЗАМ. ИНВ. N

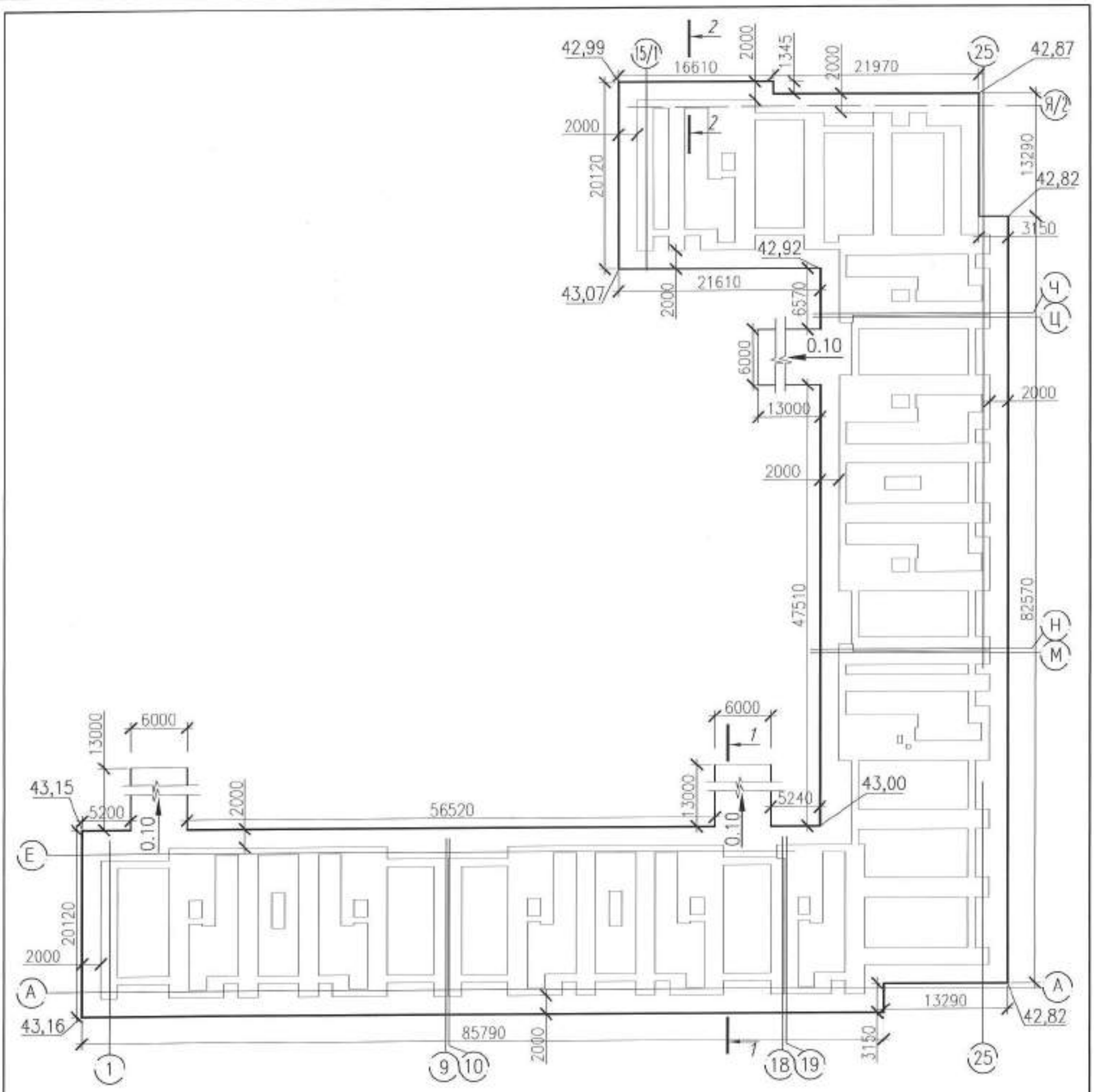

1. ДАННЫЙ ЛИСТ СЧ. СОВМЕСТНО С ЛИСТАМИ КР1-КР8, ПРИМЕЧАНИЯ ДАНЫ НА ЛИСТЕ КР-8
2. НАСЫПЬ ГРУНТА ПЕРЕД НАЧАЛОМ РАБОТ СРЕЗАТЬ (УЧТЕНО В РАЗДЕЛЕ ГП-)

						0139/20-КР			
						"СТРОИТЕЛЬСТВО КОМПЛЕКСА МНОГОКВАРТИРНЫХ ЖИЛЫХ ДОМОВ МКР 4 КВАРТАЛ 1,2 В ГДП АКЖАЙЫК г. УРАЛЬСК, ЗКО" ДОМ №9 (БЕЗ БЛАГОУСТРОЙСТВА И ИНЖЕНЕРНЫХ СЕТЕЙ).			
ИЗМ.	КОЛ.УЧ.	ЛИСТ	N ДОК.	ПОДП.	ДАТА				
РАЗРАБ.		РАИМБЕРДИН				150-КВ. ЖИЛОЙ ДОМ	СТАДИЯ	ЛИСТ	ЛИСТОВ
ПРОВЕРИЛ		КОМАРОВА					РП	3	
Н.КОНТР.		СЕЛЬКИНА				ПЛАН КОТЛОВАНА. РАЗРЕЗ 1-1, 2-2	ГАЗПРОМ ПРОЕКТ		
ГИП		КОМАРОВА							

ФОРМАТ А2

ИНВ.N ПОДЛ. | ПОДПИСЬ И ДАТА | ВЗАМ. ИНВ. N

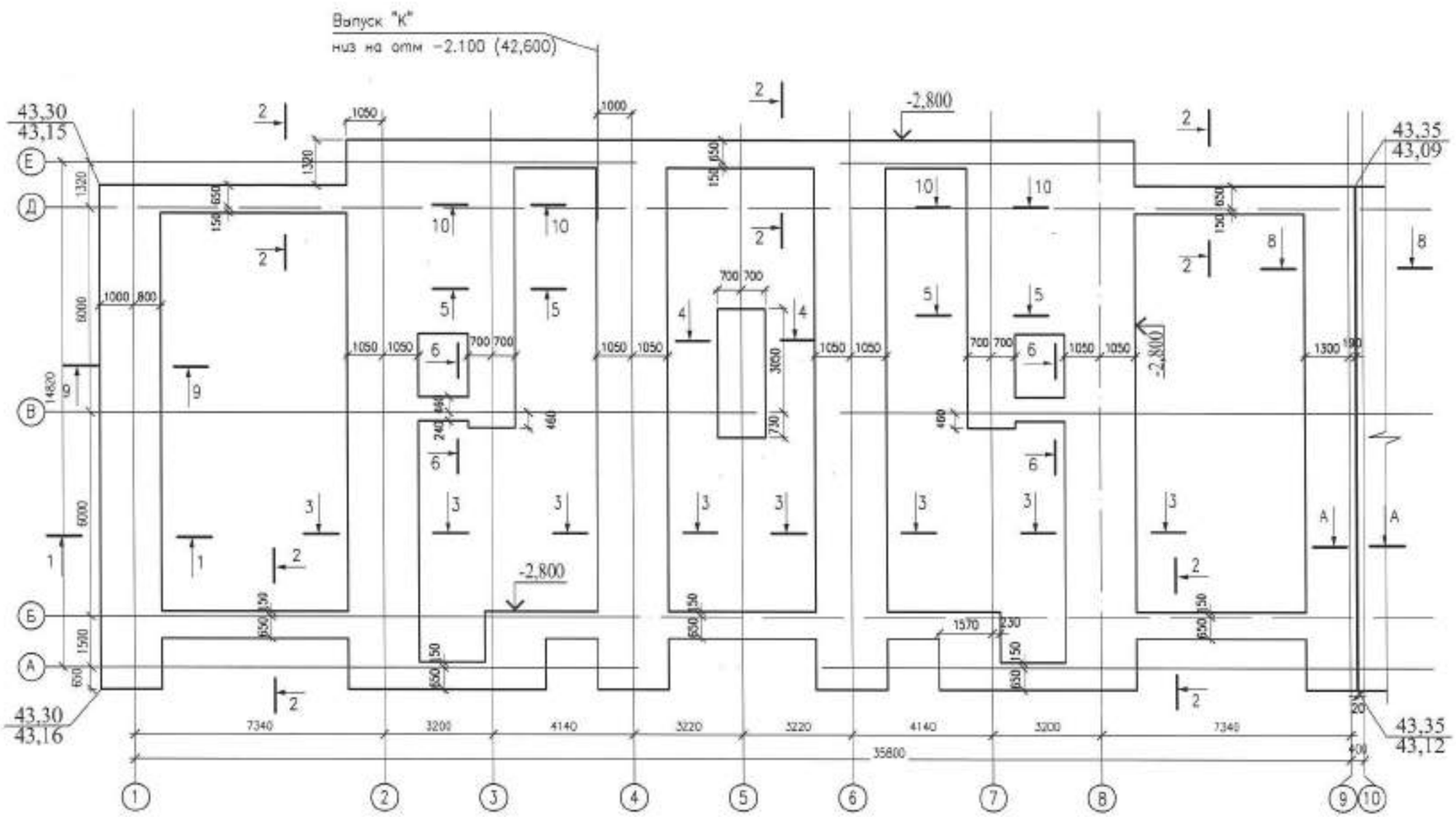

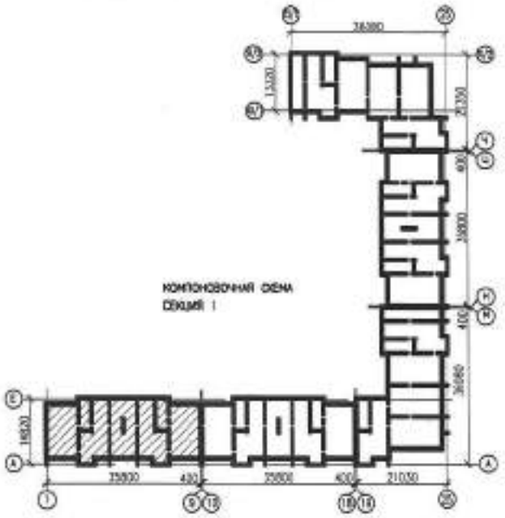

1. ДАННЫЙ ЛИСТ СМ. СОВМЕСТНО С ЛИСТАМИ КР-4.9.

ИЗМ.	КОЛУЧ.	ЛИСТ	N ДОК.	ПОДП.	ДАТА	0139/20-КР
						"СТРОИТЕЛЬСТВО КОМПЛЕКСА МНОГОКВАРТИРНЫХ ЖИЛЫХ ДОМОВ МКР 4 КВАРТАЛ 1,2 В ПДЛ АКЖАЙЫК г. УРАЛЬСК, ЗКО" ДОМ №9 (БЕЗ БЛАГОУСТРОЙСТВА И ИНЖЕНЕРНЫХ СЕТЕЙ).
РАЗРАБ.		РАХИМБЕРДИН				150-КВ. ЖИЛОЙ ДОМ
ПРОВЕР.		КОМАРОВА				СТАДИЯ: РП; ЛИСТ: 3-1; ЛИСТОВ:
Н. КОНТР.		СЕЛЬКИНА				СХЕМА МОНОЛИТНОЙ Ж/Б ФУНДАМЕНТНОЙ ПЛИТЫ СЕКЦИИ 1
ГИП		КОМАРОВА				ГАЗПРОМ ПРОЕКТ

ФОРМАТ А2

СОГЛАСОВАНО

РАЗДЕЛ АС	КОМАРОВА	01.21
РАЗДЕЛ ОВ,ВК	ШАТАЛОВА	01.21
РАЗДЕЛ ЭО	ГЕРМАН	02.21

ВЗАМ. ИНВ. N°

ПОДП. И ДАТА

ИНВ. N° ПОДЛ.

000000

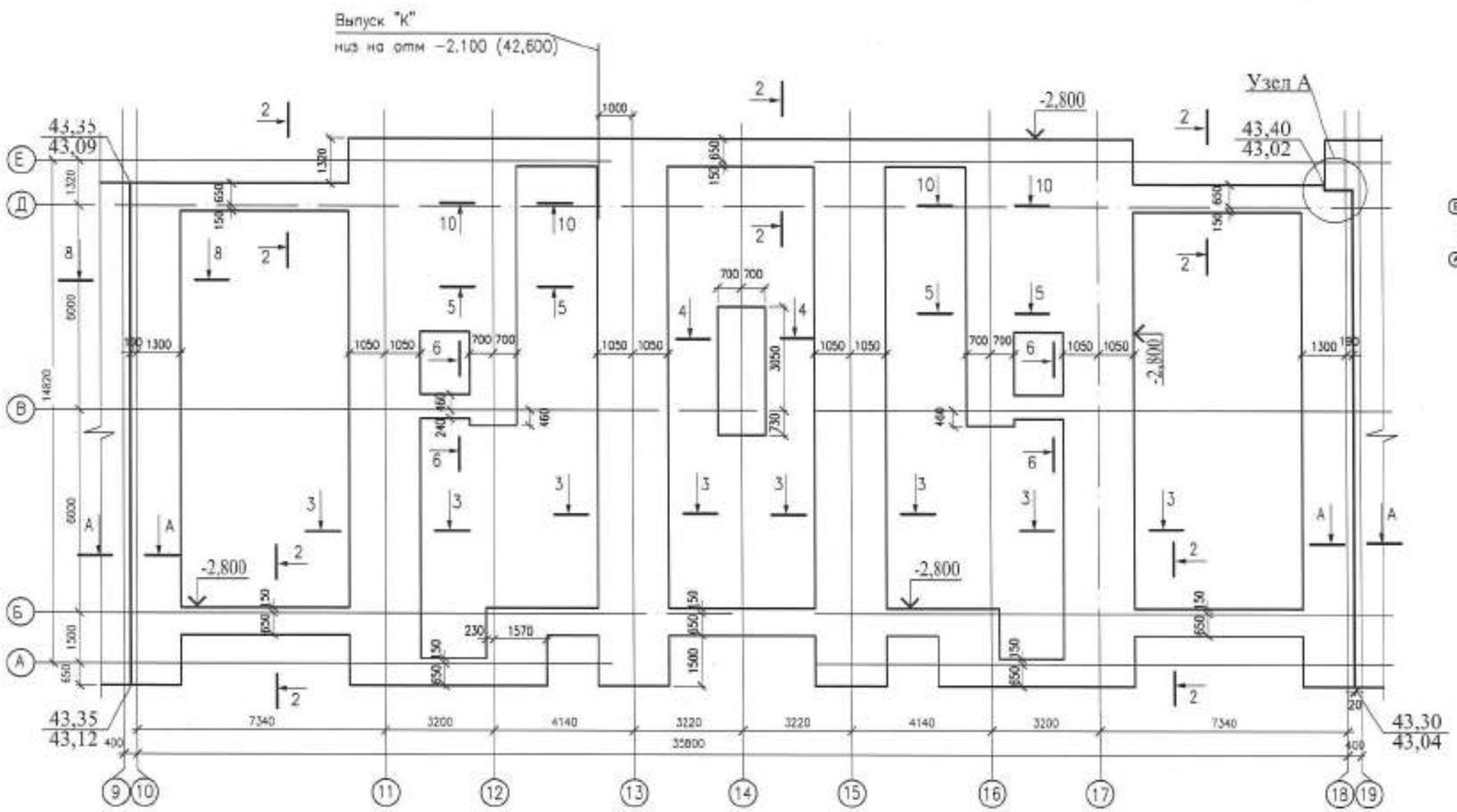

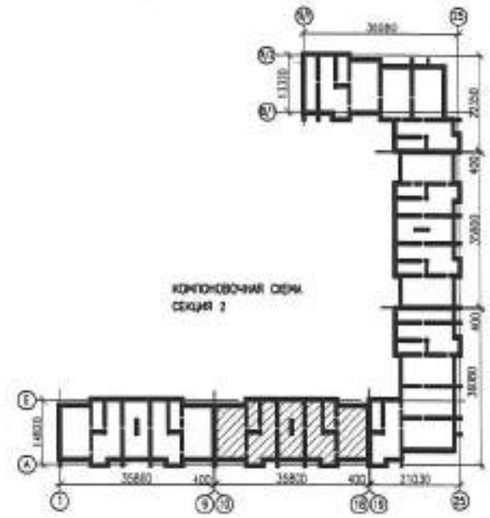

1. ДАННЫЙ ЛИСТ СМ. СОВМЕСТНО С ЛИСТАМИ КР-3и9.

						0139/20-КР			
						"СТРОИТЕЛЬСТВО КОМПЛЕКСА МНОГОКВАРТИРНЫХ ЖИЛЫХ ДОМОВ МКР 4 КВАРТАЛ 1,2 В ГДП АКЖАЙЫК г. УРАЛЬСК, ЗКО" ДОМ №9 (БЕЗ БЛАГОУСТРОЙСТВА И ИНЖЕНЕРНЫХ СЕТЕЙ).			
ИЗМ.	КОЛ.УЧ.	ЛИСТ	N ДОК	ПОДП.	ДАТА				
РАЗРАБ.		РАХИМБЕРДИН				150-КВ. ЖИЛОЙ ДОМ	СТАДИЯ	ЛИСТ	ЛИСТОВ
ПРОВЕР.		КОМАРОВА					РП	4	
Н. КОНТР.		СЕЛЬКИНА							
ГИП		КОМАРОВА				СХЕМА МОНОЛИТНОЙ Ж/Б ФУНДАМЕНТНОЙ ПЛИТЫ СЕКЦИИ 2	ООО "ГАЗПРОМ ПРОЕКТ"		

ФОРМАТ А2

СОГЛАСОВАНО

РАЗДЕЛ АС	КОМАРОВА	
РАЗДЕЛ ОВ,ВК	ШАГАЛОВА	
РАЗДЕЛ ЭО	ГЕРМАН	

ВЗАМ. ИНВ. N

ПОДП. И ДАТА

ИНВ. N ПОДЛ.

000000

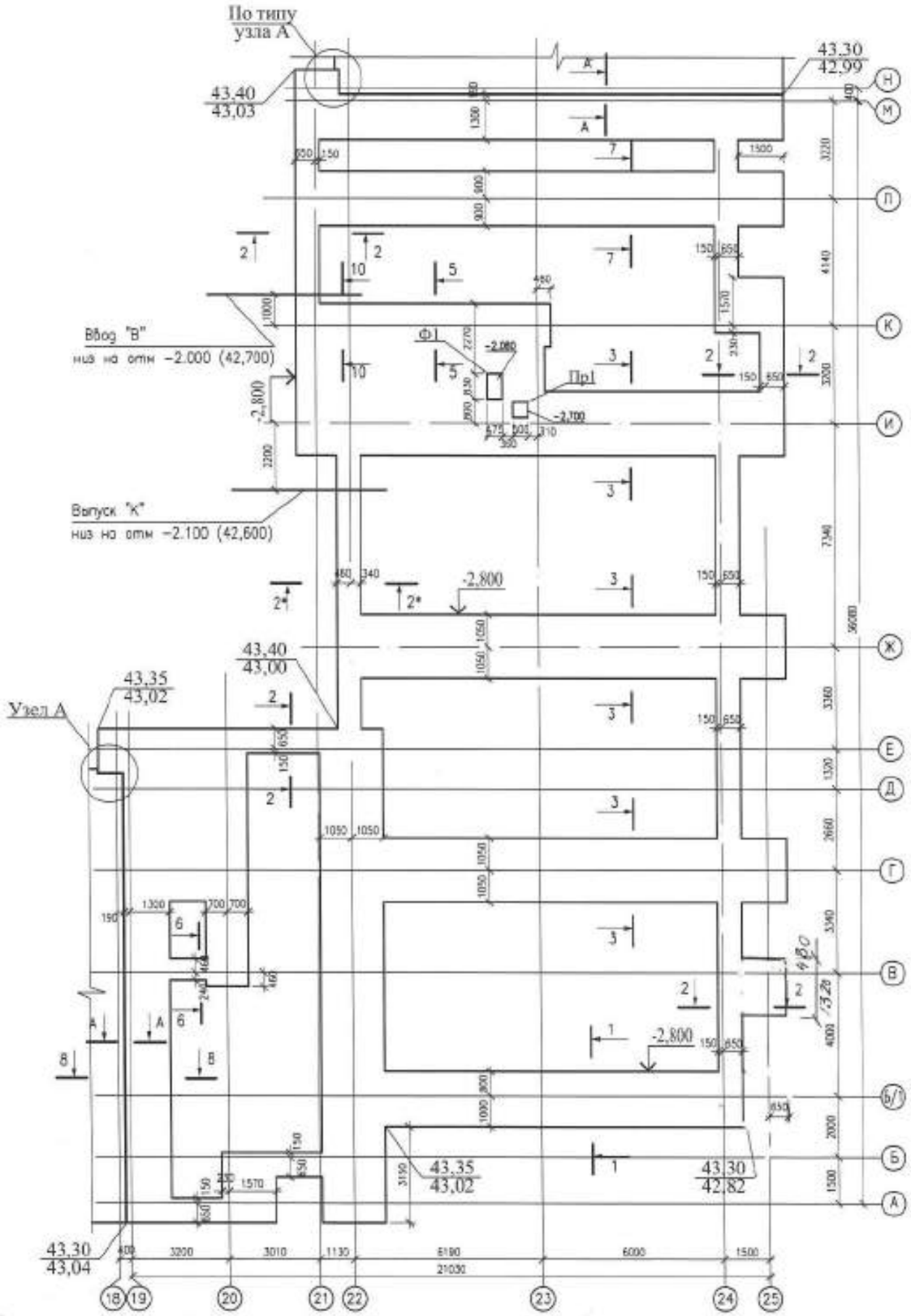

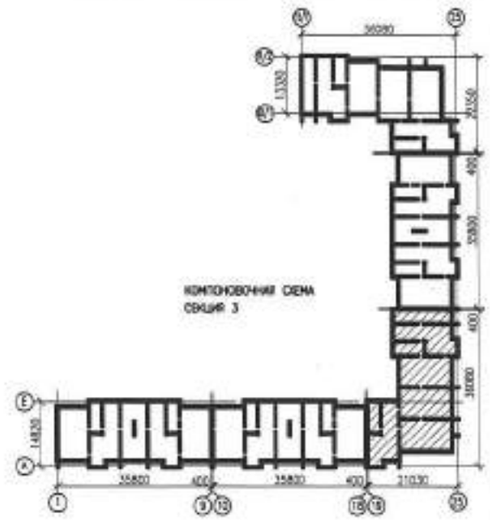

1. ДАННЫЙ ЛИСТ СМ. СОВМЕСТНО С ЛИСТАМИ КР-3+9.

						0139/20-КР
						"СТРОИТЕЛЬСТВО КОМПЛЕКСА МНОГОКВАРТИРНЫХ ЖИЛЫХ ДОМОВ МКР 4 КВАРТАЛ 1,2 В ПДП АКЮАЙЫК г. УРАЛЬСК, ЗКО" ДОМ №9 (БЕЗ БЛАГОУСТРОЙСТВА И ИНЖЕНЕРНЫХ СЕТЕЙ).
ИЗМ.	КОЛУЧ.	ЛИСТ	N ДОК.	ПОДП.	ДАТА	
РАЗРАБ.		РАХИМБЕРДИН			04.21	150-КВ. ЖИЛОЙ ДОМ
ПРОВЕР.		КОМАРОВА			04.21	
Н. КОНТР.		СЕЛЬКИНА			04.21	
ГИП		КОМАРОВА			04.21	СХЕМА МОНОЛИТНОЙ Ж/Б ФУНДАМЕНТНОЙ ПЛИТЫ СЕКЦИИ 3

СТАДИЯ	ЛИСТ	ЛИСТОВ
РП	5	

ООО ГАЗПРОМ ПРОЕКТ

ФОРМАТ А2

СОГЛАСОВАНО

РАЗДЕЛ АС	КОМАРОВА	04.21
РАЗДЕЛ ОВ,ВК	ШАХАЛОВА	04.21
РАЗДЕЛ ЭО	ГЕРМАН	04.21

ОСНОВНО

ИНВ. N ПОДЛ.	ПОДП. И ДАТА	ВЗАМ. ИНВ. N

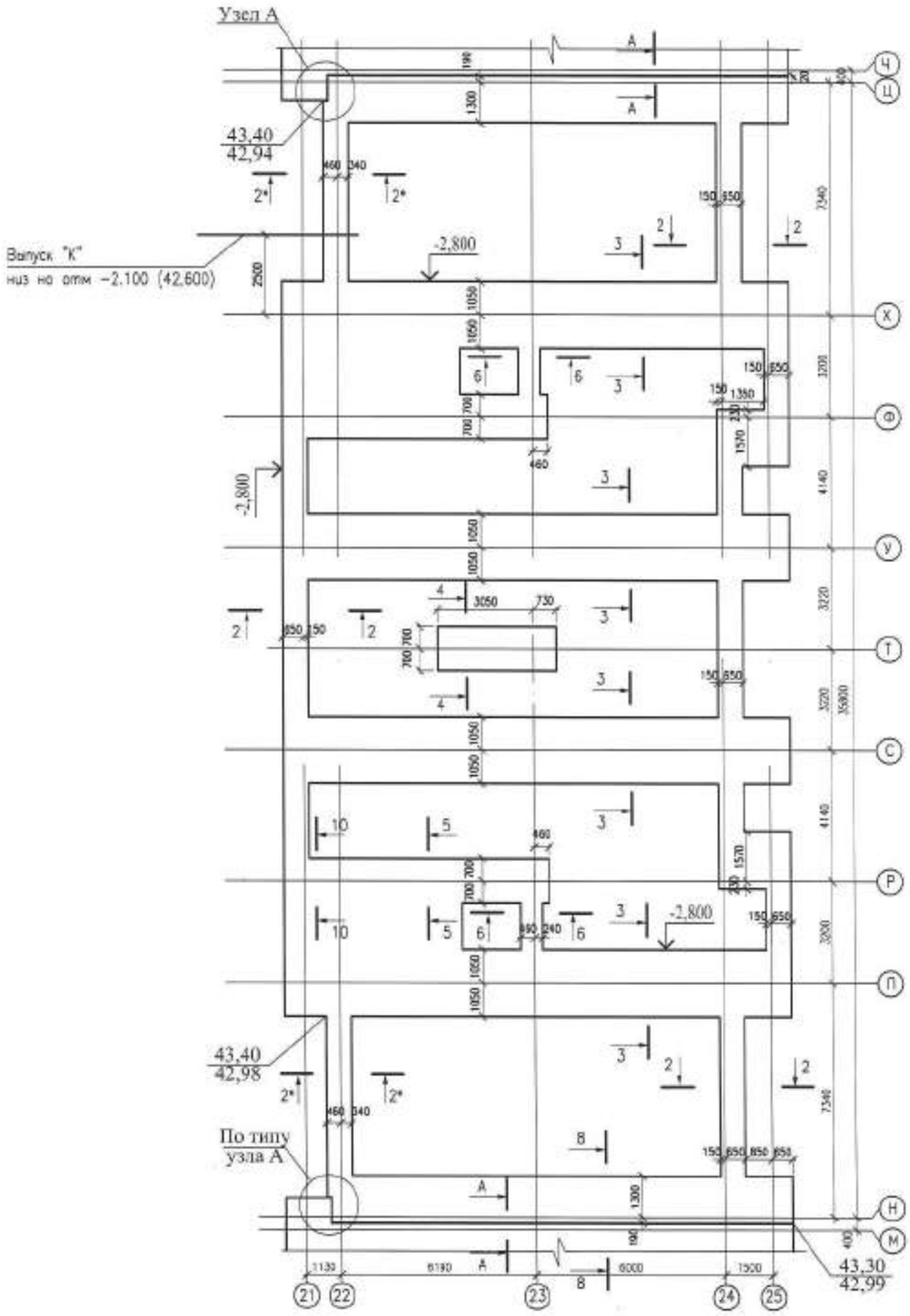

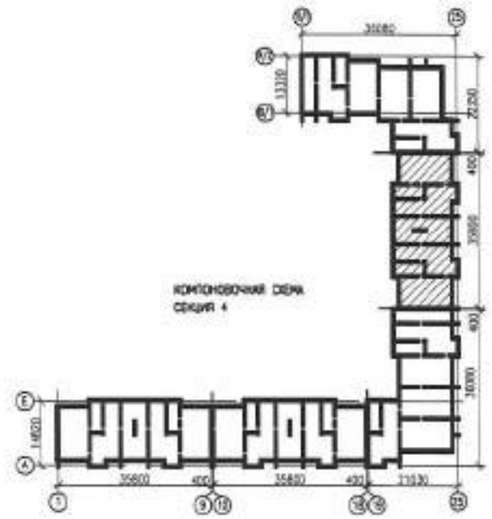

1. ДАННЫЙ ЛИСТ ОМ. СОВМЕСТНО С ЛИСТАМИ КР-3÷9.

						0139/20-КР		
						"СТРОИТЕЛЬСТВО КОМПЛЕКСА МНОГОКВАРТИРНЫХ ЖИЛЫХ ДОМОВ МКР 4 КВАРТАЛ 1,2 В ПДП АКЖАЙЫК в. УРАЛЬСК, ЗКО" ДОМ №9 (БЕЗ БЛАГОУСТРОЙСТВА И ИНЖЕНЕРНЫХ СЕТЕЙ).		
ИЗМ.	КОЛ.УЧ.	ЛИСТ	N ДОК.	ПОДП.	ДАТА			
РАЗРАБ.		РАХИМБЕРДИН				150-КВ. ЖИЛОЙ ДОМ	СТАДИЯ	ЛИСТ	ЛИСТОВ
ПРОВЕР.		КОМАРОВА					РП	6	
Н. КОНТР.		СЕЛЬКИНА							
ГИП		КОМАРОВА				СХЕМА МОНОЛИТНОЙ Ж/Б ФУНДАМЕНТНОЙ ПЛИТЫ СЕКЦИЯ 4	ТОО ГАЗПРОМ ПРОЕКТ	

ФОРМАТ А2

СОГЛАСОВАНО
РАЗДЕЛ АС — ЮМАЧКОВА
РАЗДЕЛ ОВ,ВК — ШАТАЛОВА
РАЗДЕЛ ЭО — ГЕРМАН

ВЗАМ. ИНВ. N° | ПОДП. И ДАТА | ИНВ. N° ПОДЛ.

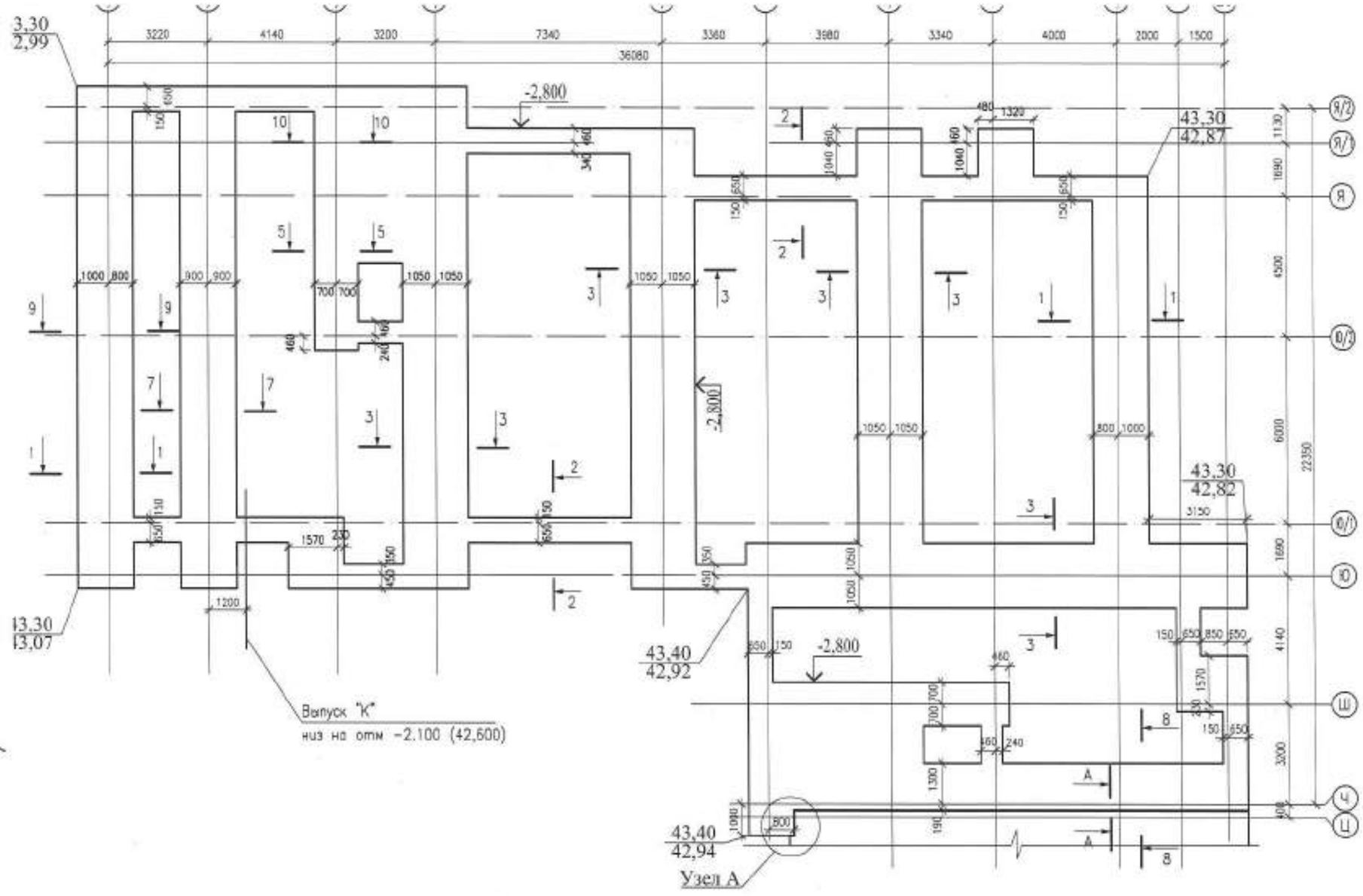

1. Данный лист см. совместно с листами КР-3÷9.

						0139/20-КР
						"СТРОИТЕЛЬСТВО КОМПЛЕКСА МНОГОКВАРТИРНЫХ ЖИЛЫХ ДОМОВ МКР 4 КВАРТАЛ 1,2 В ПДП АКЖАЙЫК г. УРАЛЬСК, ЗКО" ДОМ №9 (БЕЗ БЛАГОУСТРОЙСТВА И ИНЖЕНЕРНЫХ СЕТЕЙ).
Изм.	Кол.уч.	Лист	№док.	Подп.	Дата	
Разраб.		Рахимбердин				150-кв. жилой дом
Провер.		Комарова				
Н. контр.		Селькина				
ГИП		Комарова				Схема монолитной ж/б фундаментной плиты секции 5

Стадия	Лист	Листов
РП	7	

ТОО ГАЗПРОМ ПРОЕКТ

Формат А2

Согласовано

Раздел АС	Комарова	
Раздел ОВ,ВК	Цаталова	
Раздел ЭО	Герман	

Взам. инв. №	Подп. и дата	Инв. № подл.
		000000

МОНОЛИТНАЯ Ж/Б ПЛИТА

(1-1 + 10-10)

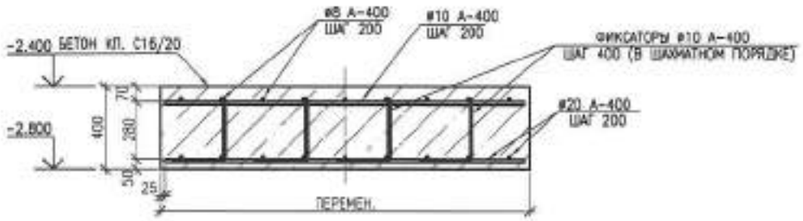

А-А

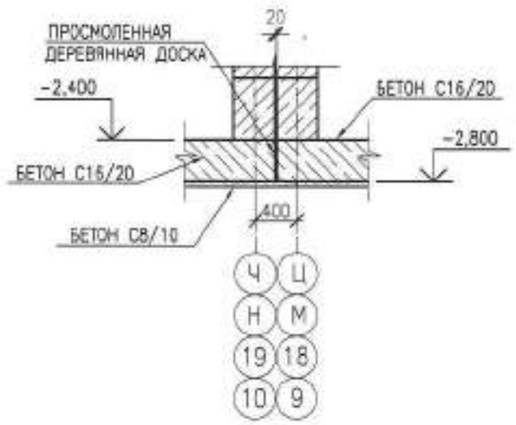

ФИКСАТОРЫ

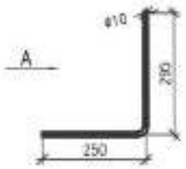

ВИД А

Приямок ПР1

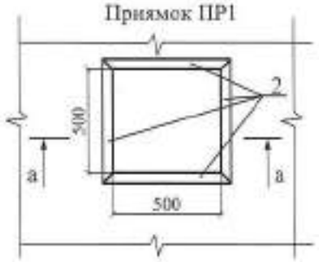

а-а

армирование плиты условно не показано

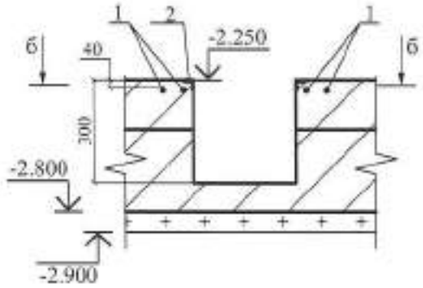

б-б

армирование плиты условно не показано

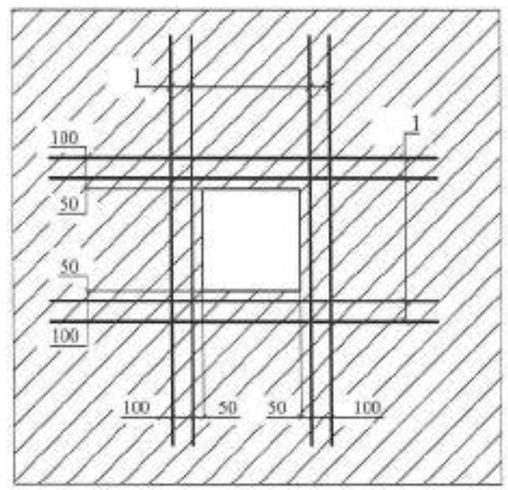

Узел А

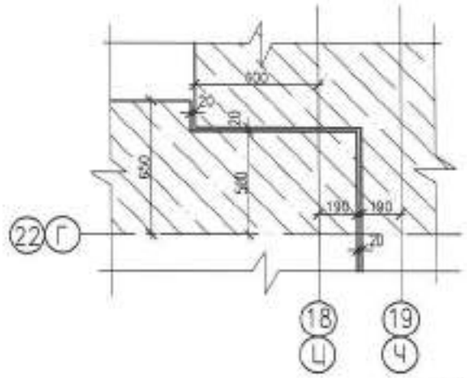

СПЕЦИФИКАЦИЯ

N П/П	ОБОЗНАЧЕНИЕ	НАИМЕНОВАНИЕ	КОЛ. ШТ.	МАССА ЕД.КГ	ПРИМЕЧ.
		МОНОЛИТНАЯ Ж/Б ПЛИТА			
	ГОСТ 34028-2016	ø8 А-400 ПМ.	8795	0,395	
	ГОСТ 34028-2016	ø10 А-400 ПМ.	8580	0,617	
	ГОСТ 34028-2016	ø20 А-400 ПМ.	17375	2,466	
	ГОСТ 34028-2016	ФИКСАТОРЫ ø10 А-240 L=795ММ.	9155	0,49	
		ПРИЯМОК ПР1	1		
1	ГОСТ 34028-2016	ø12 А-400 L=2000ММ	8	1.776	
2	ГОСТ 8509-93 С245 ГОСТ 27772-88	Уголок 50х5 L=600мм шт.	4	2.252	
		БЕТОН КЛ. С16/20 $м^3$	624		
		БЕТОН КЛ. С8/10 $м^3$	174		
		Ф1 БЕТОН КЛ. С12/15 $м^3$	0.07		

1. ДАННЫЙ ЛИСТ СМ. СОВМЕСТНО С ЛИСТАМИ КР-3÷7.
2. ЗА ОТНОСИТЕЛЬНУЮ ОТМЕТКУ 0,000 ПРИНЯТ УРОВЕНЬ ЧИСТОГО ПОЛА 1 ЭТАЖА, ЧТО СООТВЕТСТВУЕТ АБСОЛЮТНОЙ ОТМЕТКЕ 44,700 НА ГЕНПЛАНЕ.
3. ОСНОВАНИЕМ ФУНДАМЕНТОВ СЛУЖИТ ГРУНТ – СУГЛИНОК ТЯЖЕЛЫЙ ПЫЛЕВАТЫЙ СЛАБОВЛАЖНЫЙ, ОБЛАДАЕТ ПРОСАДОЧНЫМИ СВОЙСТВАМИ II ТИПА, МОЩНОСТЬ СЛОЯ 3,5 М., СРЕДНЕНАБУХАЮЩИМИ СВОЙСТВАМИ, СИЛЬНОАГРЕССИВНЫМИ СВОЙСТВАМИ К БЕТОНАМ НА ПОРТЛАНЦЕМЕНТЕ СО СЛЕДУЮЩИМИ ХАРАКТЕРИСТИКАМИ: φ=18°, с=54 кПа, ρ= 18,8 кН/м³, Е=6,9 МПа.
4. ГРУНТОВЫЕ ВОДЫ НЕ ВСКРЫТЫ ДО ГЛУБИНЫ 14,0 М ОТ ПОВЕРХНОСТИ ЗЕМЛИ.
5. ФУНДАМЕНТЫ ЗАПРОЕКТИРОВАНЫ В СООТВЕТСТВИИ С СН РК 5.01-02-2013 и СП РК 5.01-102-2013 "ОСНОВАНИЯ ЗДАНИЙ И СООРУЖЕНИЙ" И ДОЛЖНЫ ВЫПОЛНЯТЬСЯ С УЧЕТОМ ТРЕБОВАНИЙ СН РК 5.01-01-2013 и СП РК 5.01-101-2013 "ЗЕМЛЯНЫЕ СООРУЖЕНИЯ, ОСНОВАНИЯ И ФУНДАМЕНТЫ".
6. ПОД ВСЕМИ ФУНДАМЕНТАМИ ПРЕДУСМАТРИВАЕТСЯ УСТРОЙСТВО БЕТОННОЙ ПОДГОТОВКИ ТОЛЩИНОЙ 100 ММ. ИЗ БЕТОНА КЛ. С8/10
7. МОНОЛИТНЫЙ ФУНДАМЕНТНЫЕ ПЛИТЫ И БЛОКИ СТЕН ПОДВАЛОВ ВЫПОЛНЯТЬ ИЗ БЕТОНА НА СУЛЬФАТОСТОЙКИХ ПОРТЛАНДЦЕМЕНТАХ ПО ГОСТ 22266-2013.
8. ГОРИЗОНТАЛЬНАЯ ГИДРОИЗОЛЯЦИЯ НА ОТМ. -0,370 ИЗ 2-х СЛОЕВ ГИДРОИЗОЛА НА БИТУМНОЙ МАСТИКЕ.
9. БОКОВЫЕ ПОВЕРХНОСТИ Ж/Б И БЕТОННЫХ КОНСТРУКЦИЙ , СОПРИКАСАЮЩИЕСЯ С ГРУНТОМ, ОБМАЗАТЬ ГОРЯЧИМ БИТУМОМ ЗА 2 РАЗА.
10. МОНОЛИТНУЮ ЗАДЕЛКУ МЕЖДУ ФУНДАМЕНТНЫМИ ПЛИТАМИ И БЕТОННЫМИ БЛОКАМИ СТЕН ПОДВАЛА ВЫПОЛНЯТЬ ИЗ БЕТОНА КЛ. С12/15.

МЕРОПРИЯТИЯ ПРИ ПРОСАДОЧНЫХ ГРУНТАХ

1. ОТРЫВКУ КОТЛОВАНА ПОД ЗДАНИЕ ВЕСТИ НА 2,0 И БОЛЬШЕ РАЗМЕРОВ ЗДАНИЯ ПО НАРУЖНЫМ ГРАНЯМ ФУНДАМЕНТОВ В КАЖДУЮ СТОРОНУ.
2. ПРИ ОТРЫВКЕ КОТЛОВАНА ПРОИЗВЕСТИ НЕДОБОР ГРУНТА ТОЛЩ. 150 ММ ДО ПРОЕКТНОЙ ОТМЕТКИ ЗАЛОЖЕНИЯ ФУНДАМЕНТОВ.
3. ПРОЕКТОМ ПРЕДУСМАТРИВАЕТСЯ УПЛОТНЕНИЕ ГРУНТА НА ГЛУБИНУ 0,8 М (СОЗДАНИЕ В ОСНОВАНИИ ЗДАНИЯ МАЛОВОДОПРОНИЦАЕМОГО ЭКРАНА И УСТРАНЕНИЕ ПРОСАДКИ), С ДОВЕДЕНИЕМ ОБЪЕМНОГО ВЕСА СКЕЛЕТА ГРУНТА ДО 1,60 Т/М3 ПРИ СТЕПЕНИ ВЛАЖНОСТИ НЕ БОЛЕЕ 0,7.
4. ПЕРЕД УПЛОТНЕНИЕМ ГРУНТА ДНО КОТЛОВАНА УВЛАЖНИТЬ ВОДОЙ ИЗ РАСЧЕТА 0,04 М3 ВОДЫ НА 1 КВ.М КОТЛОВАНА.
5. УПЛОТНЕНИЕ ПРОВОДИТЬ ПРИ ОПТИМАЛЬНОЙ ВЛАЖНОСТИ ГРУНТА.
6. УПЛОТНЕНИЕ ГРУНТА ПРОИЗВОДИТЬ ВИБРОКАТКАМИ МАССОЙ 8,0 ТОНН В 8 ПРОХОДОК. КАЖДЫЙ ПРОХОД ДОЛЖЕН ПЕРЕКРЫВАТЬ СЛЕД ПРЕДЫДУЩЕГО НА 0,1-0,2 М.
7. ОБРАТНУЮ ЗАСЫПКУ КОТЛОВАНОВ У ФУНДАМЕНТОВ И ПОДСЫПКУ ПОД ПОЛЫ ТЕХПОДПОЛЬЯ ПРОИЗВОДИТЬ ИЗ МЕСТНОГО ГРУНТА ОТДЕЛЬНЫМИ СЛОЯМИ ТОЛЩ. 30-40 ММ. ГРУНТ ОТСЫПАЕТСЯ ОПТИМАЛЬНОЙ ВЛАЖНОСТИ И УПЛОТНЯЕТСЯ ДО ПЛОТНОСТИ СКЕЛЕТА ГРУНТА НЕ МЕНЕЕ 1,60 Т/М3.
8. ВОКРУГ ЗДАНИЯ УСТРАИВАЕТСЯ ВОДОНЕПРОНИЦАЕМАЯ ОТМОСТКА ШИРИНОЙ 2,0 М С УКЛОНОМ В ПОПЕРЕЧНОМ НАПРАВЛЕНИИ НЕ МЕНЕЕ 0,03 , ВЫСОТОЙ БРОВКИ НА 0,05 М ВЫШЕ ПЛАНИРОВОЧНОЙ ОТМЕТКИ.
9. ПОЛЫ В ТЕХПОДПОЛЬЕ ПРИНЯТЫ ВОДОНЕПРОНИЦАЕМЫЕ, ИЗ БЕТОНА КЛ. С10/12,5 W8 ТОЛЩ. 100ММ.
10. В МЕСТАХ ПРИМЫКАНИЯ ПОЛОВ К СТЕНАМ ВЫПОЛНИТЬ БЕТОННЫЕ ПЛИНТУСЫ ВЫСОТОЙ 150 ММ. ПО КОНТУРУ ПОМЕЩЕНИЙ.
11. ВВОДЫ ВОДОПРОВОДА, ТЕПЛОСЕТИ, ВЫПУСКИ КАНАЛИЗАЦИИ ВЫПОЛНИТЬ В КАНАЛАХ СМ. САНТЕХНИЧЕСКИЕ РАЗДЕЛЫ. КАНАЛЫ С УКЛОНОМ ОТ ЗДАНИЯ.

ИЗМ.	КОЛ.УЧ.	ЛИСТ	N ДОК.	ПОДП.	ДАТА
РАЗРАБ.		РАХИМБЕРДИН			01.22
ПРОВЕР.		КОМАРОВА			01.22
Н. КОНТР.		СЕЛЬКИНА			01.22
ГИП		КОМАРОВА			01.22

0139/20-КР

"СТРОИТЕЛЬСТВО КОМПЛЕКСА МНОГОКВАРТИРНЫХ ЖИЛЫХ ДОМОВ МКР 4 КВАРТАЛ 1,2 В ПДП АКЖАЙЫК г. УРАЛЬСК, ЗКО" ДОМ N9 (БЕЗ БЛАГОУСТРОЙСТВА И ИНЖЕНЕРНЫХ СЕТЕЙ).

150-КВ. ЖИЛОЙ ДОМ

СТАДИЯ	ЛИСТ	ЛИСТОВ
РП	8	

МОНОЛИТНАЯ Ж/Б ПЛИТА СЕЧЕНИЯ. СПЕЦИФИКАЦИЯ

ООО "ГАЗПРОМ ПРОЕКТ"

ИНВ. N ПОДЛ. | ПОДП. И ДАТА | ВЗАМ. ИНВ. N

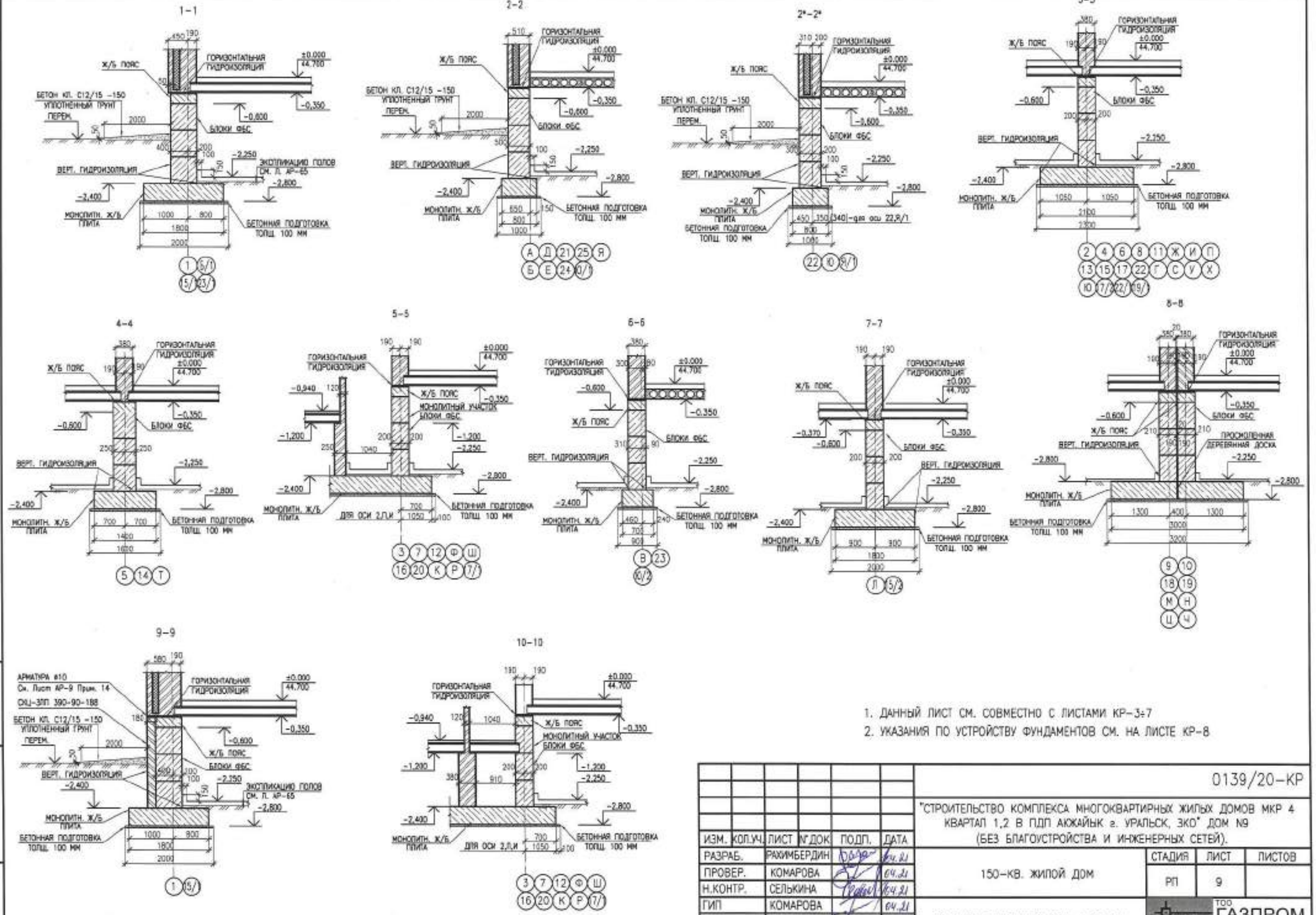

1. ДАННЫЙ ЛИСТ СМ. СОВМЕСТНО С ЛИСТАМИ КР-3÷7
2. УКАЗАНИЯ ПО УСТРОЙСТВУ ФУНДАМЕНТОВ СМ. НА ЛИСТЕ КР-8

						0139/20-КР		
						"СТРОИТЕЛЬСТВО КОМПЛЕКСА МНОГОКВАРТИРНЫХ ЖИЛЫХ ДОМОВ МКР 4 КВАРТАЛ 1,2 В ПДП АКЖАЙЫК г. УРАЛЬСК, ЗКО" ДОМ №9 (БЕЗ БЛАГОУСТРОЙСТВА И ИНЖЕНЕРНЫХ СЕТЕЙ).		
ИЗМ.	КОЛ.УЧ.	ЛИСТ	№ДОК	ПОДП.	ДАТА			
РАЗРАБ.		РАХИМБЕРДИН			04.21	150-КВ. ЖИЛОЙ ДОМ	СТАДИЯ	ЛИСТ	ЛИСТОВ
ПРОВЕР.		КОМАРОВА			04.21		РП	9	
Н.КОНТР.		СЕЛЬКИНА			04.21				
ГИП		КОМАРОВА			04.21	СЕЧЕНИЯ ФУНДАМЕНТОВ 1-1÷10-10	ТОО ГАЗПРОМ ПРОЕКТ ЖШС	

ФОРМАТ А3

ВЗАМ. ИНВ. №
ПОДП. И ДАТА
ИНВ. № ПОДЛ.
000000

РАЗВЕРТКА ПО ОСИ А, 25 в осях 19-20,Ч-Ш (2ШТ.)

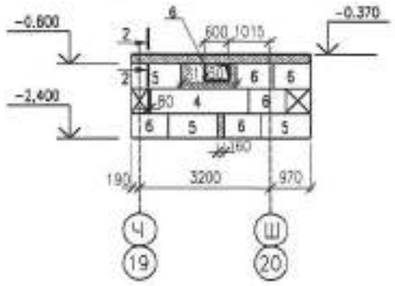

РАЗВЕРТКА ПО ОСИ А, Ю, 25 (8ШТ.)

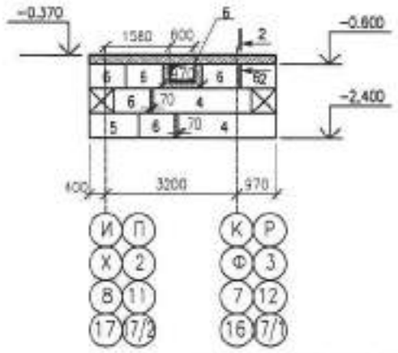

РАЗВЕРТКА ПО ОСИ Б в осях 18-17 (1ШТ.)

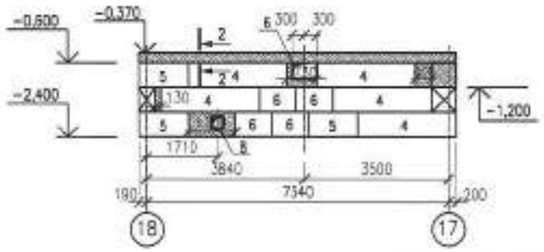

РАЗВЕРТКА ПО ОСИ Б, Д, 22, 24 в осях 10-11, Н-П (4ШТ.)

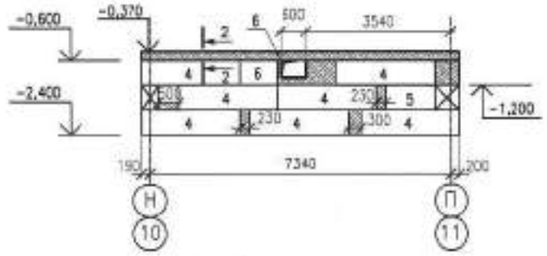

РАЗВЕРТКА ПО ОСИ Б, 24 в осях 21-22, Ю (2ШТ.)

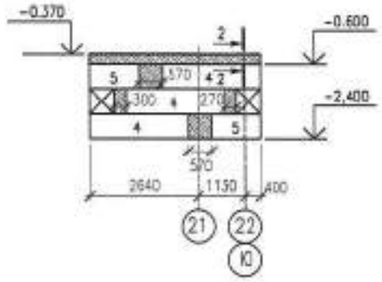

РАЗВЕРТКА ПО ОСИ Б, Д в осях 9-8, 18-17 (3ШТ.)

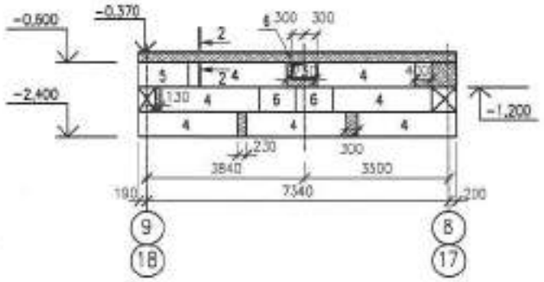

РАЗВЕРТКА ПО ОСИ Б, 24 в осях 6-4, 15-13, У-С (3ШТ.)

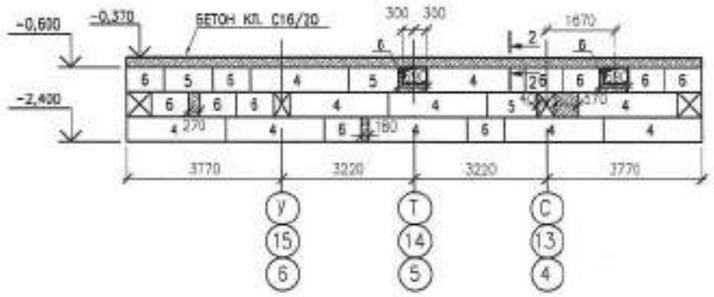

РАЗВЕРТКА ПО ОСИ В, 23 (8ШТ.)

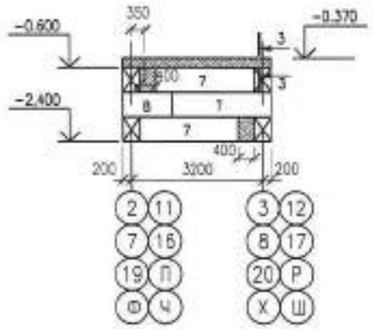

РАЗВЕРТКА ПО ОСИ Б, Д, Я/1 в осях 2-1, 17/2-19/1 (3ШТ.)

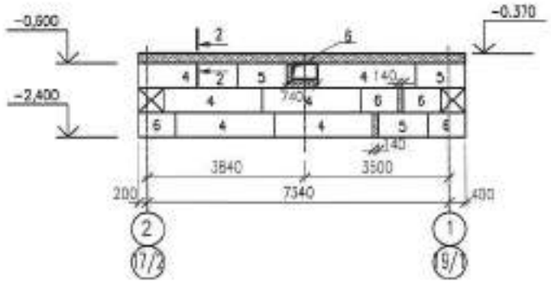

РАЗВЕРТКА ПО ОСИ Б/1 (1ШТ.)

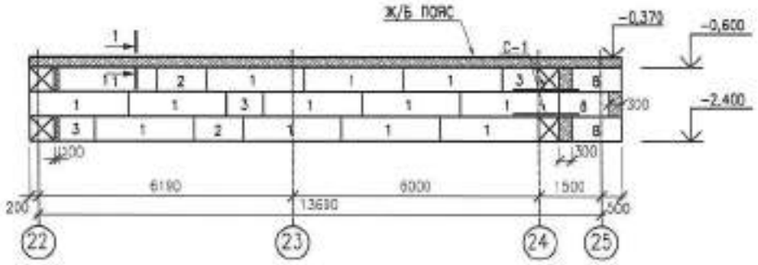

РАЗВЕРТКА ПО ОСИ Г (1ШТ.)

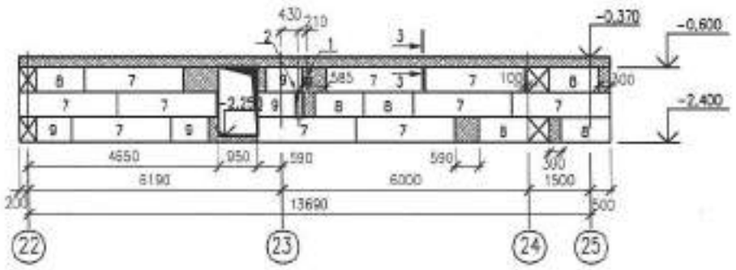

РАЗВЕРТКА ПО ОСИ Е в осях 17-11,8-2 (2ШТ.)

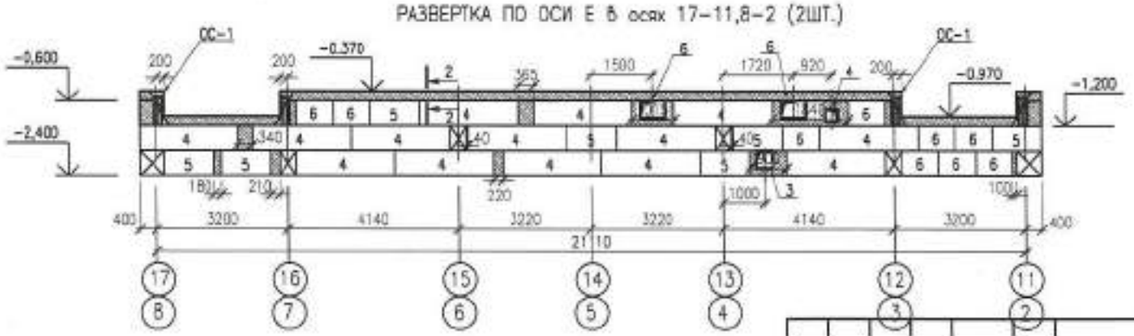

1. ДАННЫЙ ЛИСТ СМ. СОВМЕСТНО С ЛИСТАМИ КР-9÷15
2. УКАЗАНИЯ ПО УСТРОЙСТВУ ФУНДАМЕНТОВ СМ. НА ЛИСТЕ КР-8
3. МОНТАЖ ФУНДАМЕНТНЫХ БЛОКОВ ВЕСТИ НА РАСТВОРЕ М100 С ПЕРЕВЯЗКОЙ БЛОКОВ И ТЩАТЕЛЬНЫМ ЗАПОЛНЕНИЕМ ВЕРТИКАЛЬНЫХ И ГОРИЗОНТАЛЬНЫХ ШВОВ. ВЫПОЛНИТЬ ЗАТИРКУ ЦЕМЕНТНЫМ РАСТВОРОМ ПЕРЕД ОБМАЗКОЙ БИТУМОМ.
4. ТАБЛИЦА ОТВЕРСТИЙ ДАНА НА ЛИСТЕ АР-7
5. МОНОЛИТНЫЙ Ж/Б ПОЯС СМ. ЛИСТ КР-16
6. ПЛАН ТЕХНИЧЕСКОГО ПОДПОЛЬЯ СМ. ЛИСТЫ АР-7...11

ИЗМ.	КОЛ.УЧ.	ЛИСТ	N DOK.	ПОДП.	ДАТА	0139/20-КР
РАЗРАБ.		РАХИМБЕРДИН				"СТРОИТЕЛЬСТВО КОМПЛЕКСА МНОГОКВАРТИРНЫХ ЖИЛЫХ ДОМОВ ИКР 4 КВАРТАЛ 1,2 В ПДП АКЖАЙЫК г. УРАЛЬСК, ЗКО" ДОМ N9 (БЕЗ БЛАГОУСТРОЙСТВА И ИНЖЕНЕРНЫХ СЕТЕЙ).
ПРОВЕР.		КОМАРОВА				150-КВ. ЖИЛОЙ ДОМ
Н.КОНТР.		СЕЛЬКИНА				
ГИП		КОМАРОВА				РАЗВЕРТКИ ФУНДАМЕНТНЫХ БЛОКОВ ЛИСТ 1

СТАДИЯ	ЛИСТ	ЛИСТОВ
РП	10	

ГПП ГАЗПРОМ ПРОЕКТ

ИНВ. N ПОДЛ. | ПОДПИСЬ И ДАТА

РАЗВЕРТКА ПО ОСИ Е, 21 В осях 19-22,Ч-Ю (2ШТ.)

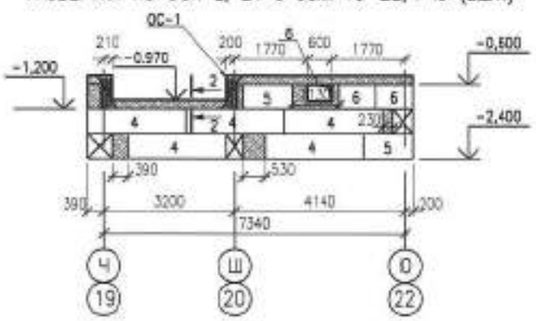

РАЗВЕРТКА ПО ОСИ Ж (1ШТ.)

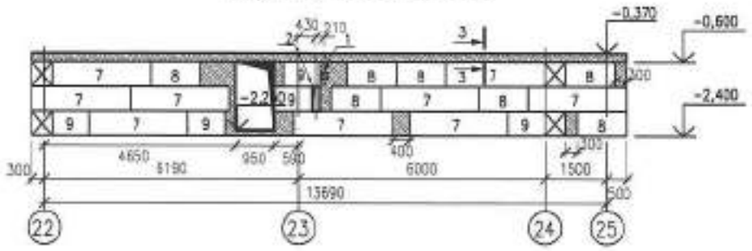

РАЗВЕРТКА ПО ОСИ И (1ШТ.)

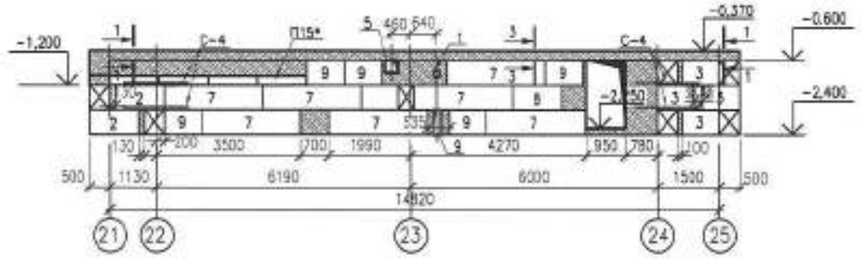

РАЗВЕРТКА ПО ОСИ К В ОСЯХ 21-23 (1ШТ.)

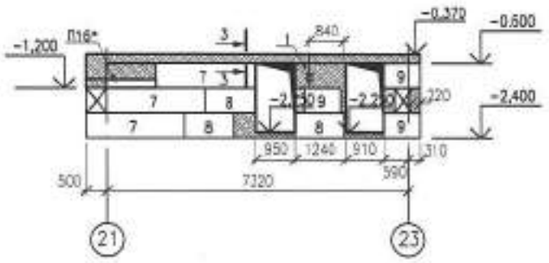

РАЗВЕРТКА ПО ОСИ К,Р,Ф,Ш,3,7,12,16,17/1,20 В ОСЯХ 24-25, Б-А, Ю-Ю/1. (10ШТ.)

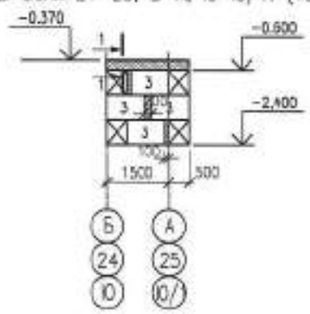

РАЗВЕРТКА ПО ОСИ Л, С, У (3ШТ.)

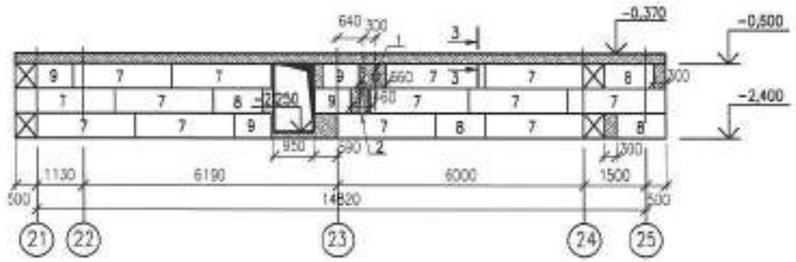

РАЗВЕРТКА ПО ОСИ М (1ШТ.)

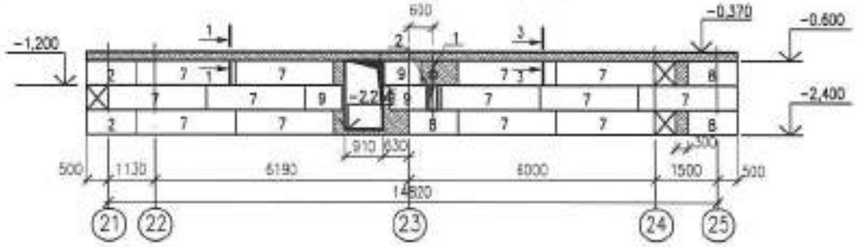

РАЗВЕРТКА ПО ОСИ Н (1ШТ.)

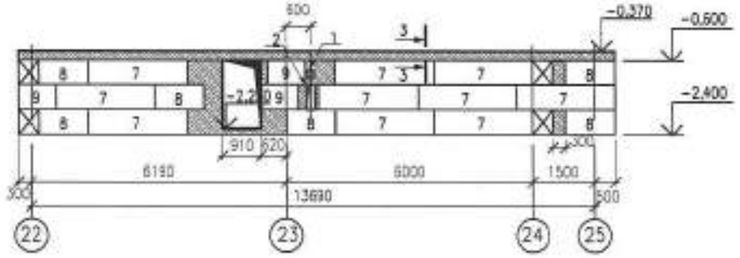

РАЗВЕРТКА ПО ОСИ П (1ШТ.)

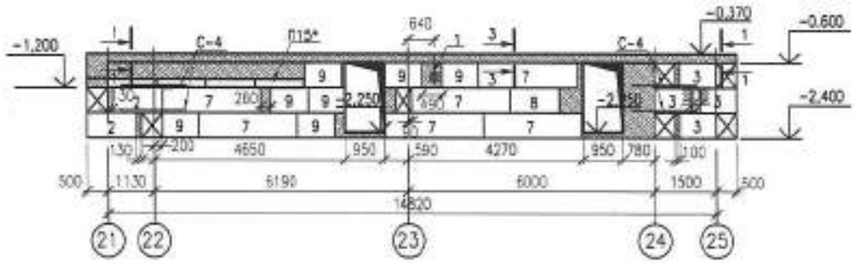

РАЗВЕРТКА ПО ОСИ Р,Ш,3,12,20 В ОСЯХ 21-23,Е-В (5ШТ.)

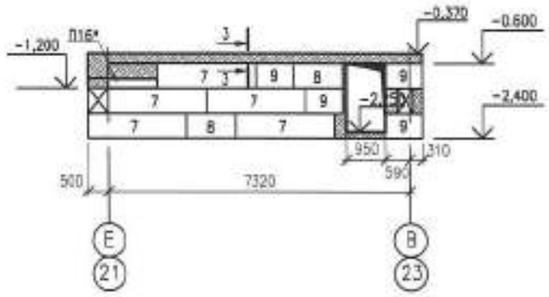

1. ДАННЫЙ ЛИСТ СМ. СОВМЕСТНО С ЛИСТАМИ КР-9÷15
2. УКАЗАНИЯ ПО УСТРОЙСТВУ ФУНДАМЕНТОВ СМ. НА ЛИСТЕ КР-8
3. МОНТАЖ ФУНДАМЕНТНЫХ БЛОКОВ ВЕСТИ НА РАСТВОРЕ М100 С ПЕРЕВЯЗКОЙ БЛОКОВ И ТЩАТЕЛЬНЫМ ЗАПОЛНЕНИЕМ ВЕРТИКАЛЬНЫХ И ГОРИЗОНТАЛЬНЫХ ШВОВ, ВЫПОЛНИТЬ ЗАТИРКУ ЦЕМЕНТНЫМ РАСТВОРОМ ПЕРЕД ОБМАЗКОЙ БИТУМОМ.
4. ТАБЛИЦА ОТВЕРСТИЙ ДАНА НА ЛИСТЕ АР-7
5. МОНОЛИТНЫЙ Ж/Б ПОЯС СМ. ЛИСТ КР-16
6. ПЛАН ТЕХНИЧЕСКОГО ПОДПОЛЬЯ СМ. ЛИСТЫ АР-7...11

ИЗМ.	КОЛ.УЧ.	ЛИСТ	N ДОК.	ПОДП.	ДАТА	0139/20-КР
						"СТРОИТЕЛЬСТВО КОМПЛЕКСА МНОГОКВАРТИРНЫХ ЖИЛЫХ ДОМОВ МКР 4 КВАРТАЛ 1,2 В ГДП АКЖАЙЫК в. УРАЛЬСК, ЗКО" ДОМ N9 (БЕЗ БЛАГОУСТРОЙСТВА И ИНЖЕНЕРНЫХ СЕТЕЙ).
РАЗРАБ.		РАХИМБЕРДИН			04.21	150-КВ. ЖИЛОЙ ДОМ
ПРОВЕР.		КОМАРОВА			04.21	СТАДИЯ: РП; ЛИСТ: 11; ЛИСТОВ:
Н.КОНТР.		СЕЛЬКИНА			04.21	
ГИП		КОМАРОВА			04.21	РАЗВЕРТКИ ФУНДАМЕНТНЫХ БЛОКОВ ЛИСТ 2
						ТОО ГАЗПРОМ ПРОЕКТ

ИНВ. N ПОДЛ. | ПОДП. И ДАТА | 00000

РАЗВЕРТКА ПО ОСИ Т (1ШТ.)

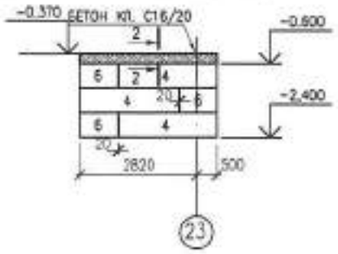

РАЗВЕРТКА ПО ОСИ Ф,7,16,17/1
В ОСЯХ 21-23,Е-В, Я/2-Ю/2 (4ШТ.)

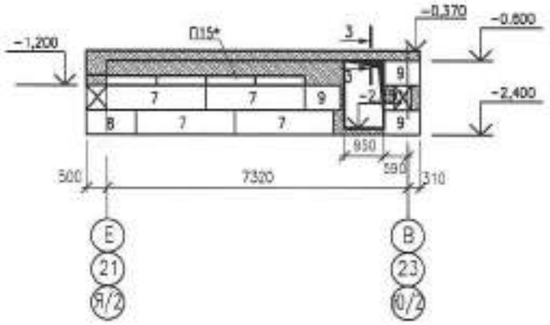

РАЗВЕРТКА ПО ОСИ Х (1ШТ.)

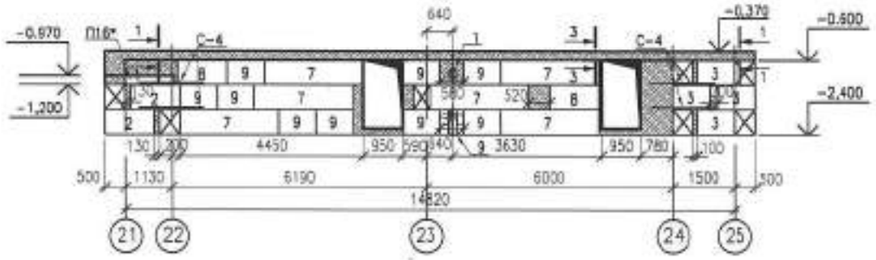

РАЗВЕРТКА ПО ОСИ Ц (1ШТ.)

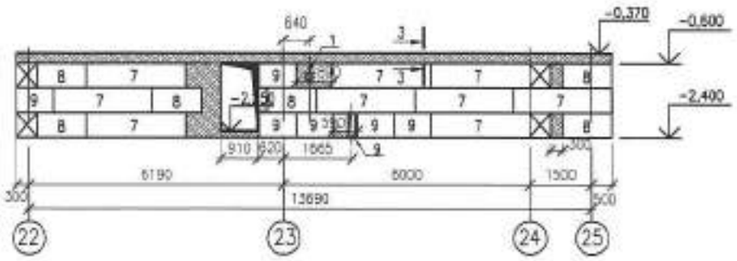

РАЗВЕРТКА ПО ОСИ Ч (1ШТ.)

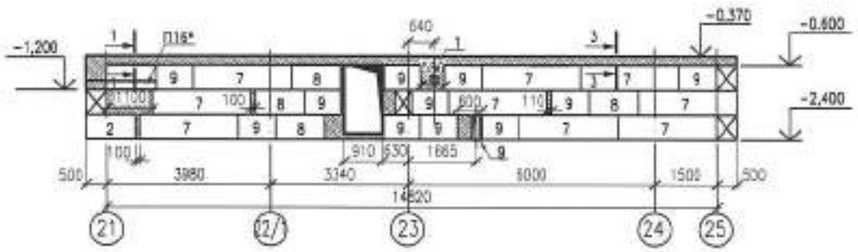

РАЗВЕРТКА ПО ОСИ Я/2 (1ШТ.)

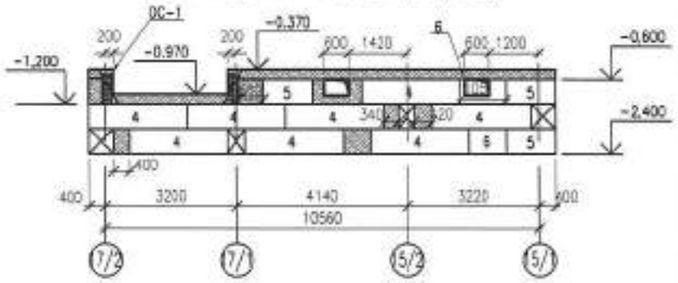

РАЗВЕРТКА ПО ОСИ Ю В ОСЯХ 19/1-25 (1ШТ.)

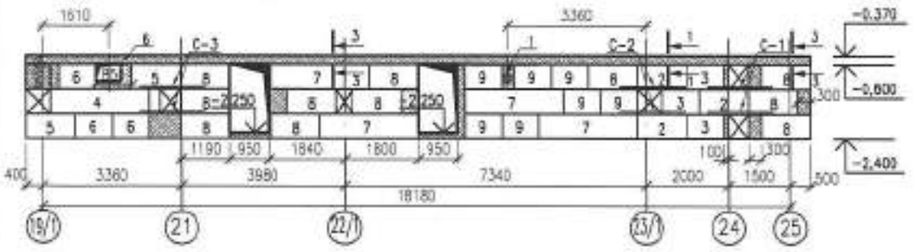

РАЗВЕРТКА ПО ОСИ Ю/2 (1ШТ.)

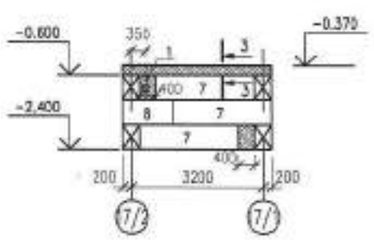

РАЗВЕРТКА ПО ОСИ Я В ОСЯХ 19/1-23/1 (1ШТ.)

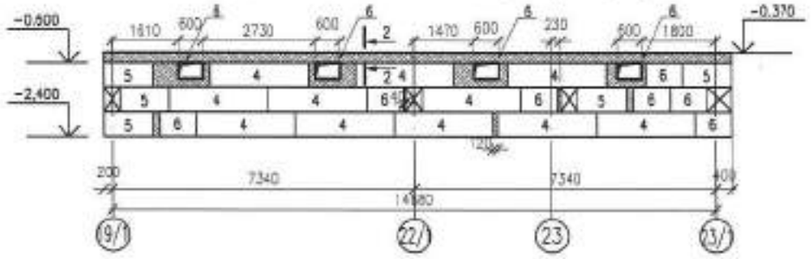

РАЗВЕРТКА ПО ОСИ Ю/1 В ОСЯХ 15/2-15/1 (1ШТ.)

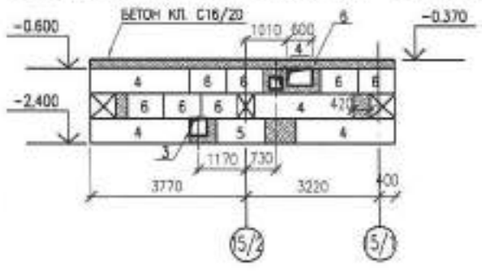

РАЗВЕРТКА ПО ОСИ Ю/1 В осях 17/2-19/1 (1ШТ.)

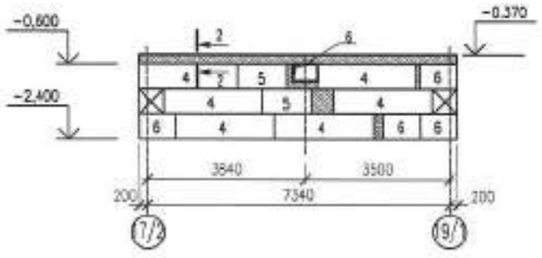

РАЗВЕРТКА ПО ОСИ 1 (1ШТ.)

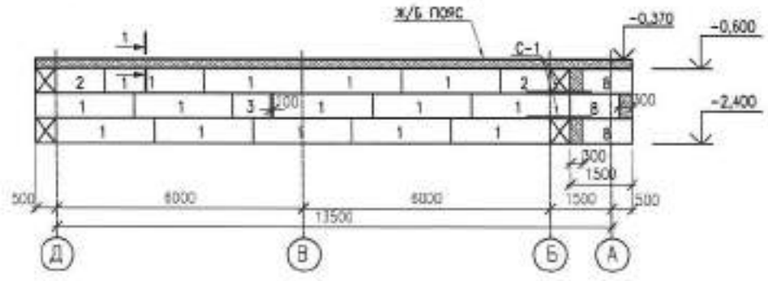

1. ДАННЫЙ ЛИСТ СМ. СОВМЕСТНО С ЛИСТАМИ КР-9÷15
2. УКАЗАНИЯ ПО УСТРОЙСТВУ ФУНДАМЕНТОВ СМ. НА ЛИСТЕ КР-8
3. МОНТАЖ ФУНДАМЕНТНЫХ БЛОКОВ ВЕСТИ НА РАСТВОРЕ М100 С ПЕРЕВЯЗКОЙ БЛОКОВ И ТЩАТЕЛЬНЫМ ЗАПОЛНЕНИЕМ ВЕРТИКАЛЬНЫХ И ГОРИЗОНТАЛЬНЫХ ШВОВ, ВЫПОЛНИТЬ ЗАТИРКУ ЦЕМЕНТНЫМ РАСТВОРОМ ПЕРЕД ОБМАЗКОЙ БИТУМОМ.
4. ТАБЛИЦА ОТВЕРСТИЙ ДАНА НА ЛИСТЕ АР-7
5. МОНОЛИТНЫЙ Ж/Б ПОЯС СМ. ЛИСТ КР-16
6. ПЛАН ТЕХНИЧЕСКОГО ПОДПОЛЬЯ СМ. ЛИСТЫ АР-7...11

						0139/20-КР			
ИЗМ.	КОЛ.УЧ.	ЛИСТ	N ДОК.	ПОДП.	ДАТА	"СТРОИТЕЛЬСТВО КОМПЛЕКСА МНОГОКВАРТИРНЫХ ЖИЛЫХ ДОМОВ МКР 4 КВАРТАЛ 1,2 В ПДП МОХАЙЫК г. УРАЛЬСК, ЗКО" ДОМ N9 (БЕЗ БЛАГОУСТРОЙСТВА И ИНЖЕНЕРНЫХ СЕТЕЙ).			
РАЗРАБ.		РАХИМБЕРДИН				150-КВ. ЖИЛОЙ ДОМ	СТАДИЯ	ЛИСТ	ЛИСТОВ
ПРОВЕР.		КОМАРОВА					РП	12	
Н.КОНТР.		СЕЛЬКИНА							
ГИП		КОМАРОВА				РАЗВЕРТКИ ФУНДАМЕНТНЫХ БЛОКОВ ЛИСТ 3	ТОО ГАЗПРОМ ПРОЕКТ		

ИНВ. N ПОДЛ. | ПОДП. И ДАТА

РАЗВЕРТКА ПО ОСИ 2, 11 (2ШТ.)

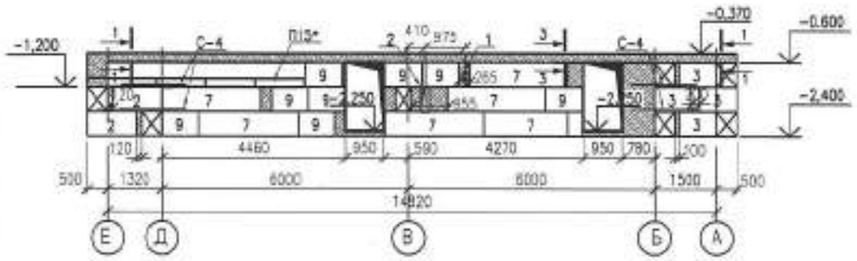

РАЗВЕРТКА ПО ОСИ 4,13 (2ШТ.)

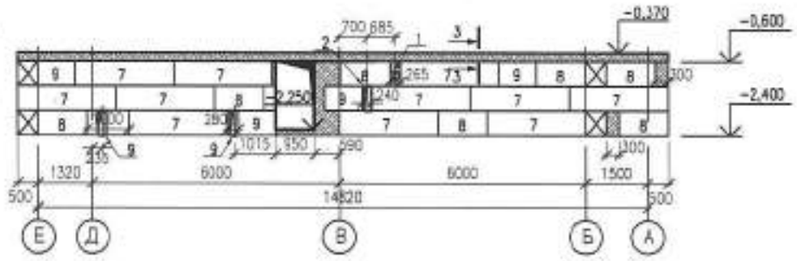

РАЗВЕРТКА ПО ОСИ 5,14 (2ШТ.)

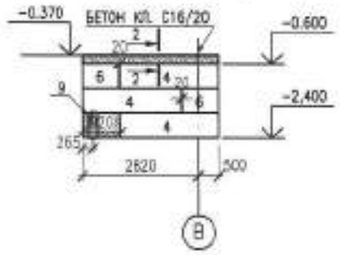

РАЗВЕРТКА ПО ОСИ 6,15 (2ШТ.)

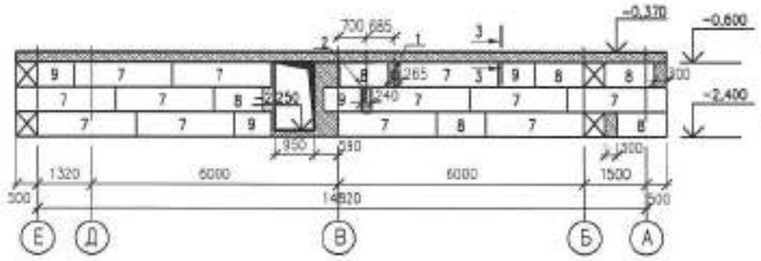

РАЗВЕРТКА ПО ОСИ 8,17 (2ШТ.)

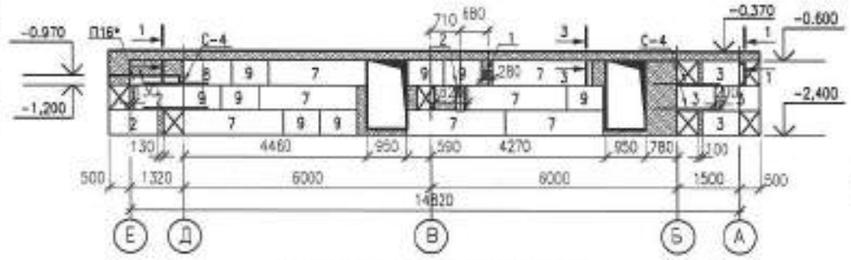

РАЗВЕРТКА ПО ОСИ 9,10 (2ШТ.)

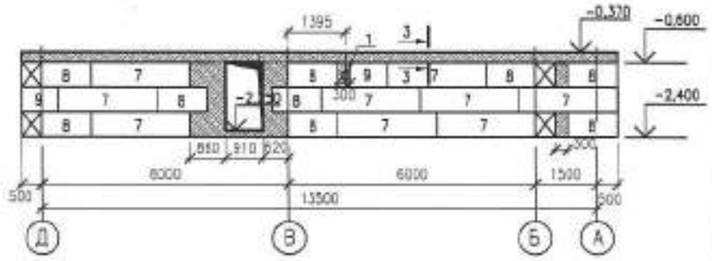

РАЗВЕРТКА ПО ОСИ 15/1 (1ШТ.)

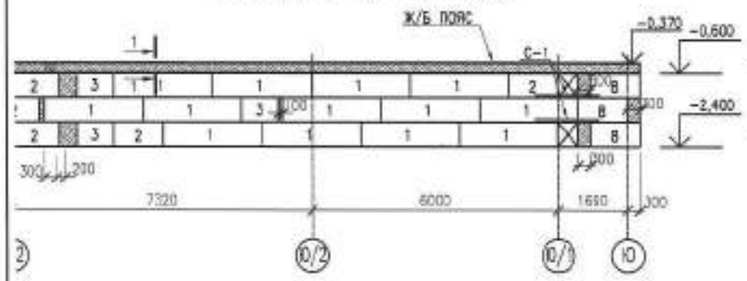

РАЗВЕРТКА ПО ОСИ 17/2 (1ШТ.)

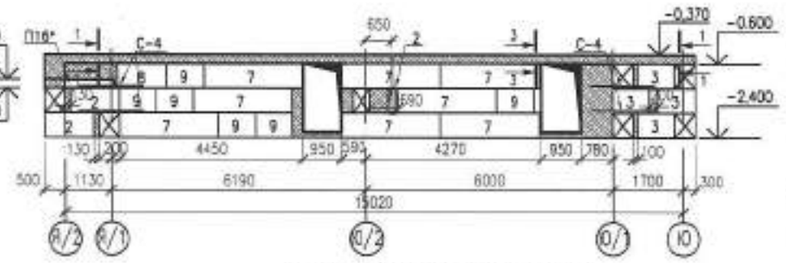

РАЗВЕРТКА ПО ОСИ 18 (1ШТ.)

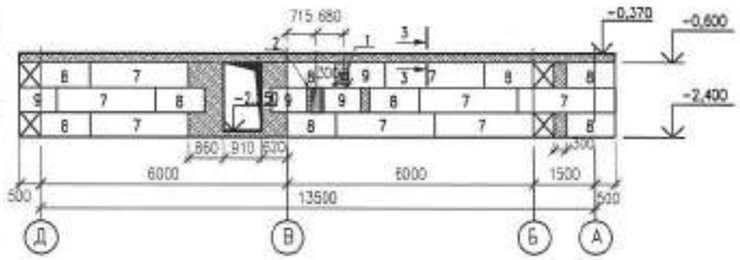

РАЗВЕРТКА ПО ОСИ 19 (1ШТ.)

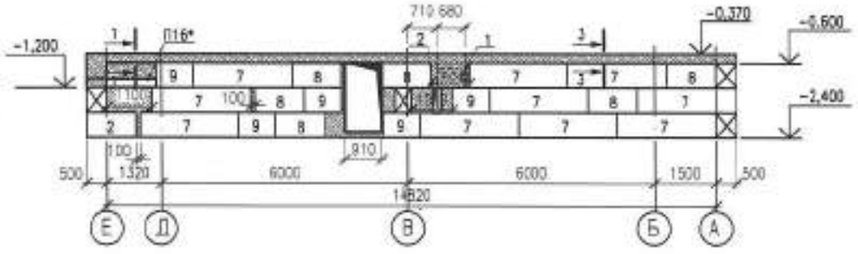

РАЗВЕРТКА ПО ОСИ 15/2 (1ШТ.)

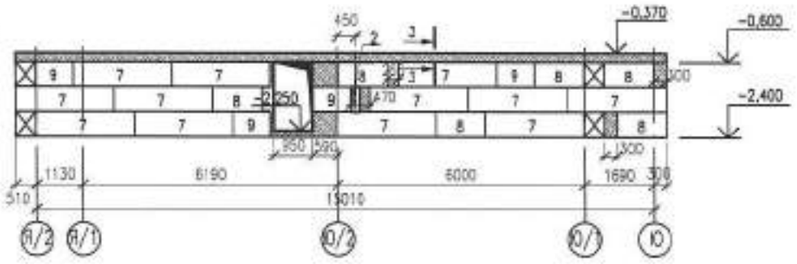

РАЗВЕРТКА ПО ОСИ 19/1 (1ШТ.)

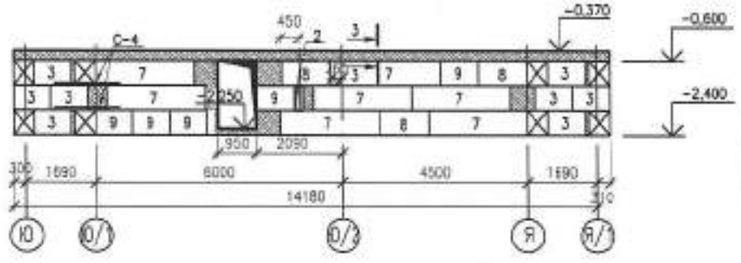

1. ДАННЫЙ ЛИСТ СМ. СОВМЕСТНО С ЛИСТАМИ КР-9÷15
2. УКАЗАНИЯ ПО УСТРОЙСТВУ ФУНДАМЕНТОВ СМ. НА ЛИСТЕ КР-8
3. МОНТАЖ ФУНДАМЕНТНЫХ БЛОКОВ ВЕСТИ НА РАСТВОРЕ М100 С ПЕРЕВЯЗКОЙ БЛОКОВ И ТЩАТЕЛЬНЫМ ЗАПОЛНЕНИЕМ ВЕРТИКАЛЬНЫХ И ГОРИЗОНТАЛЬНЫХ ШВОВ, ВЫПОЛНИТЬ ЗАТИРКУ ЦЕМЕНТНЫМ РАСТВОРОМ ПЕРЕД ОБМАЗКОЙ БИТУМОМ.
4. ТАБЛИЦА ОТВЕРСТИЙ ДАНА НА ЛИСТЕ АР-7
5. МОНОЛИТНЫЙ Ж/Б ПОЯС СМ. ЛИСТ КР-16
6. ПЛАН ТЕХНИЧЕСКОГО ПОДПОЛЬЯ СМ. ЛИСТЫ АР-7...11

ИЗМ.	КОЛ.УЧ.	ЛИСТ	N ДОК.	ПОДП.	ДАТА
РАЗРАБ.	РАХИМБЕРДИН				
ПРОВЕР.	КОМАРОВА				
Н.КОНТР.	СЕЛЬКИНА				
ГИП	КОМАРОВА				

0139/20-КР

"СТРОИТЕЛЬСТВО КОМПЛЕКСА МНОГОКВАРТИРНЫХ ЖИЛЫХ ДОМОВ МКР 4 КВАРТАЛ 1,2 В ГДП АКЖАЙЫК г. УРАЛЬСК, ЗКО" ДОМ N9 (БЕЗ БЛАГОУСТРОЙСТВА И ИНЖЕНЕРНЫХ СЕТЕЙ).

150-КВ. ЖИЛОЙ ДОМ

СТАДИЯ	ЛИСТ	ЛИСТОВ
РП	13	

РАЗВЕРТКИ ФУНДАМЕНТНЫХ БЛОКОВ ЛИСТ 4

ГПП ГАЗПРОМ ПРОЕКТ

ИНВ. N ПОДЛ. | ПОДП. | ДАТА

РАЗВЕРТКА ПО ОСИ 21 в осях И–М (1ШТ.)

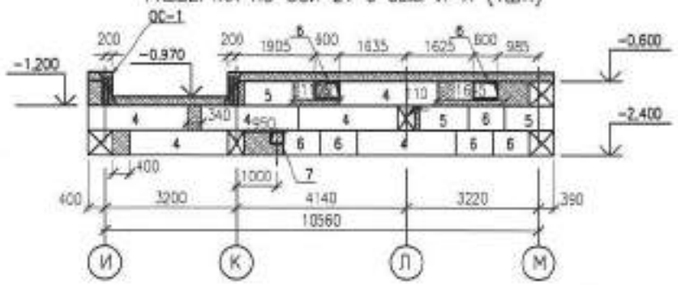

РАЗВЕРТКА ПО ОСИ 21 в осях Х–П (1ШТ.)

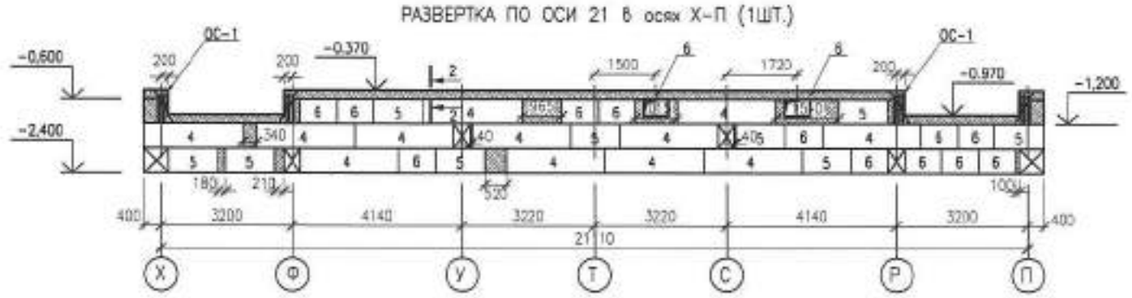

РАЗВЕРТКА ПО ОСИ 22 в осях И–А (1ШТ.)

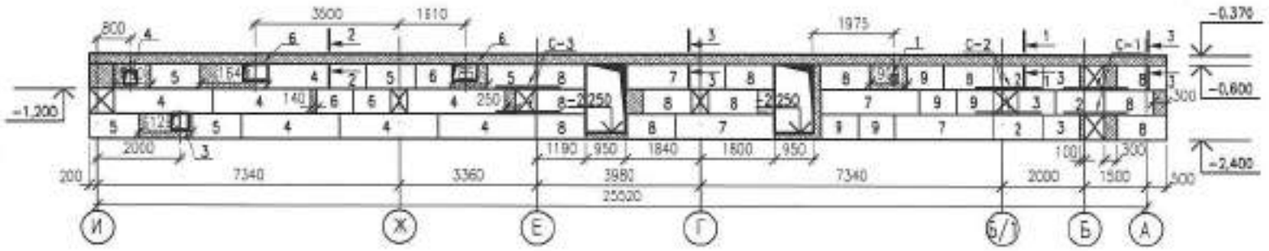

РАЗВЕРТКА ПО ОСИ 22 в осях Ц–Х (1ШТ.)

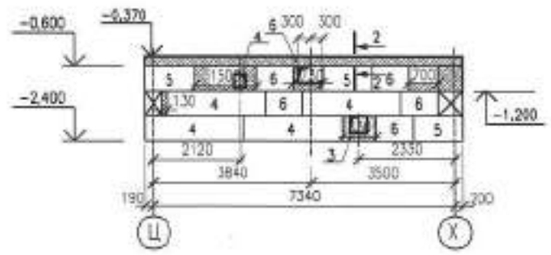

РАЗВЕРТКА ПО ОСИ 22/1 (1ШТ.)

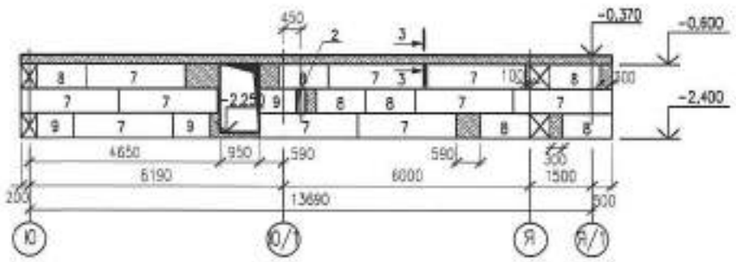

РАЗВЕРТКА ПО ОСИ 23 (1ШТ.)

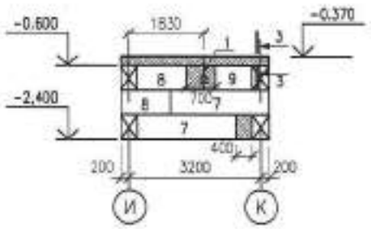

РАЗВЕРТКА ПО ОСИ 24 в осях Ц–Х (1ШТ.)

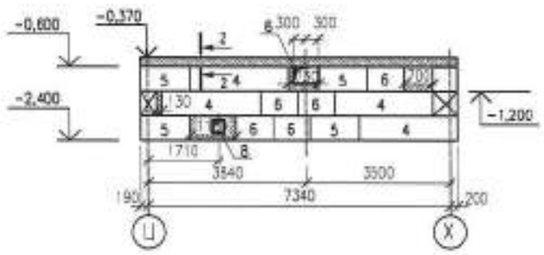

РАЗВЕРТКА ПО ОСИ 23 (1ШТ.)

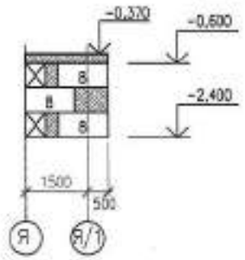

РАЗВЕРТКА ПО ОСИ 24 В ОСЯХ И–Б/1 (1ШТ.)

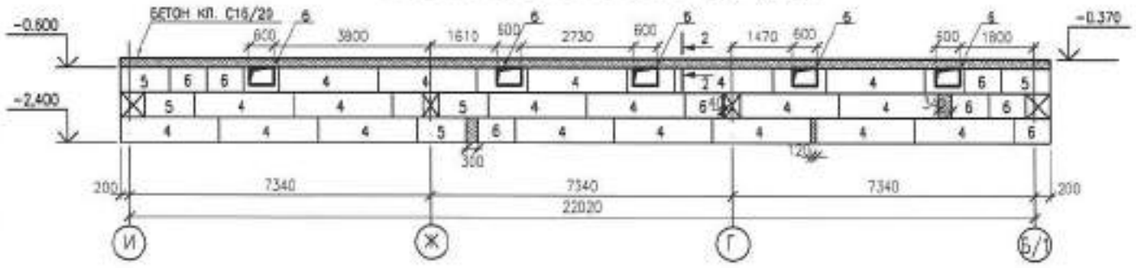

РАЗВЕРТКА ПО ОСИ 24 В ОСЯХ М–Л (1ШТ.)

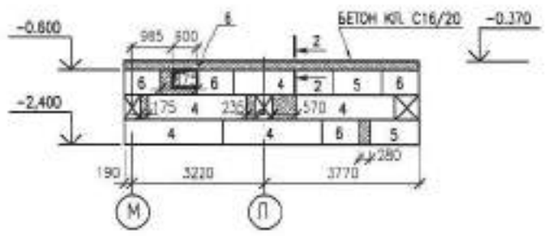

РАЗВЕРТКА ПО ОСИ 23/1 (1ШТ.)

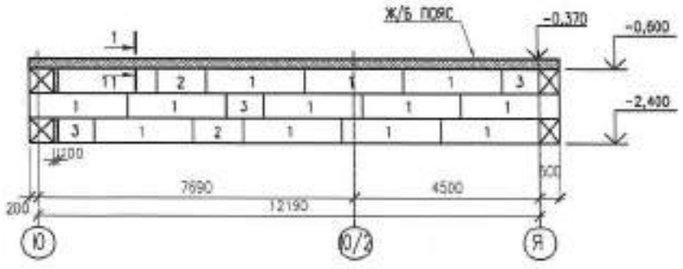

1. ДАННЫЙ ЛИСТ СМ. СОВМЕСТНО С ЛИСТАМИ КР-9÷15
2. УКАЗАНИЯ ПО УСТРОЙСТВУ ФУНДАМЕНТОВ СМ. НА ЛИСТЕ КР-8
3. МОНТАЖ ФУНДАМЕНТНЫХ БЛОКОВ ВЕСТИ НА РАСТВОРЕ М100 С ПЕРЕВЯЗКОЙ БЛОКОВ И ТЩАТЕЛЬНЫМ ЗАПОЛНЕНИЕМ ВЕРТИКАЛЬНЫХ И ГОРИЗОНТАЛЬНЫХ ШВОВ, ВЫПОЛНИТЬ ЗАТИРКУ ЦЕМЕНТНЫМ РАСТВОРОМ ПЕРЕД ОБМАЗКОЙ БИТУМОМ.
4. ТАБЛИЦА ОТВЕРСТИЙ ДАНА НА ЛИСТЕ АР-7
5. МОНОЛИТНЫЙ Ж/Б ПОЯС СМ. ЛИСТ КР-16
6. ПЛАН ТЕХНИЧЕСКОГО ПОДПОЛЬЯ СМ. ЛИСТЫ АР-7...11

						0139/20-КР			
						"СТРОИТЕЛЬСТВО КОМПЛЕКСА МНОГОКВАРТИРНЫХ ЖИЛЫХ ДОМОВ МКР 4 КВАРТАЛ 1,2 В ГДП АКЖАЙЫК в. УРАЛЬСК, ЗКО" ДОМ №9 (БЕЗ БЛАГОУСТРОЙСТВА И ИНЖЕНЕРНЫХ СЕТЕЙ).			
ИЗМ.	КОЛУЧ.	ЛИСТ	№ДОК.	ПОДП.	ДАТА				
РАЗРАБ.		РАХИМБЕРДИН			04.21	150-КВ. ЖИЛОЙ ДОМ	СТАДИЯ	ЛИСТ	ЛИСТОВ
ПРОВЕР.		КОМАРОВА			04.21		РП	14	
Н.КОНТР.		СЕЛЬКИНА			04.21				
ГИП		КОМАРОВА			04.21	РАЗВЕРТКИ ФУНДАМЕНТНЫХ БЛОКОВ ЛИСТ 5	ТОО ГАЗПРОМ ПРОЕКТ		

ИНВ. № ПОДЛ. | ПОДП. | ДАТА

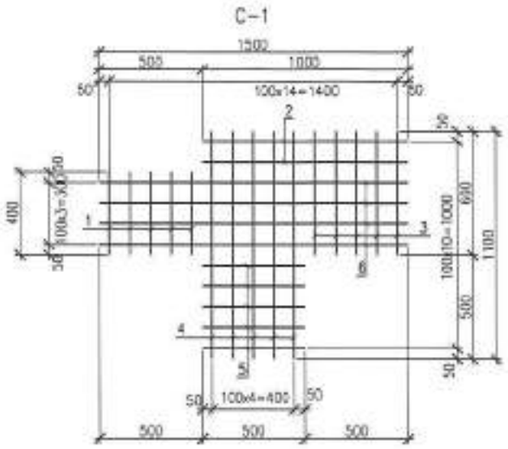

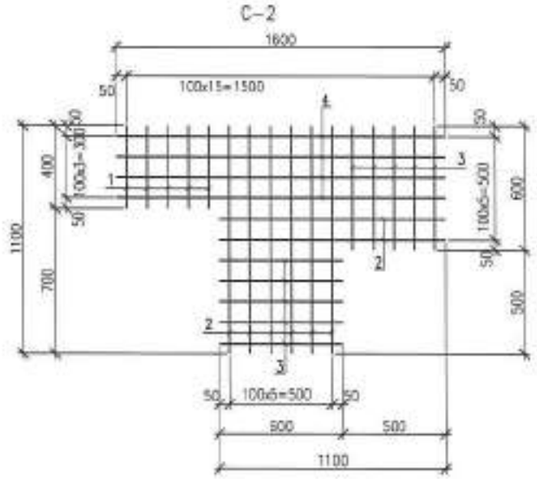

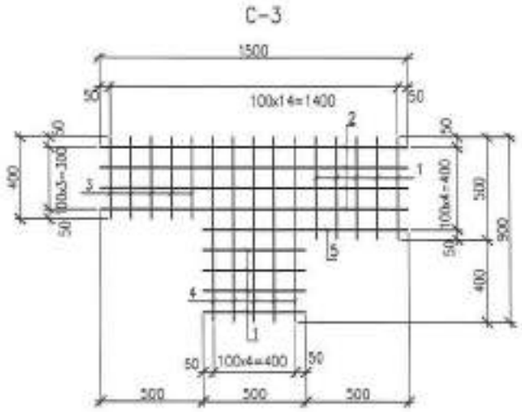

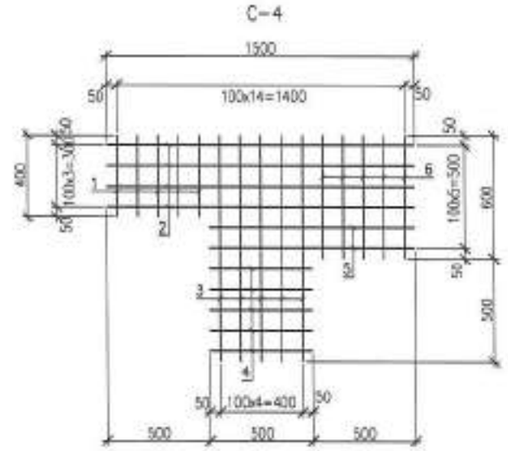

СПЕЦИФИКАЦИЯ

ПОЗ.	ОБОЗНАЧЕНИЕ	НАИМЕНОВАНИЕ	КОЛ. ШТ.	МАССА ЕД.КГ	ПРИМЕЧ.
		БЛОКИ Ж/БЕТОННЫЕ ДЛЯ СТЕН ПОДВАЛОВ			
1	ГОСТ 13579-2018	ФБС 24.6.6-Т	53	1960	
2	ГОСТ 13579-2018	ФБС 12.6.6-Т	37	950	
3	ГОСТ 13579-2018	ФБС 9.6.6-Т	96	700	
4	ГОСТ 13579-2018	ФБС 24.5.6-Т	260	1630	
5	ГОСТ 13579-2018	ФБС 12.5.6-Т	108	790	
6	ГОСТ 13579-2018	ФБС 9.5.6-Т	210	590	
7	ГОСТ 13579-2018	ФБС 24.4.6-Т	344	1300	
8	ГОСТ 13579-2018	ФБС 12.4.6-Т	192	640	
9	ГОСТ 13579-2018	ФБС 9.4.6-Т	192	470	
		БЕТОН КЛ. С12/15 $м^3$	86,4		МОНОЛИТ. ЗАДЕЛКИ
		СЕТКА С-1	10	8,36	
1	ГОСТ 34028-2016	ø8 А-240 L=400ММ	5	0,16	0,8
2	ГОСТ 34028-2016	ø8 А-240 L=1000ММ	2	0,4	0,8
3	ГОСТ 34028-2016	ø8 А-240 L=600ММ	5	0,24	1,2
4	ГОСТ 34028-2016	ø8 А-240 L=1100ММ	5	0,44	2,2
5	ГОСТ 34028-2016	ø8 А-240 L=500ММ	5	0,2	1,0
6	ГОСТ 34028-2016	ø8 А-240 L=1500ММ	4	0,59	2,36
		СЕТКА С-2	4	9,24	
1	ГОСТ 34028-2016	ø8 А-240 L=400ММ	5	0,16	0,8
2	ГОСТ 34028-2016	ø8 А-240 L=1100ММ	8	0,44	3,52
3	ГОСТ 34028-2016	ø8 А-240 L=600ММ	10	0,24	2,4
4	ГОСТ 34028-2016	ø8 А-240 L=1600ММ	4	0,63	2,52
		СЕТКА С-3	4	7,16	
1	ГОСТ 34028-2016	ø8 А-240 L=500ММ	9	0,2	1,8
2	ГОСТ 34028-2016	ø8 А-240 L=1500ММ	4	0,59	2,36
3	ГОСТ 34028-2016	ø8 А-240 L=400ММ	5	0,16	0,8
4	ГОСТ 34028-2016	ø8 А-240 L=900ММ	5	0,36	1,8
5	ГОСТ 34028-2016	ø8 А-240 L=1000ММ	1	0,4	0,4
		СЕТКА С-4	34	8,36	
1	ГОСТ 34028-2016	ø8 А-240 L=400ММ	5	0,16	0,8
2	ГОСТ 34028-2016	ø8 А-240 L=1500ММ	4	0,59	2,36
3	ГОСТ 34028-2016	ø8 А-240 L=1100ММ	5	0,44	2,2
4	ГОСТ 34028-2016	ø8 А-240 L=500ММ	5	0,2	1,0
5	ГОСТ 34028-2016	ø8 А-240 L=1000ММ	2	0,4	0,8
6	ГОСТ 34028-2016	ø8 А-240 L=600ММ	5	0,24	1,2
		ФУНДАМЕНТЫ ПОД ПЕРЕГОРОДКИ			
1	ГОСТ 34028-2016	ø10 А-240 П.М.	73,8	0,617	45,5
2	ГОСТ 34028-2016	ø6 А-240 L=250ММ	49	0,06	2,94
		БЕТОН КЛ.С12/15 $м^3$	3,7		

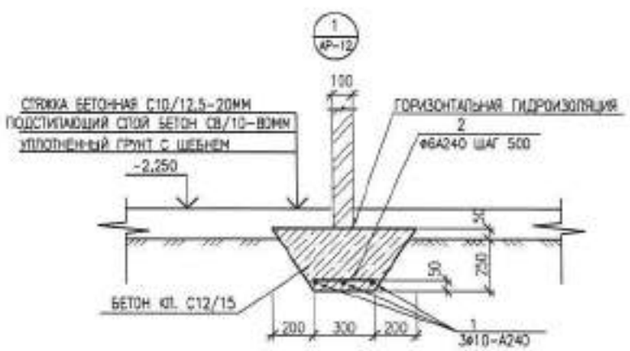

1. ДАННЫЙ ЛИСТ СМ. СОВМЕСТНО С ЛИСТАМИ КР-9÷15
2. УКАЗАНИЯ ПО УСТРОЙСТВУ ФУНДАМЕНТОВ СМ. НА ЛИСТЕ КР-8
3. МОНТАЖ ФУНДАМЕНТНЫХ БЛОКОВ ВЕСТИ НА РАСТВОРЕ М100 С ПЕРЕВЯЗКОЙ БЛОКОВ И ТЩАТЕЛЬНЫМ ЗАПОЛНЕНИЕМ ВЕРТИКАЛЬНЫХ И ГОРИЗОНТАЛЬНЫХ ШВОВ. ВЫПОЛНИТЬ ЗАТИРКУ ЦЕМЕНТНЫМ РАСТВОРОМ ПЕРЕД ОБМАЗКОЙ БИТУМОМ.
4. ТАБЛИЦА ОТВЕРСТИЙ ДАНА НА ЛИСТЕ АР-7
5. МОНОЛИТНЫЙ Ж/Б ПОЯС СМ. ЛИСТ КР-16
6. ПЛАН ТЕХНИЧЕСКОГО ПОДПОЛЬЯ СМ. ЛИСТЫ АР-7...11

ИЗМ.	КОЛ.УЧ.	ЛИСТ	N ДОК.	ПОДП.	ДАТА	0139/20-КР		
						"СТРОИТЕЛЬСТВО КОМПЛЕКСА МНОГОКВАРТИРНЫХ ЖИЛЫХ ДОМОВ МКР 4 КВАРТАЛ 1,2 В ПДП АКЖАЙЫК г. УРАЛЬСК, ЗКО" ДОМ N9 (БЕЗ БЛАГОУСТРОЙСТВА И ИНЖЕНЕРНЫХ СЕТЕЙ).		
РАЗРАБ.		РАХИМБЕРДИН			01.21	150-КВ. ЖИЛОЙ ДОМ	СТАДИЯ	ЛИСТ	ЛИСТОВ
ПРОВЕР.		КОМАРОВА			01.21		РП	15	
Н.КОНТР.		СЕЛЬКИНА			01.21				
ГИП		КОМАРОВА			01.21	СПЕЦИФИКАЦИЯ ФУНДАМЕНТНЫХ БЛОКОВ СЕТКИ С-1...С-4	ООО "ГАЗПРОМ ПРОЕКТ"	

ИНВ. N ПОДЛ. | ПОДП. | ДАТА

МОНОЛИТНЫЙ Ж/Б ПОЯС
СЕЧ. 1-1, 2-2, 3-3

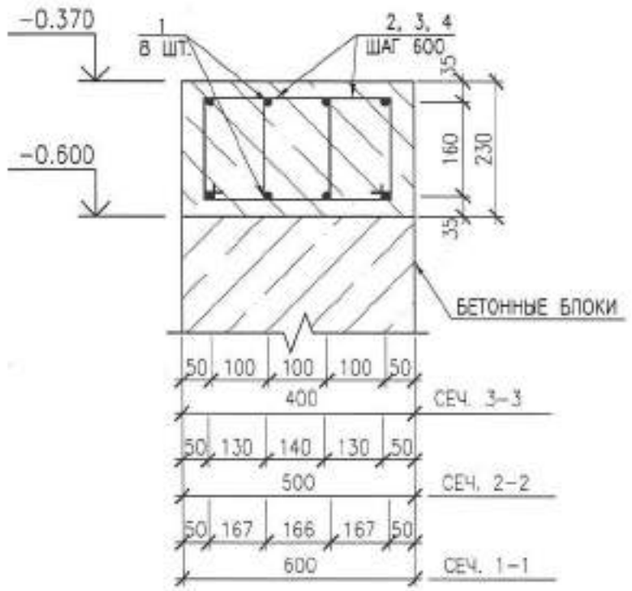

ПОЗ. 2, 3, 4

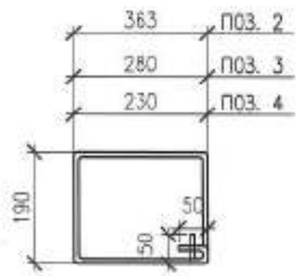

СПЕЦИФИКАЦИЯ

ПОЗ.	ОБОЗНАЧЕНИЕ	НАИМЕНОВАНИЕ	КОЛ. ШТ.	МАССА ЕД.КГ	ПРИМЕЧ.
МОНОЛИТНЫЙ Ж/Б ПОЯС НИЗ НА ОТМ. -0,600					
1	ГОСТ 34028-2016	ø14 А-400 ПМ	8741,3	1,21	
2	ГОСТ 34028-2016	ø8 А-240 L=1200ММ	431	0,48	
3	ГОСТ 34028-2016	ø8 А-240 L=1040ММ	1308	0,41	
4	ГОСТ 34028-2016	ø8 А-240 L=940ММ	1903	0,37	
		БЕТОН КЛ. С16/20 $М^3$	106,7		
	СЕРИЯ 2.110-3П	ОТДЕЛЬНЫЕ СТЕРЖНИ ОС-1			
ОС-1	ГОСТ 34028-2016	ø12 А-400 ПМ	157,1	0,888	

1. ДАННЫЙ ЛИСТ СМ. СОВМЕСТНО С ЛИСТАМИ КР-10÷15
2. В МЕСТАХ ПЕРЕПАДА СТЕН (В МОНОЛИТНОМ Ж/Б ПОЯСЕ) СЛЕДУЕТ УСТАНАВЛИВАТЬ ДОПОЛНИТЕЛЬНЫЕ СТЕРЖНИ СМ. УЗЛЫ 67, 68, 69, 70 ПО СЕРИИ 2.110-3П
3. РУЧНУЮ СВАРКУ ПРОИЗВОДИТЬ ЭЛЕКТРОДАМИ Э42А ПО ГОСТ 9467-75*.
4. СВАРКУ АРМАТУРЫ ПРОИЗВОДИТЬ В СООТВЕТСТВИИ С ГОСТ 14098-2014

ИЗМ.	КОЛ.УЧ.	ЛИСТ	N°ДОК.	ПОДП.	ДАТА
РАЗРАБ.		РАХИМБЕРДИН			04.21
ПРОВЕР.		КОМАРОВА			04.21
Н.КОНТР.		СЕЛЬКИНА			04.21
ГИП		КОМАРОВА			04.21

0139/20-КР

"СТРОИТЕЛЬСТВО КОМПЛЕКСА МНОГОКВАРТИРНЫХ ЖИЛЫХ ДОМОВ МКР 4 КВАРТАЛ 1,2 В ПДП АКЖАЙЫК г. УРАЛЬСК, ЗКО" ДОМ N9 (БЕЗ БЛАГОУСТРОЙСТВА И ИНЖЕНЕРНЫХ СЕТЕЙ).

150-КВ. ЖИЛОЙ ДОМ

СТАДИЯ	ЛИСТ	ЛИСТОВ
РП	16	

МОНОЛИТНЫЙ Ж/Б ПОЯС НИЗ НА ОТМ. -0,600

ТОО ГАЗПРОМ ПРОЕКТ ЖШС

ФОРМАТ А3

ВЗАМ. ИНВ. N°	ПОДП. И ДАТА	ИНВ. N° ПОДЛ.
		0000000

РАЗРЕЗ 1-1

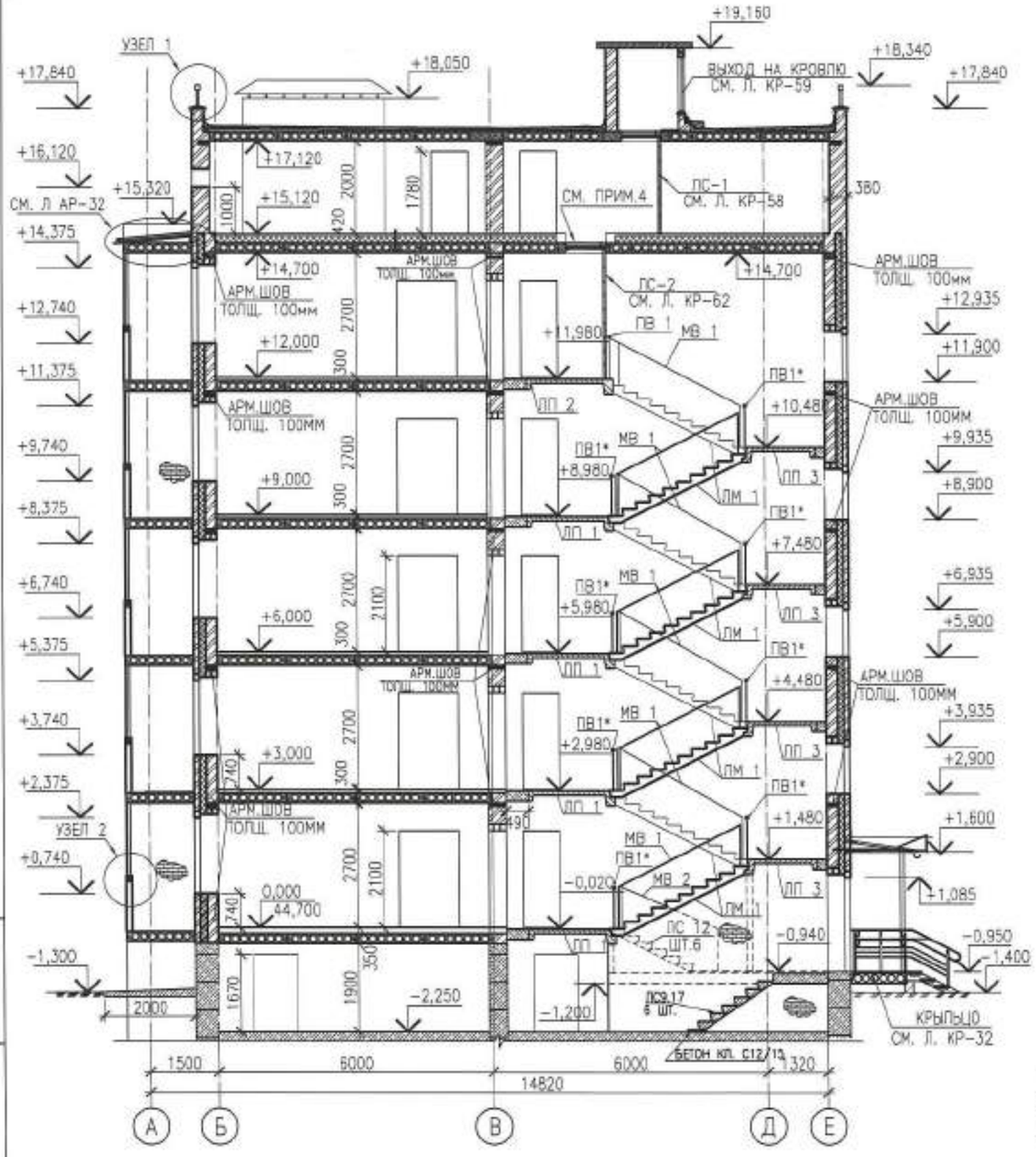

СПЕЦИФИКАЦИЯ НА ОДНУ ЛЕСТНИЧНУЮ КЛЕТКУ (10 ШТ.)

МАРКА ПОЗ.	ОБОЗНАЧЕНИЕ	НАИМЕНОВАНИЕ	КОЛ. ШТ	МАССА ЕД.КГ	ПРИМЕЧ.
		ЛЕСТНИЧНЫЕ ПЛОЩАДКИ			
ЛП 1	СЕРИЯ 1.152.1-8 ВЫП.1	1 ЛП 30.18-4	4	2900	
ЛП 2	СЕРИЯ 1.152.1-8 ВЫП.1	1 ЛП 30.18б-4	1	2930	
ЛП 3	СЕРИЯ 1.152.1-8 ВЫП.1	1 ЛП 30.15-4	4	2460	
		ЛЕСТНИЧНЫЕ МАРШИ			
ЛМ 1	СЕРИЯ 1.151.1-7 ВЫП.1	1 ЛМ 30.12.15-4	8	1700	
		НАБОРНЫЕ СТУПЕНИ			
ЛС12	ГОСТ 8717.0-84	ЛС 12	6	128,0	
ЛС9.17	ГОСТ 8717.0-84	ЛС 9.17	6	128,0	
		БЕТОН КЛ. С12/15 $м^3$	0.03		
		ОГРАЖДЕНИЯ МАРШЕЙ И ПЛОЩАДОК			
МВ 1	СЕРИЯ 1.100.2-5 ВЫП.1 ПО ТИПУ (Н=3,0М.)	МВ 24.14-24.9Р-14	8	24,1	
МВ 2	СЕРИЯ 1.100.2-5 ВЫП.1	МВ 15.10-15.9Р-14	1	16,58	
ПВ 1	СЕРИЯ 1.100.2-5 ВЫП.1	ПВ-12.9Р-14	1	11,49	
ПВ 1*	СЕРИЯ 1.100.2-5 ВЫП.1	ПВ-4.9Р-14	8	4,00	по типу 12.9Р-14 L=400

ФРАГМЕНТ РАЗРЕЗА 1-1 В ОСЯХ И-К (ТЕХПОДПОЛЬЕ)

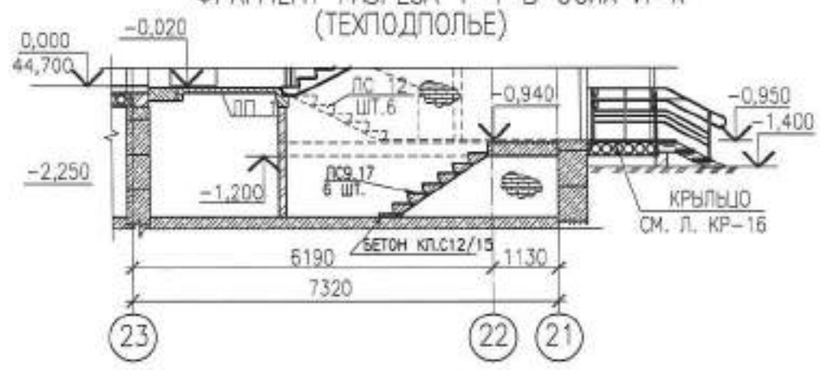

1. ДАННЫЙ ЛИСТ СМОТРЕТЬ СОВМЕСТНО С ЛИСТАМИ АР-6...20
2. УЗЛЫ И АРМИРОВАННЫЙ ШОВ СМ. ЛИСТ АР-37
3. ВЫХОД НА КРОВЛЮ ТОЛЬКО В ОСЯХ 7-8, 16-17, И-К, Ф-Х, 17/1-17/2
4. ПРОТИВОПОЖАРНЫЙ ЛЮК II ТИПА СМ. ЛИСТ КР-58.

ВЗАМ. ИНВ. N°
ПОДП. И ДАТА
ИНВ. N° ПОДЛ.

ИЗМ.	КОЛ.УЧ.	ЛИСТ	N°ДОК.	ПОДП.	ДАТА
РАЗРАБ.		КЕРЕЕВА			04.21
ПРОВЕР.		СЕЛЬКИНА			04.21
Н. КОНТР.		СЕЛЬКИНА			04.21
ГИП		КОМАРОВА			04.21

0139/20-КР

"СТРОИТЕЛЬСТВО КОМПЛЕКСА МНОГОКВАРТИРНЫХ ЖИЛЫХ ДОМОВ МКР 4 КВАРТАЛ 1,2 В ПДП АКЖАЙЫК г. УРАЛЬСК, ЗКО" ДОМ N9 (БЕЗ БЛАГОУСТРОЙСТВА И ИНЖЕНЕРНЫХ СЕТЕЙ).

150-КВ. ЖИЛОЙ ДОМ

СТАДИЯ	ЛИСТ	ЛИСТОВ
РП	16-1	

РАЗРЕЗ 1-1. СПЕЦИФИКАЦИЯ

ТОО ГАЗПРОМ ПРОЕКТ ЖШС

ФОРМАТ А3

РАЗРЕЗ 2-2

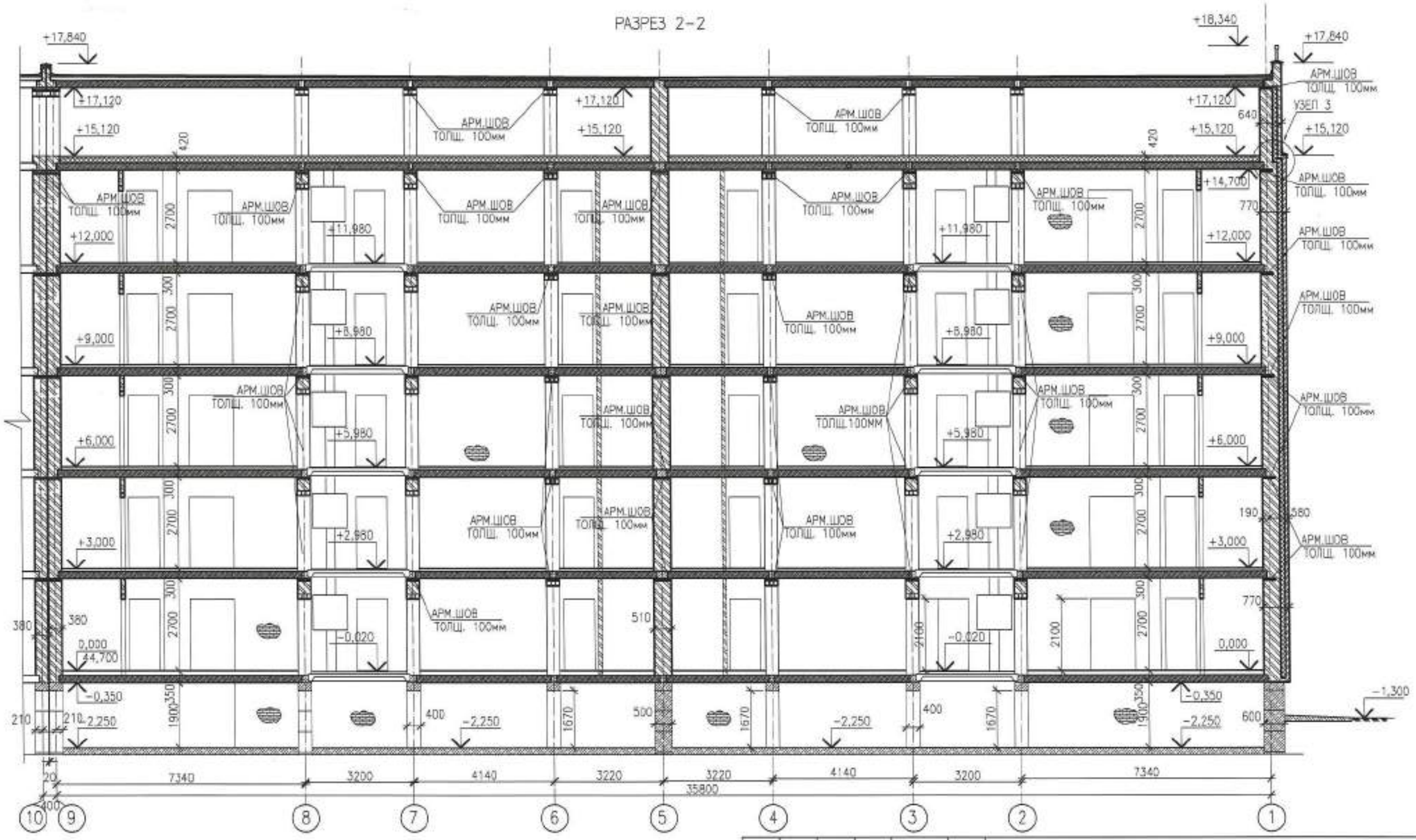

ИЗМ.	КОЛ.УЧ.	ЛИСТ	N°ДОК.	ПОДП.	ДАТА
РАЗРАБ.		КЕРЕЕВА			04.21
ПРОВЕР.		СЕЛЬКИНА			04.21
Н. КОНТР.		СЕЛЬКИНА			04.21
ГИП		КОМАРОВА			04.21

0139/20-КР

"СТРОИТЕЛЬСТВО КОМПЛЕКСА МНОГОКВАРТИРНЫХ ЖИЛЫХ ДОМОВ МКР 4 КВАРТАЛ 1,2 В ПДП АКЖАЙЫК г. УРАЛЬСК, ЗКО" ДОМ №9 (БЕЗ БЛАГОУСТРОЙСТВА И ИНЖЕНЕРНЫХ СЕТЕЙ).

150-КВ. ЖИЛОЙ ДОМ

СТАДИЯ	ЛИСТ	ЛИСТОВ
РП	16-2	

РАЗРЕЗ 2-2

ТОО ГАЗПРОМ ПРОЕКТ

ФОРМАТ А3

ВЗАМ. ИНВ. N°

ПОДП. И ДАТА

ИНВ. N° ПОДП.

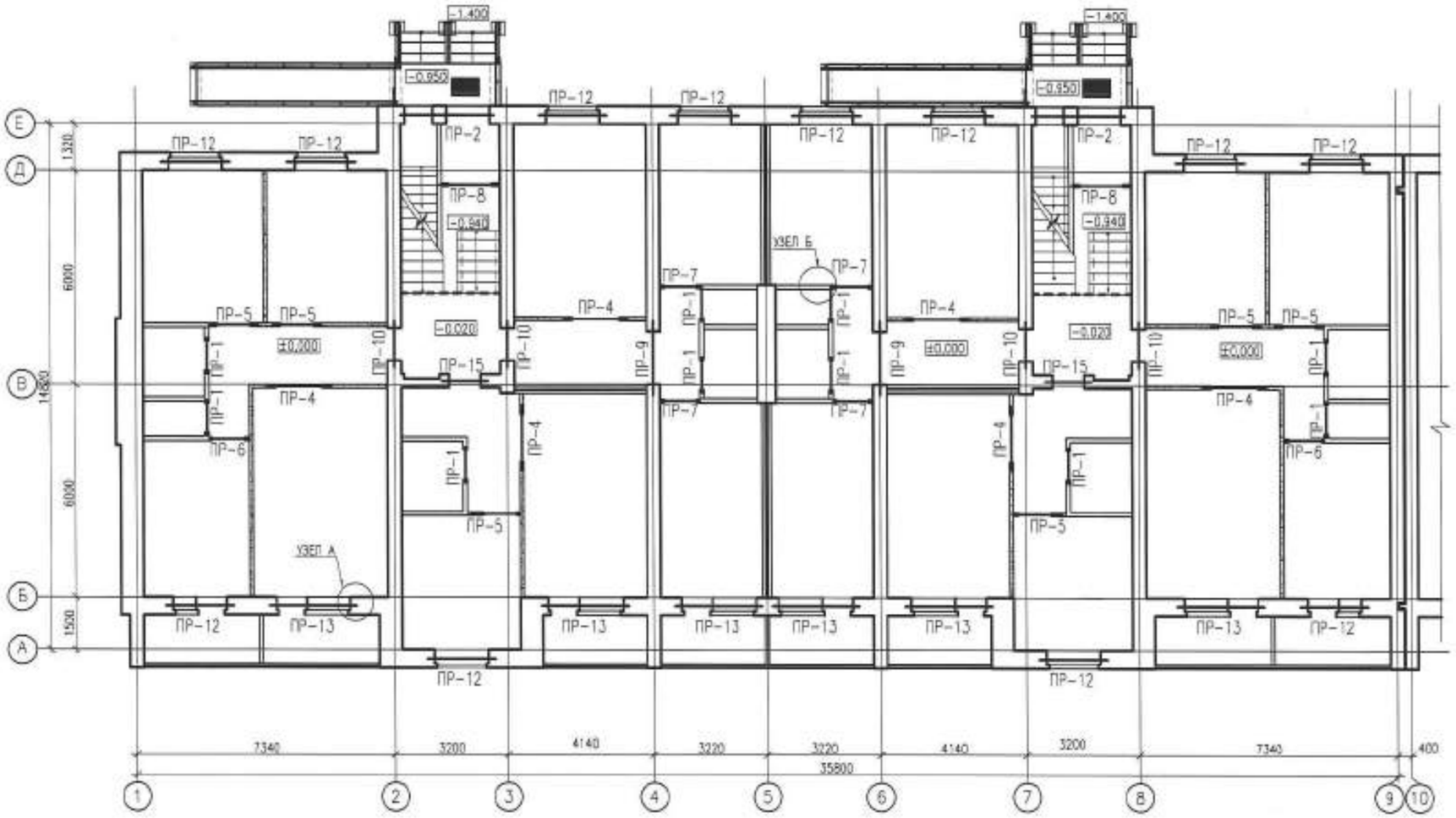

УЗЕЛ А

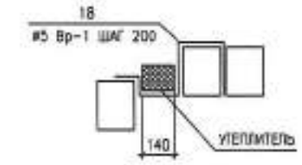

УЗЕЛ Б
ОПИРАНИЕ ПЕРЕМЫЧКИ У СТЕНЫ

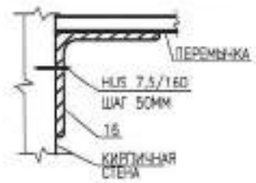

1. ПОСЛЕ УСТАНОВКИ ПЕРЕМЫЧЕК НА МЕСТЕ СТРОПОВОЧНЫЕ ОТВЕРСТИЯ ЗАДЕЛАТЬ КЛАДОЧНЫМ РАСТВОРОМ.
2. МОНТАЖ ПЕРЕМЫЧЕК ВЫПОЛНЯТЬ ПО СВЕЖЕУЛОЖЕННОМУ РАСТВОРУ.
3. ДАННЫЙ ЛИСТ СМОТРЕТЬ С ЛИСТАМИ КР-19, 20

						0139/20-КР
						"СТРОИТЕЛЬСТВО КОМПЛЕКСА МНОГОКВАРТИРНЫХ ЖИЛЫХ ДОМОВ МКР 4 КВАРТАЛ 1,2 В ПДП АКЖАЙЫК г. УРАЛЬСК, ЗКО" ДОМ №9 (БЕЗ БЛАГОУСТРОЙСТВА И ИНЖЕНЕРНЫХ СЕТЕЙ).
ИЗМ.	КОЛУЧ.	ЛИСТ	№ДОК.	ПОДП.	ДАТА	
РАЗРАБ.		АМАНГЕЛДЫ				150-КВ. ЖИЛОЙ ДОМ
ПРОВЕР.		КОМАРОВА				СТАДИЯ: РП; ЛИСТ: 17; ЛИСТОВ:
Н. КОНТР.		СЕЛЬКИНА				
ГИП		КОМАРОВА				СХЕМА РАСПОЛОЖЕНИЯ ПЕРЕМЫЧЕК 1-ГО ЭТАЖА СЕКЦИИ 1
						ТОО ГАЗПРОМ ПРОЕКТ

ФОРМАТ А2

ИНВ. № ПОДЛ. | ПОДП. И ДАТА

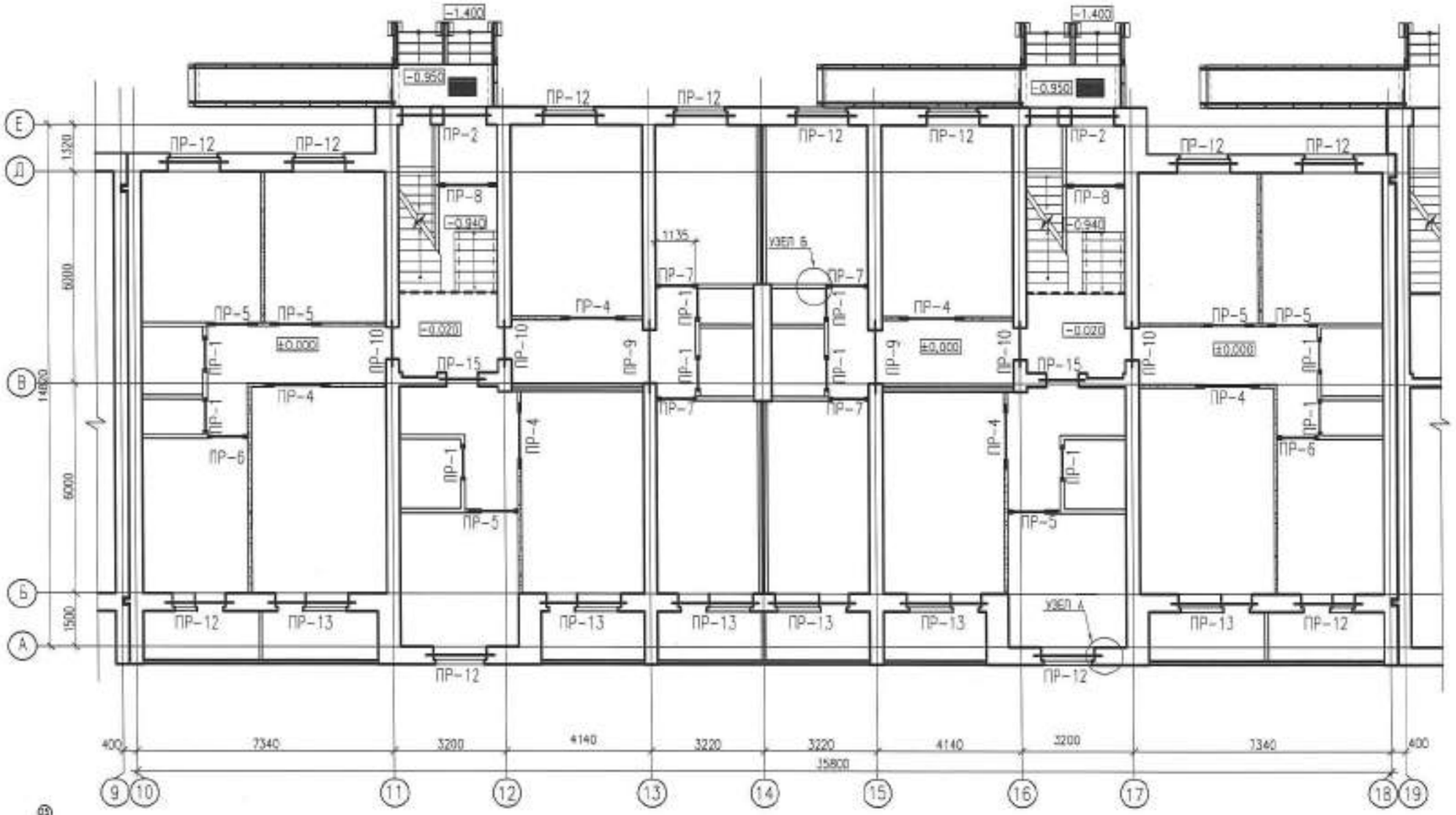

1. ДАННЫЙ ЛИСТ СМОТРЕТЬ С ЛИСТАМИ КР-17, 19, 20

						0139/20-КР			
						"СТРОИТЕЛЬСТВО КОМПЛЕКСА МНОГОКВАРТИРНЫХ ЖИЛЫХ ДОМОВ МКР 4 КВАРТАЛ 1,2 В ПДП АКЖАЙЫК г. УРАЛЬСК, ЗКО" ДОМ №9 (БЕЗ БЛАГОУСТРОЙСТВА И ИНЖЕНЕРНЫХ СЕТЕЙ).			
ИЗМ.	КОЛ.УЧ.	ЛИСТ	№ДОК.	ПОДП.	ДАТА				
РАЗРАБ.		АМАНГЕЛДЫ			04.21	150-КВ. ЖИЛОЙ ДОМ	СТАДИЯ	ЛИСТ	ЛИСТОВ
ПРОВЕР.		КОМАРОВА			04.21		РП	18	
Н. КОНТР.		СЕЛЬКИНА			04.21				
ГИП		КОМАРОВА			04.21	СХЕМА РАСПОЛОЖЕНИЯ ПЕРЕМЫЧЕК 1-ГО ЭТАЖА СЕКЦИИ 2	ГПП ООО ГАЗПРОМ ПРОЕКТ		

ФОРМАТ А2

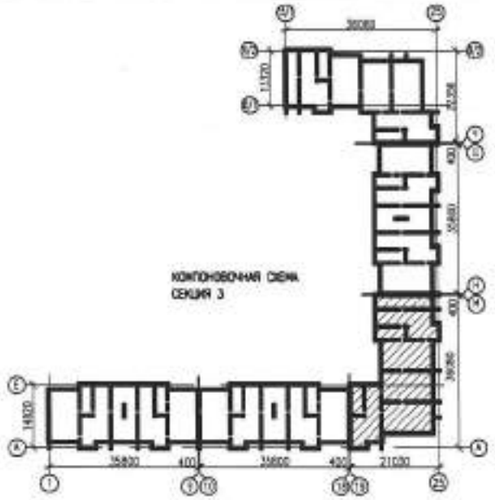

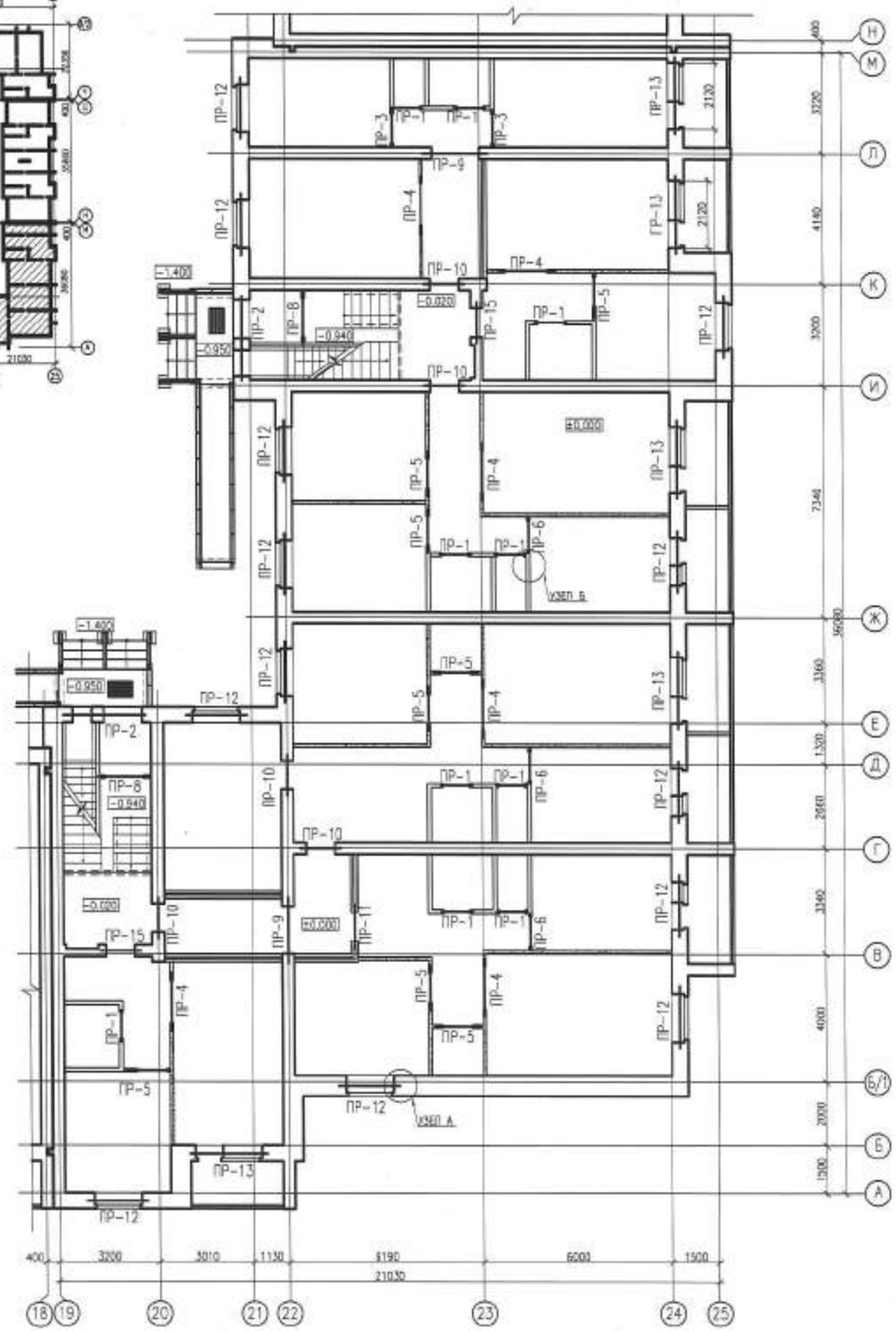

ВЕДОМОСТЬ ПЕРЕМЫЧЕК

ТИП	СХЕМА СЕЧЕНИЯ
ПР-1 МЕСТ 250	+14,100 / +11,100 / +8,100 / +5,100 / +2,100 — 1
ПР-2 МЕСТ 10	+1,085 — 510, 2, 75
ПР-3 МЕСТ 15	+14,100 / +11,100 / +8,100 / +5,100 / +2,100 — 3, 17шаг 400
ПР-4 МЕСТ 150	+14,100 / +11,100 / +8,100 / +5,100 / +2,100 — 4, 17шаг 400
ПР-5 МЕСТ 170	+14,100 / +11,100 / +8,100 / +5,100 / +2,100 — 5, 17шаг 400
ПР-6 МЕСТ 65	+14,100 / +11,100 / +8,100 / +5,100 / +2,100 — 6, 17шаг 400
ПР-7 МЕСТ 60	+14,100 / +11,100 / +8,100 / +5,100 / +2,100 — 7, 17шаг 400
ПР-8 МЕСТ 10	+1,160 — 8, 17шаг 400
ПР-9 МЕСТ 56	+16,790 / +14,100 / +11,100 / +8,100 / +5,100 / +2,100 — 380, 9
ПР-10 МЕСТ 118	+16,790 / +14,100 / +11,100 / +8,100 / +5,100 / +2,100 — 380, 10, 11
ПР-11 МЕСТ 10	+14,100 / +11,100 / +8,100 / +5,100 / +2,100 — 5, 15шаг 200
ПР-12 МЕСТ 310	+14,375 / +11,375 / +8,375 / +5,375 / +2,375 — 510, 12, 75, 18, УЗЕЛ А СМ. ЛИСТ КР-11, УТЕПЛИТЕЛЬ
ПР-13 МЕСТ 140	+14,375 / +11,375 / +8,375 / +5,375 / +2,375 — 510, 13, 75, 18, УЗЕЛ А СМ. ЛИСТ КР-11, УТЕПЛИТЕЛЬ
ПР-14 МЕСТ 40	+12,935 / +9,935 / +6,935 / +3,935 — 510, 14, 75, 18, УТЕПЛИТЕЛЬ
ПР-15 МЕСТ 50	+14,100 / +11,100 / +8,100 / +5,100 / +2,100 — 380, 10
ПР-16 МЕСТ 36	+16,790 — 380, 20

1. ДАННЫЙ ЛИСТ СМОТРЕТЬ С ЛИСТАМИ КР-17, 20

ИЗМ.	КОЛУЧ	ЛИСТ	N ДОК.	ПОДП.	ДАТА	0139/20-КР
РАЗРАБ.		АМАНГЕЛДЫ				"СТРОИТЕЛЬСТВО КОМПЛЕКСА МНОГОКВАРТИРНЫХ ЖИЛЫХ ДОМОВ МКР 4 КВАРТАЛ 1,2 В ГДП АКЖАЙЫК г. УРАЛЬСК, ЗКО" ДОМ №9 (БЕЗ БЛАГОУСТРОЙСТВА И ИНЖЕНЕРНЫХ СЕТЕЙ).
ПРОВЕР.		КОМАРОВА				150-КВ. ЖИЛОЙ ДОМ — СТАДИЯ: РП; ЛИСТ: 19; ЛИСТОВ:
Н. КОНТР.		СЕЛЬКИНА				
ГИП		КОМАРОВА				СХЕМА РАСПОЛОЖЕНИЯ ПЕРЕМЫЧЕК 1-ГО ЭТАЖА СЕКЦИИ 3, ВЕДОМОСТЬ ПЕРЕМЫЧЕК

ГПП ГАЗПРОМ ПРОЕКТ

ФОРМАТ А2

ИНВ. N ПОДЛ. | ПОДП. И ДАТА | ВЗАМ. ИНВ. N

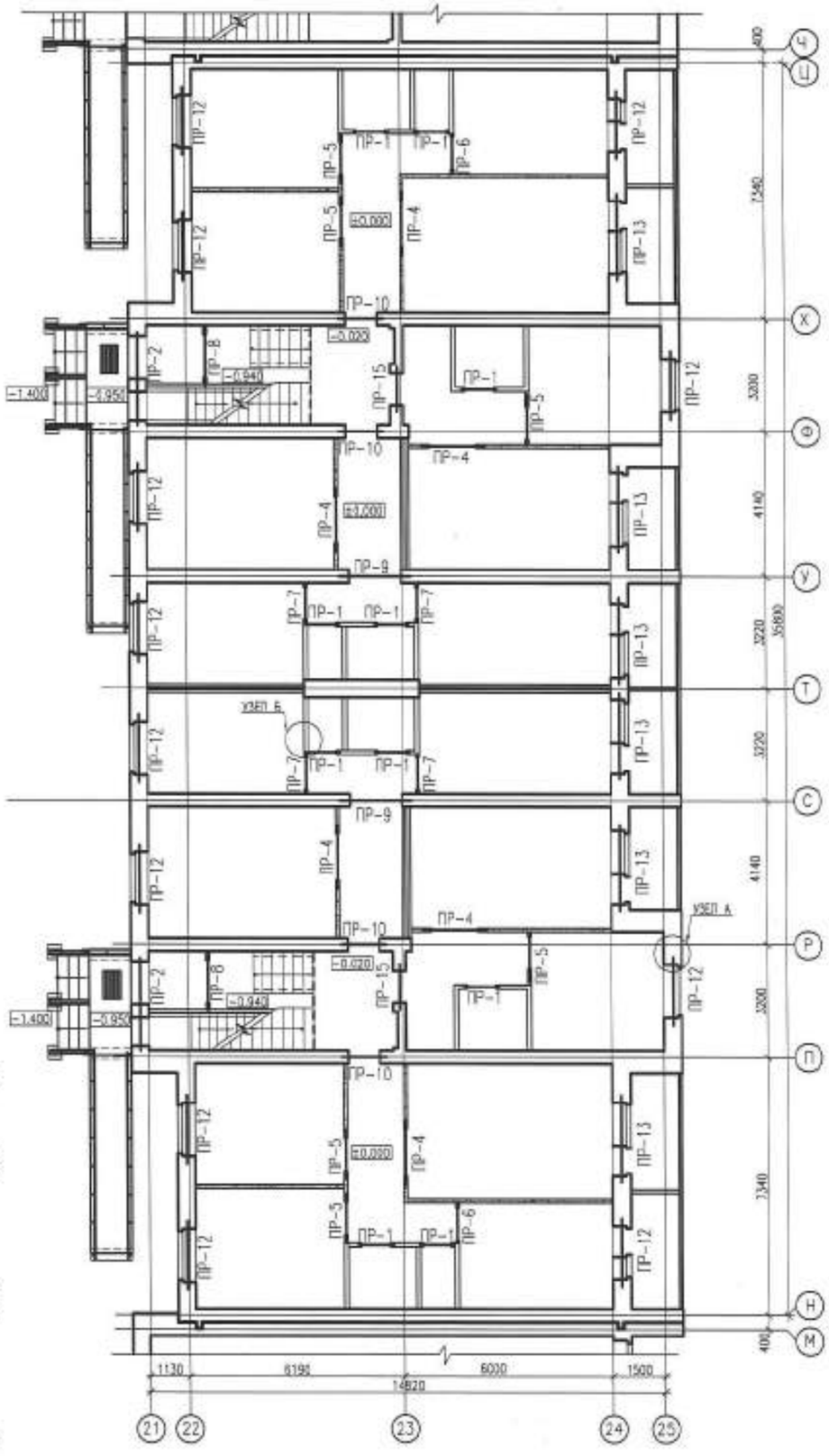

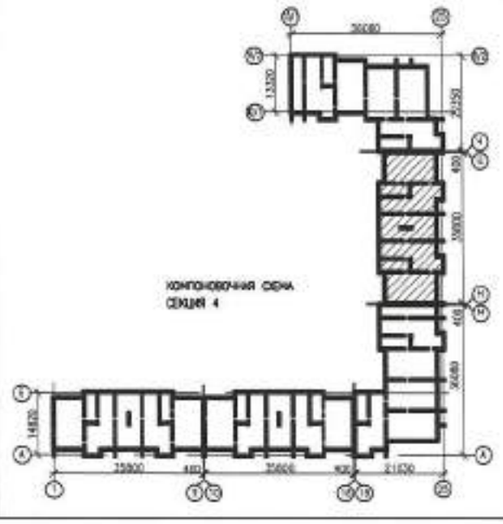

СПЕЦИФИКАЦИЯ

МАРКА	ОБОЗНАЧЕНИЕ	НАИМЕНОВАНИЕ	КОЛ. НА ЭТАЖ							МАССА ЕД. КГ
			1ЭТ.	2ЭТ.	3ЭТ.	4ЭТ.	5ЭТ.	ЧЕРД	ВСЕГО	
1	СЕРИЯ 1.038.1-1	2ПБ 10-1	50	50	50	50	50	-	250	43
2	СЕРИЯ 1.038.1-1	2ПБ 29-4	40	-	-	-	-	-	40	120
3	ГОСТ 34028-2016	УГОЛОК ∟45Х5 L=1200	6	6	6	6	6	-	30	4,04
4	ГОСТ 34028-2016	УГОЛОК ∟45Х5 L=1810	60	60	60	60	60	-	300	6,1
5	ГОСТ 34028-2016	УГОЛОК ∟45Х5 L=1410	72	72	72	72	72	-	360	4,75
6	ГОСТ 34028-2016	УГОЛОК ∟45Х5 L=1150	26	26	26	26	26	-	130	3,88
7	ГОСТ 34028-2016	УГОЛОК ∟45Х5 L=1135	24	24	24	24	24	-	120	3,82
8	ГОСТ 34028-2016	УГОЛОК ∟45Х5 L=1700	20	-	-	-	-	-	20	5,73
9	СЕРИЯ 1.038.1-1	3ПП 21-71	10	10	10	10	10	6	56	432
10	СЕРИЯ 1.038.1-1	2ПБ 13-1	52	52	52	52	52	8	268	54
11	СЕРИЯ 1.038.1-1	3ПБ 13-37	44	44	44	44	44	16	236	85
12	СЕРИЯ 1.038.1-1	2ПБ 19-3	186	186	186	186	186	-	930	81
13	СЕРИЯ 1.038.1-1	2ПБ 25-3	84	84	84	84	84	-	420	103
14	СЕРИЯ 1.038.1-1	2ПБ 16-2	-	30	30	30	30	-	120	65
15	ГОСТ 19903-2015	⎽ 70х6 L=200ММ	16	16	16	16	16	-	80	0,66
16	ГОСТ 8509-93	∟100х8 L=100ММ	24	24	24	24	24	-	120	2,45
17	ГОСТ 19903-2015	⎽ 70х6 L=100ММ	410	370	370	370	370	-	1890	0,33
18	ГОСТ 6727-80*	ø5 Вр-1 L=720ММ	1050	1140	1140	1140	1140	-	5610	0,11
19	КАТАЛОГ "HILTI"	АНКЕР-ШУРУП HUS 7,5/160	48	48	48	48	48	-	240	
20	СЕРИЯ 1.038.1-1	3ПБ 16-37	-	-	-	-	-	108	108	102

1. ДАННЫЙ ЛИСТ СМОТРЕТЬ С ЛИСТАМИ КР-17, 19

ИЗМ.	КОЛУЧ.	ЛИСТ	N ДОК.	ПОДП.	ДАТА
РАЗРАБ.	АМАНГЕЛДЫ				
ПРОВЕР.	КОМАРОВА				
Н. КОНТР.	СЕЛЬКИНА				
ГИП	КОМАРОВА				

0139/20-КР

"СТРОИТЕЛЬСТВО КОМПЛЕКСА МНОГОКВАРТИРНЫХ ЖИЛЫХ ДОМОВ ЖКР 4 КВАРТАЛ 1,2 В ПДП АКЖАЙЫК г. УРАЛЬСК, ЗКО" ДОМ №9 (БЕЗ БЛАГОУСТРОЙСТВА И ИНЖЕНЕРНЫХ СЕТЕЙ).

150-КВ. ЖИЛОЙ ДОМ

СТАДИЯ	ЛИСТ	ЛИСТОВ
РП	20	

СХЕМА РАСПОЛОЖЕНИЯ ПЕРЕМЫЧЕК 1-ГО ЭТАЖА СЕКЦИИ 4, СПЕЦИФИКАЦИЯ

ТОО ГАЗПРОМ ПРОЕКТ

ФОРМАТ А2

ИНВ. N ПОДЛ. | ПОДП. И ДАТА | ВЗАМ. ИНВ. N

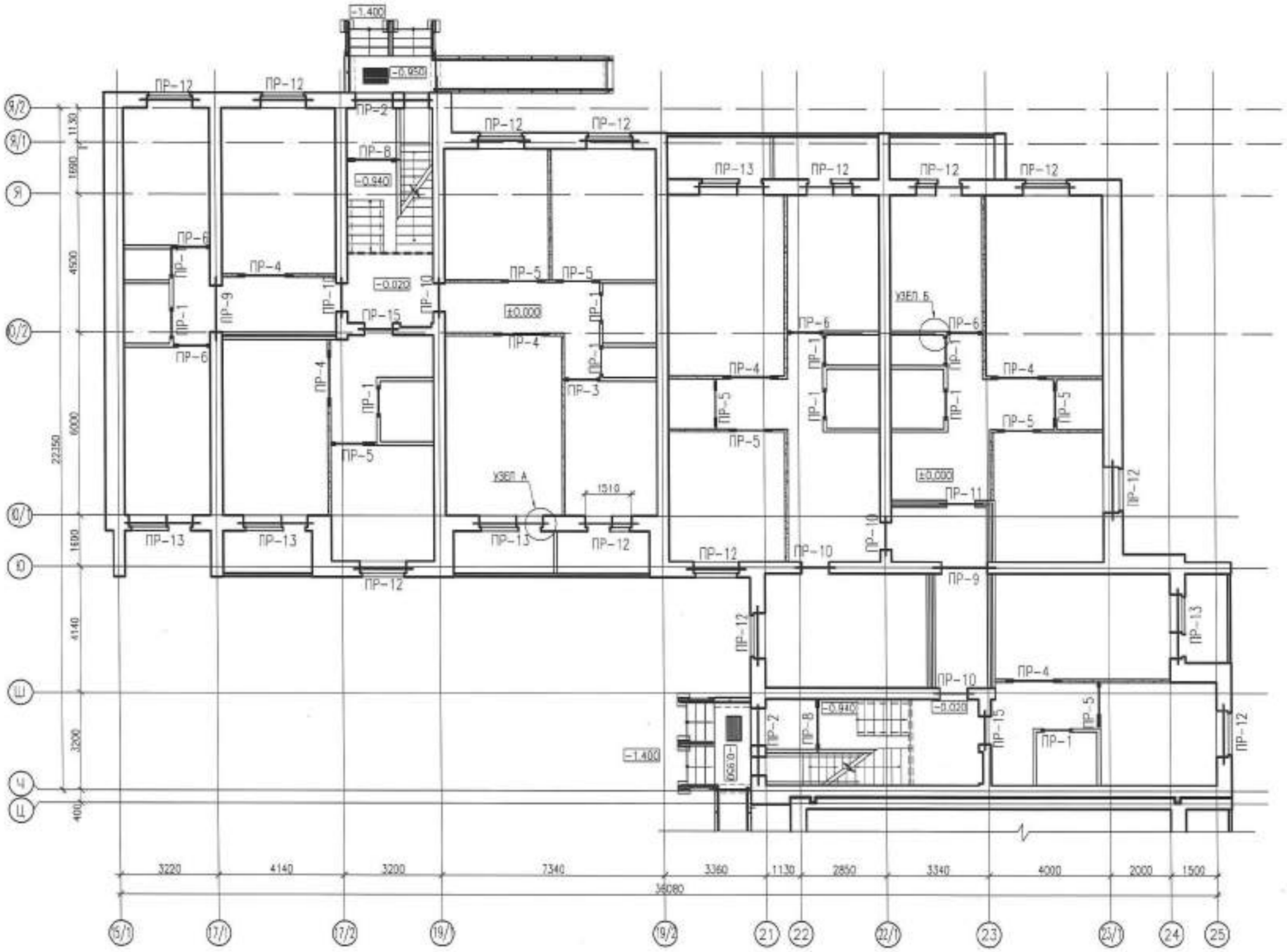

1. ДАННЫЙ ЛИСТ СМОТРЕТЬ С ЛИСТАМИ КР-17, 19, 20

						0139/20-КР			
						"СТРОИТЕЛЬСТВО КОМПЛЕКСА МНОГОКВАРТИРНЫХ ЖИЛЫХ ДОМОВ МКР 4 КВАРТАЛ 1,2 В ПДП АКАЙЫК в. УРАЛЬСК, ЗКО" ДОМ №9 (БЕЗ БЛАГОУСТРОЙСТВА И ИНЖЕНЕРНЫХ СЕТЕЙ).			
ИЗМ.	КОЛУЧ	ЛИСТ	N ДОК	ПОДП.	ДАТА				
РАЗРАБ.		АМАНГЕЛДЫ				150-КВ. ЖИЛОЙ ДОМ	СТАДИЯ	ЛИСТ	ЛИСТОВ
ПРОВЕР.		КОМАРОВА					РП	21	
Н. КОНТР.		СЕЛЬКИНА							
ГИП		КОМАРОВА				СХЕМА РАСПОЛОЖЕНИЯ ПЕРЕМЫЧЕК 1-ГО ЭТАЖА СЕКЦИИ 5	ООО ГАЗПРОМ ПРОЕКТ		

ФОРМАТ А2

ИНВ. N ПОДЛ. | ПОДП. И ДАТА | ВЗАМ. ИНВ. N

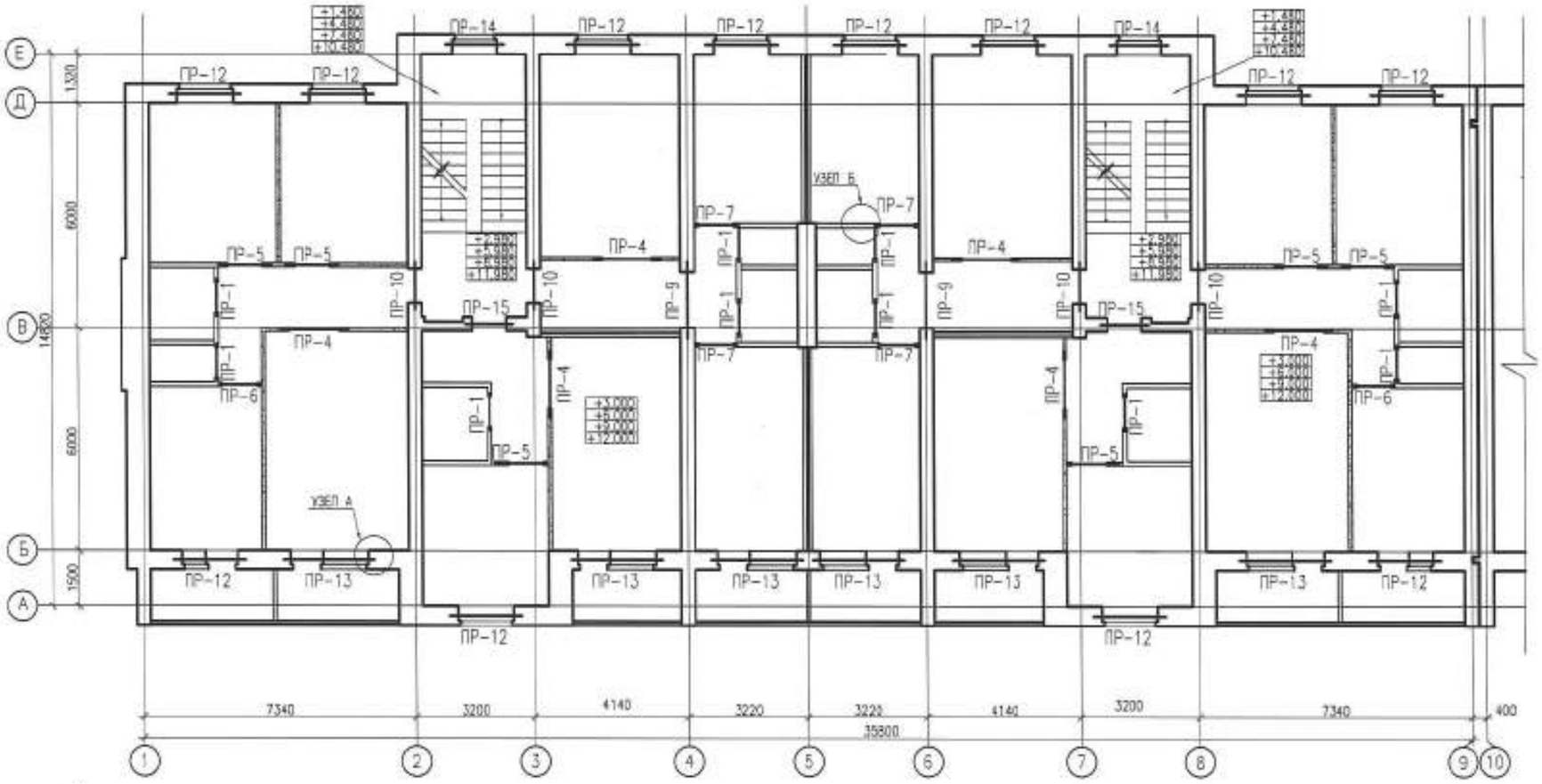

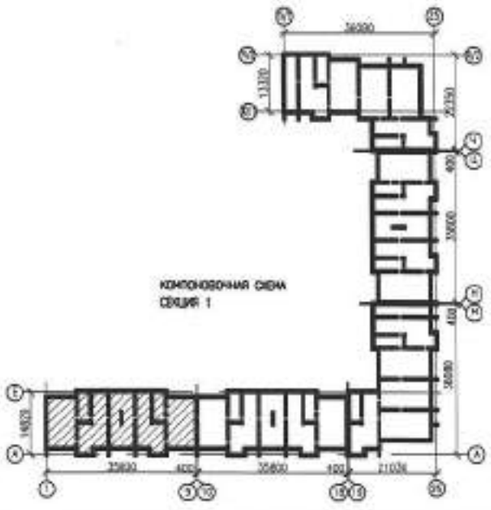

1. ДАННЫЙ ЛИСТ СМОТРЕТЬ С ЛИСТАМИ КР-17, 19, 20

						0139/20-КР
						"СТРОИТЕЛЬСТВО КОМПЛЕКСА МНОГОКВАРТИРНЫХ ЖИЛЫХ ДОМОВ МКР 4 КВАРТАЛ 1,2 В ПДП АКЖАЙЫК г. УРАЛЬСК, ЗКО" ДОМ №9 (БЕЗ БЛАГОУСТРОЙСТВА И ИНЖЕНЕРНЫХ СЕТЕЙ).
ИЗМ.	КОЛУЧ.	ЛИСТ	№ДОК.	ПОДП.	ДАТА	
РАЗРАБ.		АМАНГЕЛДЫ			04.21	150-КВ. ЖИЛОЙ ДОМ
ПРОВЕР.		КОМАРОВА			04.21	
Н. КОНТР.		СЕЛЬКИНА			04.21	
ГИП		КОМАРОВА			04.21	СХЕМА РАСПОЛОЖЕНИЯ ПЕРЕМЫЧЕК ТИПОВОГО ЭТАЖА СЕКЦИИ 1

СТАДИЯ	ЛИСТ	ЛИСТОВ
РП	22	

ООО ГАЗПРОМ ПРОЕКТ

ФОРМАТ А2

ВЗАМ. ИНВ. №
ПОДП. И ДАТА
ИНВ. № ПОДЛ.

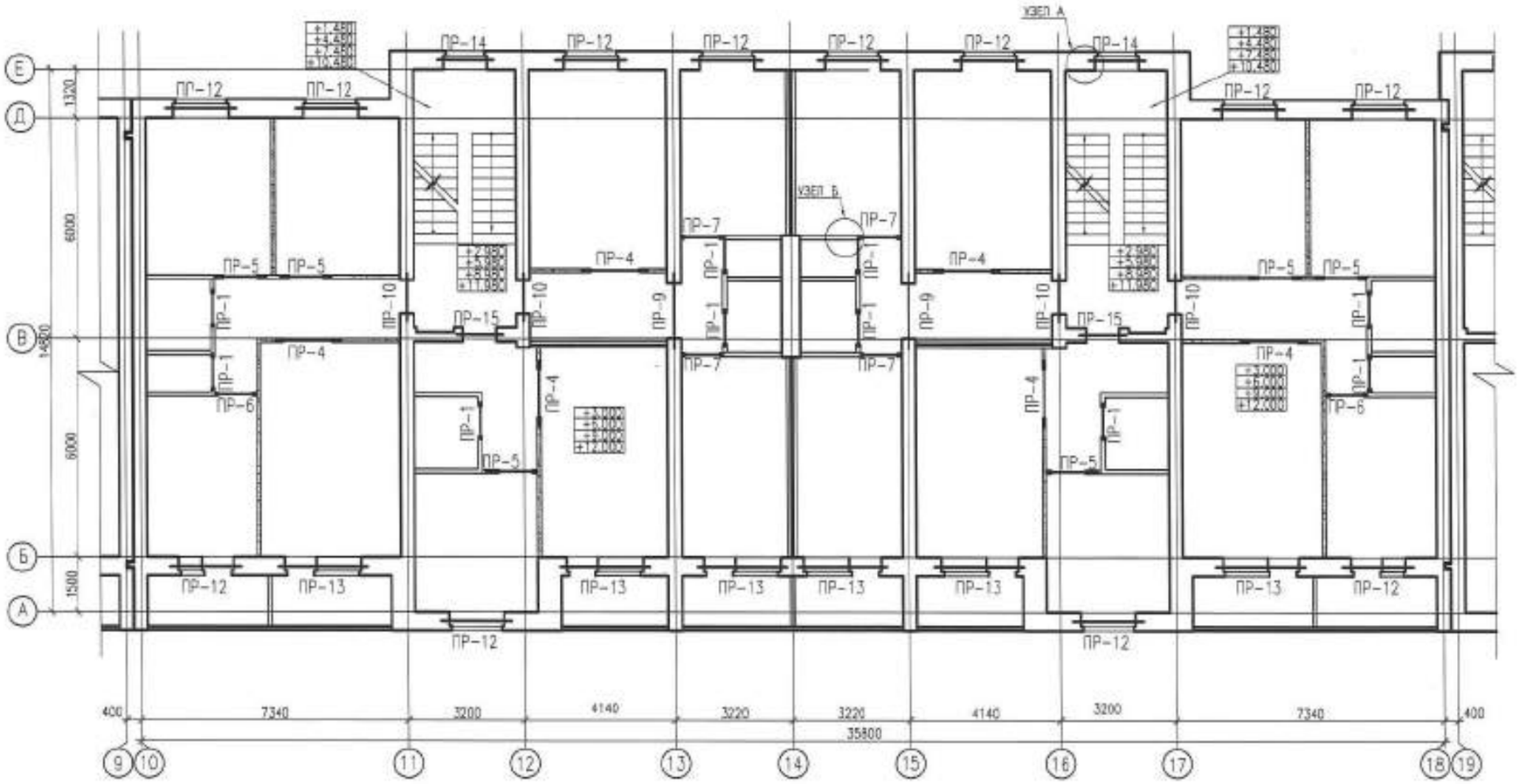

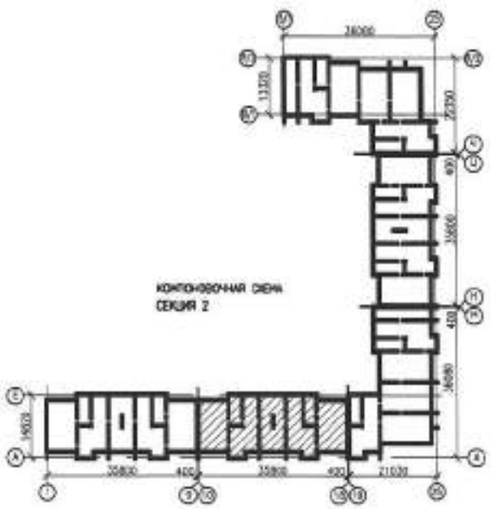

1. ДАННЫЙ ЛИСТ СМОТРЕТЬ С ЛИСТАМИ КР-17, 19, 20

						0139/20-КР
						"СТРОИТЕЛЬСТВО КОМПЛЕКСА МНОГОКВАРТИРНЫХ ЖИЛЫХ ДОМОВ МКР 4 КВАРТАЛ 1,2 В ПДП АКЮКАЙЫК г. УРАЛЬСК, ЗКО" ДОМ №9 (БЕЗ БЛАГОУСТРОЙСТВА И ИНЖЕНЕРНЫХ СЕТЕЙ).
ИЗМ.	КОЛ.УЧ.	ЛИСТ	N ДОК.	ПОДП.	Дата	
РАЗРАБ.		АМАНГЕЛДЫ				150-КВ. ЖИЛОЙ ДОМ
ПРОВЕР.		КОМАРОВА				СТАДИЯ: РП; ЛИСТ: 23; ЛИСТОВ:
Н. КОНТР.		СЕЛЬКИНА				
ГИП		КОМАРОВА				СХЕМА РАСПОЛОЖЕНИЯ ПЕРЕМЫЧЕК ТИПОВОГО ЭТАЖА СЕКЦИИ 2
						ООО ГАЗПРОМ ПРОЕКТ

ФОРМАТ А2

ИНВ. № ПОДЛ. | ПОДП. И ДАТА | ВЗАМ. ИНВ. №

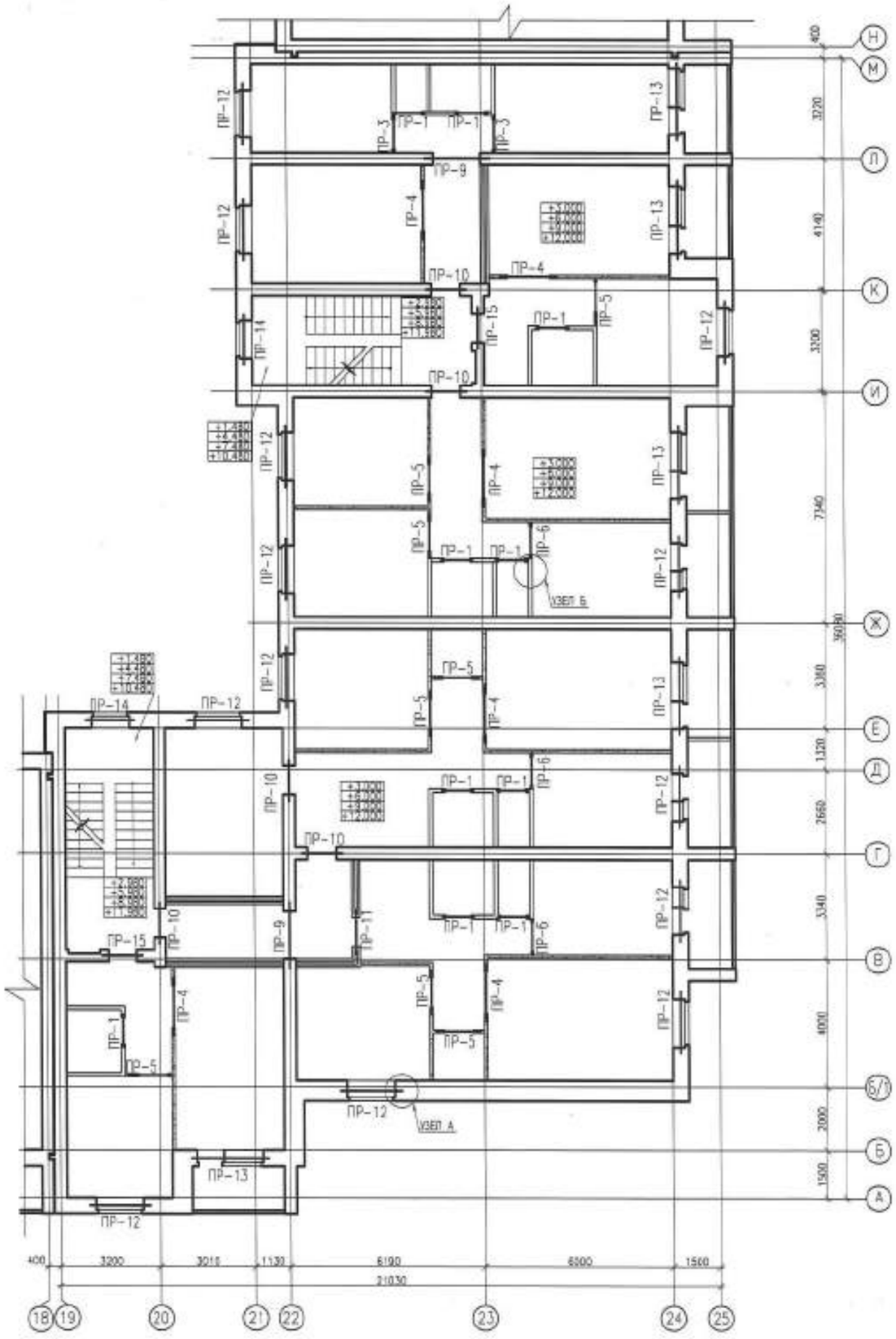

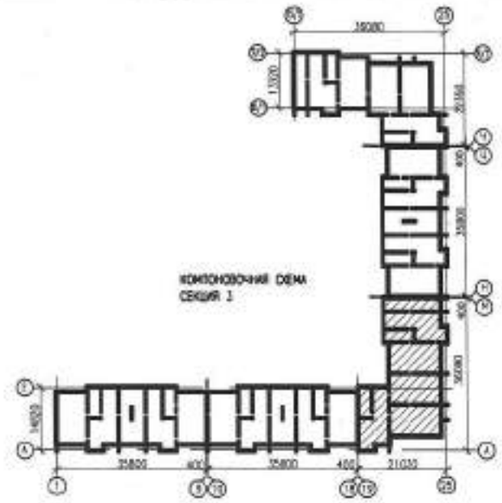

1. ДАННЫЙ ЛИСТ СМОТРЕТЬ С ЛИСТАМИ КР-17, 19, 20

						0139/20-КР
						"СТРОИТЕЛЬСТВО КОМПЛЕКСА МНОГОКВАРТИРНЫХ ЖИЛЫХ ДОМОВ МКР 4 КВАРТАЛ 1,2 В ПДП АККАЙЫК г. УРАЛЬСК, ЗКО" ДОМ №9 (БЕЗ БЛАГОУСТРОЙСТВА И ИНЖЕНЕРНЫХ СЕТЕЙ).
ИЗМ.	КОЛУЧ.	ЛИСТ	N ДОК.	ПОДП.	ДАТА	
РАЗРАБ.		АМАНГЕЛДЫ				150-КВ. ЖИЛОЙ ДОМ
ПРОВЕР.		КОМАРОВА				
Н. КОНТР.		СЕЛЬКИНА				
ГИП		КОМАРОВА				СХЕМА РАСПОЛОЖЕНИЯ ПЕРЕМЫЧЕК ТИПОВОГО ЭТАЖА СЕКЦИИ 3

СТАДИЯ	ЛИСТ	ЛИСТОВ
РП	24	

ООО ГАЗПРОМ ПРОЕКТ

ФОРМАТ А2

ИНВ. N ПОДЛ.	ПОДП. И ДАТА	ВЗАМ. ИНВ. N

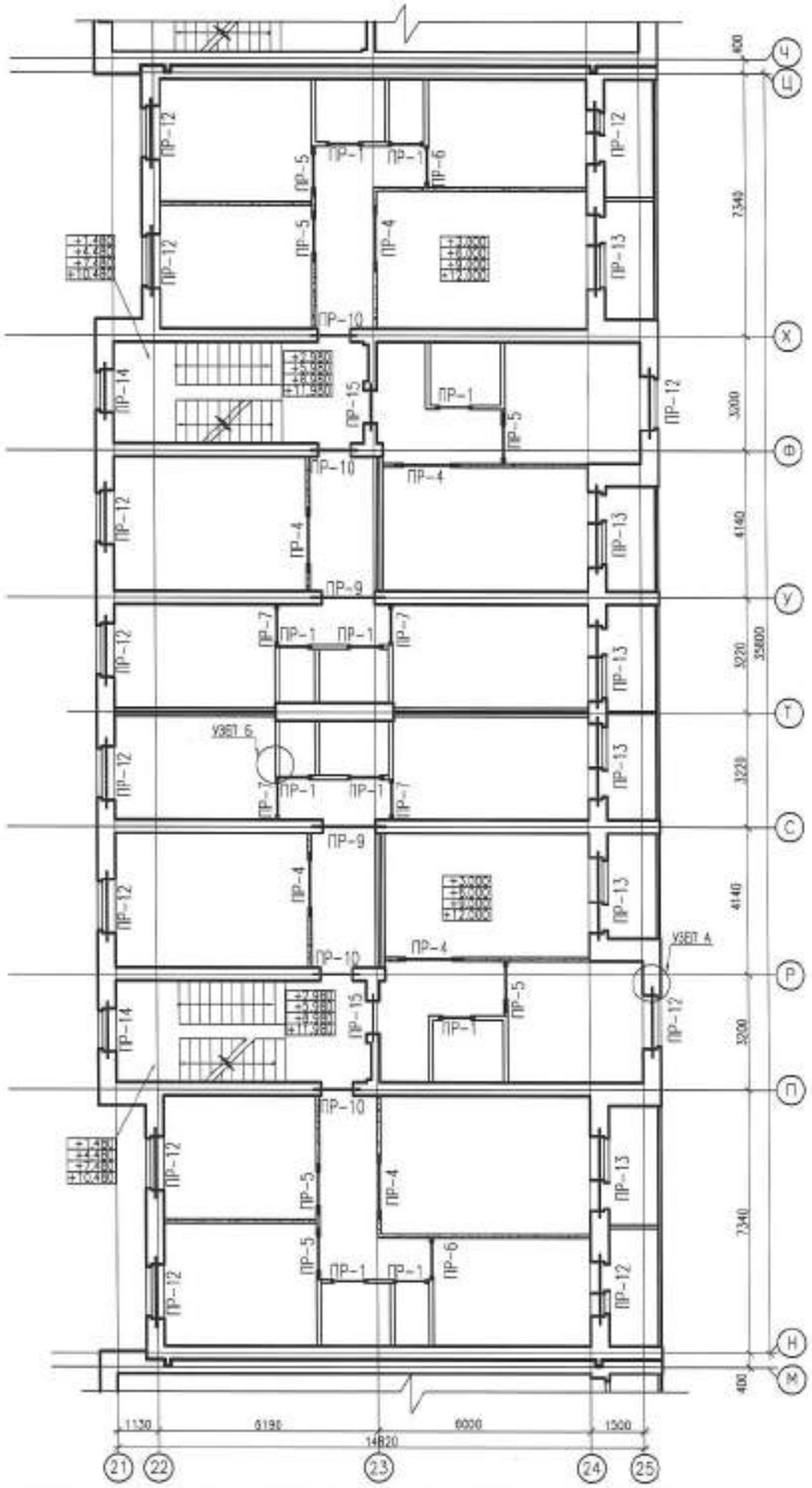

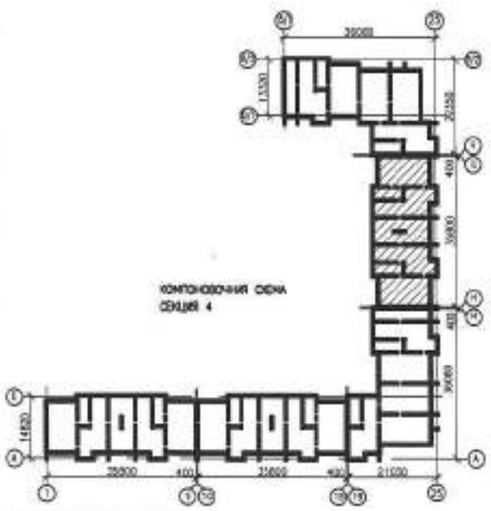

1. ДАННЫЙ ЛИСТ СМОТРЕТЬ С ЛИСТАМИ КР-17, 19, 20

						0139/20-КР
ИЗМ.	КОЛУЧ.	ЛИСТ	№ДОК.	ПОДП.	ДАТА	"СТРОИТЕЛЬСТВО КОМПЛЕКСА МНОГОКВАРТИРНЫХ ЖИЛЫХ ДОМОВ МКР 4 КВАРТАЛ 1,2 В ПДП АКЖАЙЫК г. УРАЛЬСК, ЗКО" ДОМ №9 (БЕЗ БЛАГОУСТРОЙСТВА И ИНЖЕНЕРНЫХ СЕТЕЙ).
РАЗРАБ.		АМАНГЕЛДЫ				150-КВ. ЖИЛОЙ ДОМ — СТАДИЯ: РП; ЛИСТ: 25; ЛИСТОВ:
ПРОВЕР.		КОМАРОВА				
Н. КОНТР.		СЕЛЬМИНА				
ГИП		КОМАРОВА				СХЕМА РАСПОЛОЖЕНИЯ ПЕРЕМЫЧЕК ТИПОВОГО ЭТАЖА СЕКЦИИ 4

ТОО ГАЗПРОМ ПРОЕКТ

ФОРМАТ А2

ИНВ. № ПОДЛ. | ПОДП. И ДАТА | ВЗАМ. ИНВ. №

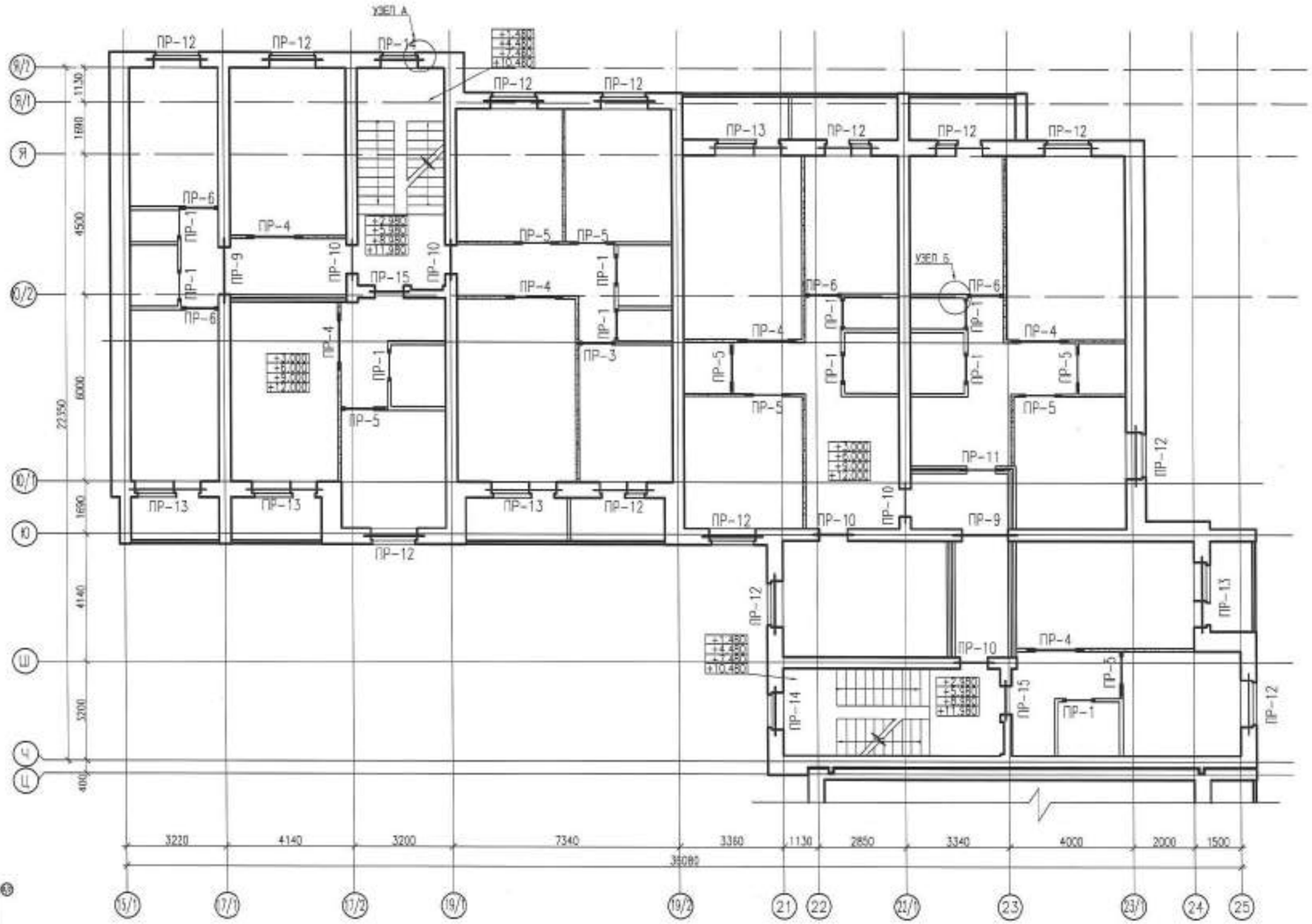

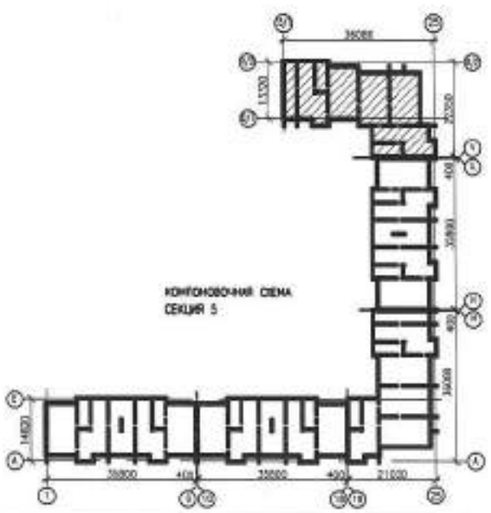

1. ДАННЫЙ ЛИСТ СМОТРЕТЬ С ЛИСТАМИ КР-17, 19, 20

						0139/20-КР			
						"СТРОИТЕЛЬСТВО КОМПЛЕКСА МНОГОКВАРТИРНЫХ ЖИЛЫХ ДОМОВ МКР 4 КВАРТАЛ 1,2 В ПДП АКЖАЙЫК г. УРАЛЬСК, ЗКО" ДОМ №9 (БЕЗ БЛАГОУСТРОЙСТВА И ИНЖЕНЕРНЫХ СЕТЕЙ).			
ИЗМ.	КОЛУЧ.	ЛИСТ	№ДОК.	ПОДП.	ДАТА				
РАЗРАБ.		АМАНГЕЛДЫ			04.21	150-КВ. ЖИЛОЙ ДОМ	СТАДИЯ	ЛИСТ	ЛИСТОВ
ПРОВЕР.		КОМАРОВА			04.21		РП	26	
Н. КОНТР.		СЕЛЬКИНА			04.21				
ГИП		КОМАРОВА			04.21	СХЕМА РАСПОЛОЖЕНИЯ ПЕРЕМЫЧЕК ТИПОВОГО ЭТАЖА СЕКЦИИ 5	ГПП ГАЗПРОМ ПРОЕКТ		

ФОРМАТ А2

ИНВ. № ПОДЛ. | ПОДП. И ДАТА | ВЗАМ. ИНВ. №

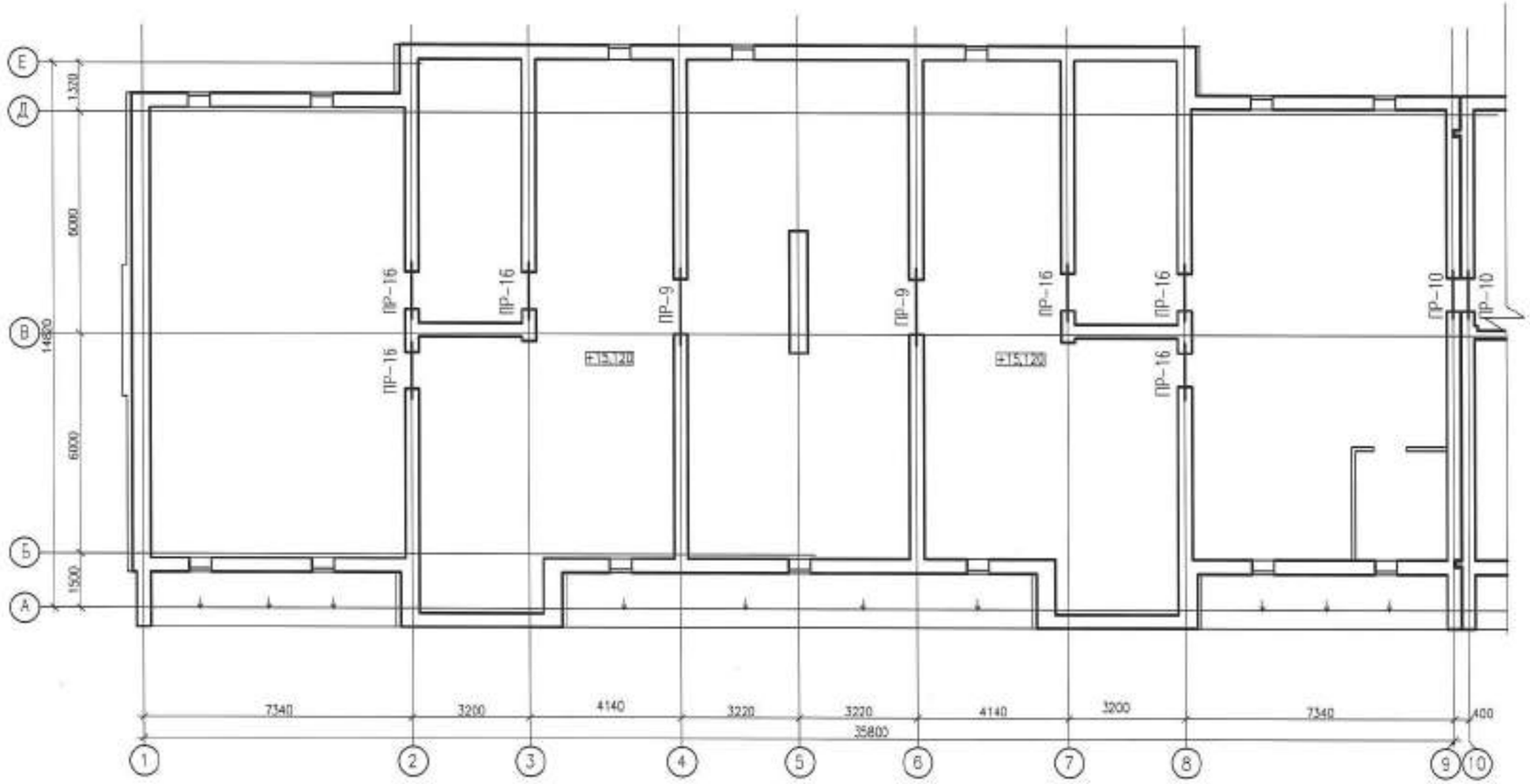

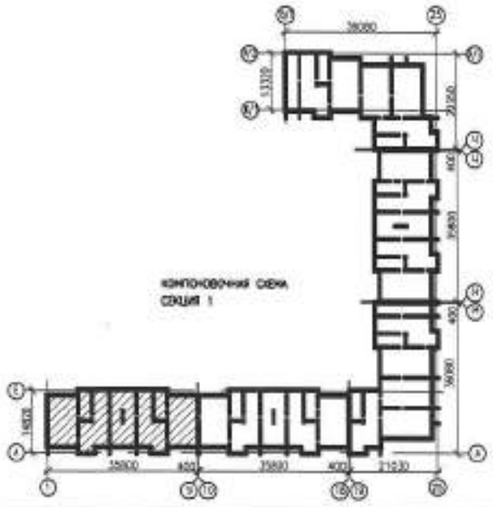

1. ДАННЫЙ ЛИСТ СМОТРЕТЬ С ЛИСТАМИ КР-17, 19, 20

					0139/20-КР	
					"СТРОИТЕЛЬСТВО КОМПЛЕКСА МНОГОКВАРТИРНЫХ ЖИЛЫХ ДОМОВ МКР 4 КВАРТАЛ 1,2 В ГДП АКЮАЙЫК г. УРАЛЬСК, ЗКО" ДОМ №9 (БЕЗ БЛАГОУСТРОЙСТВА И ИНЖЕНЕРНЫХ СЕТЕЙ).	
ИЗМ.	КОЛ.УЧ.	ЛИСТ	№ДОК.	ПОДП.	ДАТА		
РАЗРАБ.		АМАНГЕЛДЫ				150-КВ. ЖИЛОЙ ДОМ	СТАДИЯ: РП; ЛИСТ: 27; ЛИСТОВ:
ПРОВЕР.		КОМАРОВА					
Н. КОНТР.		СЕЛЬКИНА					
ГИП		КОМАРОВА				СХЕМА РАСПОЛОЖЕНИЯ ПЕРЕМЫЧЕК ЧЕРДАКА СЕКЦИИ 1	ТОО ГАЗПРОМ ПРОЕКТ

ФОРМАТ А2

ИНВ. № ПОДЛ. | ПОДП. И ДАТА | ВЗАМ. ИНВ. №

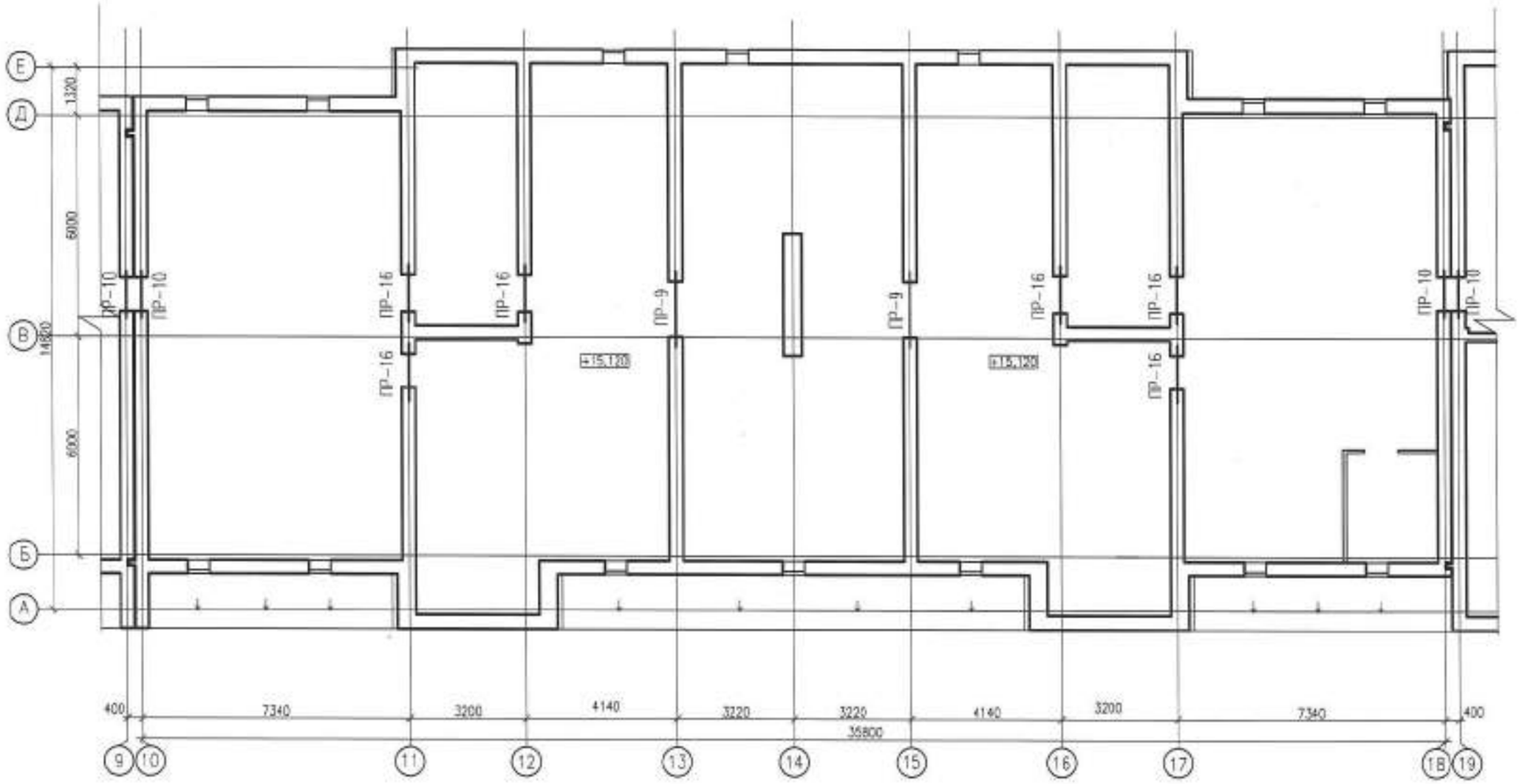

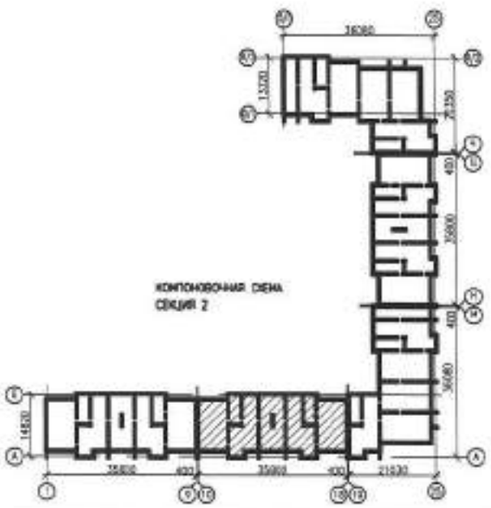

1. ДАННЫЙ ЛИСТ СМОТРЕТЬ С ЛИСТАМИ КР-17, 19, 20

						0139/20-КР			
						"СТРОИТЕЛЬСТВО КОМПЛЕКСА МНОГОКВАРТИРНЫХ ЖИЛЫХ ДОМОВ МКР 4 КВАРТАЛ 1,2 В ПДП АККАЙЫК г. УРАЛЬСК, ЗКО" ДОМ №9 (БЕЗ БЛАГОУСТРОЙСТВА И ИНЖЕНЕРНЫХ СЕТЕЙ).			
ИЗМ.	КОЛУЧ	ЛИСТ	№ ДОК.	ПОДП.	ДАТА				
РАЗРАБ.		АМАНГЕЛДЫ				150-КВ. ЖИЛОЙ ДОМ	СТАДИЯ	ЛИСТ	ЛИСТОВ
ПРОВЕР.		КОМАРОВА					РП	28	
Н. КОНТР.		СЕЛЬКИНА							
ГИП		КОМАРОВА				СХЕМА РАСПОЛОЖЕНИЯ ПЕРЕМЫЧЕК ЧЕРДАКА СЕКЦИИ 2	ТОО ГАЗПРОМ ПРОЕКТ		

ФОРМАТ А2

ИНВ. № ПОДЛ. | ПОДП. И ДАТА | ВЗАМ. ИНВ. №

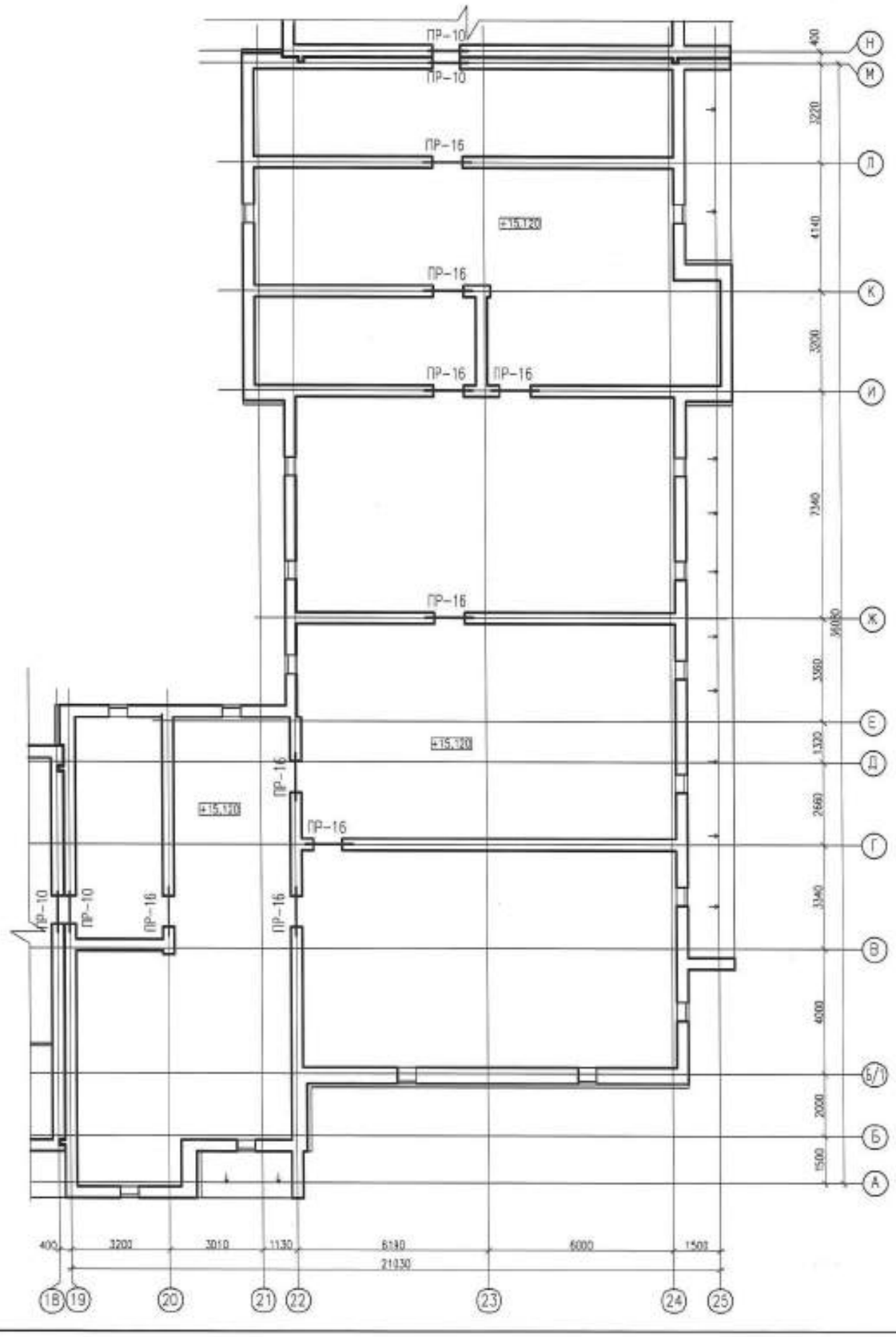

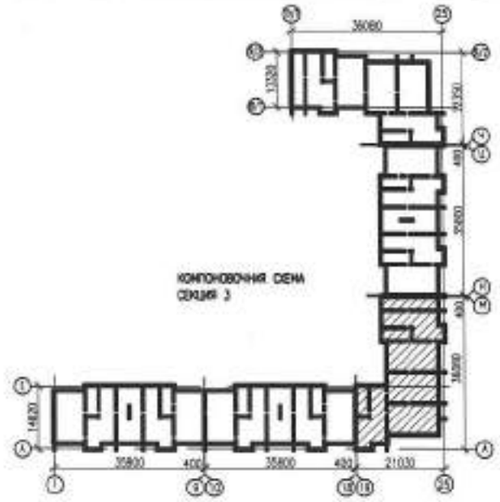

1. ДАННЫЙ ЛИСТ СМОТРЕТЬ С ЛИСТАМИ КР-17, 19, 20

					0139/20-КР
					"СТРОИТЕЛЬСТВО КОМПЛЕКСА МНОГОКВАРТИРНЫХ ЖИЛЫХ ДОМОВ МКР 4 КВАРТАЛ 1,2 В ПДП МОКАЙЫК г. УРАЛЬСК, ЗКО" ДОМ №9 (БЕЗ БЛАГОУСТРОЙСТВА И ИНЖЕНЕРНЫХ СЕТЕЙ).
ИЗМ.	КОЛУЧ.	ЛИСТ	№ДОК.	ПОДП.	ДАТА
РАЗРАБ.		АМАНГЕЛДЫ			04.21
ПРОВЕР.		КОМАРОВА			04.21
Н. КОНТР.		СЕЛЬКИНА			04.21
ГИП		КОМАРОВА			04.21

150-КВ. ЖИЛОЙ ДОМ	СТАДИЯ	ЛИСТ	ЛИСТОВ
	РП	29	
СХЕМА РАСПОЛОЖЕНИЯ ПЕРЕМЫЧЕК ЧЕРДАКА СЕКЦИИ 3	ГПП ООО ГАЗПРОМ ПРОЕКТ	

ФОРМАТ А2

ИНВ. № ПОДЛ. | ПОДП. И ДАТА | ВЗАМ. ИНВ. №

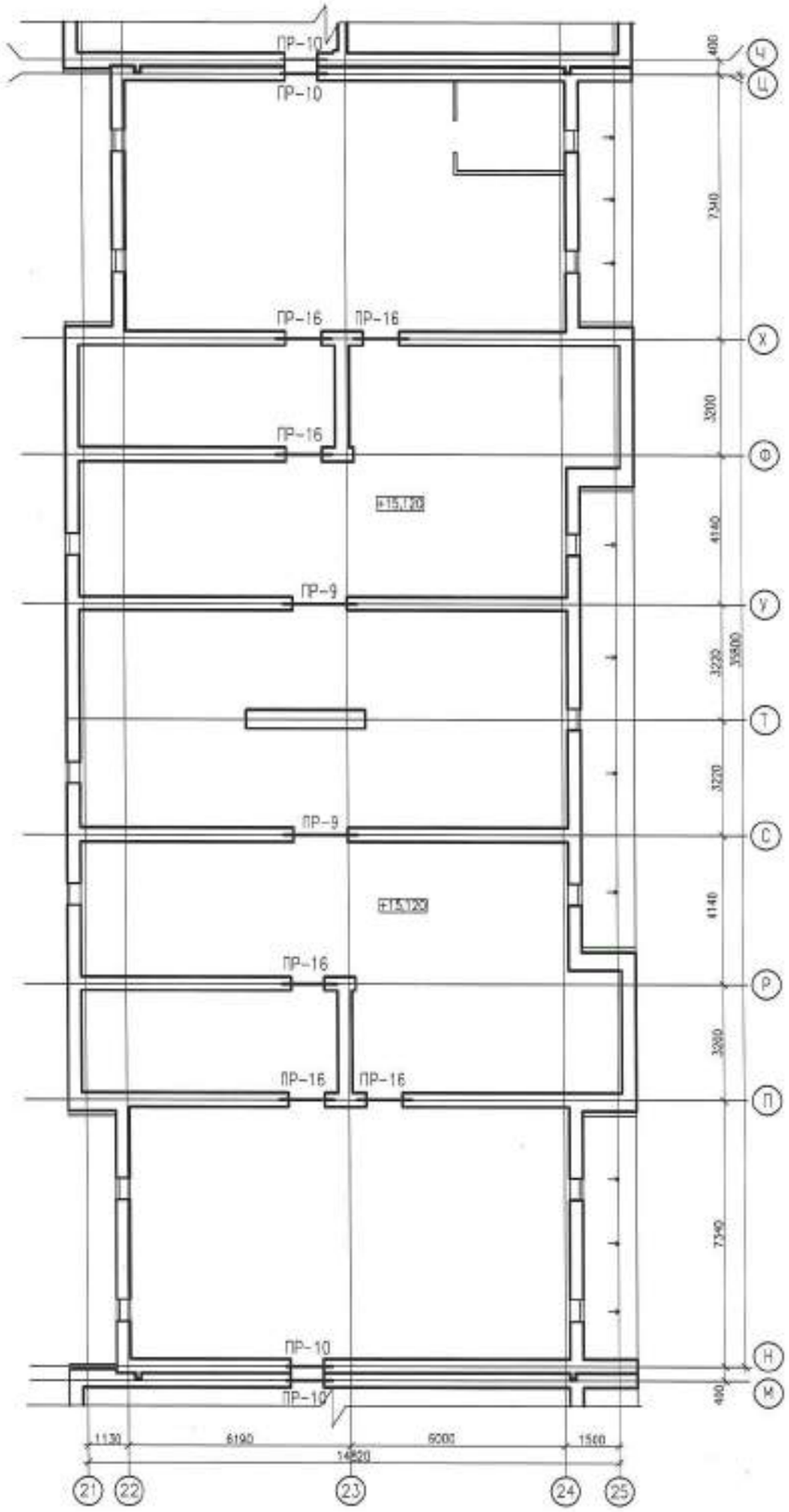

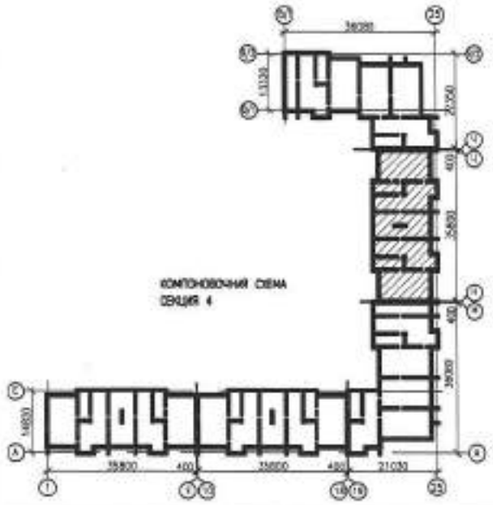

1. ДАННЫЙ ЛИСТ СМОТРЕТЬ С ЛИСТАМИ КР-17, 19, 20

						0139/20-КР		
						"СТРОИТЕЛЬСТВО КОМПЛЕКСА МНОГОКВАРТИРНЫХ ЖИЛЫХ ДОМОВ МКР 4 КВАРТАЛ 1,2 В ПДП АККАЙЫК г. УРАЛЬСК, ЗКО" ДОМ №9 (БЕЗ БЛАГОУСТРОЙСТВА И ИНЖЕНЕРНЫХ СЕТЕЙ).		
ИЗМ.	КОЛУЧ.	ЛИСТ	№ДОК.	ПОДП.	ДАТА	150-КВ. ЖИЛОЙ ДОМ	СТАДИЯ	ЛИСТ	ЛИСТОВ
РАЗРАБ.		АМАНГЕЛДЫ					РП	30	
ПРОВЕР.		КОМАРОВА							
Н. КОНТР.		СЕЛЬКИНА							
ГИП		КОМАРОВА				СХЕМА РАСПОЛОЖЕНИЯ ПЕРЕМЫЧЕК ЧЕРДАКА СЕКЦИИ 4	ГПП ГАЗПРОМ ПРОЕКТ		

ФОРМАТ А2

ИНВ. № ПОДЛ. | ПОДП. И ДАТА | ВЗАМ. ИНВ. №

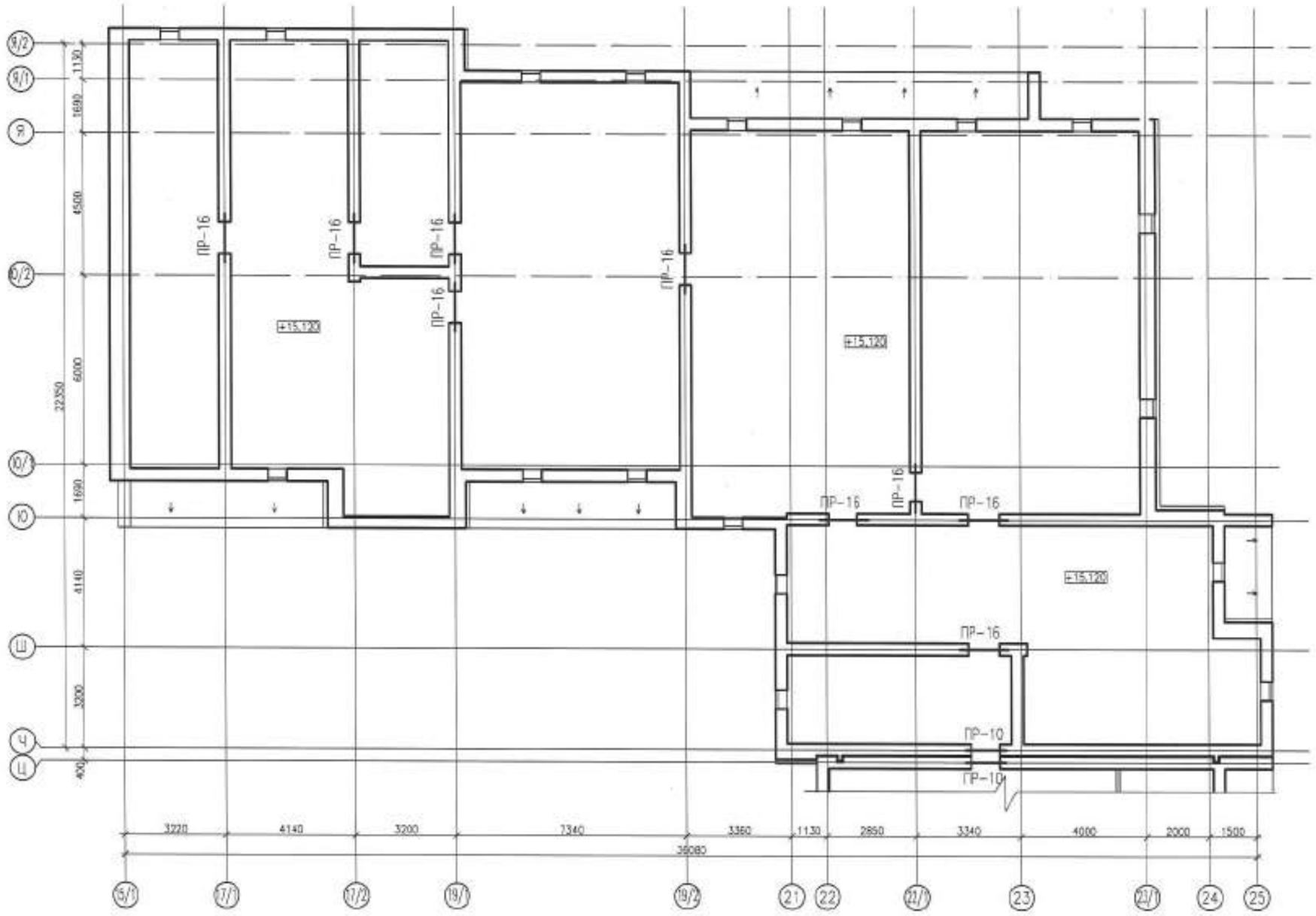

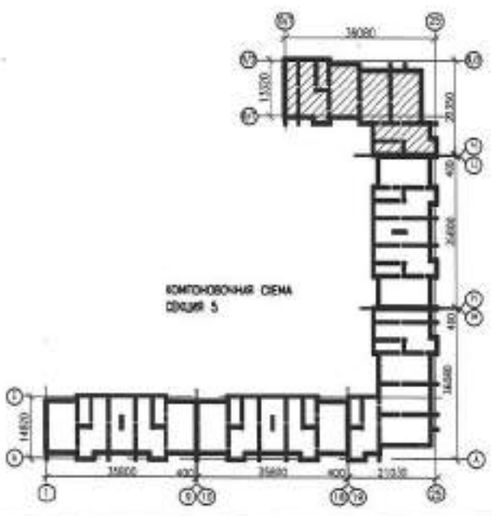

1. ДАННЫЙ ЛИСТ СМОТРЕТЬ С ЛИСТАМИ КР-17, 19, 20

					0139/20-КР	
					"СТРОИТЕЛЬСТВО КОМПЛЕКСА МНОГОКВАРТИРНЫХ ЖИЛЫХ ДОМОВ МКР 4 КВАРТАЛ 1,2 В ПДП АКЮЙЫК г. УРАЛЬСК, ЭКО" ДОМ №9 (БЕЗ БЛАГОУСТРОЙСТВА И ИНЖЕНЕРНЫХ СЕТЕЙ).	
ИЗМ.	КОЛУЧ.	ЛИСТ	№ ДОК.	ПОДП.	ДАТА	
РАЗРАБ.		АНАНГЕЛОВА				150-КВ. ЖИЛОЙ ДОМ
ПРОВЕР.		КОМАРОВА				
Н. КОНТР.		СЕЛЬКИНА				
ГИП		КОМАРОВА				СХЕМА РАСПОЛОЖЕНИЯ ПЕРЕМЫЧЕК ЧЕРДАКА СЕКЦИИ 5

СТАДИЯ	ЛИСТ	ЛИСТОВ
РП	31	

ООО ГАЗПРОМ ПРОЕКТ

ФОРМАТ А2

ИНВ. № ПОДЛ. | ПОДП. И ДАТА | ВЗАМ. ИНВ. №

ПЛАН ФУНДАМЕНТОВ

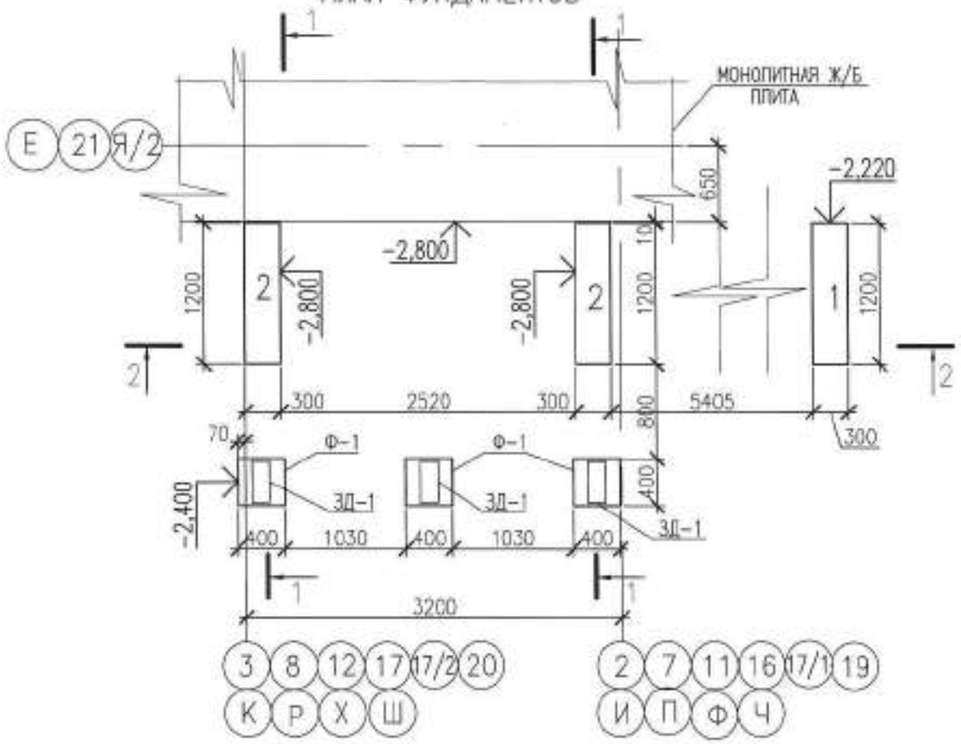

ПЛАН РАСКЛАДКИ ПЛИТ

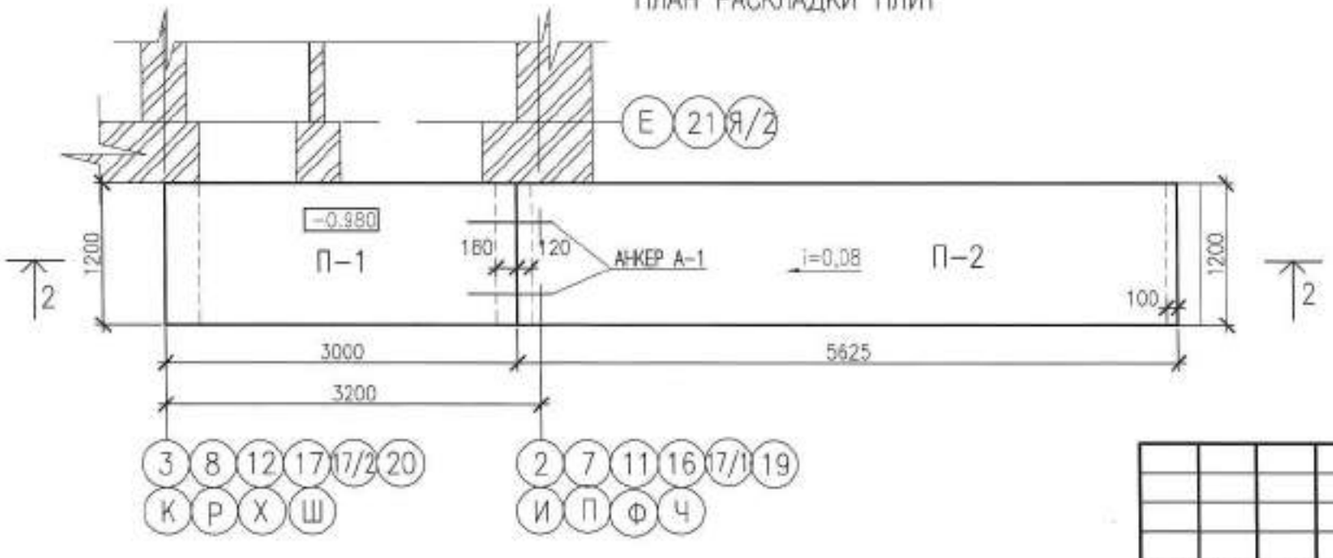

СПЕЦИФИКАЦИЯ

МАРКА ПОЗ.	ОБОЗНАЧЕНИЕ	НАИМЕНОВАНИЕ	КОЛ. ШТ.	МАССА ЕД. КГ	ПРИМЕЧАН.
		КРЫЛЬЦО	10		
		ФУНДАМЕНТ			
1	ГОСТ 13579-78	ФБС 12.3.6-Т	5	490	
2	ГОСТ 13579-78	ФБС 12.4.3-Т	2	310	
Ф-1	СМ.ДАННЫЙ ЛИСТ	БЕТОН КЛ. С12/15 м3	3	0,16	
		БЕТОН КЛ. С12/15 м3	0,054		монолит.уч.
ЗД-1	СМ. ДАННЫЙ ЛИСТ	ЗД-1	3		
2	ГОСТ 19903-2015	-150х8 L=350мм.	1	3,30	
3	ГОСТ 34028-2016	ø12 А-400 L=770мм.	1	0,68	
		ПЛИТЫ			
П-1	СЕРИЯ 1.141.1-1 ВЫП.60	ПК30.12-8-Та	1	1110	
П-2	СЕРИЯ 1.141.1-1 ВЫП.64	ПК57.12-8 AIVE-а	1	564	
А-1	ГОСТ 5781-827	АНКЕР ø12 А-400 L=500мм.	2	0,444	
		ПЛИТКА БЕТОННАЯ ТРОТУАРНАЯ, м2	10,4		БЕТОН В 22,5 ГОСТ 17608-2017

РАЗВЕРТКА ФУНДАМЕНТА ПО 1-1

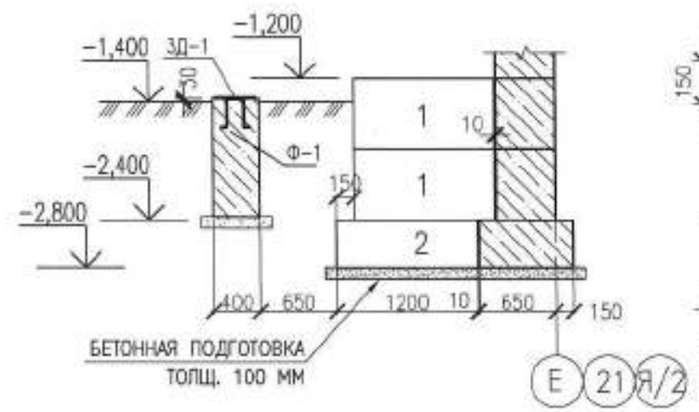

ЗД-1

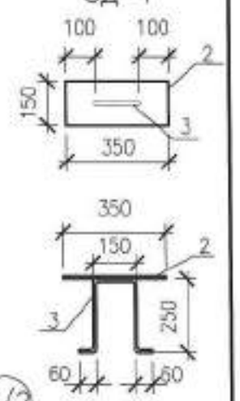

1. ДАННЫЙ ЛИСТ СМОТРИ СОВМЕСТНО С ЛИСТАМИ АС-33...35
2. ФУНДАМЕНТНЫЕ ЭЛЕМЕНТЫ СОПРИКАСАЮЩИЕСЯ С ГРУНТОМ ОБМАЗАТЬ ГОРЯЧИМ БИТУМОМ, ЗА 2 РАЗА ПО ОЧИЩЕННОЙ ПОВЕРХНОСТИ
3. ПОД ВСЕМИ ФУНДАМЕНТАМИ ПРЕДУСМОТРЕТЬ УСТРОЙСТВО ПОДГОТОВКИ ИЗ БЕТОН С8/10, ТОЛЩИНОЙ 100 ММ.

ИЗМ.	КОЛ.УЧ.	ЛИСТ	N-ДОК.	ПОДПИСЬ	ДАТА
РАЗРАБ.		ПОДЛИПАЛИНА			
ПРОВЕР.		КОМАРОВА			
Н.КОНТР.		СЕЛЬКИНА			
ГИП		КОМАРОВА			

0139/20-КР

"СТРОИТЕЛЬСТВО КОМПЛЕКСА МНОГОКВАРТИРНЫХ ЖИЛЫХ ДОМОВ МКР 4 КВАРТАЛ 1,2 В ПДП АЮКАЙЫК г. УРАЛЬСК, ЗКО" ДОМ N9 (БЕЗ БЛАГОУСТРОЙСТВА И ИНЖЕНЕРНЫХ СЕТЕЙ).

150-КВ. ЖИЛОЙ ДОМ

СТАДИЯ	ЛИСТ	ЛИСТОВ
РП	32	

КРЫЛЬЦО. ПЛАН И РАЗВЕРТКИ ФУНДАМЕНТОВ. ПЛАН РАСКЛАДКИ ПЛИТ. СПЕЦИФИКАЦИЯ

ТОО ГАЗПРОМ ПРОЕКТ

ФОРМАТ А3

ВЗАИМ. ИНВ. N° | ПОДП. И ДАТА | ИНВ. N° ПОДЛ. | 000000

1–1

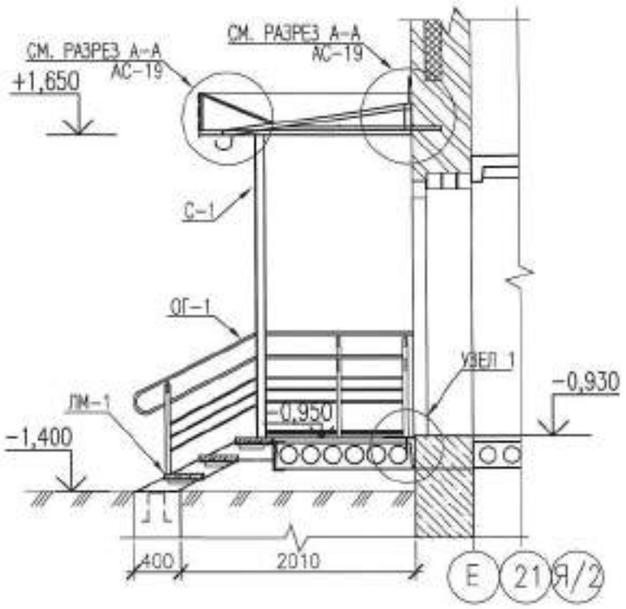

ПЛАН КРЫЛЬЦА

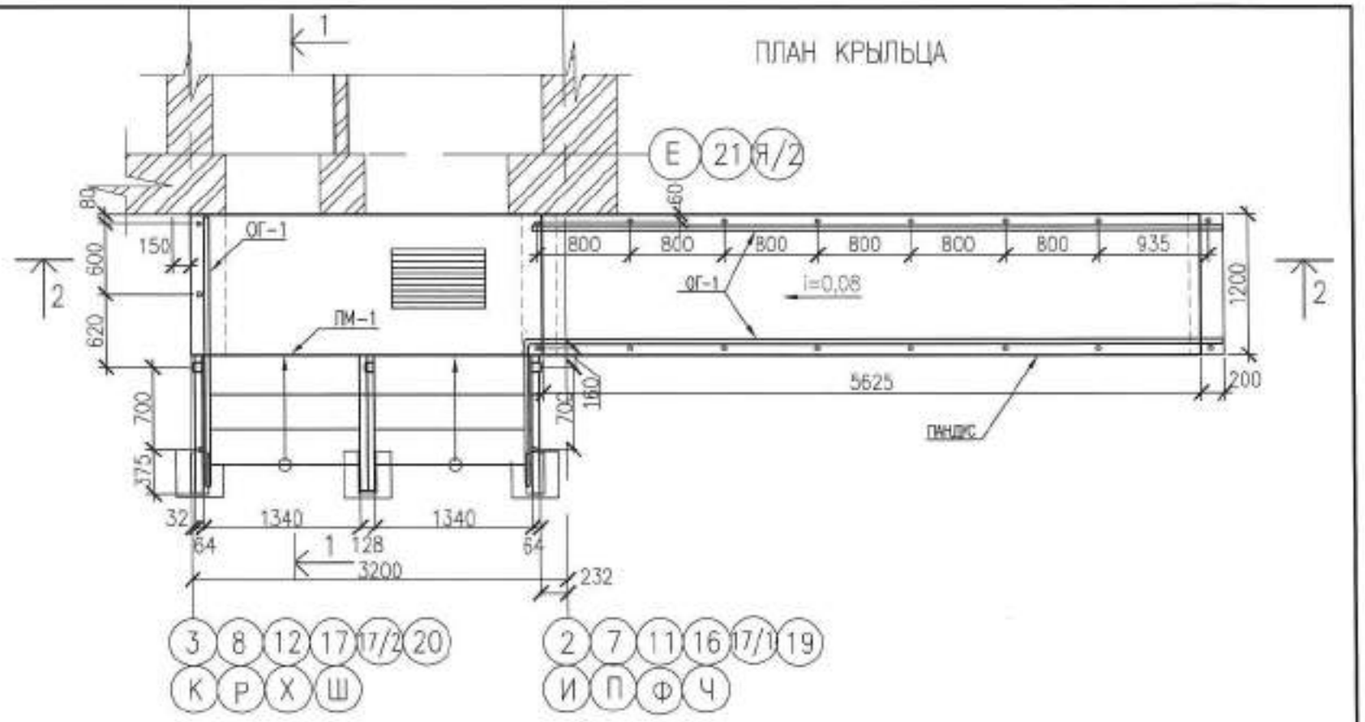

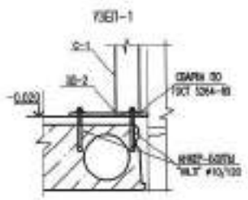

ОГ-1

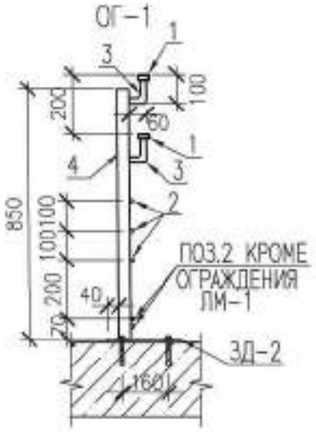

ЗД-2

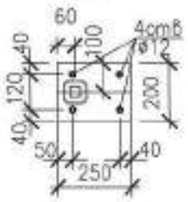

2–2

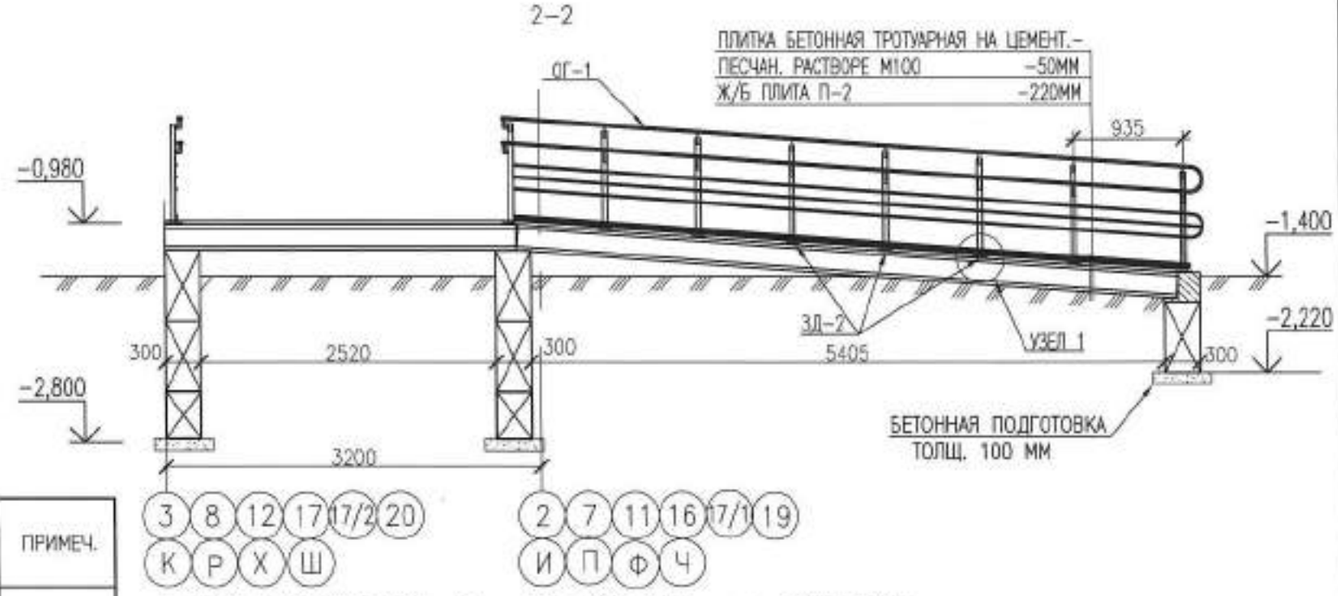

1. ПЛИТКА ТРОТУАРНАЯ ТОЛЩ. 50 мм ГОСТ 17608-2017, гр. А , БЕТОН В22,5

СПЕЦИФИКАЦИЯ (НА ОДНО КРЫЛЬЦО)

МАРКА ПОЗ.	ОБОЗНАЧЕНИЕ	НАИМЕНОВАНИЕ	КОЛ. ШТ	МАССА ЕД.КГ	ПРИМЕЧ.
		ОГРАЖДЕНИЕ ОГ-1			
1	ГОСТ 30245-2012	▯40х20х3,0 М.П.	32,0	2,42	77,4
2	ГОСТ 34028-2016	ø12 А-240 М.П.	74,6	0,888	66,2
3	ГОСТ 30245-2012	▯ 20х2,0 L=150мм.	36	0,17	6,12
4	ГОСТ 30245-2012	СТОЙКА ▯40х3,0 L=850мм.	20	2,81	56,2
		ЗД-2	18		56,16
	ГОСТ 19903-2015	-200х250х8	1	3,12	
	КАТАЛОГ HILTI	АНКЕР-ШУРУП HUS-H 10х120	72		
МР	СЕРИЯ 1.100.2-5.1	РН-7.7-1	1	15.17	

ВЗАМ. ИНВ. N° | ПОДП. И ДАТА | ИНВ. N° ПОДЛ. 000000

ИЗМ.	КОЛ.УЧ.	ЛИСТ	N-ДОК.	ПОДПИСЬ	ДАТА
РАЗРАБ.		ПОДЛИПАЛИНА			14.08.24
ПРОВЕР.		КОМАРОВА			
Н.КОНТР.		СЕЛЬКИНА			
ГИП		КОМАРОВА			

0139/20-КР

"СТРОИТЕЛЬСТВО КОМПЛЕКСА МНОГОКВАРТИРНЫХ ЖИЛЫХ ДОМОВ МКР 4 КВАРТАЛ 1,2 В ПДП АКЖАЙЫК г. УРАЛЬСК, ЗКО" ДОМ N9 (БЕЗ БЛАГОУСТРОЙСТВА И ИНЖЕНЕРНЫХ СЕТЕЙ).

150-КВ. ЖИЛОЙ ДОМ

СТАДИЯ	ЛИСТ	ЛИСТОВ
РП	33	

ПЛАН КРЫЛЬЦА
РАЗРЕЗЫ 1-1, 2-2. ОГРАЖДЕНИЕ ОГ-1
УЗЕЛ 1. СПЕЦИФИКАЦИЯ

ТОО ГАЗПРОМ ПРОЕКТ

ФОРМАТ А3

СПЕЦИФИКАЦИЯ (НА ОДНО КРЫЛЬЦО)

МАРКА ПОЗ.	ОБОЗНАЧЕНИЕ	НАИМЕНОВАНИЕ	КОЛ. ШТ	МАССА ЕД.КГ	ПРИМЕЧ.
		ЛЕСТНИЦА ЛМ-1	1		
К-1,(а)	ГОСТ 8240-97	⊏ 16 L=1240мм.	4	17,6	70,4
4	ГОСТ 8240-97	⊏ 24 L=3000мм.	1	72,15	72,15
5	ГОСТ 19903-2015	-100x100x8	8	0,63	5,04
6	ГОСТ 34028-2016	ø10 А-240, L=300мм.	8	0,18	1,44
		СТУПЕНЬ СТ-1	6		
7	ГОСТ 8509-93	∟ 40x4 L=200мм.	12	0,48	5,76
8	ГОСТ 34028-2016	ø6 А-240 L=300мм.	4	0,07	0,28
9	ГОСТ 34028-2016	ø12 А-400, L=1310мм.	2	1,16	2,32
10	ГОСТ 8509-72	∟ 50x6 М.П.	3,34	4,47	14,93
11	ГОСТ 19903-2015	-150x50x8	4	0,47	1,88
		БЕТОН КЛ. С25/30 М3	0,03		

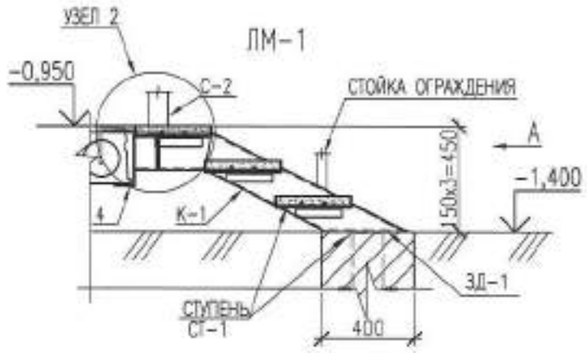

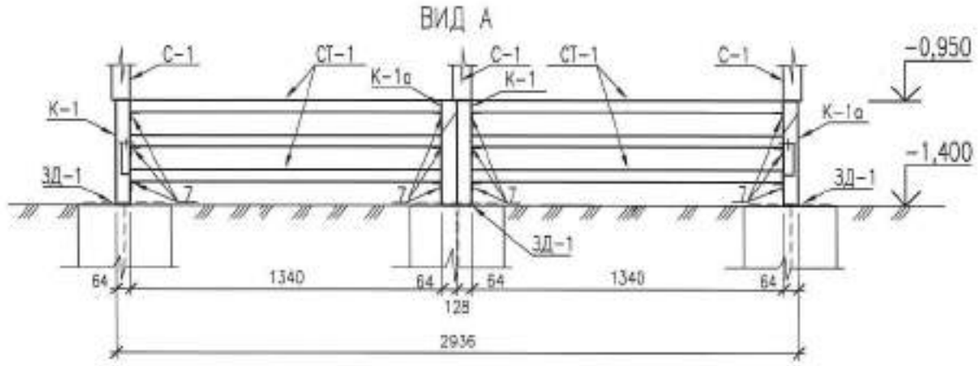

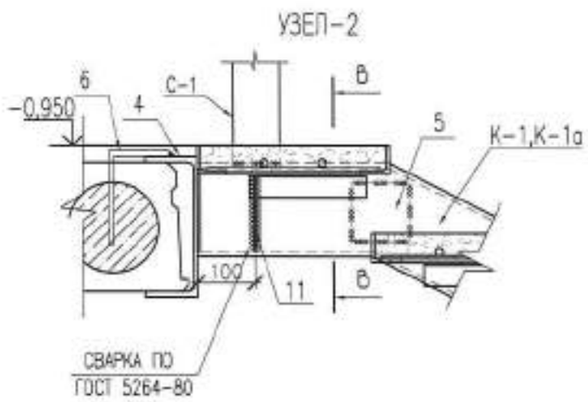

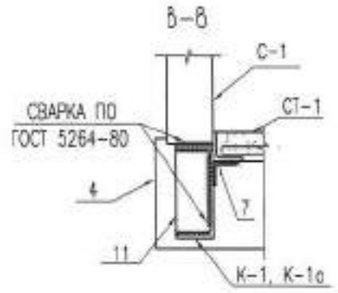

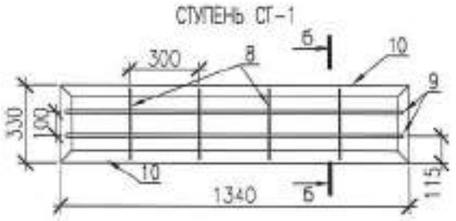

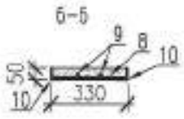

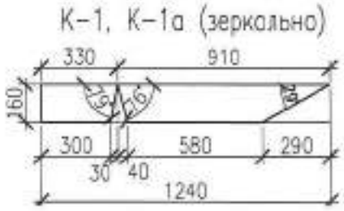

ИЗМ.	КОЛ.УЧ.	ЛИСТ	N-ДОК.	ПОДПИСЬ	ДАТА
РАЗРАБ.		ПОДЛИПАЛИНА			
ПРОВЕР.		КОМАРОВА			
Н.КОНТР.		СЕЛЬКИНА			
ГИП		КОМАРОВА			

0139/20-КР

"СТРОИТЕЛЬСТВО КОМПЛЕКСА МНОГОКВАРТИРНЫХ ЖИЛЫХ ДОМОВ МКР 4 КВАРТАЛ 1,2 В ПДП АКЖАЙЫК г. УРАЛЬСК, ЗКО" ДОМ N9 (БЕЗ БЛАГОУСТРОЙСТВА И ИНЖЕНЕРНЫХ СЕТЕЙ).

150-КВ. ЖИЛОЙ ДОМ

СТАДИЯ	ЛИСТ	ЛИСТОВ
РП	34	

КРЫЛЬЦО
ЛЕСТНИЧНЫЙ МАРШ ЛМ-1. СПЕЦИФИКАЦИЯ
УЗЕЛ 2

ТОО ГАЗПРОМ ПРОЕКТ

ФОРМАТ А3

ВЗАМ. ИНВ. N° | ПОДП. И ДАТА | ИНВ. N° ПОДЛ. 000000

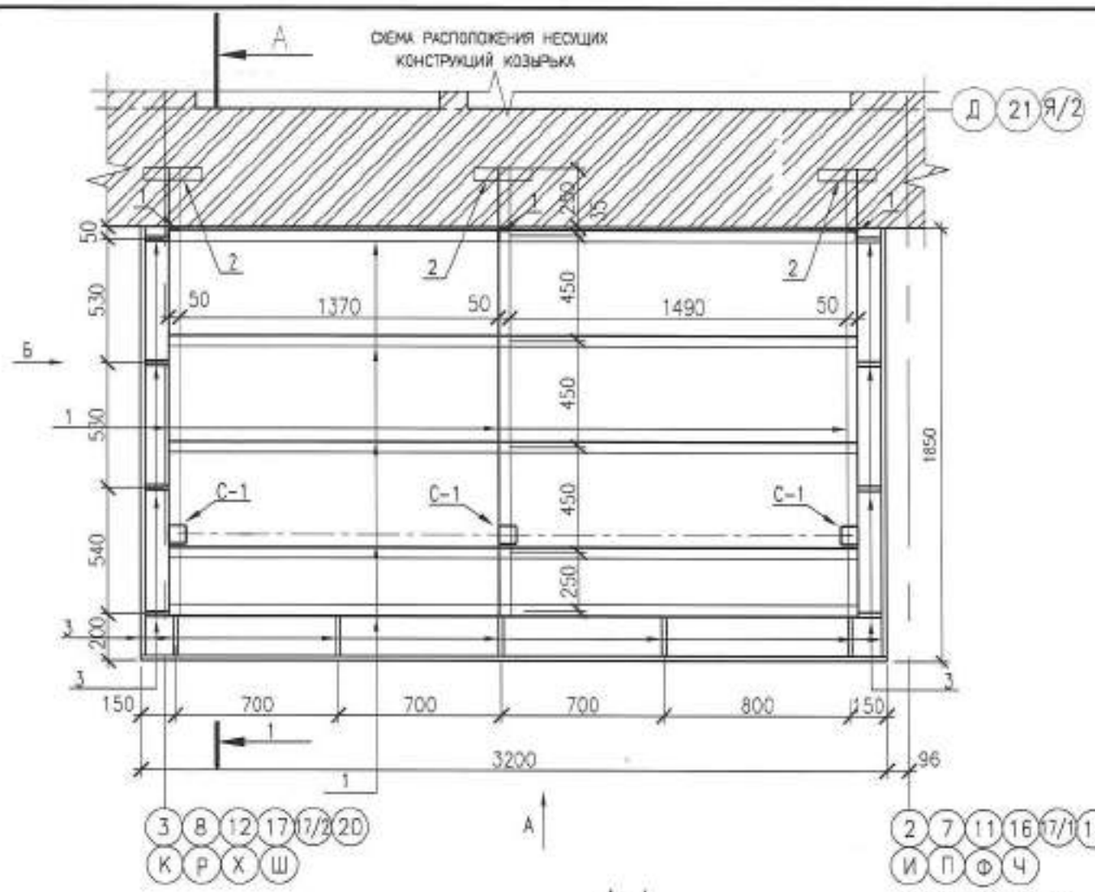

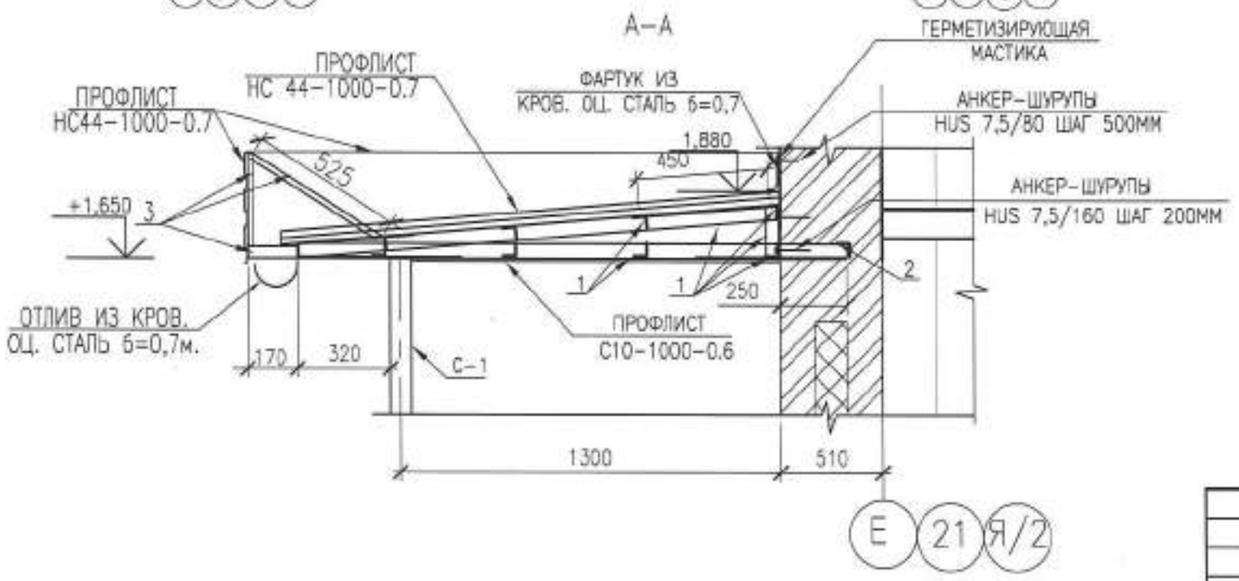

СПЕЦИФИКАЦИЯ (НА ОДНО КРЫЛЬЦО)

МАРКА ПОЗ.	ОБОЗНАЧЕНИЕ	НАИМЕНОВАНИЕ	КОЛ. ШТ	МАССА ЕД.КГ	ПРИМЕЧ.
		КОЗЫРЕК	1		
С-1	ГОСТ 30245-2012	◻ 80х3,5 L=2620мм.	3	19,23	57,69
1	ГОСТ 8509-93	L 50х5 П.М.	38,3	3,77	144,4
2	ГОСТ 8509-93	L 50х5 L=250	3	0,94	2,83
3	ГОСТ 8645-68*	◻ 40х20х3,0 М.П.	20,85	2,42	50,46
	ГОСТ 24045-2010	НС44-1000-0.7 М²	8,26		
	ГОСТ 24045-2010	С 10-1100-0.7 М²	5,78		
	ГОСТ 14918-80*	ОЦИНКОВАННАЯ СТАЛЬ δ=0,7 М²	6,86		
	КАТАЛОГ HILTI	АНКЕР-ШУРУП HUS-H 7,5х80	6		

ПЛАН КРОВЛИ

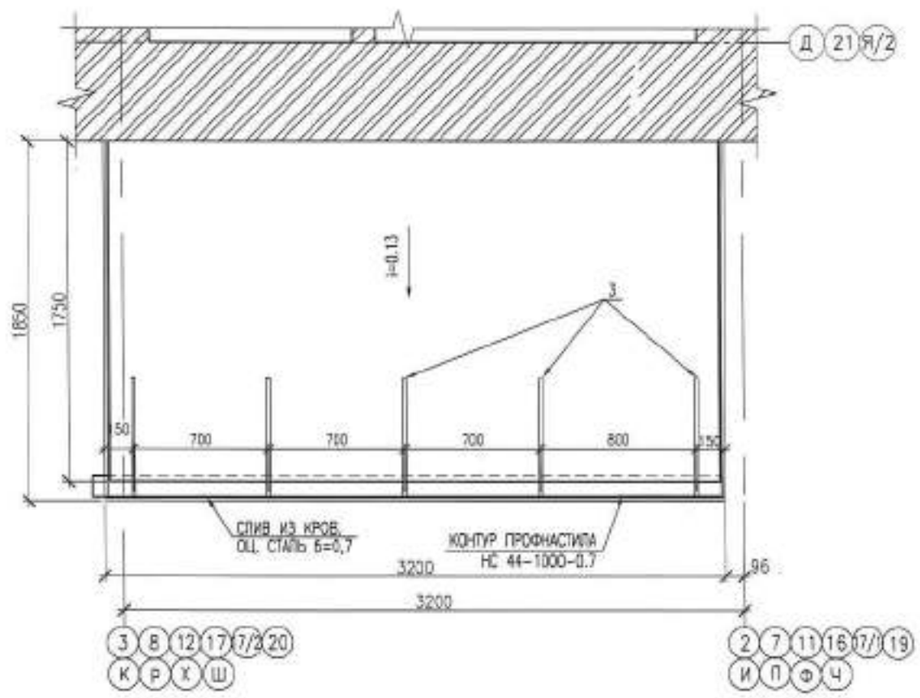

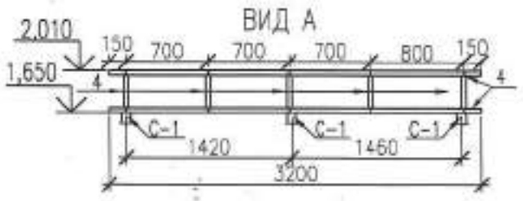

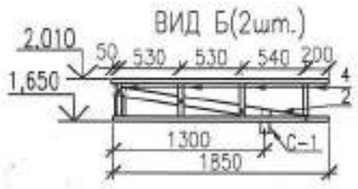

ИЗМ.	КОЛ.УЧ.	ЛИСТ	№ДОК.	ПОДПИСЬ	ДАТА
РАЗРАБ.		ПОДЛИПАЛИНА			04.21
ПРОВЕР.		КОМАРОВА			04.21
Н.КОНТР.		СЕЛЬКИНА			04.21
ГИП		КОМАРОВА			04.21

0139/20-КР

"СТРОИТЕЛЬСТВО КОМПЛЕКСА МНОГОКВАРТИРНЫХ ЖИЛЫХ ДОМОВ МКР 4 КВАРТАЛ 1,2 В ПДП АКЖАЙЫК г. УРАЛЬСК, ЗКО" ДОМ N9 (БЕЗ БЛАГОУСТРОЙСТВА И ИНЖЕНЕРНЫХ СЕТЕЙ).

150-КВ. ЖИЛОЙ ДОМ

СТАДИЯ	ЛИСТ	ЛИСТОВ
РП	35	

КРЫЛЬЦО. КОЗЫРЕК.
ПЛАН КРОВЛИ. РАЗРЕЗ А-А
СХЕМА РАСПОЛОЖЕНИЯ НЕСУЩИХ КОНСТРУКЦИЙ

ТОО ГАЗПРОМ ПРОЕКТ ЖШС

ФОРМАТ А3

ВЗАМ. ИНВ. N° | ПОДП. И ДАТА | ИНВ. N° ПОДЛ. 000000

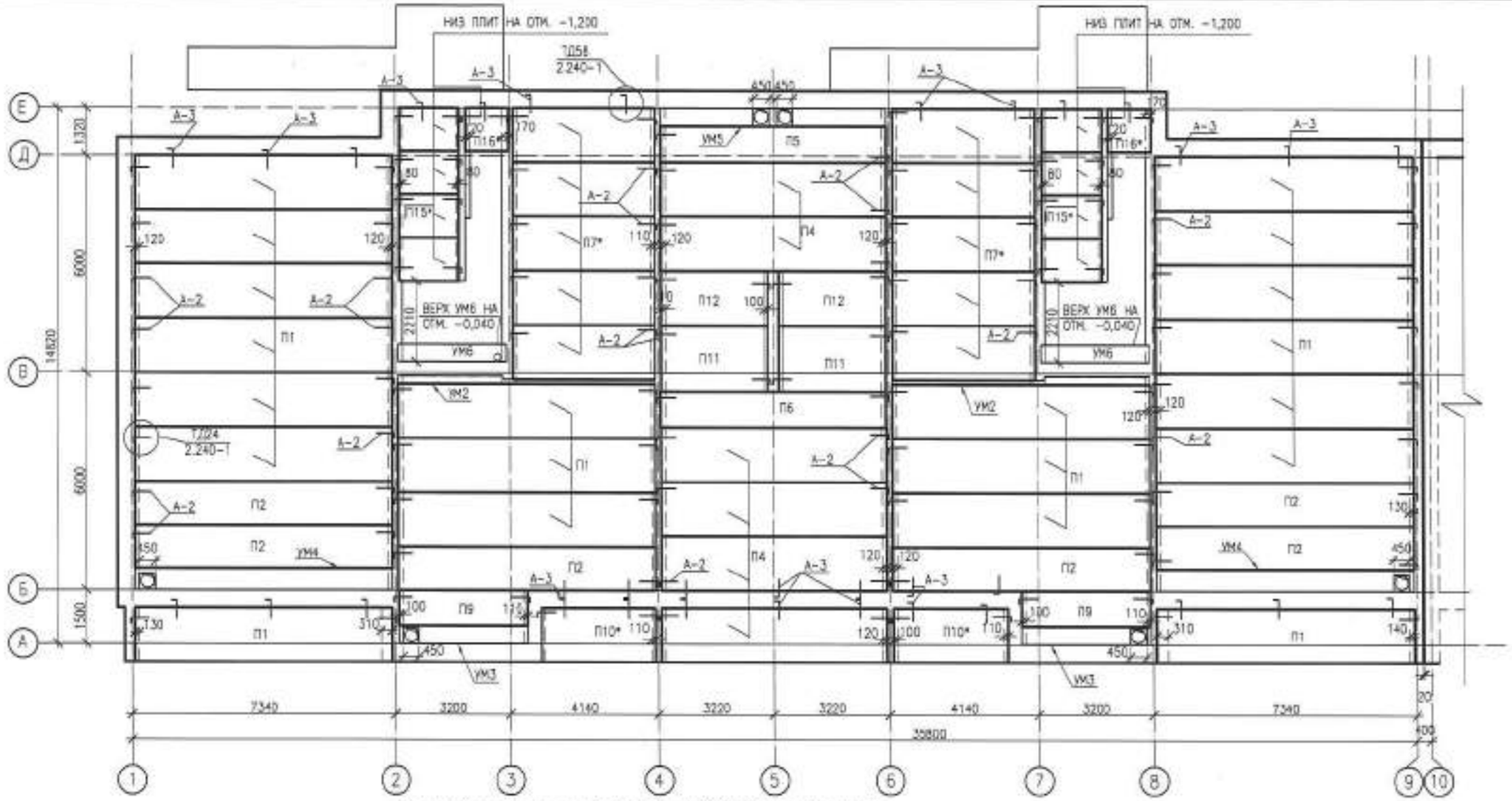

СПЕЦИФИКАЦИЯ ПЛИТ ПЕРЕКРЫТИЯ ТЕХПОДПОЛЬЯ СЕКЦИИ 1

ПОЗ. МАРКА	ОБОЗНАЧЕНИЕ	НАИМЕНОВАНИЕ	КОЛ	МАССА ЕД. КГ	ПРИМЕЧАНИЕ
П1	СЕРИЯ 1.241-1 ВЫП.27	ПК 72.15-8 АтVm	20	3350	
П2	СЕРИЯ 1.241-1 ВЫП.27	ПК 72.12-8 АтVm	6	2530	
П4	СЕРИЯ 1.141.1-1 ВЫП.63	ПК 63.15-8 АтVm	6	2950	
П5	СЕРИЯ 1.141.1-1 ВЫП.63	ПК 63.12-8 АтVm	1	2200	
П6	СЕРИЯ 1.141.1-1 ВЫП.63	ПК 63.10-8 АтVm	1	1825	
П7*	СЕРИЯ 1.141.1-1 ВЫП.60	ПК 39.15-8Т	10	1385	В ОПАЛУБКЕ 42.15.0 L=3990
П9	СЕРИЯ 1.141.1-1 ВЫП.60	ПК 36.12-8Т	2	1280	
П10*	СЕРИЯ 1.141.1-1 ВЫП.60	ПК 32.15-8Т	2	1510	В ОПАЛУБКЕ 36.15.0 L=7180
П11	СЕРИЯ 1.141.1-1 ВЫП.60	ПК 30.18-8Т	2	1600	
П12	СЕРИЯ 1.141.1-1 ВЫП.60	ПК 30.15-8Т	2	1425	
П15*	СЕРИЯ 1.141.1-1 ВЫП.60	ПК 17.15-8Т	8	795	В ОПАЛУБКЕ 23.15.0 L=1670
П16*	СЕРИЯ 1.141.1-1 ВЫП.60	ПК 12.12-8Т	2	440	В ОПАЛУБКЕ 23.12.0 L=1200
		ВСЕГО НА ЭТАЖ:	62		
		МОНОЛИТНЫЕ УЧАСТКИ			
УМ2	СМ. ЛИСТ КР-36	УМ2	2		
УМ3	СМ. ЛИСТ КР-36	УМ3	2		
УМ4	СМ. ЛИСТ КР-36	УМ4	2		
УМ5	СМ. ЛИСТ КР-36	УМ5	1		
УМ6	СМ. ЛИСТ КР-36	УМ6	2		

ПОЗ. МАРКА	ОБОЗНАЧЕНИЕ	НАИМЕНОВАНИЕ	КОЛ	МАССА ЕД. КГ	ПРИМЕЧАНИЕ
		ДЕТАЛИ СОЕДИНИТЕЛЬНЫЕ			
А-2	СЕРИЯ 2.240-1 ВЫП.6, ТД 24	МС2	124	1,03	
	ГОСТ 34028-2016	⌀12А-400 L=860	1	0.76	1,03
	ГОСТ 34028-2016	⌀12А-400 L=300	1	0.27	
А-3	СЕРИЯ 2.240-1 ВЫП.6, ТД58	МС5	34	1,07	
	ГОСТ 34028-2016	⌀12А-400 L=900	1	0.80	1,07
	ГОСТ 34028-2016	⌀12А-400 L=300	1	0.27	

1. ПАНЕЛИ ПЕРЕКРЫТИЙ УКЛАДЫВАТЬ ПО ВЫРОВНЕННОМУ СЛОЮ ЦЕМЕНТНО-ПЕСЧАНОГО РАСТВОРА М200
2. ШВЫ МЕЖДУ ПАНЕЛЯМИ ТЩАТЕЛЬНО ЗАМОНОЛИТИТЬ НА ВСЮ ВЫСОТУ ЦЕМЕНТНО-ПЕСЧАНЫМ РАСТВОРОМ М200
3. АНКЕРНЫЕ СВЯЗИ СВАРИВАТЬ ПРИ ПЛОТНОМ ЗАЦЕПЛЕНИИ ЗА МОНТАЖНЫЕ ПЕТЛИ ПРИ ДЛИНЕ ШВА НЕ МЕНЕЕ 100 ММ С ПОСЛЕДУЮЩЕЙ ЗАДЕЛКОЙ ЦЕМЕНТНЫМ РАСТВОРОМ М200 ТОЛЩИНОЙ 30 ММ
4. НА ВНУТРЕННИЕ СТЕНЫ СЛЕДУЕТ УКЛАДЫВАТЬ ПАНЕЛИ С ТОРЦАМИ, ЗАДЕЛАННЫМИ В ЗАВОДСКИХ УСЛОВИЯХ. ПРОТИВОПОЛОЖНЫЕ ТОРЦЫ ЗАДЕЛАТЬ НА МЕСТЕ БЕТОНОМ КЛАССА С8/10 НА ГЛУБИНУ 200 ММ
5. ОТВЕРСТИЯ В ПЕРЕКРЫТИЯХ ДЛЯ ПРОПУСКА СТОЯКОВ РАЗМЕРОМ МЕНЕЕ 150 ММ СВЕРЛИТЬ ПО МЕСТУ НЕ НАРУШАЯ НЕСУЩИХ РЕБЕР ПАНЕЛЕЙ ПЕРЕКРЫТИЯ
6. ПЛИТЫ П* ВЫПОЛНИТЬ В СТАНДАРТНОЙ ОПАЛУБКЕ ПУТЕМ ИЗМЕНЕНИЯ ГЕОМЕТРИЧЕСКИХ РАЗМЕРОВ
7. КЛАДКУ СТЕН ВЫШЕЛЕЖАЩЕГО ЭТАЖА РАЗРЕШАЕТСЯ ВОЗВОДИТЬ ТОЛЬКО ПОСЛЕ МОНТАЖА И АНКЕРОВКИ ПЛИТ ПЕРЕКРЫТИЙ
8. НИЗ ПЛИТ ПЕРЕКРЫТИЙ НА ОТМЕТКЕ -0.350, КРОМЕ ОГОВОРЕННЫХ НА ПЛАНЕ
9. ДАННЫЙ ЛИСТ СМОТРИ СОВМЕСТНО С ЛИСТОМ КР-56, КР-57

ИЗМ.	КОЛ.УЧ.	ЛИСТ	N ДОК.	ПОДП.	ДАТА
РАЗРАБ.		КЕРЕЕВА			
ПРОВЕР.		КОМАРОВА			
Н. КОНТР.		СЕЛЬКИНА			
ГИП		КОМАРОВА			

0139/20-КР

"СТРОИТЕЛЬСТВО КОМПЛЕКСА МНОГОКВАРТИРНЫХ ЖИЛЫХ ДОМОВ ИКР 4 КВАРТАЛ 1,2 В ПДП АККАЙЫК г. УРАЛЬСК, ЗКО" ДОМ №9 (БЕЗ БЛАГОУСТРОЙСТВА И ИНЖЕНЕРНЫХ СЕТЕЙ).

150-КВ. ЖИЛОЙ ДОМ

СТАДИЯ	ЛИСТ	ЛИСТОВ
РП	36	

СХЕМА РАСПОЛОЖЕНИЯ ПЛИТ ПЕРЕКРЫТИЯ ТЕХПОДПОЛЬЯ СЕКЦИИ 1

ТОО ГАЗПРОМ ПРОЕКТ

ВЗАМ. ИНВ. N° | ПОДП. И ДАТА | ИНВ. N° ПОДЛ.

000000

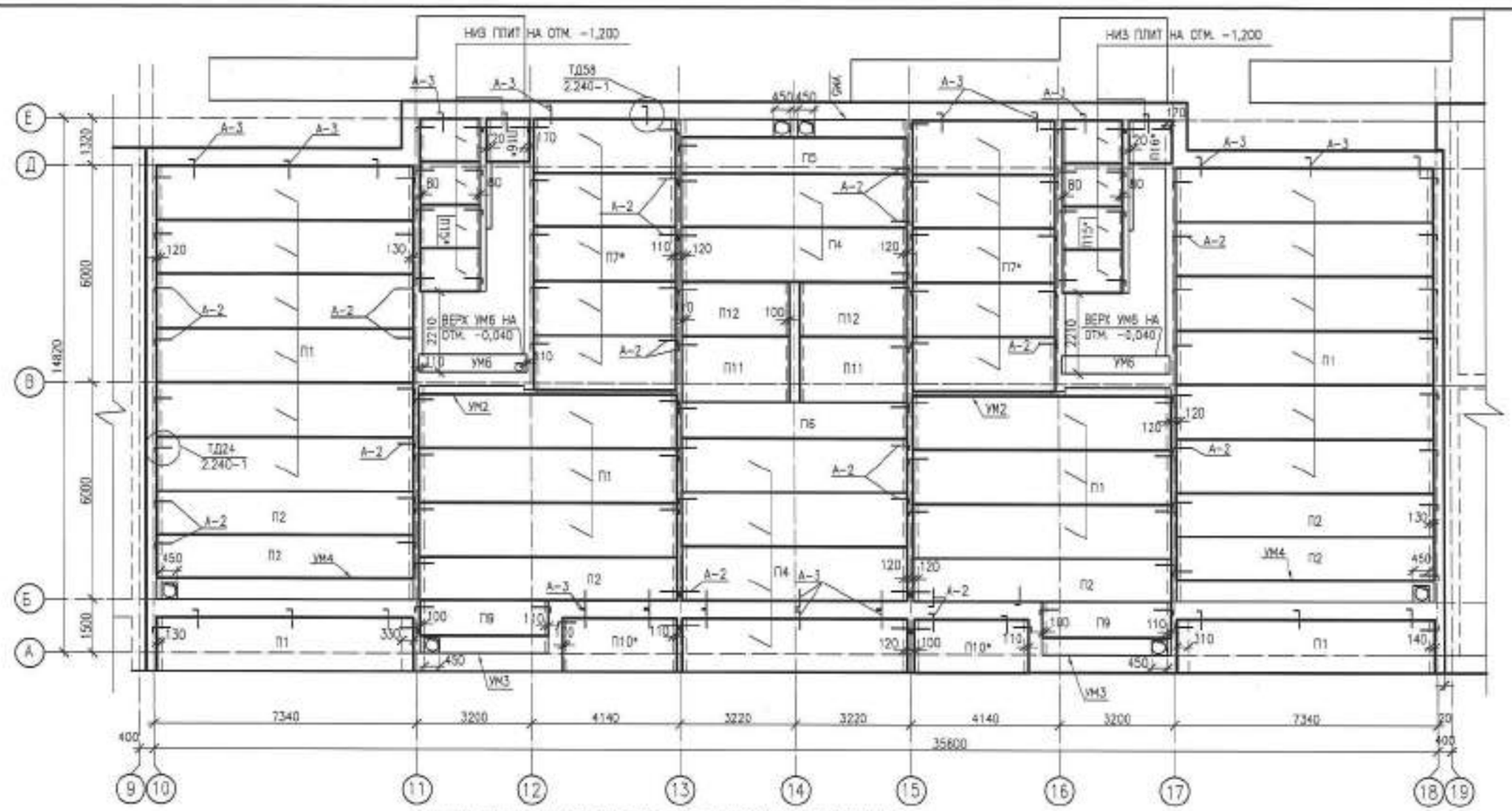

СПЕЦИФИКАЦИЯ ПЛИТ ПЕРЕКРЫТИЯ ТЕХПОДПОЛЬЯ СЕКЦИИ 2

ПОЗ. МАРКА	ОБОЗНАЧЕНИЕ	НАИМЕНОВАНИЕ	КОЛ	МАССА ЕД. КГ	ПРИМЕЧАНИЕ
П1	СЕРИЯ 1.241-1 ВЫП.27	ПК 72.15-8 АтVm	20	3350	
П2	СЕРИЯ 1.241-1 ВЫП.27	ПК 72.12-8 АтVm	6	2530	
П4	СЕРИЯ 1.141.1-1 ВЫП.63	ПК 63.15-8 АтVm	6	2950	
П5	СЕРИЯ 1.141.1-1 ВЫП.63	ПК 63.12-8 АтVm	1	2200	
П6	СЕРИЯ 1.141.1-1 ВЫП.63	ПК 63.10-8 АтVm	1	1825	
П7*	СЕРИЯ 1.141.1-1 ВЫП.60	ПК 39.15-8Т	10	1385	В ОПАЛУБКЕ R2.15.8 L=3960
П9	СЕРИЯ 1.141.1-1 ВЫП.60	ПК 36.12-8Т	2	1280	
П10*	СЕРИЯ 1.141.1-1 ВЫП.60	ПК 32.15-8Т	2	1510	В ОПАЛУБКЕ 26.15.8 L=3180
П11	СЕРИЯ 1.141.1-1 ВЫП.60	ПК 30.18-8Т	2	1600	
П12	СЕРИЯ 1.141.1-1 ВЫП.60	ПК 30.15-8Т	2	1425	
П15*	СЕРИЯ 1.141.1-1 ВЫП.60	ПК 17.15-8Т	8	785	В ОПАЛУБКЕ 23.15.8 L=1670
П16*	СЕРИЯ 1.141.1-1 ВЫП.60	ПК 12.12-8Т	2	440	В ОПАЛУБКЕ 23.12.8 L=1290
		ВСЕГО НА ЭТАЖ	62		
		МОНОЛИТНЫЕ УЧАСТКИ			
УМ2	СМ. ЛИСТ КР-36	УМ2	2		
УМ3	СМ. ЛИСТ КР-36	УМ3	2		
УМ4	СМ. ЛИСТ КР-36	УМ4	2		
УМ5	СМ. ЛИСТ КР-36	УМ5	1		
УМ6	СМ. ЛИСТ КР-36	УМ6	2		

ПОЗ. МАРКА	ОБОЗНАЧЕНИЕ	НАИМЕНОВАНИЕ	КОЛ	МАССА ЕД. КГ	ПРИМЕЧАНИЕ
		ДЕТАЛИ СОЕДИНИТЕЛЬНЫЕ			
А-2	СЕРИЯ 2.240-1 ВЫП.6, ТД 24	МС2	124	1,03	
	ГОСТ 34028-2016	ø12А-400 L=860	1	0.76	1,03
	ГОСТ 34028-2016	ø12А-400 L=300	1	0.27	
А-3	СЕРИЯ 2.240-1 ВЫП.6, ТД58	МС5	34	1,07	
	ГОСТ 34028-2016	ø12А-400 L=900	1	0.80	1,07
	ГОСТ 34028-2016	ø12А-400 L=300	1	0.27	

1. ДАННЫЙ ЛИСТ СМОТРИ СОВМЕСТНО С ЛИСТОМ КР-36, КР-56, КР-57

ИЗМ.	КОЛ.УЧ.	ЛИСТ	N ДОК.	ПОДП.	ДАТА
РАЗРАБ.		КЕРЕЕВА			
ПРОВЕР.		КОМАРОВА			
Н. КОНТР.		СЕЛЬКИНА			
ГИП		КОМАРОВА			

0139/20-КР

"СТРОИТЕЛЬСТВО КОМПЛЕКСА МНОГОКВАРТИРНЫХ ЖИЛЫХ ДОМОВ МКР 4 КВАРТАЛ 1,2 В ПДП АККАЙЫК г. УРАЛЬСК, ЗКО" ДОМ № (БЕЗ БЛАГОУСТРОЙСТВА И ИНЖЕНЕРНЫХ СЕТЕЙ).

150-КВ. ЖИЛОЙ ДОМ

СТАДИЯ	ЛИСТ	ЛИСТОВ
РП	37	

СХЕМА РАСПОЛОЖЕНИЯ ПЛИТ ПЕРЕКРЫТИЯ ТЕХПОДПОЛЬЯ СЕКЦИИ 2

ТОО ГАЗПРОМ ПРОЕКТ

ФОРМАТ А2

ВЗАМ. ИНВ. N | ПОДП. И ДАТА | ИНВ. N ПОДЛ.

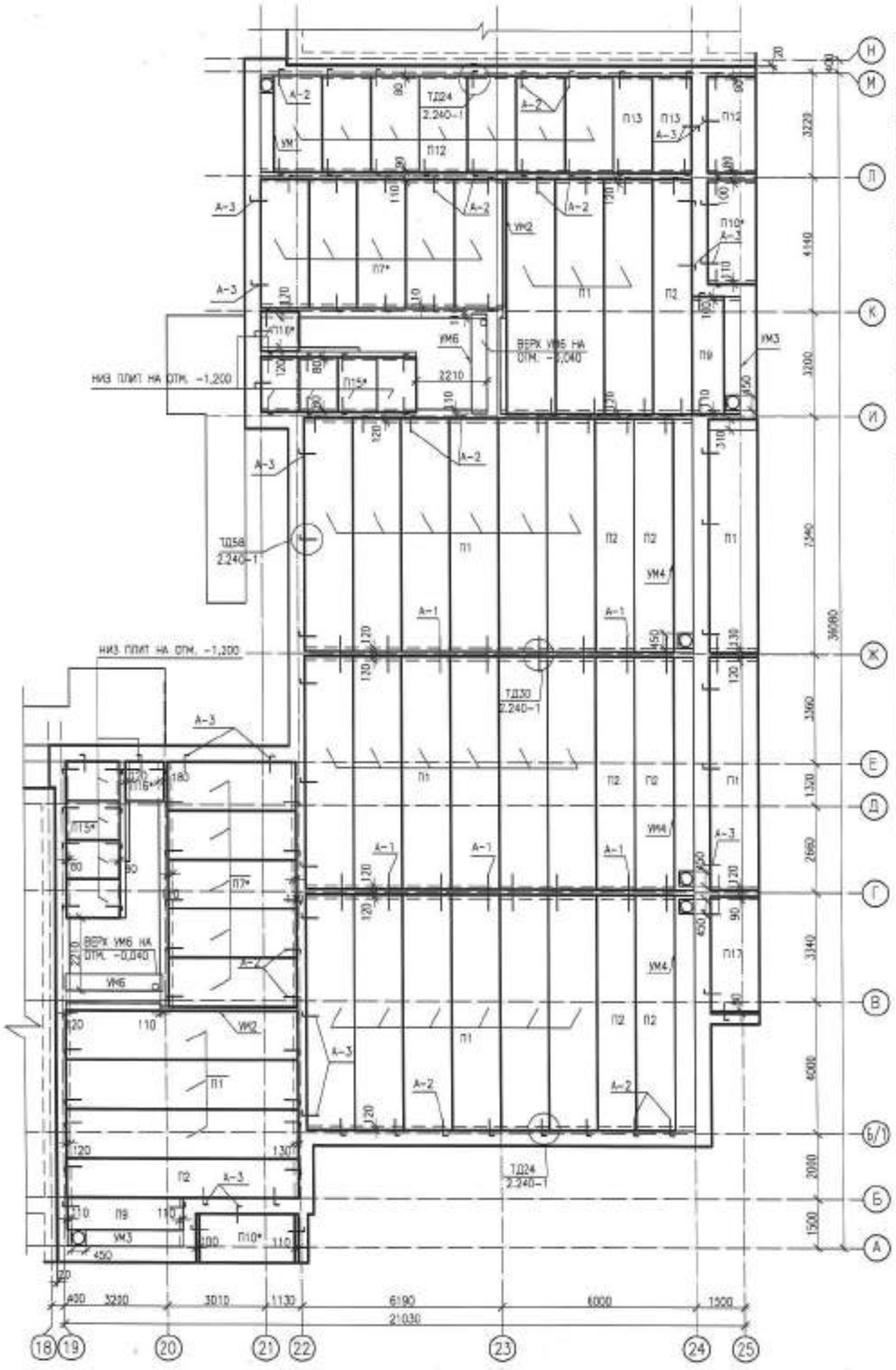

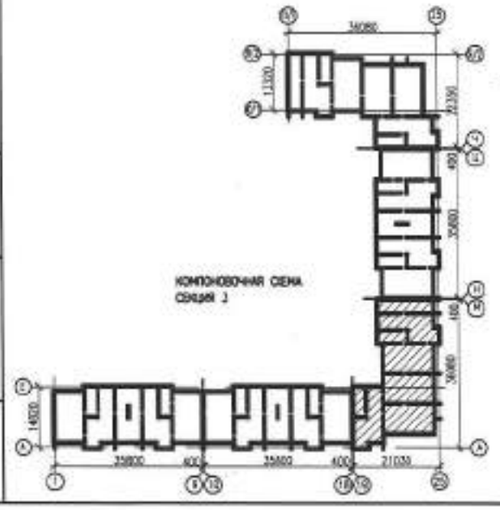

СПЕЦИФИКАЦИЯ ПЛИТ ПЕРЕКРЫТИЯ ТЕХПОДПОЛЬЯ СЕКЦИИ 3

ПОЗ. МАРКА	ОБОЗНАЧЕНИЕ	НАИМЕНОВАНИЕ	КОЛ.	МАССА ЕД. КГ	ПРИМЕЧАНИЕ
П1	СЕРИЯ 1.241-1 ВЫП.27	ПК 72.15-8 АтVm	26	3350	
П2	СЕРИЯ 1.241-1 ВЫП.27	ПК 72.12-8 АтVm	8	2530	
П7*	СЕРИЯ 1.141.1-1 ВЫП.60	ПК 39.15-8Т	10	1385	В ОПАЛУБКЕ 43.15.8 L=3960
П9	СЕРИЯ 1.141.1-1 ВЫП.60	ПК 36.12-8Т	2	1280	
П10*	СЕРИЯ 1.141.1-1 ВЫП.60	ПК 32.15-8Т	2	1510	В ОПАЛУБКЕ 36.15.8 L=3180
П12	СЕРИЯ 1.141.1-1 ВЫП.60	ПК 30.15-8Т	8	1425	
П13	СЕРИЯ 1.141.1-1 ВЫП.60	ПК 30.12-8Т	2	1080	
П15*	СЕРИЯ 1.141.1-1 ВЫП.60	ПК 17.15-8Т	8	795	В ОПАЛУБКЕ 23.15.8 L=1670
П16*	СЕРИЯ 1.141.1-1 ВЫП.60	ПК 12.12-8Т	2	440	В ОПАЛУБКЕ 23.12.8 L=1000
П17	СЕРИЯ 1.141.1-1 ВЫП.60	ПК 36.15-8Т	1	1900	
		ВСЕГО НА ЭТАЖ:	69		
		МОНОЛИТНЫЕ УЧАСТКИ			
УМ1	СМ. ЛИСТ КР-36	УМ1	1		
УМ2	СМ. ЛИСТ КР-36	УМ2	2		
УМ3	СМ. ЛИСТ КР-36	УМ3	2		
УМ4	СМ. ЛИСТ КР-36	УМ4	3		
УМ6	СМ. ЛИСТ КР-36	УМ6	2		
		ДЕТАЛИ СОЕДИНИТЕЛЬНЫЕ			
А-1	СЕРИЯ 2.240-1 ВЫП.6, ТД30	МС3	18	1,10	
	ГОСТ 34028-2016	⌀12 А-400 L=820	2	0,55	1,10
А-2	СЕРИЯ 2.240-1 ВЫП.6, ТД 24	МС2	100	1,03	
	ГОСТ 34028-2016	⌀12А-400 L=860	1	0.76	1,03
	ГОСТ 34028-2016	⌀12А-400 L=300	1	0.27	
А-3	СЕРИЯ 2.240-1 ВЫП.6, ТД58	МС5	35	1.07	
	ГОСТ 34028-2016	⌀12А-400 L=900	1	0.80	1,07
	ГОСТ 34028-2016	⌀12А-400 L=300	1	0.27	

1. ДАННЫЙ ЛИСТ СМОТРИ СОВМЕСТНО С ЛИСТОМ КР-36, КР-56, КР-57

0139/20-КР

"СТРОИТЕЛЬСТВО КОМПЛЕКСА МНОГОКВАРТИРНЫХ ЖИЛЫХ ДОМОВ МКР 4 КВАРТАЛ 1,2 В ПДП АКЖАЙЫК г. УРАЛЬСК, ЗКО" ДОМ №9 (БЕЗ БЛАГОУСТРОЙСТВА И ИНЖЕНЕРНЫХ СЕТЕЙ).

ИЗМ.	КОЛ.УЧ.	ЛИСТ	N ДОК.	ПОДП.	ДАТА
РАЗРАБ.		КЕРЕЕВА			
ПРОВЕР.		КОМАРОВА			
Н. КОНТР.		СЕЛЬКИНА			
ГИП		КОМАРОВА			

150-КВ. ЖИЛОЙ ДОМ

СТАДИЯ	ЛИСТ	ЛИСТОВ
РП	38	

СХЕМА РАСПОЛОЖЕНИЯ ПЛИТ ПЕРЕКРЫТИЯ ТЕХПОДПОЛЬЯ СЕКЦИИ 3

ООО ГАЗПРОМ ПРОЕКТ

ВЗАМ. ИНВ. N | ПОДП. И ДАТА | ИНВ. N ПОДЛ.

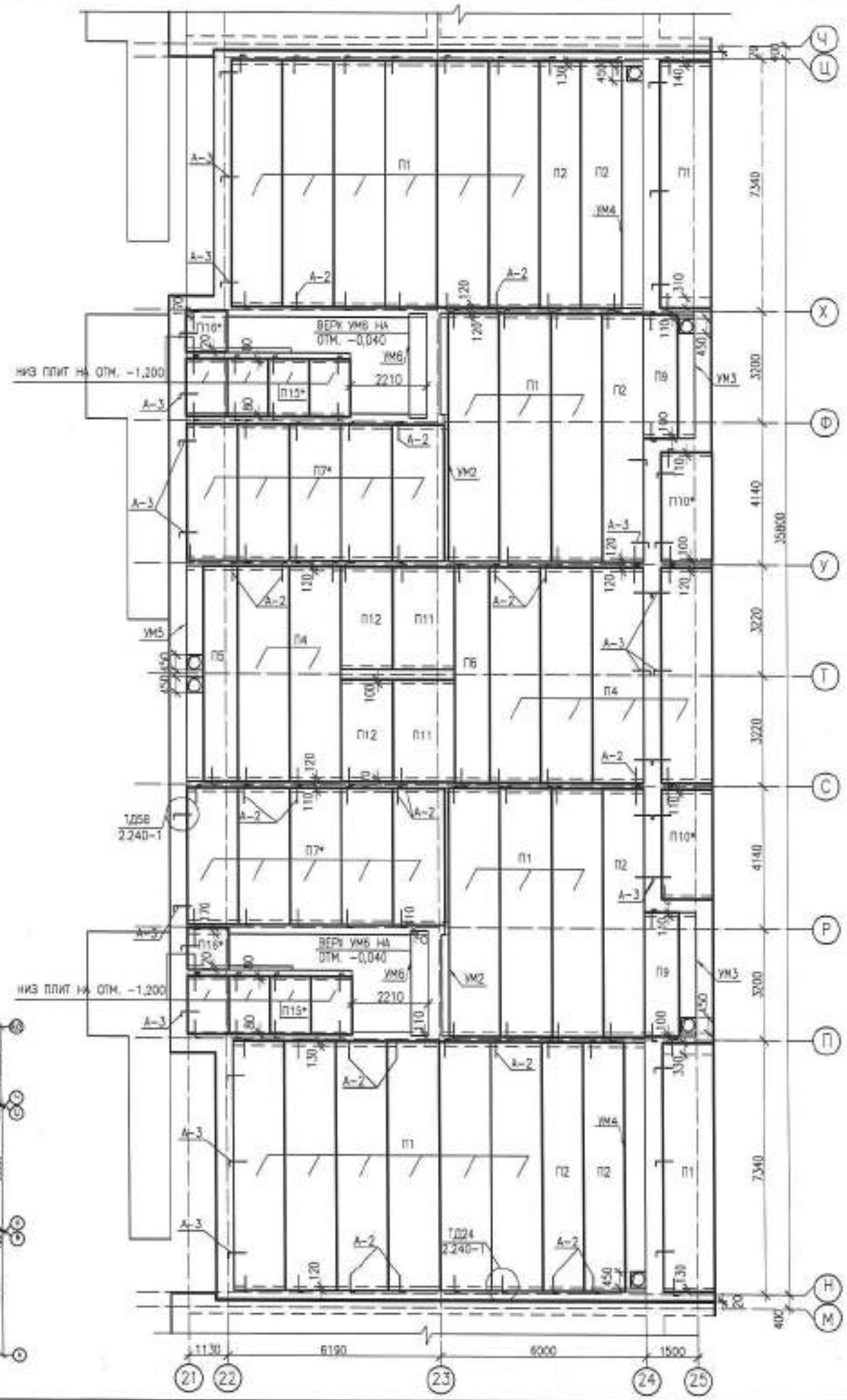

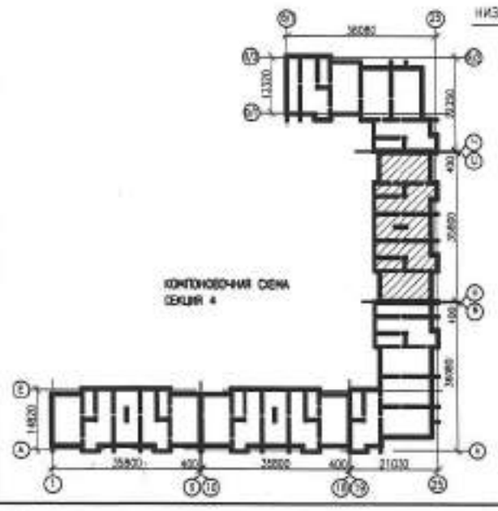

СПЕЦИФИКАЦИЯ ПЛИТ ПЕРЕКРЫТИЯ ТЕХПОДПОЛЬЯ СЕКЦИИ 4

ПОЗ. МАРКА	ОБОЗНАЧЕНИЕ	НАИМЕНОВАНИЕ	КОЛ	МАССА ЕД. КГ	ПРИМЕЧАНИЕ
П1	СЕРИЯ 1.241-1 ВЫП.27	ПК 72.15-8 AnVm	20	3350	
П2	СЕРИЯ 1.241-1 ВЫП.27	ПК 72.12-8 AnVm	6	2530	
П4	СЕРИЯ 1.141.1-1 ВЫП.63	ПК 63.15-8 AnVm	6	2950	
П5	СЕРИЯ 1.141.1-1 ВЫП.63	ПК 63.12-8 AnVm	1	2200	
П6	СЕРИЯ 1.141.1-1 ВЫП.63	ПК 63.10-8 AnVm	1	1825	
П7*	СЕРИЯ 1.141.1-1 ВЫП.60	ПК 39.15-8Т	10	1385	В ОПАЛУБКЕ 42.15.8 L=3950
П9	СЕРИЯ 1.141.1-1 ВЫП.60	ПК 36.12-8Т	2	1280	
П10*	СЕРИЯ 1.141.1-1 ВЫП.60	ПК 32.15-8Т	2	1510	В ОПАЛУБКЕ 36.15.8 L=3180
П11	СЕРИЯ 1.141.1-1 ВЫП.60	ПК 30.18-8Т	2	1600	
П12	СЕРИЯ 1.141.1-1 ВЫП.60	ПК 30.15-8Т	2	1425	
П15*	СЕРИЯ 1.141.1-1 ВЫП.60	ПК 17.15-8Т	8	795	В ОПАЛУБКЕ 23.15.8 L=1670
П16*	СЕРИЯ 1.141.1-1 ВЫП.60	ПК 12.12-8Т	2	440	В ОПАЛУБКЕ 23.12.8 L=1280
		ВСЕГО НА ЭТАЖ:	62		
		МОНОЛИТНЫЕ УЧАСТКИ			
УМ2	СМ. ЛИСТ КР-36	УМ2	2		
УМ3	СМ. ЛИСТ КР-36	УМ3	2		
УМ4	СМ. ЛИСТ КР-36	УМ4	2		
УМ5	СМ. ЛИСТ КР-36	УМ5	1		
УМ6	СМ. ЛИСТ КР-36	УМ6	2		
		ДЕТАЛИ СОЕДИНИТЕЛЬНЫЕ			
А-2	СЕРИЯ 2.240-1 ВЫП.6, ТД 24	МС2	124	1,03	
	ГОСТ 34028-2016	⌀12А-400 L=860	1	0.76	1,03
	ГОСТ 34028-2016	⌀12А-400 L=300	1	0.27	
А-3	СЕРИЯ 2.240-1 ВЫП.6, ТД58	МС5	34	1,07	
	ГОСТ 34028-2016	⌀12А-400 L=900	1	0.80	1,07
	ГОСТ 34028-2016	⌀12А-400 L=300	1	0.27	

1. ДАННЫЙ ЛИСТ СМОТРИ СОВМЕСТНО С ЛИСТОМ КР-36, КР-56, КР-57

ИЗМ.	КОЛ.УЧ.	ЛИСТ	N ДОК.	ПОДП.	ДАТА
РАЗРАБ.		КЕРЕЕВА			
ПРОВЕР.		КОМАРОВА			
Н. КОНТР.		СЕЛЬКИНА			
ГИП		КОМАРОВА			

0139/20-КР

"СТРОИТЕЛЬСТВО КОМПЛЕКСА МНОГОКВАРТИРНЫХ ЖИЛЫХ ДОМОВ МКР 4 КВАРТАЛ 1,2 В ПДП АКЮАЙЫК в. УРАЛЬСК, ЗКО" ДОМ №
(БЕЗ БЛАГОУСТРОЙСТВА И ИНЖЕНЕРНЫХ СЕТЕЙ)

150-КВ. ЖИЛОЙ ДОМ

СТАДИЯ	ЛИСТ	ЛИСТОВ
РП	39	

СХЕМА РАСПОЛОЖЕНИЯ ПЛИТ ПЕРЕКРЫТИЯ ТЕХПОДПОЛЬЯ СЕКЦИИ 4

ООО ГАЗПРОМ ПРОЕКТ

ВЗАМ. ИНВ. N | ПОДП. И ДАТА | ИНВ. N ПОДЛ.

000600

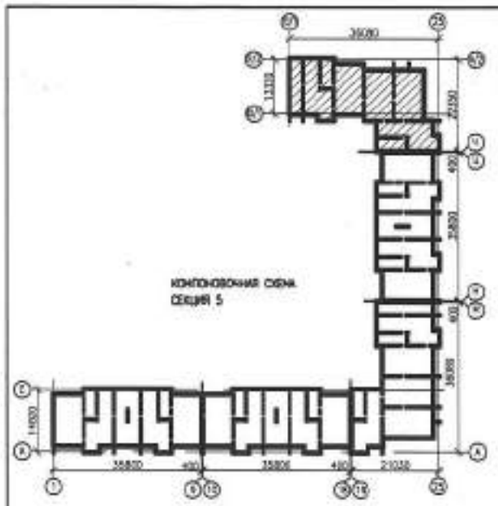

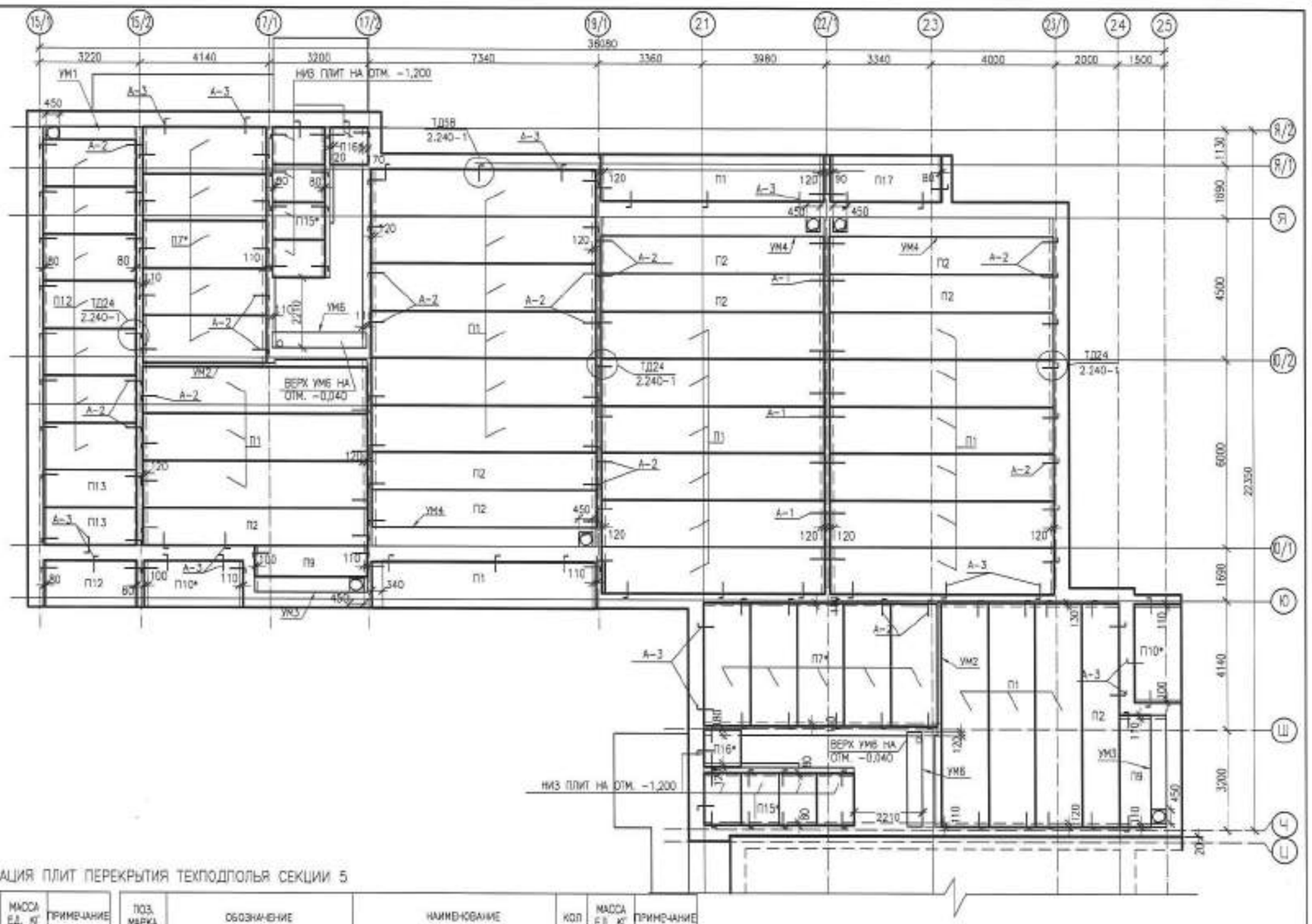

СПЕЦИФИКАЦИЯ ПЛИТ ПЕРЕКРЫТИЯ ТЕХПОДПОЛЬЯ СЕКЦИИ 5

ПОЗ. МАРКА	ОБОЗНАЧЕНИЕ	НАИМЕНОВАНИЕ	КОЛ	МАССА ЕД. КГ	ПРИМЕЧАНИЕ
П1	СЕРИЯ 1.241-1 ВЫП.27	ПК 72.15-8 AmVm	26	3350	
П2	СЕРИЯ 1.241-1 ВЫП.27	ПК 72.12-8 AmVm	8	2530	
П7*	СЕРИЯ 1.141.1-1 ВЫП.60	ПК 39.15-8Т	10	1385	В ОПАЛУБКЕ 42.15.8 L=3980
П9	СЕРИЯ 1.141.1-1 ВЫП.60	ПК 36.12-8Т	2	1280	
П10*	СЕРИЯ 1.141.1-1 ВЫП.60	ПК 32.15-8Т	2	1510	В ОПАЛУБКЕ 36.15.8 L=3180
П12	СЕРИЯ 1.141.1-1 ВЫП.60	ПК 30.15-8Т	8	1425	
П13	СЕРИЯ 1.141.1-1 ВЫП.60	ПК 30.12-8Т	2	1080	
П15*	СЕРИЯ 1.141.1-1 ВЫП.60	ПК 17.15-8Т	8	795	В ОПАЛУБКЕ 23.15.8 L=1670
П16*	СЕРИЯ 1.141.1-1 ВЫП.60	ПК 12.12-8Т	2	440	В ОПАЛУБКЕ 23.12.8 L=1300
П17	СЕРИЯ 1.141.1-1 ВЫП.60	ПК 36.15-8Т	1	1600	
		ВСЕГО НА ЭТАЖ:	69		
		МОНОЛИТНЫЕ УЧАСТКИ			
УМ1	СМ. ЛИСТ КР-36	УМ1	1		
УМ2	СМ. ЛИСТ КР-36	УМ2	2		
УМ3	СМ. ЛИСТ КР-36	УМ3	2		
УМ4	СМ. ЛИСТ КР-36	УМ4	3		
УМ6	СМ. ЛИСТ КР-36	УМ6	2		
		ДЕТАЛИ СОЕДИНИТЕЛЬНЫЕ			
А-1	СЕРИЯ 2.240-1 ВЫП.6, ТД30	МС3	18	1,10	
	ГОСТ 34028-2016	⌀12 А-400 L=620	2	0,55	1,10
А-2	СЕРИЯ 2.240-1 ВЫП.6, ТД 24	МС2	100	1,03	
	ГОСТ 34028-2016	⌀12А-400 L=860	1	0,76	1,03
	ГОСТ 34028-2016	⌀12А-400 L=300	1	0,27	
А-3	СЕРИЯ 2.240-1 ВЫП.6, ТД58	МС5	35	1,07	
	ГОСТ 34028-2016	⌀12А-400 L=900	1	0,80	1,07
	ГОСТ 34028-2016	⌀12А-400 L=300	1	0,27	

1. ДАННЫЙ ЛИСТ СМОТРИ СОВМЕСТНО С ЛИСТОМ КР-36, КР-56, КР-57

ИЗМ.	КОЛ.УЧ.	ЛИСТ	N ДОК.	ПОДП.	ДАТА
РАЗРАБ.		КЕРЕЕВА			
ПРОВЕР.		КОМАРОВА			
Н. КОНТР.		СЕЛЬКИНА			
ГИП		КОМАРОВА			

0139/20-КР

"СТРОИТЕЛЬСТВО КОМПЛЕКСА МНОГОКВАРТИРНЫХ ЖИЛЫХ ДОМОВ МКР 4 КВАРТАЛ 1,2 В ПДП АКЖАЙЫК г. УРАЛЬСК, ЗКО" ДОМ №8 (БЕЗ БЛАГОУСТРОЙСТВА И ИНЖЕНЕРНЫХ СЕТЕЙ).

150-КВ. ЖИЛОЙ ДОМ

СТАДИЯ	ЛИСТ	ЛИСТОВ
РП	40	

СХЕМА РАСПОЛОЖЕНИЯ ПЛИТ ПЕРЕКРЫТИЯ ТЕХПОДПОЛЬЯ СЕКЦИИ 5

ТОО ГАЗПРОМ ПРОЕКТ

ВЗАМ. ИНВ. N | ПОДП. И ДАТА | ИНВ. N ПОДЛ.

000000

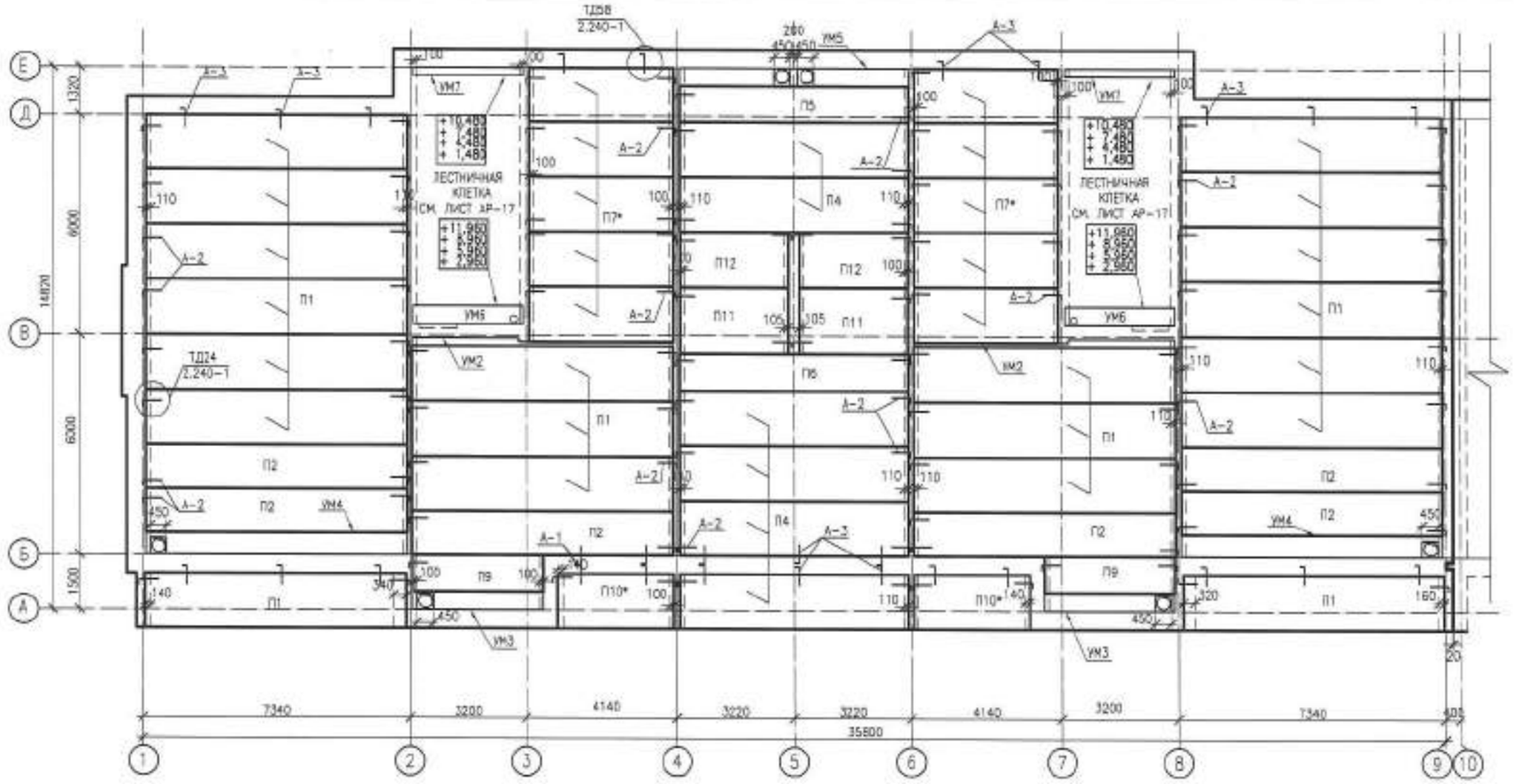

СПЕЦИФИКАЦИЯ ПЛИТ ПЕРЕКРЫТИЯ ТИПОВОГО ЭТАЖА СЕКЦИИ 1

ПОЗ. МАРКА	ОБОЗНАЧЕНИЕ	НАИМЕНОВАНИЕ	КОЛ	МАССА ЕД. КГ	ПРИМЕЧАНИЕ
П1	СЕРИЯ 1.241-1 ВЫП.27	ПК 72.15-8 АтVm	20	3350	
П2	СЕРИЯ 1.241-1 ВЫП.27	ПК 72.12-8 АтVm	6	2530	
П4	СЕРИЯ 1.141.1-1 ВЫП.63	ПК 63.15-8 АтVm	6	2950	
П5	СЕРИЯ 1.141.1-1 ВЫП.63	ПК 63.12-8 АтVm	1	2200	
П6	СЕРИЯ 1.141.1-1 ВЫП.63	ПК 63.10-8 АтVm	1	1825	
П7*	СЕРИЯ 1.141.1-1 ВЫП.60	ПК 39.15-8Т	10	1385	В ОПАЛУБКЕ 42.15.8 L=3950
П9	СЕРИЯ 1.141.1-1 ВЫП.60	ПК 36.12-8Т	2	1280	
П10*	СЕРИЯ 1.141.1-1 ВЫП.60	ПК 32.15-8Т	2	1510	В ОПАЛУБКЕ 38.15.8 L=3180
П11	СЕРИЯ 1.141.1-1 ВЫП.60	ПК 30.18-8Т	2	1800	
П12	СЕРИЯ 1.141.1-1 ВЫП.60	ПК 30.15-8Т	2	1425	
		ВСЕГО НА ЭТАЖ:	52		
		МОНОЛИТНЫЕ УЧАСТКИ			
УМ2	СМ. ЛИСТ КР-36	УМ2	2		
УМ3	СМ. ЛИСТ КР-36	УМ3	2		
УМ4	СМ. ЛИСТ КР-36	УМ4	2		
УМ5	СМ. ЛИСТ КР-36	УМ5	1		
УМ6	СМ. ЛИСТ КР-36	УМ6	2		
УМ7	СМ. ЛИСТ КР-36	УМ7	2		

ПОЗ. МАРКА	ОБОЗНАЧЕНИЕ	НАИМЕНОВАНИЕ	КОЛ	МАССА ЕД. КГ	ПРИМЕЧАНИЕ
		ДЕТАЛИ СОЕДИНИТЕЛЬНЫЕ			
А-2	СЕРИЯ 2.240-1 ВЫП.6, ТД 24	МС2	86	1,03	
	ГОСТ 34028-2016	⌀12А-400 L=860	1	0.76	1,03
	ГОСТ 34028-2016	⌀12А-400 L=300	1	0.27	
А-3	СЕРИЯ 2.240-1 ВЫП.6, ТД58	МС5	29	1,07	
	ГОСТ 34028-2016	⌀12А-400 L=900	1	0.80	1,07
	ГОСТ 34028-2016	⌀12А-400 L=300	1	0.27	

1. ДАННЫЙ ЛИСТ СМОТРИ СОВМЕСТНО С ЛИСТОМ КР-36, КР-56, КР-57

ИЗМ.	КОЛ.УЧ.	ЛИСТ	N ДОК.	ПОДП.	ДАТА
РАЗРАБ.		КЕРЕЕВА			06.21
ПРОВЕР.		КОМАРОВА			06.21
Н. КОНТР.		СЕЛЬКИНА			06.21
ГИП		КОМАРОВА			06.21

0139/20-КР

"СТРОИТЕЛЬСТВО КОМПЛЕКСА МНОГОКВАРТИРНЫХ ЖИЛЫХ ДОМОВ МКР 4 КВАРТАЛ 1,2 В ПДП МОКАЙЫК г. УРАЛЬСК, ЗКО" ДОМ №9 (БЕЗ БЛАГОУСТРОЙСТВА И ИНЖЕНЕРНЫХ СЕТЕЙ).

150-КВ. ЖИЛОЙ ДОМ

СТАДИЯ	ЛИСТ	ЛИСТОВ
РП	41	

СХЕМА РАСПОЛОЖЕНИЯ ПЛИТ ПЕРЕКРЫТИЯ ТИПОВОГО ЭТАЖА СЕКЦИИ 1

ТОО ГАЗПРОМ ПРОЕКТ

ВЗАМ. ИНВ. N | ПОДП. И ДАТА | ИНВ. N ПОДЛ. | 000000

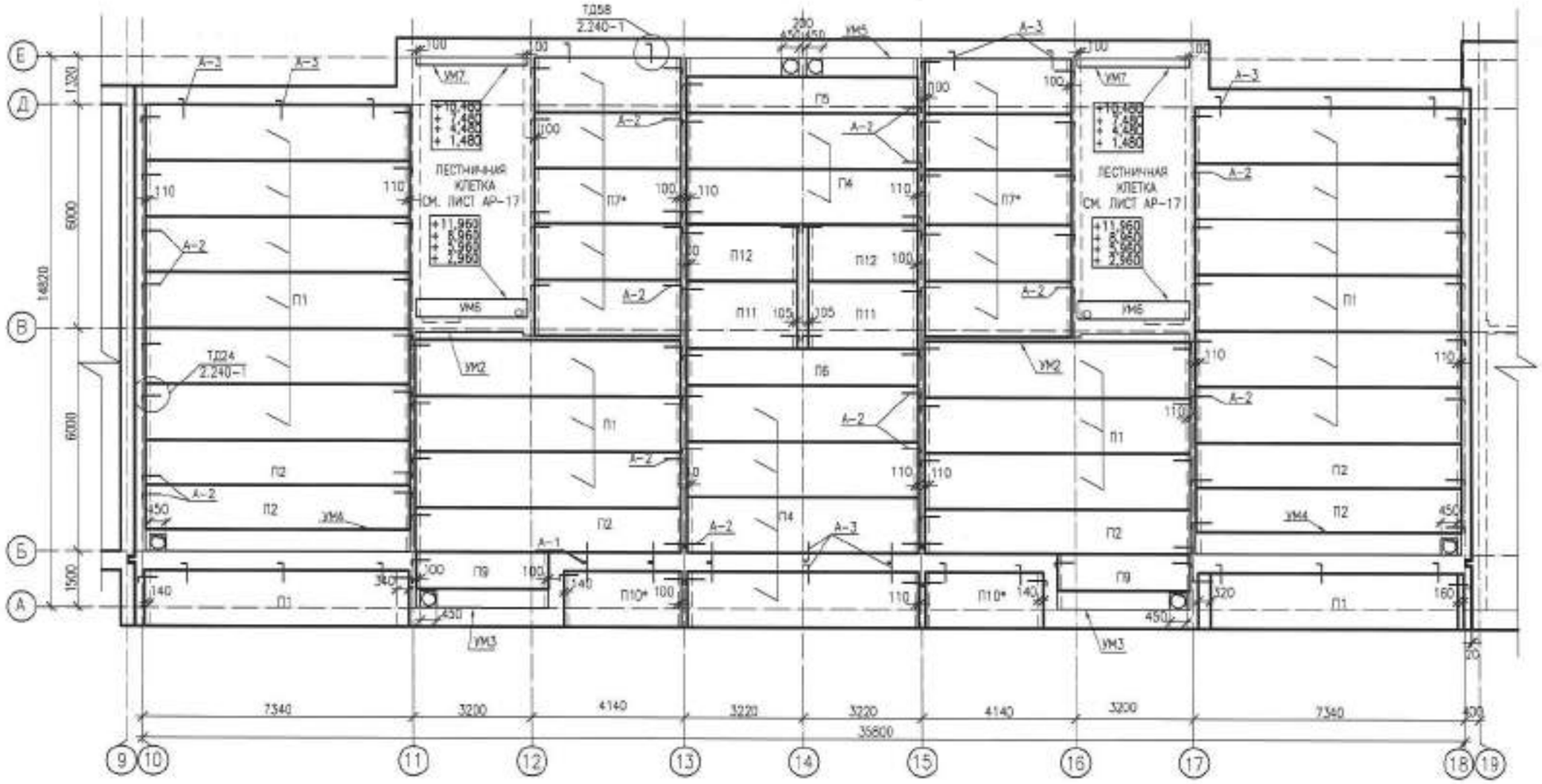

СПЕЦИФИКАЦИЯ ПЛИТ ПЕРЕКРЫТИЯ ТИПОВОГО ЭТАЖА СЕКЦИИ 2

ПОЗ. МАРКА	ОБОЗНАЧЕНИЕ	НАИМЕНОВАНИЕ	КОЛ	МАССА ЕД. КГ	ПРИМЕЧАНИЕ
П1	СЕРИЯ 1.241-1 ВЫП.27	ПК 72.15-8 АтVm	20	3350	
П2	СЕРИЯ 1.241-1 ВЫП.27	ПК 72.12-8 АтVm	6	2530	
П4	СЕРИЯ 1.141.1-1 ВЫП.63	ПК 63.15-8 АтVm	6	2950	
П5	СЕРИЯ 1.141.1-1 ВЫП.63	ПК 63.12-8 АтVm	1	2200	
П6	СЕРИЯ 1.141.1-1 ВЫП.63	ПК 63.10-8 АтVm	1	1825	
П7*	СЕРИЯ 1.141.1-1 ВЫП.60	ПК 39.15-8Т	10	1385	В ОПАЛУБКЕ 42.15.8 L=2950
П9	СЕРИЯ 1.141.1-1 ВЫП.60	ПК 36.12-8Т	2	1280	
П10*	СЕРИЯ 1.141.1-1 ВЫП.60	ПК 32.15-8Т	2	1510	В ОПАЛУБКЕ 36.15.8 L=3180
П11	СЕРИЯ 1.141.1-1 ВЫП.60	ПК 30.18-8Т	2	1600	
П12	СЕРИЯ 1.141.1-1 ВЫП.60	ПК 30.15-8Т	2	1425	
		ВСЕГО НА ЭТАЖ:	52		
		МОНОЛИТНЫЕ УЧАСТКИ			
УМ2	СМ. ЛИСТ КР-36	УМ2	2		
УМ3	СМ. ЛИСТ КР-36	УМ3	2		
УМ4	СМ. ЛИСТ КР-36	УМ4	2		
УМ5	СМ. ЛИСТ КР-36	УМ5	1		
УМ6	СМ. ЛИСТ КР-36	УМ6	2		
УМ7	СМ. ЛИСТ КР-36	УМ7	2		

ПОЗ. МАРКА	ОБОЗНАЧЕНИЕ	НАИМЕНОВАНИЕ	КОЛ	МАССА ЕД. КГ	ПРИМЕЧАНИЕ
		ДЕТАЛИ СОЕДИНИТЕЛЬНЫЕ			
А-2	СЕРИЯ 2.240-1 ВЫП.6, ТД 24	МС2	86	1,03	1,03
	ГОСТ 34028-2016	⌀12А-400 L=860	1	0.76	
	ГОСТ 34028-2016	⌀12А-400 L=300	1	0.27	
А-3	СЕРИЯ 2.240-1 ВЫП.6, ТД58	МС5	29	1,07	1,07
	ГОСТ 34028-2016	⌀12А-400 L=900	1	0.80	
	ГОСТ 34028-2016	⌀12А-400 L=300	1	0.27	

1. ДАННЫЙ ЛИСТ СМОТРИ СОВМЕСТНО С ЛИСТОМ КР-36, КР-56, КР-57

ИЗМ.	КОЛ.УЧ.	ЛИСТ	N ДОК.	ПОДП.	ДАТА
РАЗРАБ.		КЕРЕЕВА			
ПРОВЕР.		КОМАРОВА			
Н. КОНТР.		СЕЛЬКИНА			
ГИП		КОМАРОВА			

0139/20-КР

"СТРОИТЕЛЬСТВО КОМПЛЕКСА МНОГОКВАРТИРНЫХ ЖИЛЫХ ДОМОВ МКР 4 КВАРТАЛ 1,2 В ПДП АКЖАЙЫК в. УРАЛЬСК, ЗКО" ДОМ N9 (БЕЗ БЛАГОУСТРОЙСТВА И ИНЖЕНЕРНЫХ СЕТЕЙ).

150-КВ. ЖИЛОЙ ДОМ

СТАДИЯ	ЛИСТ	ЛИСТОВ
РП	42	

СХЕМА РАСПОЛОЖЕНИЯ ПЛИТ ПЕРЕКРЫТИЯ ТИПОВОГО ЭТАЖА СЕКЦИИ 2

ТОО ГАЗПРОМ ПРОЕКТ

ФОРМАТ А2

ВЗАМ. ИНВ. N | ПОДП. И ДАТА | ИНВ. N ПОДЛ.

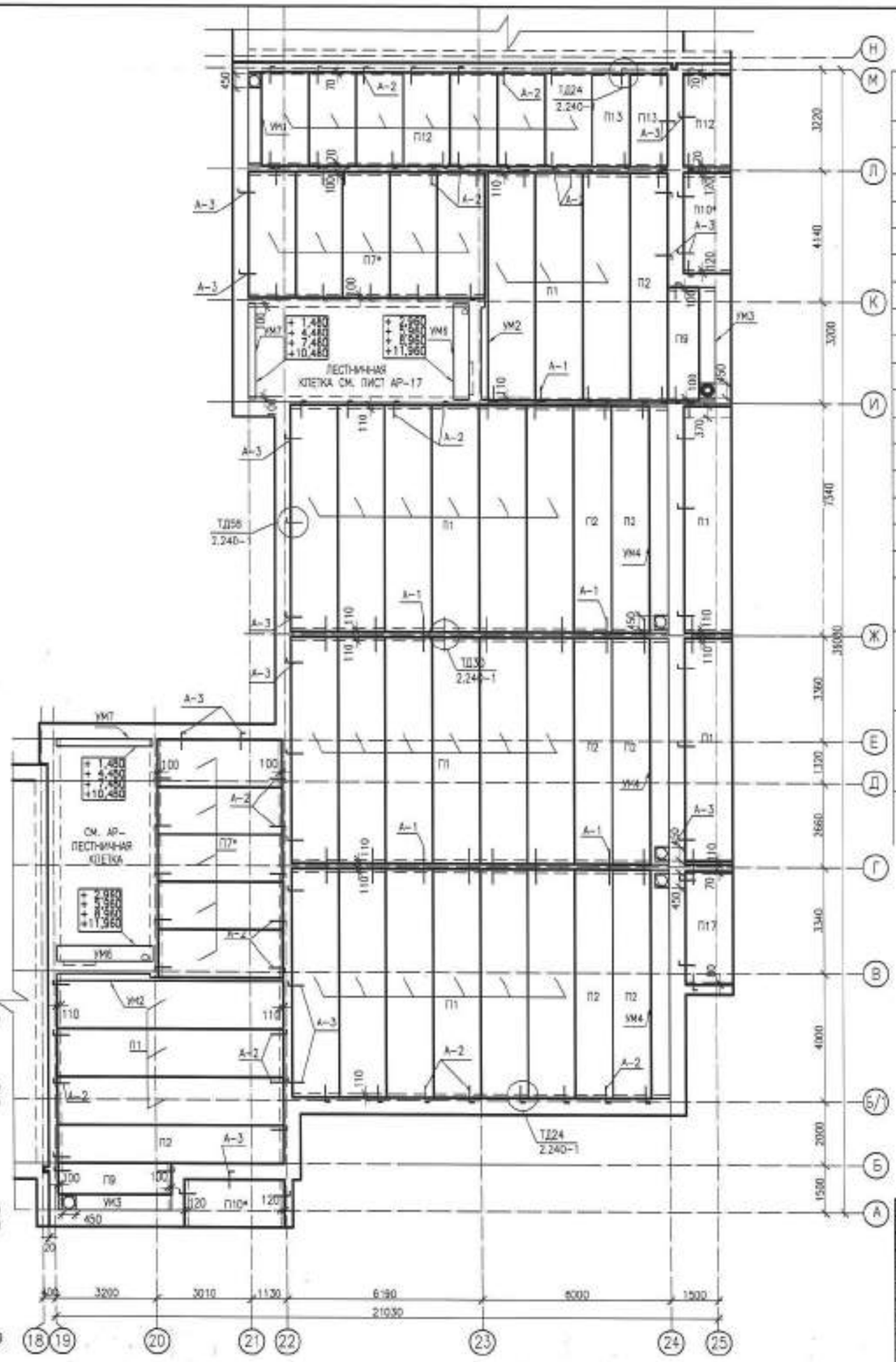

СПЕЦИФИКАЦИЯ ПЛИТ ПЕРЕКРЫТИЯ ТИПОВОГО ЭТАЖА СЕКЦИИ 3

ПОЗ. МАРКА	ОБОЗНАЧЕНИЕ	НАИМЕНОВАНИЕ	КОЛ	МАССА ЕД. КГ	ПРИМЕЧАНИЕ
П1	СЕРИЯ 1.241-1 ВЫП.27	ПК 72.15-8 АтVm	26	3350	
П2	СЕРИЯ 1.241-1 ВЫП.27	ПК 72.12-8 АтVm	8	2530	
П7*	СЕРИЯ 1.141.1-1 ВЫП.60	ПК 39.15-8Т	10	1385	В ОПАЛУБКЕ 42.15.8 L=3960
П9	СЕРИЯ 1.141.1-1 ВЫП.60	ПК 36.12-8Т	2	1280	
П10*	СЕРИЯ 1.141.1-1 ВЫП.60	ПК 32.15-8Т	2	1510	В ОПАЛУБКЕ 36.15.8 L=3180
П12	СЕРИЯ 1.141.1-1 ВЫП.60	ПК 30.15-8Т	8	1425	
П13	СЕРИЯ 1.141.1-1 ВЫП.60	ПК 30.12-8Т	2	1080	
П17	СЕРИЯ 1.141.1-1 ВЫП.60	ПК 36.15-8Т	1	1600	
		ВСЕГО НА ЭТАЖ:	59		
		МОНОЛИТНЫЕ УЧАСТКИ			
УМ1	СМ. ЛИСТ КР-36	УМ1	1		
УМ2	СМ. ЛИСТ КР-36	УМ2	2		
УМ3	СМ. ЛИСТ КР-36	УМ3	2		
УМ4	СМ. ЛИСТ КР-36	УМ4	3		
УМ6	СМ. ЛИСТ КР-36	УМ6	2		
УМ7	СМ. ЛИСТ КР-36	УМ7	2		
		ДЕТАЛИ СОЕДИНИТЕЛЬНЫЕ			
А-1	СЕРИЯ 2.240-1 ВЫП.6, ТД30	МС3	18	1,10	
	ГОСТ 34028-2016	⌀12 А-400 L=620	2	0,55	1,10
А-2	СЕРИЯ 2.240-1 ВЫП.6, ТД 24	МС2	82	1,03	
	ГОСТ 34028-2016	⌀12А-400 L=860	1	0.76	1,03
	ГОСТ 34028-2016	⌀12А-400 L=300	1	0.27	
А-3	СЕРИЯ 2.240-1 ВЫП.6, ТД58	МС5	27	1,07	
	ГОСТ 34028-2016	⌀12А-400 L=960	1	0.80	1,07
	ГОСТ 34028-2016	⌀12А-400 L=300	1	0.27	

1. ДАННЫЙ ЛИСТ СМОТРИ СОВМЕСТНО С ЛИСТОМ КР-36, КР-56, КР-57

ИЗМ.	КОЛ.УЧ.	ЛИСТ	N ДОК.	ПОДП.	ДАТА	
РАЗРАБ.		КЕРЕЕВА				
ПРОВЕР.		КОМАРОВА				
Н. КОНТР.		СЕЛЬКИНА				
ГИП		КОМАРОВА				

0139/20-КР

"СТРОИТЕЛЬСТВО КОМПЛЕКСА МНОГОКВАРТИРНЫХ ЖИЛЫХ ДОМОВ МКР 4 КВАРТАЛ 1,2 В ГДП МЮКАЙЫК г. УРАЛЬСК, ЗКО" ДОМ №8 (БЕЗ БЛАГОУСТРОЙСТВА И ИНЖЕНЕРНЫХ СЕТЕЙ).

150-КВ. ЖИЛОЙ ДОМ

СТАДИЯ	ЛИСТ	ЛИСТОВ
РП	43	

СХЕМА РАСПОЛОЖЕНИЯ ПЛИТ ПЕРЕКРЫТИЯ ТИПОВОГО ЭТАЖА СЕКЦИИ 3.

ГПП ТОО ГАЗПРОМ ПРОЕКТ

ВЗАМ. ИНВ. N | ПОДП. И ДАТА | ИНВ. N ПОДЛ.

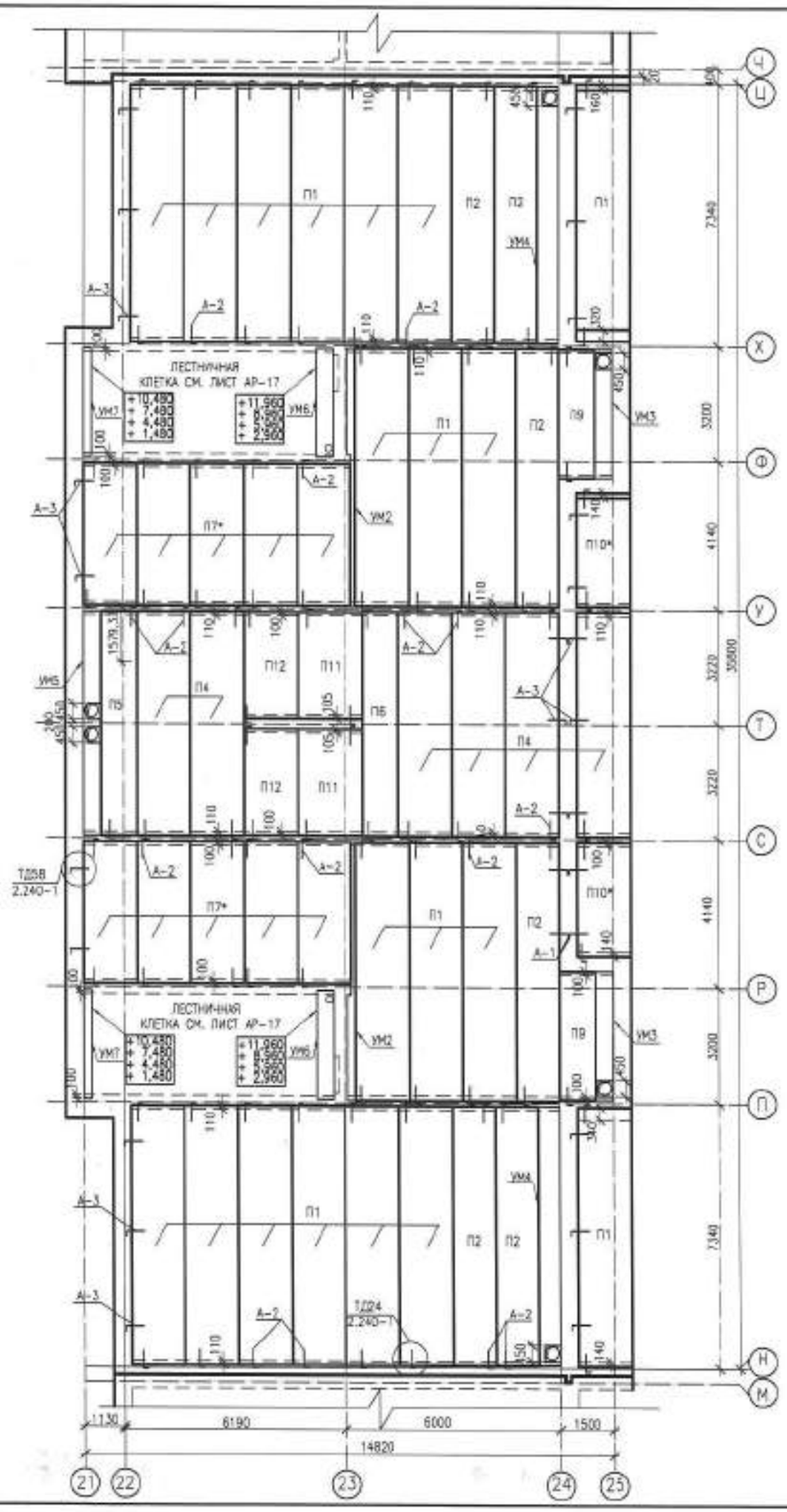

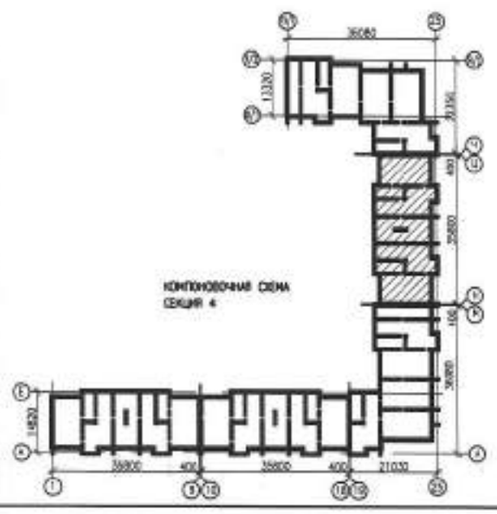

СПЕЦИФИКАЦИЯ ПЛИТ ПЕРЕКРЫТИЯ ТИПОВОГО ЭТАЖА СЕКЦИИ 4

ПОЗ. МАРКА	ОБОЗНАЧЕНИЕ	НАИМЕНОВАНИЕ	КОЛ	МАССА ЕД. КГ	ПРИМЕЧАНИЕ
П1	СЕРИЯ 1.241-1 ВЫП.27	ПК 72.15-8 АтVm	20	3350	
П2	СЕРИЯ 1.241-1 ВЫП.27	ПК 72.12-8 АтVm	6	2530	
П4	СЕРИЯ 1.141.1-1 ВЫП.63	ПК 63.15-8 АтVm	6	2950	
П5	СЕРИЯ 1.141.1-1 ВЫП.63	ПК 63.12-8 АтVm	1	2200	
П6	СЕРИЯ 1.141.1-1 ВЫП.63	ПК 63.10-8 АтVm	1	1825	
П7*	СЕРИЯ 1.141.1-1 ВЫП.60	ПК 39.15-8Т	10	1385	В ОПАЛУБКЕ 42.15.8 L=3960
П9	СЕРИЯ 1.141.1-1 ВЫП.60	ПК 36.12-8Т	2	1260	
П10*	СЕРИЯ 1.141.1-1 ВЫП.60	ПК 32.15-8Т	2	1510	В ОПАЛУБКЕ 35.15.8 L=3960
П11	СЕРИЯ 1.141.1-1 ВЫП.60	ПК 30.18-8Т	2	1600	
П12	СЕРИЯ 1.141.1-1 ВЫП.60	ПК 30.15-8Т	2	1425	
		ВСЕГО НА ЭТАЖ:	52		
		МОНОЛИТНЫЕ УЧАСТКИ			
УМ2	СМ. ЛИСТ КР-36	УМ2	2		
УМ3	СМ. ЛИСТ КР-36	УМ3	2		
УМ4	СМ. ЛИСТ КР-36	УМ4	2		
УМ5	СМ. ЛИСТ КР-36	УМ5	1		
УМ6	СМ. ЛИСТ КР-36	УМ6	2		
УМ7	СМ. ЛИСТ КР-36	УМ7	2		
		ДЕТАЛИ СОЕДИНИТЕЛЬНЫЕ			
А-2	СЕРИЯ 2.240-1 ВЫП.6, ТД 24	МС2	86	1,03	
	ГОСТ 34028-2016	⌀12А-400 L=860	1	0.76	1,03
	ГОСТ 34028-2016	⌀12А-400 L=300	1	0.27	
А-3	СЕРИЯ 2.240-1 ВЫП.6, 1Д58	МС5	29	1.07	
	ГОСТ 34028-2016	⌀12А-400 L=900	1	0.80	1,07
	ГОСТ 34028-2016	⌀12А-400 L=300	1	0.27	

1. ДАННЫЙ ЛИСТ СМОТРИ СОВМЕСТНО С ЛИСТОМ КР-36, КР-56, КР-57

ИЗМ.	КОЛ.УЧ	ЛИСТ	N ДОК	ПОДП.	ДАТА
РАЗРАБ.		КЕРЕЕВА			
ПРОВЕР.		КОМАРОВА			
Н. КОНТР.		СЕЛЬКИНА			
ГИП		КОМАРОВА			

0139/20-КР

"СТРОИТЕЛЬСТВО КОМПЛЕКСА МНОГОКВАРТИРНЫХ ЖИЛЫХ ДОМОВ МКР 4 КВАРТАЛ 1,2 В ПДП АКОКАЙЫК г. УРАЛЬСК, ЗКО" ДОМ N9 (БЕЗ БЛАГОУСТРОЙСТВА И ИНЖЕНЕРНЫХ СЕТЕЙ).

150-КВ. ЖИЛОЙ ДОМ

СТАДИЯ	ЛИСТ	ЛИСТОВ
РП	44	

СХЕМА РАСПОЛОЖЕНИЯ ПЛИТ ПЕРЕКРЫТИЯ ТИПОВОГО ЭТАЖА СЕКЦИИ 4

ООО "ГАЗПРОМ ПРОЕКТ"

ИНВ. N ПОДЛ.	ПОДП. И ДАТА	ВЗАМ. ИНВ. N
000000		

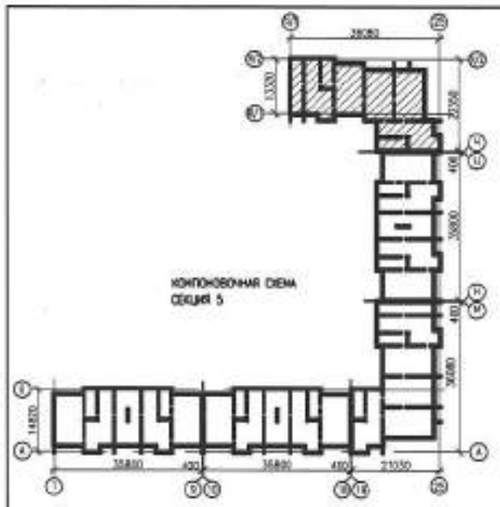

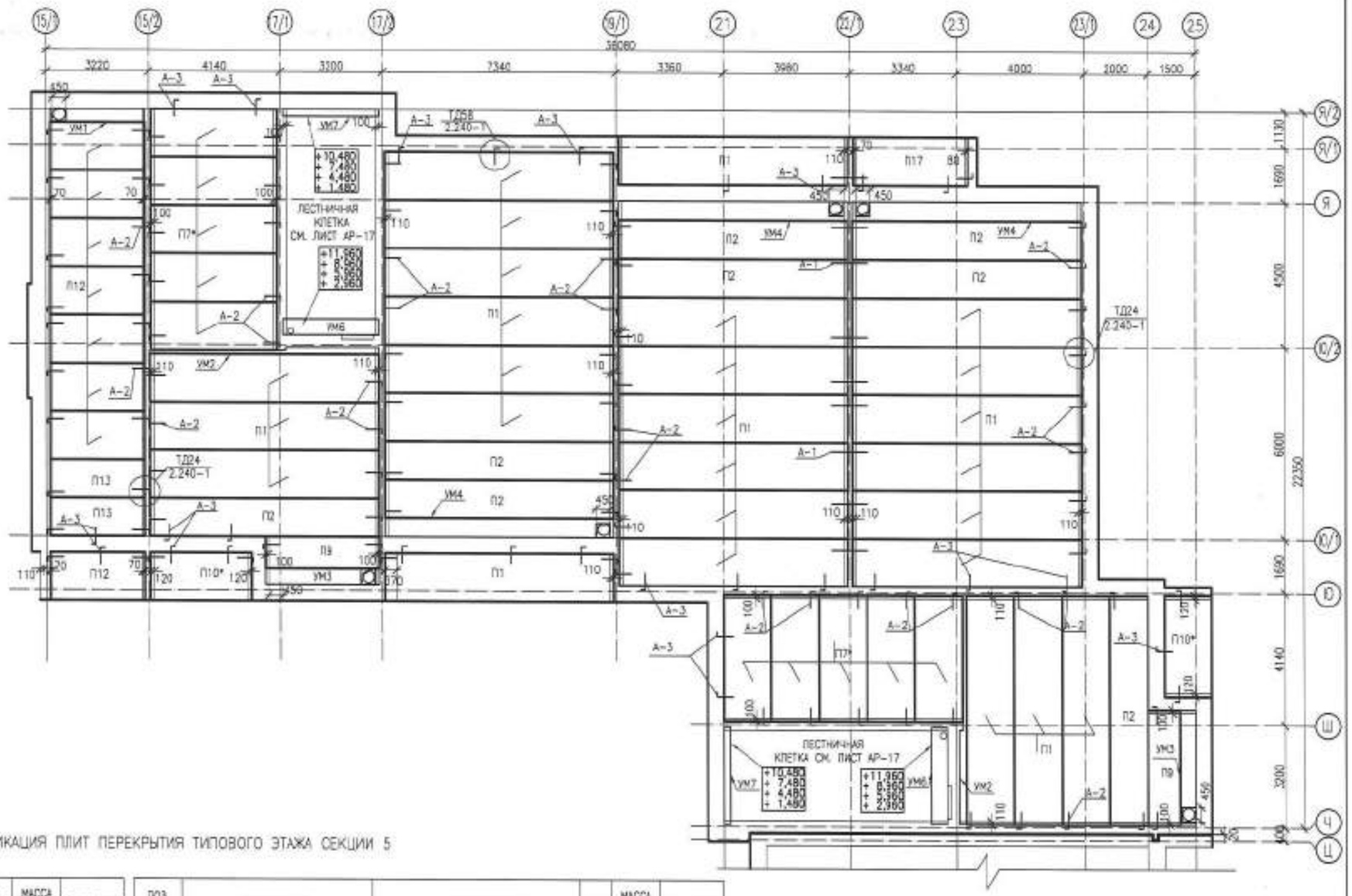

СПЕЦИФИКАЦИЯ ПЛИТ ПЕРЕКРЫТИЯ ТИПОВОГО ЭТАЖА СЕКЦИИ 5

ПОЗ. МАРКА	ОБОЗНАЧЕНИЕ	НАИМЕНОВАНИЕ	КОЛ	МАССА ЕД. КГ	ПРИМЕЧАНИЕ
П1	СЕРИЯ 1.241-1 ВЫП.27	ПК 72.15-8 АтVm	26	3350	
П2	СЕРИЯ 1.241-1 ВЫП.27	ПК 72.12-8 АтVm	6	2530	
П7*	СЕРИЯ 1.141.1-1 ВЫП.60	ПК 39.15-8Т	10	1385	В ОПАЛУБКЕ 42.15.8 L=2980
П9	СЕРИЯ 1.141.1-1 ВЫП.60	ПК 36.12-8Т	2	1280	
П10*	СЕРИЯ 1.141.1-1 ВЫП.60	ПК 32.15-8Т	2	1510	В ОПАЛУБКЕ 36.15.8 L=3180
П12	СЕРИЯ 1.141.1-1 ВЫП.60	ПК 30.15-8Т	8	1425	
П13	СЕРИЯ 1.141.1-1 ВЫП.60	ПК 30.12-8Т	2	1080	
П17	СЕРИЯ 1.141.1-1 ВЫП.60	ПК 36.15-8Т	1	1600	
		ВСЕГО НА ЭТАЖ:	59		
		МОНОЛИТНЫЕ УЧАСТКИ			
УМ1	СМ. ЛИСТ КР-36	УМ1	1		
УМ2	СМ. ЛИСТ КР-36	УМ2	2		
УМ3	СМ. ЛИСТ КР-36	УМ3	2		

ПОЗ. МАРКА	ОБОЗНАЧЕНИЕ	НАИМЕНОВАНИЕ	КОЛ	МАССА ЕД. КГ	ПРИМЕЧАНИЕ
		МОНОЛИТНЫЕ УЧАСТКИ			
УМ4	СМ. ЛИСТ КР-36	УМ4	3		
УМ6	СМ. ЛИСТ КР-36	УМ6	2		
УМ7	СМ. ЛИСТ КР-36	УМ7	2		
		ДЕТАЛИ СОЕДИНИТЕЛЬНЫЕ			
А-1	СЕРИЯ 2.240-1 ВЫП.6, ТД30	МС3	18	1,10	
	ГОСТ 34028-2016	⌀12 А-400 L=620	2	0,55	1,10
А-2	СЕРИЯ 2.240-1 ВЫП.6, ТД 24	МС2	82	1,03	
	ГОСТ 34028-2016	⌀12А-400 L=860	1	0,76	1,03
	ГОСТ 34028-2016	⌀12А-400 L=300	1	0,27	
А-3	СЕРИЯ 2.240-1 ВЫП.6, ТД58	МС5	27	1,07	
	ГОСТ 34028-2016	⌀12А-400 L=900	1	0,80	1,07
	ГОСТ 34028-2016	⌀12А-400 L=300	1	0,27	

1. ДАННЫЙ ЛИСТ СМОТРИ СОВМЕСТНО С ЛИСТОМ КР-36, КР-56, КР-57

ИЗМ.	КОЛ.УЧ.	ЛИСТ	N ДОК.	ПОДП.	ДАТА
РАЗРАБ.		КЕРЕЕВА			
ПРОВЕР.		КОМАРОВА			
Н. КОНТР.		СЕЛЬКИНА			
ГИП		КОМАРОВА			

0139/20-КР

"СТРОИТЕЛЬСТВО КОМПЛЕКСА МНОГОКВАРТИРНЫХ ЖИЛЫХ ДОМОВ МКР 4 КВАРТАЛ 1,2 В ПДП АКЖАЙЫК г. УРАЛЬСК, ЗКО" ДОМ N6 (БЕЗ БЛАГОУСТРОЙСТВА И ИНЖЕНЕРНЫХ СЕТЕЙ).

150-КВ. ЖИЛОЙ ДОМ

СТАДИЯ	ЛИСТ	ЛИСТОВ
РП	45	

СХЕМА РАСПОЛОЖЕНИЯ ПЛИТ ПЕРЕКРЫТИЯ ТИПОВОГО ЭТАЖА СЕКЦИИ 5

ТОО ГАЗПРОМ ПРОЕКТ

ИНВ. N ПОДЛ. | ПОДП. И ДАТА | ВЗАМ. ИНВ. N

000000

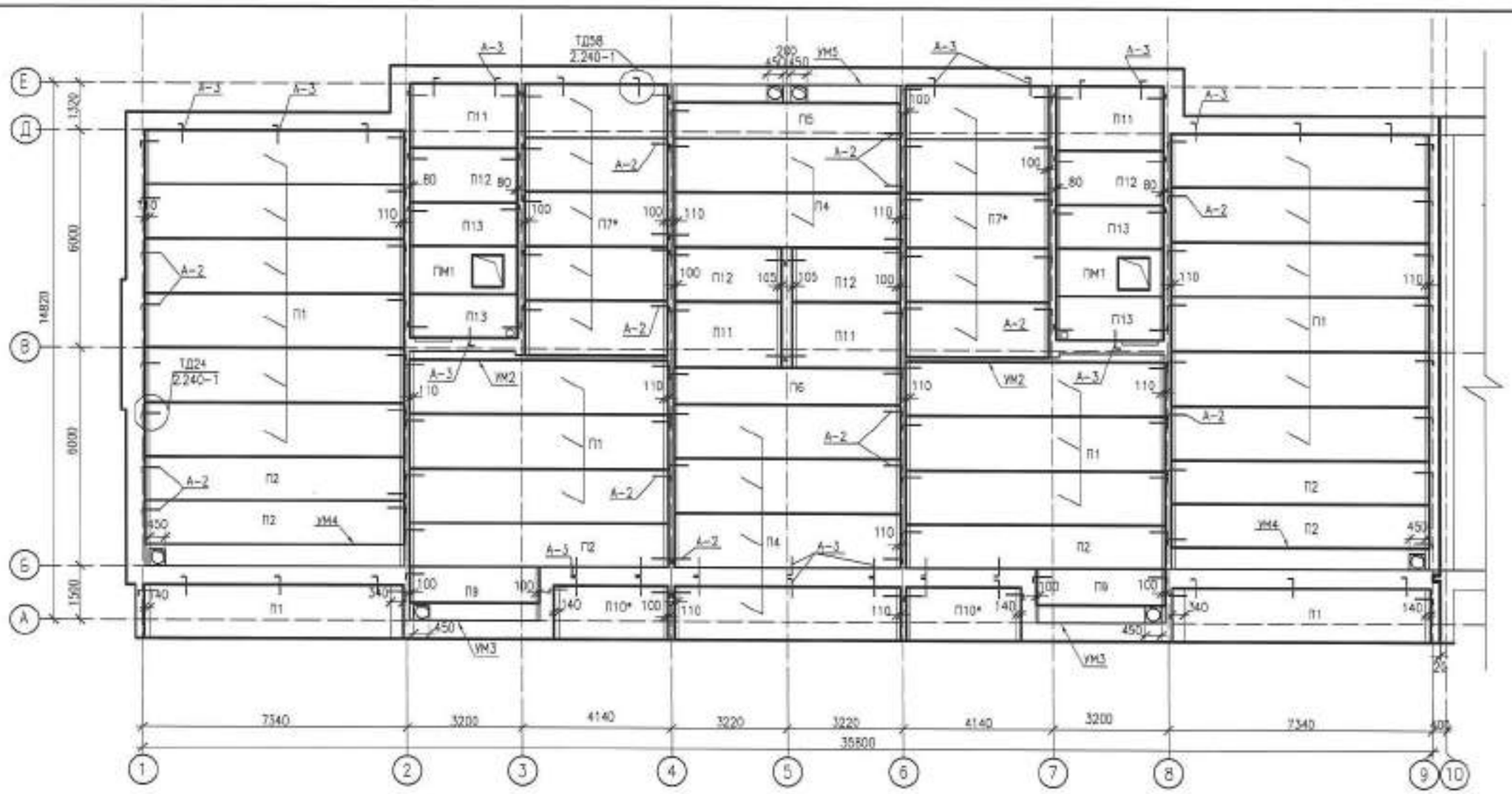

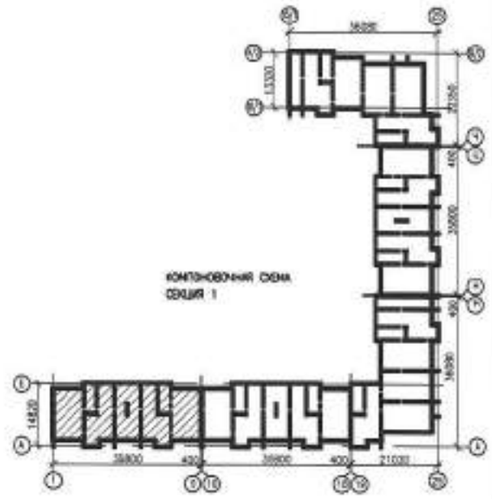

СПЕЦИФИКАЦИЯ ПЛИТ ПЕРЕКРЫТИЯ 5 ЭТАЖА СЕКЦИИ 1

ПОЗ. МАРКА	ОБОЗНАЧЕНИЕ	НАИМЕНОВАНИЕ	КОЛ	МАССА ЕД. КГ	ПРИМЕЧАНИЕ
П1	СЕРИЯ 1.241-1 ВЫП.27	ПК 72.15-8 АтVm	20	3350	
П2	СЕРИЯ 1.241-1 ВЫП.27	ПК 72.12-8 АтVm	6	2530	
П4	СЕРИЯ 1.141.1-1 ВЫП.63	ПК 63.15-8 АтVm	6	2950	
П5	СЕРИЯ 1.141.1-1 ВЫП.63	ПК 63.12-8 АтVm	1	2200	
П6	СЕРИЯ 1.141.1-1 ВЫП.63	ПК 63.10-8 АтVm	1	1825	
П7*	СЕРИЯ 1.141.1-1 ВЫП.60	ПК 39.15-8Т	10	1385	В опалубке 43.15.8 L=3060
П9	СЕРИЯ 1.141.1-1 ВЫП.60	ПК 36.12-8Т	2	1280	
П10*	СЕРИЯ 1.141.1-1 ВЫП.60	ПК 32.15-8Т	2	1510	В опалубке 36.15.8 L=3180
П11	СЕРИЯ 1.141.1-1 ВЫП.60	ПК 30.18-8Т	4	1600	
П12	СЕРИЯ 1.141.1-1 ВЫП.60	ПК 30.15-8Т	4	1425	
П13	СЕРИЯ 1.141.1-1 ВЫП.60	ПК 30.12-8Т	4	1080	
ПМ1	СМ. ЛИСТ КР-36	ПМ1	2	1210	
		ВСЕГО НА ЭТАЖ:	62		
		МОНОЛИТНЫЕ УЧАСТКИ			
УМ2	СМ. ЛИСТ КР-36	УМ2	2		
УМ3	СМ. ЛИСТ КР-36	УМ3	2		
УМ4	СМ. ЛИСТ КР-36	УМ4	2		
УМ5	СМ. ЛИСТ КР-36	УМ5	1		

ПОЗ. МАРКА	ОБОЗНАЧЕНИЕ	НАИМЕНОВАНИЕ	КОЛ	МАССА ЕД. КГ	ПРИМЕЧАНИЕ
		ДЕТАЛИ СОЕДИНИТЕЛЬНЫЕ			
А-2	СЕРИЯ 2.240-1 ВЫП.6, ТД 24	МС2	118	1,03	
	ГОСТ 34028-2016	⌀12А-400 L=860	1	0.76	1,03
	ГОСТ 34028-2016	⌀12А-400 L=300	1	0.27	
А-3	СЕРИЯ 2.240-1 ВЫП.6, ТД58	МС5	36	1.07	
	ГОСТ 34028-2016	⌀12А-400 L=900	1	0.80	1,07
	ГОСТ 34028-2016	⌀12А-400 L=300	1	0.27	

1. ДАННЫЙ ЛИСТ СМОТРИ СОВМЕСТНО С ЛИСТОМ КР-35, КР-56, КР-57

ИЗМ.	КОЛ.УЧ.	ЛИСТ	N ДОК.	ПОДП.	ДАТА
РАЗРАБ.		КЕРЕЕВА			
ПРОВЕР.		КОМАРОВА			
Н. КОНТР.		СЕЛЬКИНА			
ГИП		КОМАРОВА			

0139/20-КР

"СТРОИТЕЛЬСТВО КОМПЛЕКСА МНОГОКВАРТИРНЫХ ЖИЛЫХ ДОМОВ МКР 4 КВАРТАЛ 1,2 В ПДП АКЖАЙЫК г. УРАЛЬСК, ЗКО" ДОМ № (БЕЗ БЛАГОУСТРОЙСТВА И ИНЖЕНЕРНЫХ СЕТЕЙ).

150-КВ. ЖИЛОЙ ДОМ

СТАДИЯ	ЛИСТ	ЛИСТОВ
РП	46	

СХЕМА РАСПОЛОЖЕНИЯ ПЛИТ ПЕРЕКРЫТИЯ 5 ЭТАЖА СЕКЦИИ 1

ГПП ГАЗПРОМ ПРОЕКТ

ВЗАМ. ИНВ. N | ПОДП. И ДАТА | ИНВ. N ПОДЛ.

000000

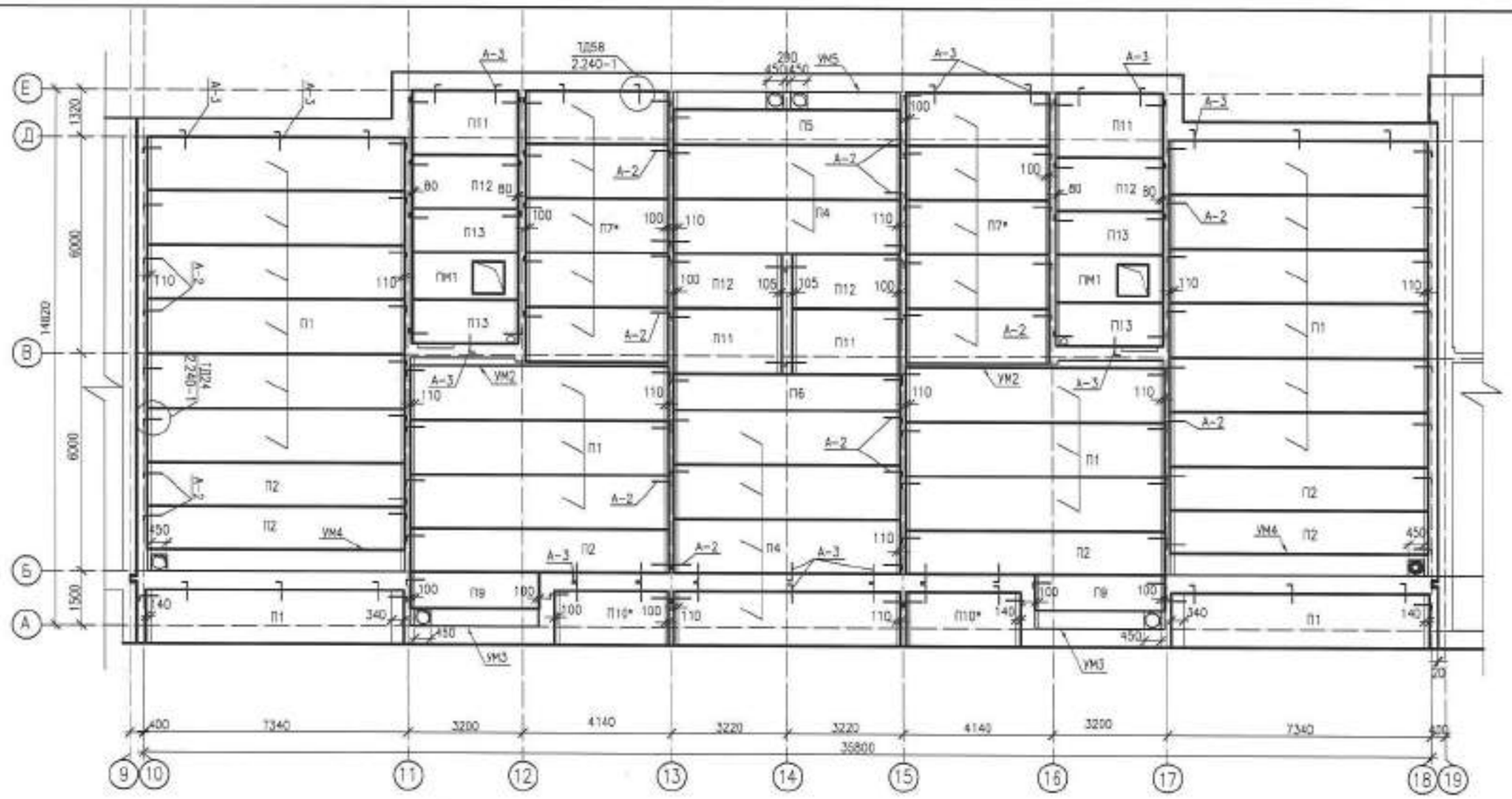

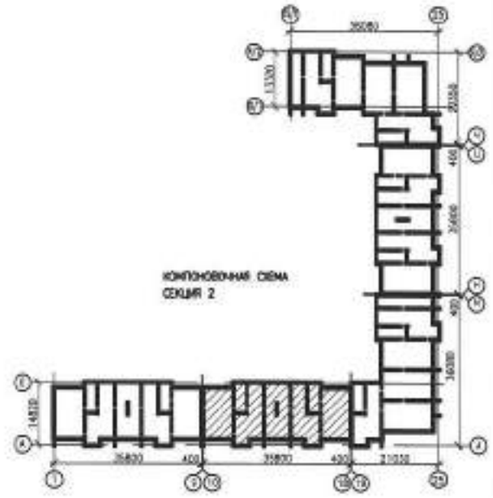

СПЕЦИФИКАЦИЯ ПЛИТ ПЕРЕКРЫТИЯ 5 ЭТАЖА СЕКЦИИ 2

ПОЗ. МАРКА	ОБОЗНАЧЕНИЕ	НАИМЕНОВАНИЕ	КОЛ	МАССА ЕД. КГ	ПРИМЕЧАНИЕ
П1	СЕРИЯ 1.241-1 ВЫП.27	ПК 72.13-8 АтV/m	20	3350	
П2	СЕРИЯ 1.241-1 ВЫП.27	ПК 72.12-8 АтV/m	6	2530	
П4	СЕРИЯ 1.141.1-1 ВЫП.63	ПК 63.15-8 АтV/m	6	2950	
П5	СЕРИЯ 1.141.1-1 ВЫП.63	ПК 63.12-8 АтV/m	1	2200	
П6	СЕРИЯ 1.141.1-1 ВЫП.63	ПК 63.10-8 АтV/m	1	1825	
П7*	СЕРИЯ 1.141.1-1 ВЫП.60	ПК 39.15-8Т	10	1385	В опалубке 42.15.8 L=3960
П9	СЕРИЯ 1.141.1-1 ВЫП.60	ПК 36.12-8Т	2	1280	
П10*	СЕРИЯ 1.141.1-1 ВЫП.60	ПК 32.15-8Т	2	1510	В опалубке 36.15.8 L=3180
П11	СЕРИЯ 1.141.1-1 ВЫП.60	ПК 30.18-8Т	4	1600	
П12	СЕРИЯ 1.141.1-1 ВЫП.60	ПК 30.15-8Т	4	1425	
П13	СЕРИЯ 1.141.1-1 ВЫП.60	ПК 30.12-8Т	4	1080	
ПМ1	СМ. ЛИСТ КР-36	ПМ1	2	1210	
		ВСЕГО НА ЭТАЖ:	62		
		МОНОЛИТНЫЕ УЧАСТКИ			
УМ2	СМ. ЛИСТ КР-36	УМ2	2		
УМ3	СМ. ЛИСТ КР-36	УМ3	2		
УМ4	СМ. ЛИСТ КР-36	УМ4	2		
УМ5	СМ. ЛИСТ КР-36	УМ5	1		

ПОЗ. МАРКА	ОБОЗНАЧЕНИЕ	НАИМЕНОВАНИЕ	КОЛ	МАССА ЕД. КГ	ПРИМЕЧАНИЕ
		ДЕТАЛИ СОЕДИНИТЕЛЬНЫЕ			
А-2	СЕРИЯ 2.240-1 ВЫП.6, ТД 24	МС2	118	1,03	
	ГОСТ 34028-2016	⌀12А-400 L=860	1	0.76	1,03
	ГОСТ 34028-2016	⌀12А-400 L=300	1	0.27	
А-3	СЕРИЯ 2.240-1 ВЫП.6, ТД58	МС5	36	1.07	
	ГОСТ 34028-2016	⌀12А-400 L=900	1	0.80	1,07
	ГОСТ 34028-2016	⌀12А-400 L=300	1	0.27	

1. ДАННЫЙ ЛИСТ СМОТРИ СОВМЕСТНО С ЛИСТОМ КР-36, КР-56, КР-57

						0139/20-КР
						"СТРОИТЕЛЬСТВО КОМПЛЕКСА МНОГОКВАРТИРНЫХ ЖИЛЫХ ДОМОВ МКР 4 КВАРТАЛ 1,2 В ПДП АКОКАЙЫК г. УРАЛЬСК, ЗКО" ДОМ №9 (БЕЗ БЛАГОУСТРОЙСТВА И ИНЖЕНЕРНЫХ СЕТЕЙ).
ИЗМ.	КОЛУЧ	ЛИСТ	№ДОК.	ПОДП.	ДАТА	
РАЗРАБ.		КЕРЕЕВА				150-КВ. ЖИЛОЙ ДОМ
ПРОВЕР.		КОМАРОВА				
Н. КОНТР.		СЕЛЬКИНА				
ГИП		КОМАРОВА				СХЕМА РАСПОЛОЖЕНИЯ ПЛИТ ПЕРЕКРЫТИЯ 5 ЭТАЖА СЕКЦИИ 2

СТАДИЯ	ЛИСТ	ЛИСТОВ
РП	47	

ТОО ГАЗПРОМ ПРОЕКТ

ФОРМАТ А2

ВЗАИМ. ИНВ. №

ПОДП. И ДАТА

ИНВ. № ПОДЛ.

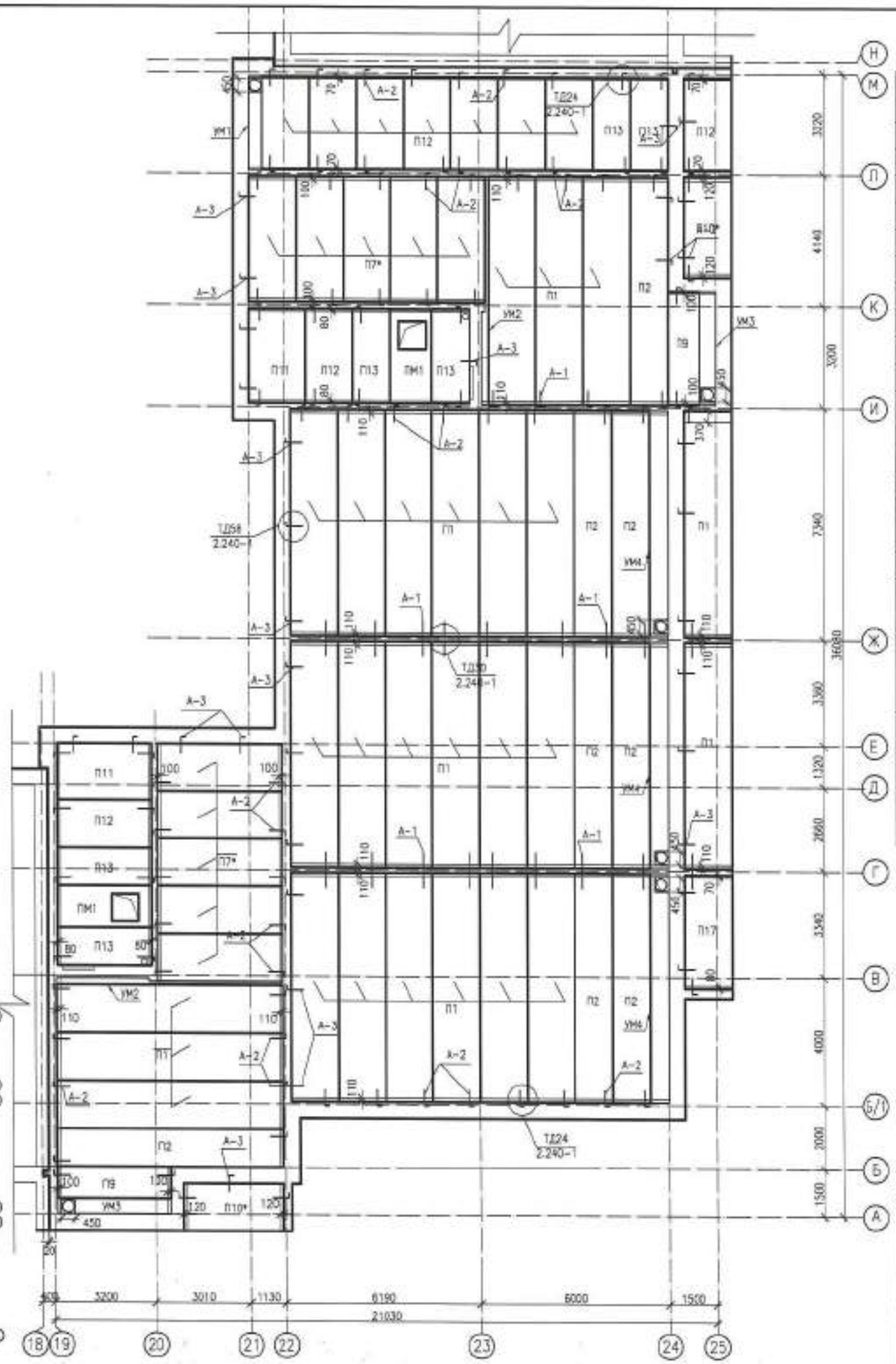

СПЕЦИФИКАЦИЯ ПЛИТ ПЕРЕКРЫТИЯ 5 ЭТАЖА СЕКЦИИ 3

ПОЗ. МАРКА	ОБОЗНАЧЕНИЕ	НАИМЕНОВАНИЕ	КОЛ	МАССА ЕД. КГ	ПРИМЕЧАНИЕ
П1	СЕРИЯ 1.241-1 ВЫП.27	ПК 72.15-8 АтVm	26	3350	
П2	СЕРИЯ 1.241-1 ВЫП.27	ПК 72.12-8 АтVm	8	2530	
П7*	СЕРИЯ 1.141.1-1 ВЫП.60	ПК 39.15-ВТ	10	1365	В опалубке 42.15.8 L=3960
П9	СЕРИЯ 1.141.1-1 ВЫП.60	ПК 36.12-ВТ	2	1280	
П10*	СЕРИЯ 1.141.1-1 ВЫП.60	ПК 32.15-ВТ	2	1510	В опалубке 35.15.8 L=3180
П11	СЕРИЯ 1.141.1-1 ВЫП.60	ПК 30.18-ВТ	2	1600	
П12	СЕРИЯ 1.141.1-1 ВЫП.60	ПК 30.15-ВТ	10	1423	
П13	СЕРИЯ 1.141.1-1 ВЫП.60	ПК 30.12-ВТ	6	1080	
П17	СЕРИЯ 1.141.1-1 ВЫП.60	ПК 36.15-ВТ	1	1600	
ПМ1	СМ. ЛИСТ КР-36	ПМ1	2	1210	
		ВСЕГО НА ЭТАЖ:	69		
		МОНОЛИТНЫЕ УЧАСТКИ			
УМ1	СМ. ЛИСТ КР-36	УМ1	1		
УМ2	СМ. ЛИСТ КР-36	УМ2	2		
УМ3	СМ. ЛИСТ КР-36	УМ3	2		
УМ4	СМ. ЛИСТ КР-36	УМ4	3		
		ДЕТАЛИ СОЕДИНИТЕЛЬНЫЕ			
А-1	СЕРИЯ 2.240-1 ВЫП.6, ТД30	МС3	18	1,10	
	ГОСТ 34028-2016	ф12 А-400 L=620	2	0,55	1,10
А-2	СЕРИЯ 2.240-1 ВЫП.6, ТД 24	МС2	94	1,03	
	ГОСТ 34028-2016	ф12А-400 L=860	1	0.76	1,03
	ГОСТ 34028-2016	ф12А-400 L=300	1	0.27	
А-3	СЕРИЯ 2.240-1 ВЫП.6, ТД58	МС5	33	1.07	
	ГОСТ 34028-2016	ф12А-400 L=900	1	0.80	1,07
	ГОСТ 34028-2016	ф12А-400 L=300	1	0.27	

1. ДАННЫЙ ЛИСТ СМОТРИ СОВМЕСТНО С ЛИСТОМ КР-36, КР-56, КР-57

ИЗМ.	КОЛ.УЧ.	ЛИСТ	N ДОК.	ПОДП.	ДАТА	0139/20-КР
РАЗРАБ.		КЕРЕЕВА				"СТРОИТЕЛЬСТВО КОМПЛЕКСА МНОГОКВАРТИРНЫХ ЖИЛЫХ ДОМОВ МКР 4 КВАРТАЛ 1,2 В ПДП АКЖАЙЫК г. УРАЛЬСК, ЗКО" ДОМ №9 (БЕЗ БЛАГОУСТРОЙСТВА И ИНЖЕНЕРНЫХ СЕТЕЙ).
ПРОВЕР.		КОМАРОВА				150-КВ. ЖИЛОЙ ДОМ
Н. КОНТР.		СЕЛЬКИНА				СТАДИЯ: РП; ЛИСТ: 48; ЛИСТОВ:
ГИП		КОМАРОВА				СХЕМА РАСПОЛОЖЕНИЯ ПЛИТ ПЕРЕКРЫТИЯ 5 ЭТАЖА СЕКЦИИ 3
						ТОО ГАЗПРОМ ПРОЕКТ

ВЗАМ. ИНВ. N° | ПОДП. И ДАТА | ИНВ. N° ПОДЛ.

000000

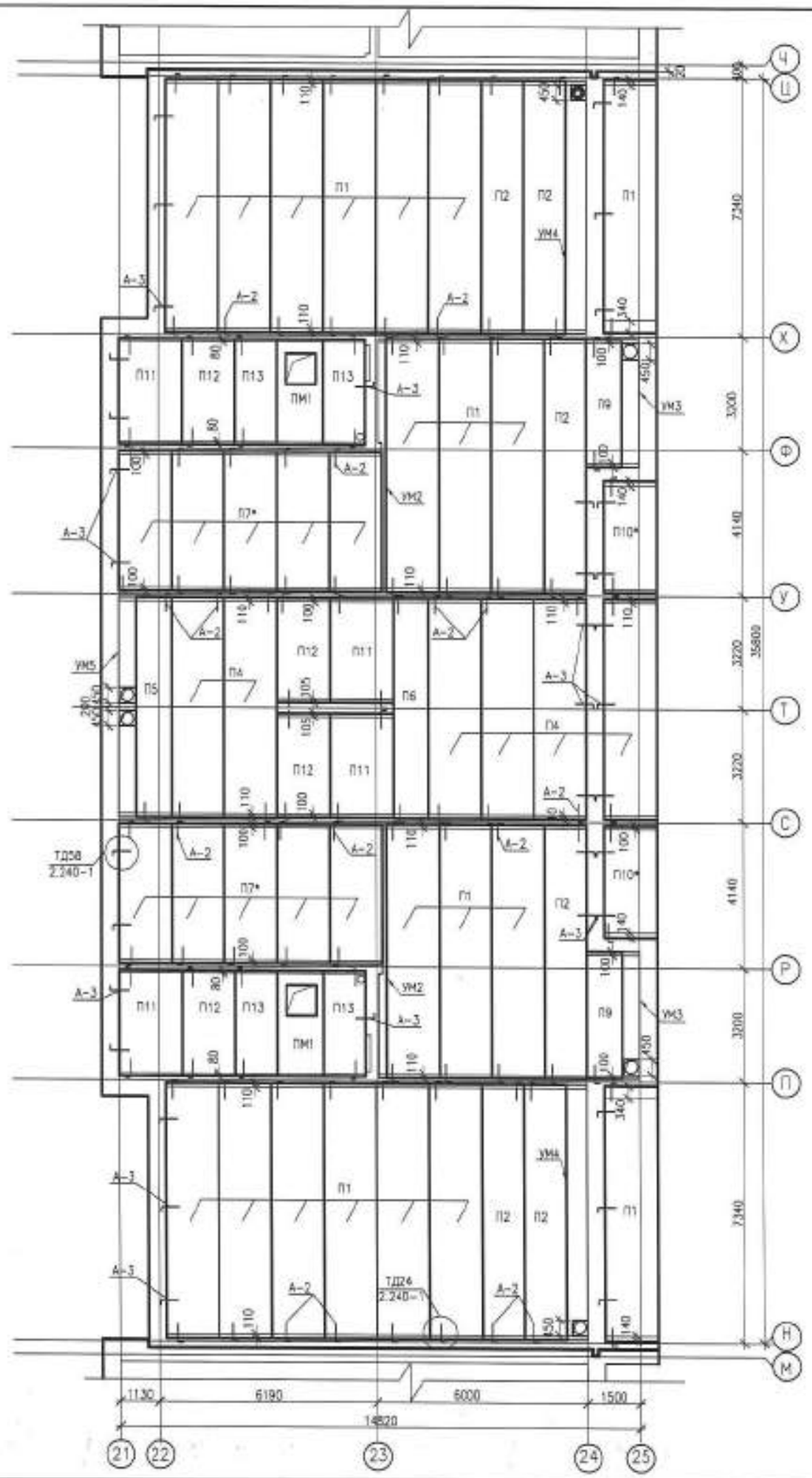

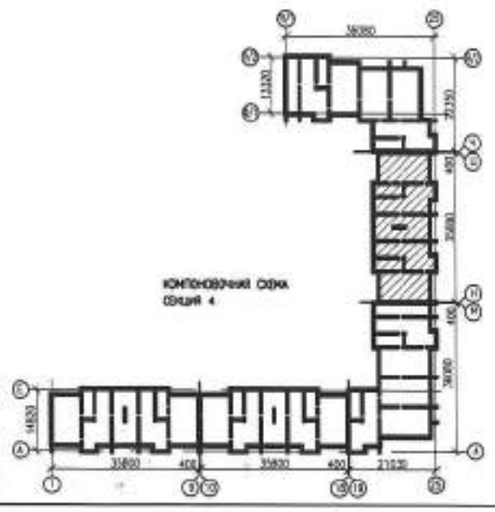

СПЕЦИФИКАЦИЯ ПЛИТ ПЕРЕКРЫТИЯ 5 ЭТАЖА СЕКЦИИ 4

ПОЗ. МАРКА	ОБОЗНАЧЕНИЕ	НАИМЕНОВАНИЕ	КОЛ.	МАССА ЕД. КГ	ПРИМЕЧАНИЕ
П1	СЕРИЯ 1.241-1 ВЫП.27	ПК 72.15-8 AnVm	20	3350	
П2	СЕРИЯ 1.241-1 ВЫП.27	ПК 72.12-8 AnVm	6	2530	
П4	СЕРИЯ 1.141.1-1 ВЫП.63	ПК 63.15-8 AnVm	6	2950	
П5	СЕРИЯ 1.141.1-1 ВЫП.63	ПК 63.12-8 AnVm	1	2200	
П6	СЕРИЯ 1.141.1-1 ВЫП.63	ПК 63.10-8 AnVm	1	1825	
П7*	СЕРИЯ 1.141.1-1 ВЫП.60	ПК 39.15-8Т	10	1385	В опалубке 42.15.8 L=3960
П9	СЕРИЯ 1.141.1-1 ВЫП.60	ПК 36.12-8Т	2	1280	
П10*	СЕРИЯ 1.141.1-1 ВЫП.60	ПК 32.15-8Т	2	1510	В опалубке 36.15.8 L=3180
П11	СЕРИЯ 1.141.1-1 ВЫП.60	ПК 30.18-8Т	4	1600	
П12	СЕРИЯ 1.141.1-1 ВЫП.60	ПК 30.15-8Т	4	1425	
П13	СЕРИЯ 1.141.1-1 ВЫП.60	ПК 30.12-8Т	4	1080	
ПМ1	СМ. ЛИСТ КР-36	ПМ1	2	1210	
		ВСЕГО НА ЭТАЖ:	62		
		МОНОЛИТНЫЕ УЧАСТКИ			
УМ2	СМ. ЛИСТ КР-36	УМ2	2		
УМ3	СМ. ЛИСТ КР-36	УМ3	2		
УМ4	СМ. ЛИСТ КР-36	УМ4	2		
УМ5	СМ. ЛИСТ КР-36	УМ5	1		
		ДЕТАЛИ СОЕДИНИТЕЛЬНЫЕ			
А-2	СЕРИЯ 2.240-1 ВЫП.6, ТД 24	МС2	118	1,03	
	ГОСТ 34028-2016	⌀12А-400 L=860	1	0.76	1,03
	ГОСТ 34028-2016	⌀12А-400 L=300	1	0.27	
А-3	СЕРИЯ 2.240-1 ВЫП.6, ТД58	МС5	36	1,07	
	ГОСТ 34028-2016	⌀12А-400 L=900	1	0.80	1,07
	ГОСТ 34028-2016	⌀12А-400 L=300	1	0.27	

1. ДАННЫЙ ЛИСТ СМОТРИ СОВМЕСТНО С ЛИСТОМ КР-36, КР-56, КР-57

ИЗМ.	КОЛ.УЧ.	ЛИСТ	N ДОК.	ПОДП.	ДАТА
РАЗРАБ.		КЕРЕЕВА			09.21
ПРОВЕР.		КОМАРОВА			09.21
Н. КОНТР.		СЕЛЬКИНА			09.21
ГИП		КОМАРОВА			09.21

0139/20-КР

"СТРОИТЕЛЬСТВО КОМПЛЕКСА МНОГОКВАРТИРНЫХ ЖИЛЫХ ДОМОВ МКР 4 КВАРТАЛ 1,2 В ГДП АККАЙЫК в. УРАЛЬСК, ЗКО" ДОМ №9 (БЕЗ БЛАГОУСТРОЙСТВА И ИНЖЕНЕРНЫХ СЕТЕЙ).

150-КВ. ЖИЛОЙ ДОМ

СТАДИЯ	ЛИСТ	ЛИСТОВ
РП	49	

СХЕМА РАСПОЛОЖЕНИЯ ПЛИТ ПЕРЕКРЫТИЯ 5 ЭТАЖА СЕКЦИИ 4

ООО "ГАЗПРОМ ПРОЕКТ"

ВЗАМ. ИНВ. N° | ПОДП. И ДАТА | ПОДП. N° ПОДЛ. | ИНВ. N° ПОДЛ.

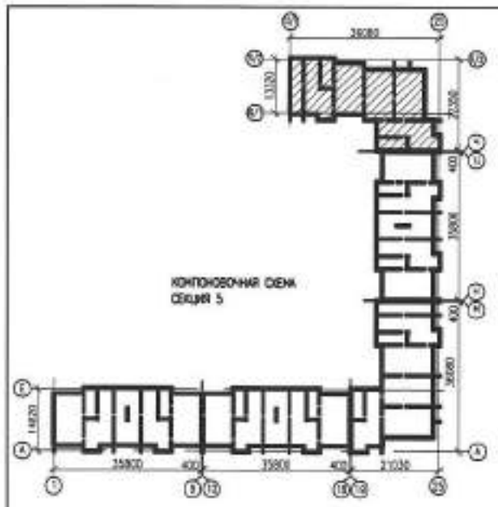

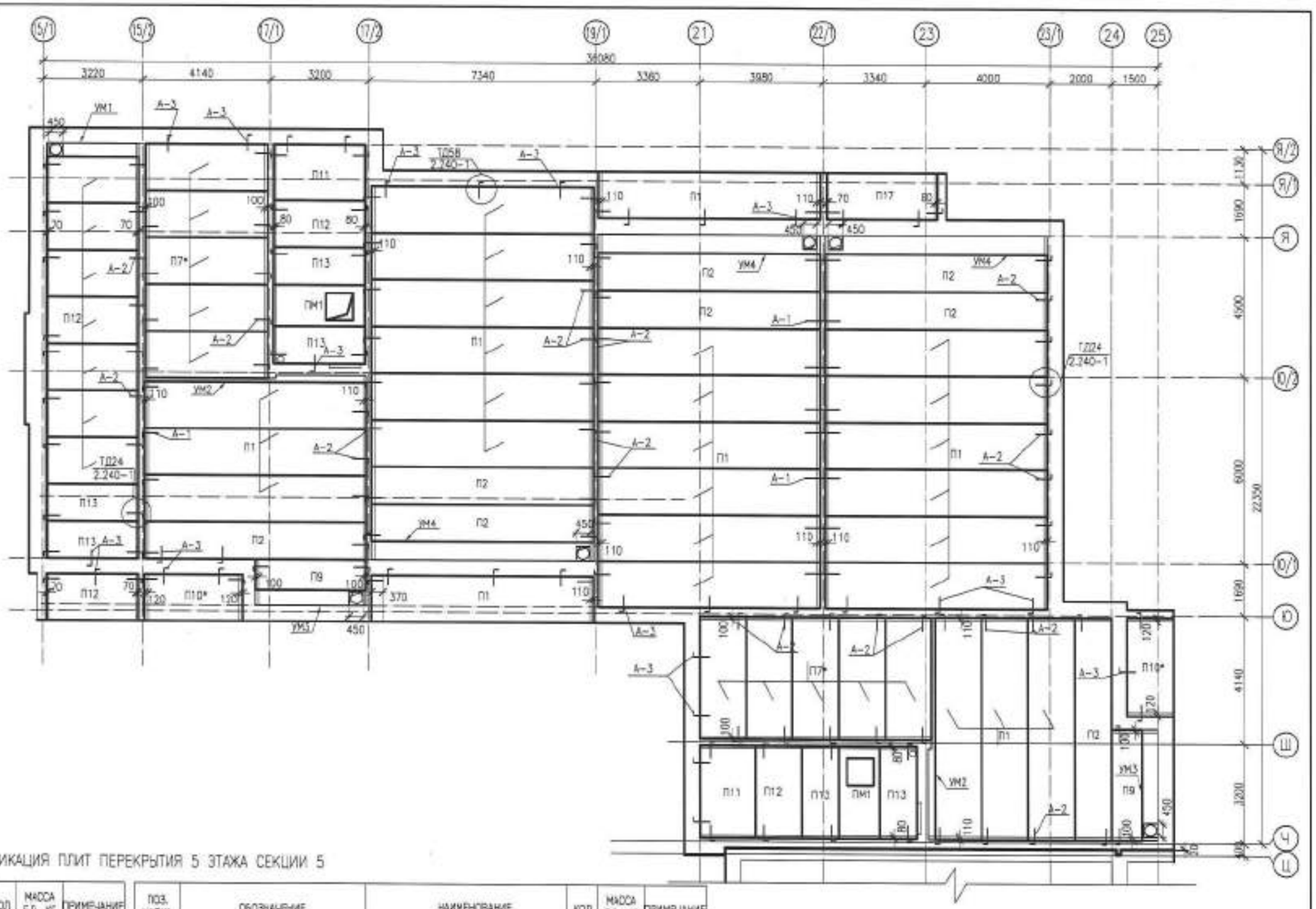

СПЕЦИФИКАЦИЯ ПЛИТ ПЕРЕКРЫТИЯ 5 ЭТАЖА СЕКЦИИ 5

ПОЗ. МАРКА	ОБОЗНАЧЕНИЕ	НАИМЕНОВАНИЕ	КОЛ.	МАССА Ед. кг	ПРИМЕЧАНИЕ
П1	СЕРИЯ 1.241-1 ВЫП.27	ПК 72.15-8 АтVm	26	3350	
П2	СЕРИЯ 1.241-1 ВЫП.27	ПК 72.12-8 АтVm	8	2530	
П7*	СЕРИЯ 1.141.1-1 ВЫП.60	ПК 39.15-8Т	10	1385	В опалубке 42.15.8 L=3960
П9	СЕРИЯ 1.141.1-1 ВЫП.60	ПК 36.12-8Т	2	1280	
П10*	СЕРИЯ 1.141.1-1 ВЫП.60	ПК 32.15-8Т	2	1510	В опалубке 36.15.8 L=3180
П11	СЕРИЯ 1.141.1-1 ВЫП.60	ПК 30.18-8Т	2	1800	
П12	СЕРИЯ 1.141.1-1 ВЫП.60	ПК 30.15-8Т	10	1425	
П13	СЕРИЯ 1.141.1-1 ВЫП.60	ПК 30.12-8Т	6	1080	
П17	СЕРИЯ 1.141.1-1 ВЫП.60	ПК 36.15-8Т	1	1800	
ПМ1	СМ. ЛИСТ КР-36	ПМ1	2	1210	
		ВСЕГО НА ЭТАЖ:	69		

ПОЗ. МАРКА	ОБОЗНАЧЕНИЕ	НАИМЕНОВАНИЕ	КОЛ.	МАССА Ед. кг	ПРИМЕЧАНИЕ
		МОНОЛИТНЫЕ УЧАСТКИ			
УМ1	СМ. ЛИСТ КР-36	УМ1	1		
УМ2	СМ. ЛИСТ КР-36	УМ2	2		
УМ3	СМ. ЛИСТ КР-36	УМ3	2		
УМ4	СМ. ЛИСТ КР-36	УМ4	3		
		ДЕТАЛИ СОЕДИНИТЕЛЬНЫЕ			
А-1	СЕРИЯ 2.240-1 ВЫП.6, ТД30	МС3	18	1,10	
	ГОСТ 34028-2016	⌀12 А-400 L=620	2	0,55	1,10
А-2	СЕРИЯ 2.240-1 ВЫП.6, ТД 24	МС2	94	1,03	
	ГОСТ 34028-2016	⌀12А-400 L=860	1	0.76	1,03
	ГОСТ 34028-2016	⌀12А-400 L=300	1	0.27	
А-3	СЕРИЯ 2.240-1 ВЫП.6, ТД58	МС5	33	1,07	
	ГОСТ 34028-2016	⌀12А-400 L=900	1	0.80	1,07
	ГОСТ 34028-2016	⌀12А-400 L=300	1	0.27	

1. ДАННЫЙ ЛИСТ СМОТРИ СОВМЕСТНО С ЛИСТОМ КР-36, КР-56, КР-57

ИЗМ.	КОЛ.УЧ.	ЛИСТ	N ДОК.	ПОДП.	ДАТА
РАЗРАБ.		КЕРЕЕВА			
ПРОВЕР.		КОМАРОВА			
Н. КОНТР.		СЕЛЬКИНА			
ГИП		КОМАРОВА			

0139/20-КР

"СТРОИТЕЛЬСТВО КОМПЛЕКСА МНОГОКВАРТИРНЫХ ЖИЛЫХ ДОМОВ МКР 4 КВАРТАЛ 1,2 В ПДП АКЮБЙЫК в. УРАЛЬСК, ЗКО" ДОМ N9 (БЕЗ БЛАГОУСТРОЙСТВА И ИНЖЕНЕРНЫХ СЕТЕЙ).

150-КВ. ЖИЛОЙ ДОМ

СТАДИЯ	ЛИСТ	ЛИСТОВ
РП	50	

СХЕМА РАСПОЛОЖЕНИЯ ПЛИТ ПЕРЕКРЫТИЯ 5 ЭТАЖА СЕКЦИИ 5

ТОО ГАЗПРОМ ПРОЕКТ

ИНВ. N ПОДЛ. | ПОДП. И ДАТА | ВЗАМ. ИНВ. N

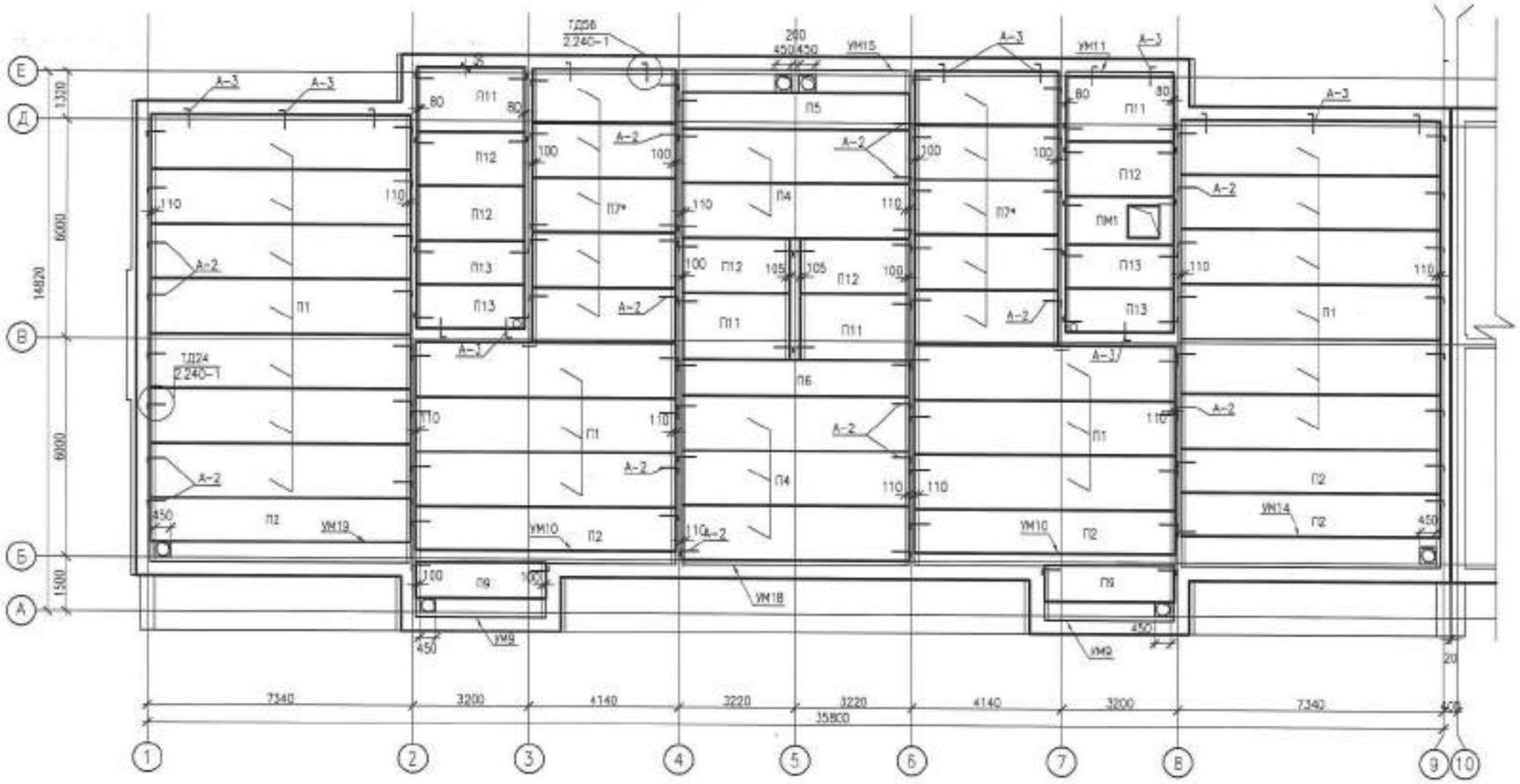

СПЕЦИФИКАЦИЯ ПЛИТ ПОКРЫТИЯ СЕКЦИИ 1

ПОЗ. МАРКА	ОБОЗНАЧЕНИЕ	НАИМЕНОВАНИЕ	КОЛ	МАССА ЕД. КГ	ПРИМЕЧАНИЕ
П1	СЕРИЯ 1.241-1 ВЫП.27	ПК 72.15-8 АтVm	19	3350	
П2	СЕРИЯ 1.241-1 ВЫП.27	ПК 72.12-8 АтVm	5	2530	
П4	СЕРИЯ 1.141.1-1 ВЫП.63	ПК 63.15-8 АтVm	5	2950	
П5	СЕРИЯ 1.141.1-1 ВЫП.63	ПК 63.12-8 АтVm	1	2200	
П6	СЕРИЯ 1.141.1-1 ВЫП.63	ПК 63.10-8 АтVm	1	1825	
П7*	СЕРИЯ 1.141.1-1 ВЫП.60	ПК 39.15-ВТ	10	1385	В сводные 42.15.8 L=3860
П9	СЕРИЯ 1.141.1-1 ВЫП.60	ПК 36.12-ВТ	2	1280	
П11	СЕРИЯ 1.141.1-1 ВЫП.60	ПК 30.18-ВТ	4	1600	
П12	СЕРИЯ 1.141.1-1 ВЫП.60	ПК 30.15-ВТ	5	1425	
П13	СЕРИЯ 1.141.1-1 ВЫП.60	ПК 30.12-ВТ	4	1080	
ПМ1	СМ. ЛИСТ КР-36	ПМ1	1	1210	
		ВСЕГО НА ЭТАЖ	57		
		МОНОЛИТНЫЕ УЧАСТКИ			
УМ9	СМ. ЛИСТ КР-36	УМ9	2		
УМ10	СМ. ЛИСТ КР-36	УМ10	2		
УМ11	СМ. ЛИСТ КР-36	УМ11	1		
УМ14	СМ. ЛИСТ КР-36	УМ14	1		
УМ15	СМ. ЛИСТ КР-36	УМ15	1		
УМ18	СМ. ЛИСТ КР-36	УМ18	1		
УМ19	СМ. ЛИСТ КР-36	УМ19	1		

ПОЗ. МАРКА	ОБОЗНАЧЕНИЕ	НАИМЕНОВАНИЕ	КОЛ	МАССА ЕД. КГ	ПРИМЕЧАНИЕ
		ДЕТАЛИ СОЕДИНИТЕЛЬНЫЕ			
А-2	СЕРИЯ 2.240-1 ВЫП.6, ТД 24	МС2	112	1,03	
	ГОСТ 34028-2016	⌀12А-400 L=860	1	0.76	1,03
	ГОСТ 34028-2016	⌀12А-400 L=300	1	0.27	
А-3	СЕРИЯ 2.240-1 ВЫП.6, ТД56	МС5	16	1,07	
	ГОСТ 34028-2016	⌀12А-400 L=900	1	0.80	1,07
	ГОСТ 34028-2016	⌀12А-400 L=300	1	0.27	

1. ДАННЫЙ ЛИСТ СМОТРИ СОВМЕСТНО С ЛИСТОМ КР-36, КР-56, КР-57

ИЗМ.	КОЛ.УЧ.	ЛИСТ	N ДОК.	ПОДП.	ДАТА
РАЗРАБ.		КЕРЕЕВА			
ПРОВЕР.		КОМАРОВА			
Н. КОНТР.		СЕЛЬКИНА			
ГИП		КОМАРОВА			

0139/20-КР

"СТРОИТЕЛЬСТВО КОМПЛЕКСА МНОГОКВАРТИРНЫХ ЖИЛЫХ ДОМОВ МКР 4 КВАРТАЛ 1,2 В ПДП АКЖАЙЫК г. УРАЛЬСК, ЗКО" ДОМ N9 (БЕЗ БЛАГОУСТРОЙСТВА И ИНЖЕНЕРНЫХ СЕТЕЙ).

150-КВ. ЖИЛОЙ ДОМ

СТАДИЯ	ЛИСТ	ЛИСТОВ
РП	51	

СХЕМА РАСПОЛОЖЕНИЯ ПЛИТ ПОКРЫТИЯ СЕКЦИИ 1

ООО "ГАЗПРОМ ПРОЕКТ"

ВЗАМ. ИНВ. N | ПОДП. И ДАТА | ИНВ. N ПОДЛ.

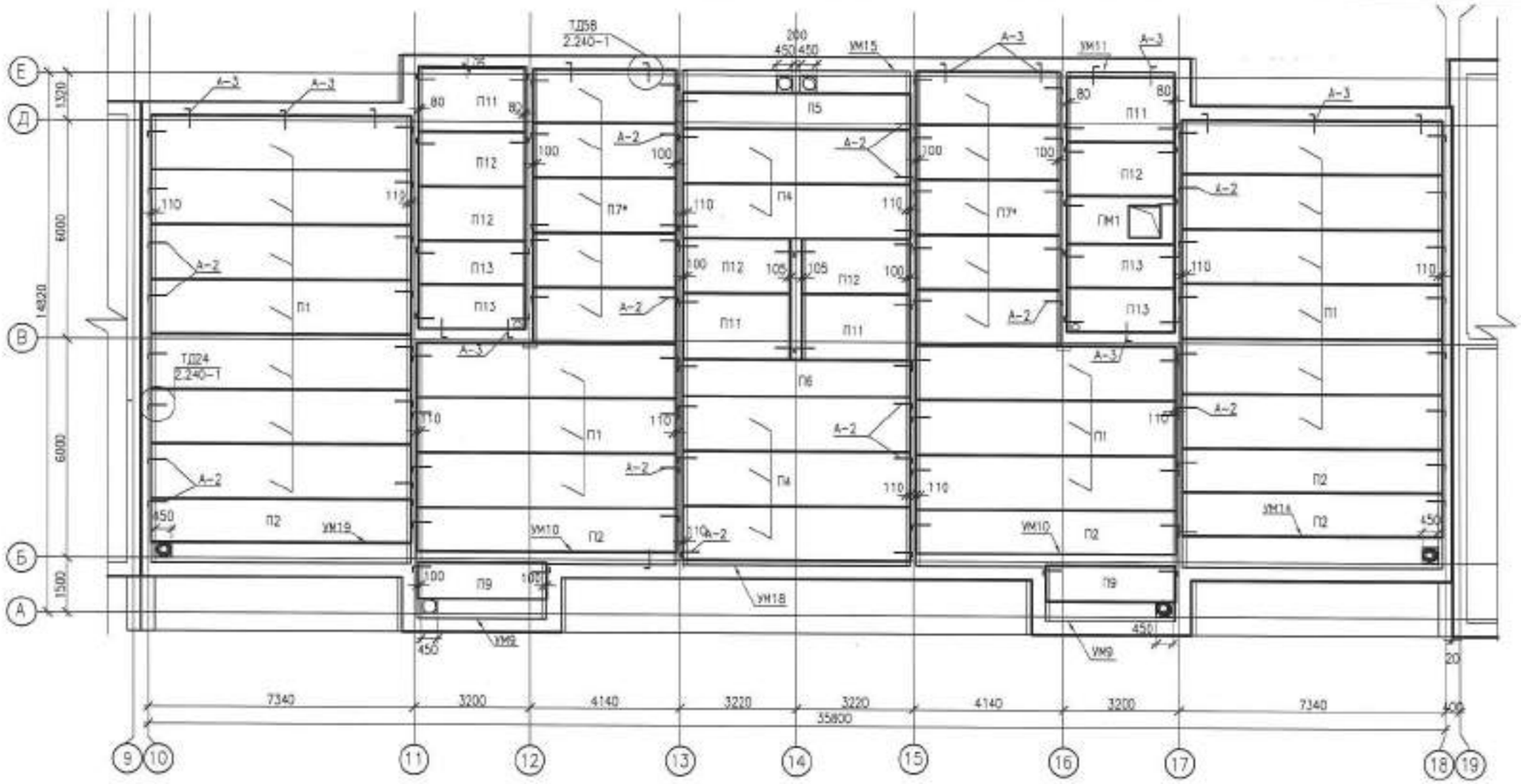

СПЕЦИФИКАЦИЯ ПЛИТ ПОКРЫТИЯ СЕКЦИИ 2

ПОЗ. МАРКА	ОБОЗНАЧЕНИЕ	НАИМЕНОВАНИЕ	КОЛ	МАССА ЕД. КГ	ПРИМЕЧАНИЕ
П1	СЕРИЯ 1.241-1 ВЫП.27	ПК 72.15-8 АтVm	19	3350	
П2	СЕРИЯ 1.241-1 ВЫП.27	ПК 72.12-8 АтVm	5	2530	
П4	СЕРИЯ 1.141.1-1 ВЫП.63	ПК 63.15-8 АтVm	5	2950	
П5	СЕРИЯ 1.141.1-1 ВЫП.63	ПК 63.12-8 АтVm	1	2200	
П6	СЕРИЯ 1.141.1-1 ВЫП.63	ПК 63.10-8 АтVm	1	1825	
П7*	СЕРИЯ 1.141.1-1 ВЫП.60	ПК 39.15-8Т	10	1385	В опалубке 42.15.8 L=3960
П9	СЕРИЯ 1.141.1-1 ВЫП.60	ПК 36.12-8Т	2	1280	
П11	СЕРИЯ 1.141.1-1 ВЫП.60	ПК 30.18-8Т	4	1600	
П12	СЕРИЯ 1.141.1-1 ВЫП.60	ПК 30.15-8Т	5	1425	
П13	СЕРИЯ 1.141.1-1 ВЫП.60	ПК 30.12-8Т	4	1080	
ПМ1	СМ. ЛИСТ КР-36	ПМ1	1	1210	
		ВСЕГО НА ЭТАЖ:	57		
		МОНОЛИТНЫЕ УЧАСТКИ			
УМ9	СМ. ЛИСТ КР-36	УМ9	2		
УМ10	СМ. ЛИСТ КР-36	УМ10	2		
УМ11	СМ. ЛИСТ КР-36	УМ11	1		
УМ14	СМ. ЛИСТ КР-36	УМ14	1		
УМ15	СМ. ЛИСТ КР-36	УМ15	1		
УМ18	СМ. ЛИСТ КР-36	УМ18	1		
УМ19	СМ. ЛИСТ КР-36	УМ19	1		

ПОЗ. МАРКА	ОБОЗНАЧЕНИЕ	НАИМЕНОВАНИЕ	КОЛ	МАССА ЕД. КГ	ПРИМЕЧАНИЕ
		ДЕТАЛИ СОЕДИНИТЕЛЬНЫЕ			
А-2	СЕРИЯ 2.240-1 ВЫП.6, ТД 24	МС2	112	1,03	
	ГОСТ 34028-2016	⌀12А-400 L=860	1	0.76	1,03
	ГОСТ 34028-2016	⌀12А-400 L=300	1	0.27	
А-3	СЕРИЯ 2.240-1 ВЫП.6, ТД58	МС5	16	1,07	
	ГОСТ 34028-2016	⌀12А-400 L=900	1	0.80	1,07
	ГОСТ 34028-2016	⌀12А-400 L=300	1	0.27	

1. ДАННЫЙ ЛИСТ СМОТРИ СОВМЕСТНО С ЛИСТОМ КР-36, КР-56, КР-57

ИЗМ.	КОЛ.УЧ.	ЛИСТ	N ДОК.	ПОДП.	ДАТА	0139/20-КР
						"СТРОИТЕЛЬСТВО КОМПЛЕКСА МНОГОКВАРТИРНЫХ ЖИЛЫХ ДОМОВ МКР 4 КВАРТАЛ 1,2 В ПДП АКЮАРЫК г. УРАЛЬСК, ЗКО" ДОМ N9 (БЕЗ БЛАГОУСТРОЙСТВА И ИНЖЕНЕРНЫХ СЕТЕЙ).
РАЗРАБ.		КЕРЕЕВА				150-КВ. ЖИЛОЙ ДОМ
ПРОВЕР.		КОМАРОВА				СТАДИЯ: РП · ЛИСТ: 52 · ЛИСТОВ:
Н. КОНТР.		СЕЛЬКИНА				
ГИП		КОМАРОВА				СХЕМА РАСПОЛОЖЕНИЯ ПЛИТ ПОКРЫТИЯ СЕКЦИИ 2

ТОО ГАЗПРОМ ПРОЕКТ

ФОРМАТ А2

ВЗАМ. ИНВ. N° · ПОДП. И ДАТА · ИНВ. N° ПОДЛ. 009000

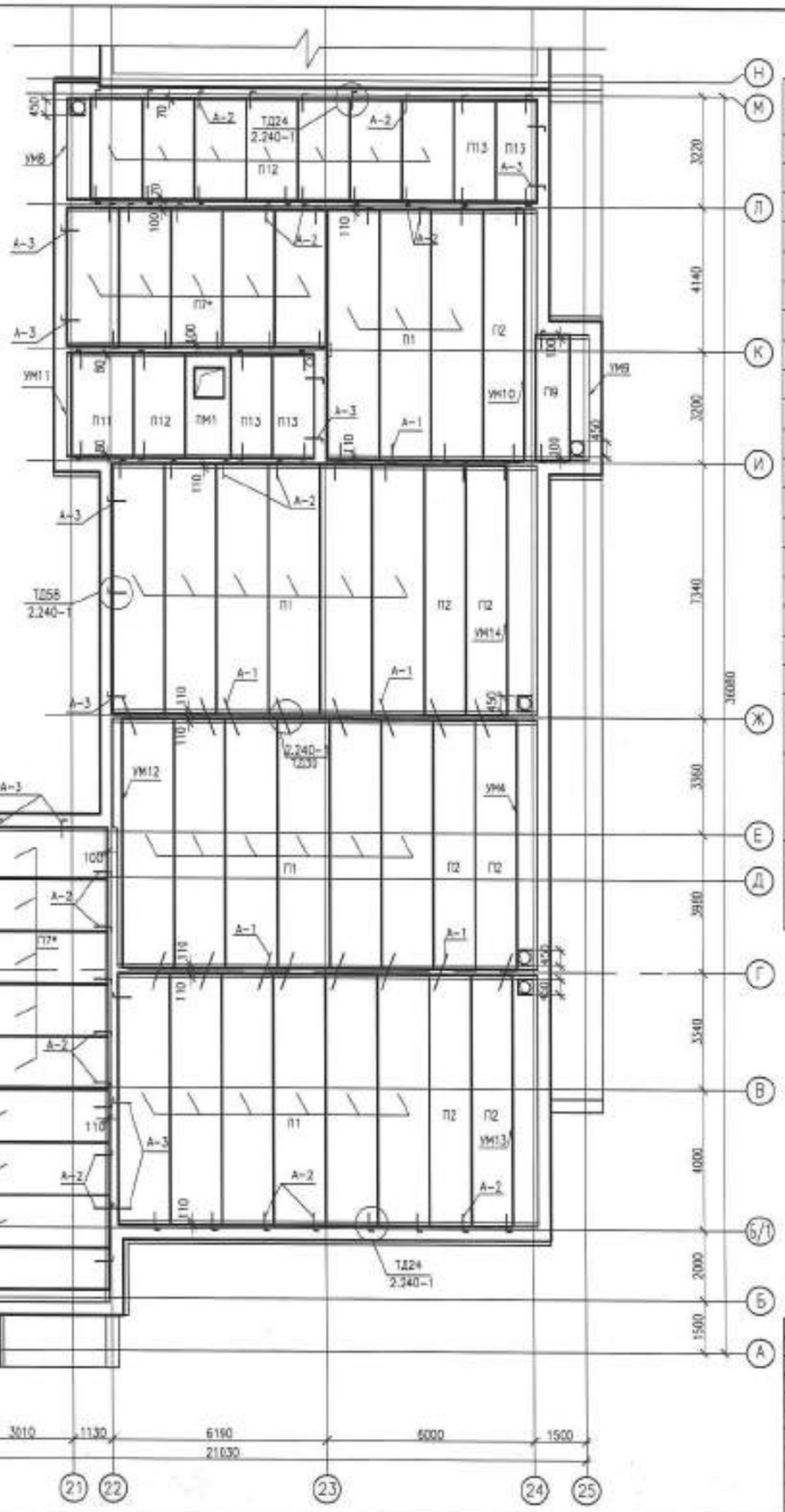

СПЕЦИФИКАЦИЯ ПЛИТ ПОКРЫТИЯ СЕКЦИИ 3

ПОЗ. МАРКА	ОБОЗНАЧЕНИЕ	НАИМЕНОВАНИЕ	КОЛ	МАССА ЕД. КГ	ПРИМЕЧАНИЕ
П1	СЕРИЯ 1.241-1 ВЫП.27	ПК 72.15-8 АтVm	24	3350	
П2	СЕРИЯ 1.241-1 ВЫП.27	ПК 72.12-8 АтVm	8	2530	
П7*	СЕРИЯ 1.141.1-1 ВЫП.60	ПК 39.15-8Т	10	1385	В опалубке 42.15.8 L=3960
П9	СЕРИЯ 1.141.1-1 ВЫП.60	ПК 36.12-8Т	2	1280	
П11	СЕРИЯ 1.141.1-1 ВЫП.60	ПК 30.18-8Т	2	1600	
П12	СЕРИЯ 1.141.1-1 ВЫП.60	ПК 30.15-8Т	10	1425	
П13	СЕРИЯ 1.141.1-1 ВЫП.60	ПК 30.12-8Т	6	1080	
ПМ1	СМ. ЛИСТ КР-36	ПМ1	1	1210	
		ВСЕГО НА ЭТАЖ:	63		
		МОНОЛИТНЫЕ УЧАСТКИ			
УМ4	СМ. ЛИСТ КР-36	УМ4	1		
УМ6	СМ. ЛИСТ КР-36	УМ6	1		
УМ9	СМ. ЛИСТ КР-36	УМ9	2		
УМ10	СМ. ЛИСТ КР-36	УМ10	2		
УМ11	СМ. ЛИСТ КР-36	УМ11	1		
УМ12	СМ. ЛИСТ КР-36	УМ12	1		
УМ13	СМ. ЛИСТ КР-36	УМ13	1		
УМ14	СМ. ЛИСТ КР-36	УМ14	1		
		ДЕТАЛИ СОЕДИНИТЕЛЬНЫЕ			
А-1	СЕРИЯ 2.240-1 ВЫП.6, ТД30	МС3	16	1,10	
	ГОСТ 34028-2016	⌀12 А-400 L=620	2	0,55	1,10
А-2	СЕРИЯ 2.240-1 ВЫП.6, ТД 24	МС2	98	1,03	
	ГОСТ 34028-2016	⌀12А-400 L=860	1	0.76	1,03
	ГОСТ 34028-2016	⌀12А-400 L=300	1	0.27	
А-3	СЕРИЯ 2.240-1 ВЫП.6, ТД58	МС5	18	1,07	
	ГОСТ 34028-2016	⌀12А-400 L=900	1	0.80	1,07
	ГОСТ 34028-2016	⌀12А-400 L=300	1	0.27	

1. ДАННЫЙ ЛИСТ СМОТРИ СОВМЕСТНО С ЛИСТОМ КР-35, КР-56, КР-57

ИЗМ.	КОЛ.УЧ.	ЛИСТ	№ДОК.	ПОДП.	ДАТА
РАЗРАБ.		КЕРЕЕВА			
ПРОВЕР.		КОМАРОВА			
Н. КОНТР.		СЕЛЬКИНА			
ГИП		КОМАРОВА			

0139/20-КР

"СТРОИТЕЛЬСТВО КОМПЛЕКСА МНОГОКВАРТИРНЫХ ЖИЛЫХ ДОМОВ МКР 4 КВАРТАЛ 1,2 В ПДП АККАЙЫК г. УРАЛЬСК, ЗКО" ДОМ №9 (БЕЗ БЛАГОУСТРОЙСТВА И ИНЖЕНЕРНЫХ СЕТЕЙ).

150-КВ. ЖИЛОЙ ДОМ

СТАДИЯ	ЛИСТ	ЛИСТОВ
РП	53	

СХЕМА РАСПОЛОЖЕНИЯ ПЛИТ ПОКРЫТИЯ СЕКЦИИ 3

ТОО ГАЗПРОМ ПРОЕКТ

ВЗАМ. ИНВ. №
ПОДП. И ДАТА
ИНВ. № ПОДЛ.
000000

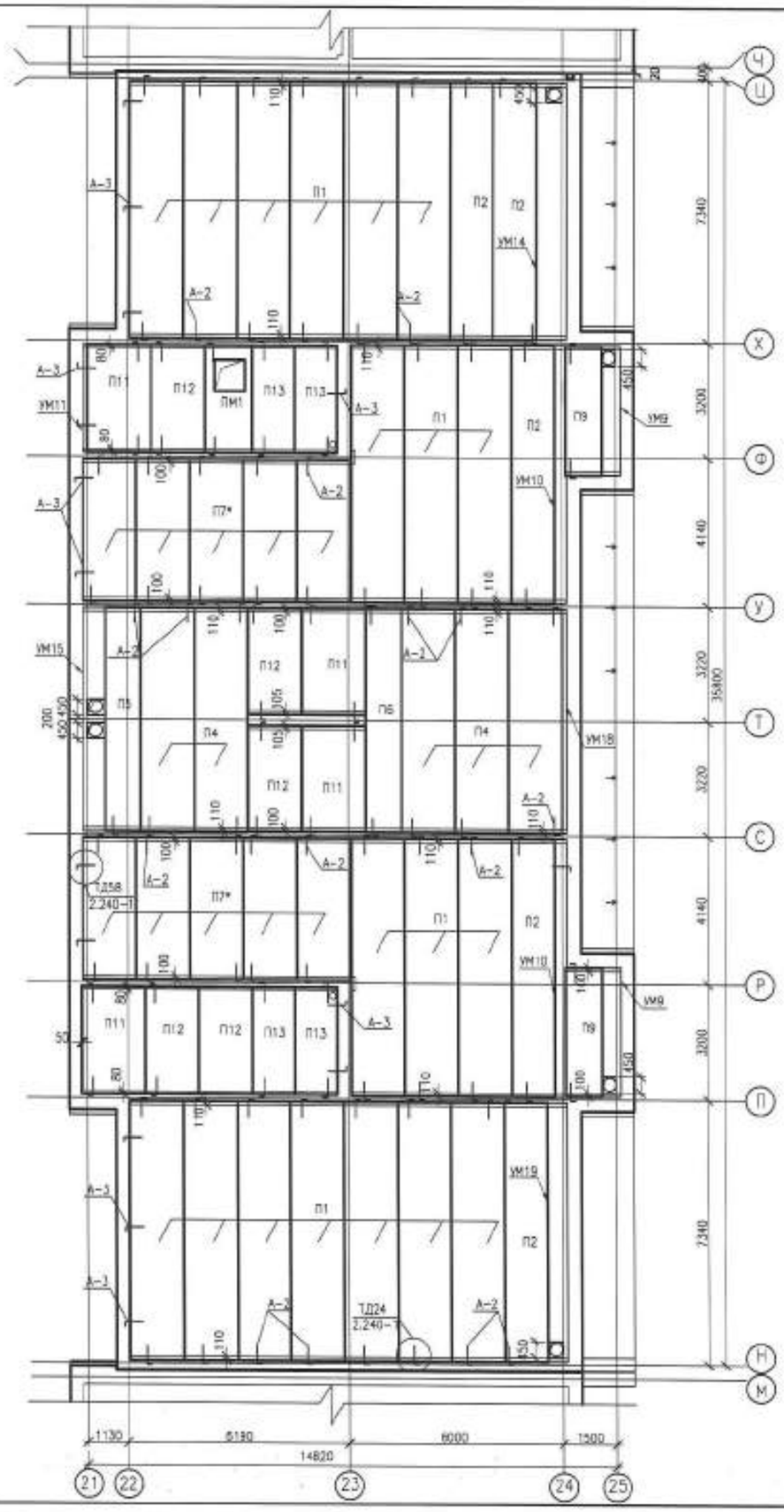

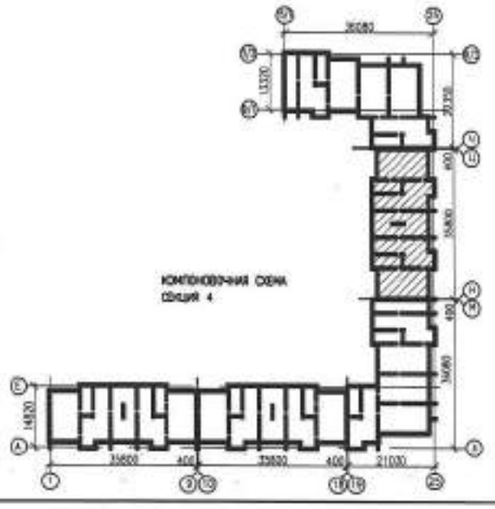

СПЕЦИФИКАЦИЯ ПЛИТ ПОКРЫТИЯ СЕКЦИИ 4

ПОЗ. МАРКА	ОБОЗНАЧЕНИЕ	НАИМЕНОВАНИЕ	КОЛ	МАССА ЕД. КГ	ПРИМЕЧАНИЕ
П1	СЕРИЯ 1.241-1 ВЫП.27	ПК 72.15-8 АтVm	19	3350	
П2	СЕРИЯ 1.241-1 ВЫП.27	ПК 72.12-8 АтVm	5	2530	
П4	СЕРИЯ 1.141.1-1 ВЫП.63	ПК 63.15-8 АтVm	5	2950	
П5	СЕРИЯ 1.141.1-1 ВЫП.63	ПК 63.12-8 АтVm	1	2200	
П6	СЕРИЯ 1.141.1-1 ВЫП.63	ПК 63.10-8 АтVm	1	1825	
П7*	СЕРИЯ 1.141.1-1 ВЫП.60	ПК 39.15-8Т	10	1385	В опалубке 42.15.8 L=3960
П9	СЕРИЯ 1.141.1-1 ВЫП.60	ПК 36.12-8Т	2	1280	
П11	СЕРИЯ 1.141.1-1 ВЫП.60	ПК 30.18-8Т	4	1600	
П12	СЕРИЯ 1.141.1-1 ВЫП.60	ПК 30.15-8Т	5	1425	
П13	СЕРИЯ 1.141.1-1 ВЫП.60	ПК 30.12-8Т	4	1080	
ПМ1	СМ. ЛИСТ КР-36	ПМ1	1	1210	
		ВСЕГО НА ЭТАЖ:	57		
		МОНОЛИТНЫЕ УЧАСТКИ			
УМ9	СМ. ЛИСТ КР-36	УМ9	2		
УМ10	СМ. ЛИСТ КР-36	УМ10	2		
УМ11	СМ. ЛИСТ КР-36	УМ11	1		
УМ14	СМ. ЛИСТ КР-36	УМ14	1		
УМ15	СМ. ЛИСТ КР-36	УМ15	1		
УМ18	СМ. ЛИСТ КР-36	УМ18	1		
УМ19	СМ. ЛИСТ КР-36	УМ19	1		
		ДЕТАЛИ СОЕДИНИТЕЛЬНЫЕ			
А-2	СЕРИЯ 2.240-1 ВЫП.6, ТД 24	МС2	112	1,03	
	ГОСТ 34028-2016	⌀12А-400 L=860	1	0,76	1,03
	ГОСТ 34028-2016	⌀12А-400 L=300	1	0,27	
А-3	СЕРИЯ 2.240-1 ВЫП.6, ТД58	МС5	16	1,07	
	ГОСТ 34028-2016	⌀12А-400 L=900	1	0,80	1,07
	ГОСТ 34028-2016	⌀12А-400 L=300	1	0,27	

1. ДАННЫЙ ЛИСТ СМОТРИ СОВМЕСТНО С ЛИСТОМ КР-36, КР-56, КР-57

ИЗМ.	КОЛУЧ.	ЛИСТ	N ДОК.	ПОДП.	ДАТА
РАЗРАБ.		КЕРЕЕВА			
ПРОВЕР.		КОМАРОВА			
Н. КОНТР.		СЕЛЬКИНА			
ГИП		КОМАРОВА			

0139/20-КР

"СТРОИТЕЛЬСТВО КОМПЛЕКСА МНОГОКВАРТИРНЫХ ЖИЛЫХ ДОМОВ МКР 4 КВАРТАЛ 1,2 В ПДП МОКАЙЫК г. УРАЛЬСК, ЗКО" ДОМ №9 (БЕЗ БЛАГОУСТРОЙСТВА И ИНЖЕНЕРНЫХ СЕТЕЙ).

150-КВ. ЖИЛОЙ ДОМ

СТАДИЯ	ЛИСТ	ЛИСТОВ
РП	54	

СХЕМА РАСПОЛОЖЕНИЯ ПЛИТ ПОКРЫТИЯ СЕКЦИИ 4

ТОО ГАЗПРОМ ПРОЕКТ

ВЗАМ. ИНВ. N° | ПОДП. И ДАТА | ИНВ. N° ПОДЛ. | 000000

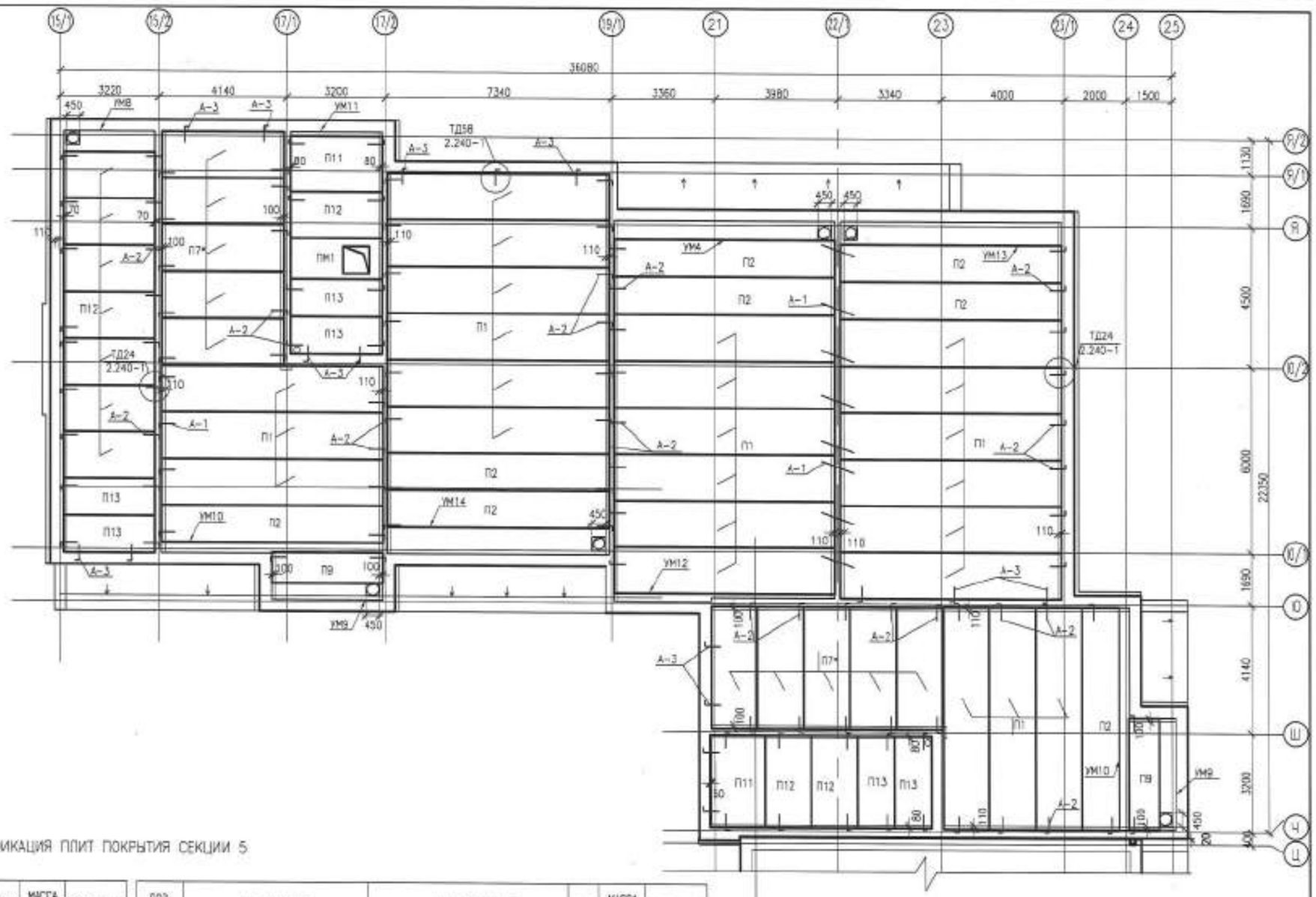

СПЕЦИФИКАЦИЯ ПЛИТ ПОКРЫТИЯ СЕКЦИИ 5

ПОЗ. МАРКА	ОБОЗНАЧЕНИЕ	НАИМЕНОВАНИЕ	КОЛ	МАССА ЕД. КГ	ПРИМЕЧАНИЕ
П1	СЕРИЯ 1.241-1 ВЫП.27	ПК 72.15-8 AmVm	24	3350	
П2	СЕРИЯ 1.241-1 ВЫП.27	ПК 72.12-8 AmVm	8	2530	
П7*	СЕРИЯ 1.141.1-1 ВЫП.60	ПК 39.15-8Т	10	1385	В опалубке 42.15.8 L=3980
П9	СЕРИЯ 1.141.1-1 ВЫП.60	ПК 36.12-8Т	2	1280	
П11	СЕРИЯ 1.141.1-1 ВЫП.60	ПК 30.18-8Т	2	1600	
П12	СЕРИЯ 1.141.1-1 ВЫП.60	ПК 30.15-8Т	10	1425	
П13	СЕРИЯ 1.141.1-1 ВЫП.60	ПК 30.12-8Т	6	1080	
ПМ1	СМ. ЛИСТ КР-36	ПМ1	1	1210	
		ВСЕГО НА ЭТАЖ:	63		
УМ4	СМ. ЛИСТ КР-36	УМ4	1		
УМ8	СМ. ЛИСТ КР-36	УМ8	1		
УМ9	СМ. ЛИСТ КР-36	УМ9	2		
УМ10	СМ. ЛИСТ КР-36	УМ10	2		

ПОЗ. МАРКА	ОБОЗНАЧЕНИЕ	НАИМЕНОВАНИЕ	КОЛ	МАССА ЕД. КГ	ПРИМЕЧАНИЕ
		МОНОЛИТНЫЕ УЧАСТКИ			
УМ11	СМ. ЛИСТ КР-36	УМ11	1		
УМ12	СМ. ЛИСТ КР-36	УМ12	1		
УМ13	СМ. ЛИСТ КР-36	УМ13	1		
УМ14	СМ. ЛИСТ КР-36	УМ14	1		
		ДЕТАЛИ СОЕДИНИТЕЛЬНЫЕ			
А-1	СЕРИЯ 2.240-1 ВЫП.6, ТД30	МС3	8	1,10	
	ГОСТ 34028-2016	⌀12 А-400 L=620	2	0,55	1,10
А-2	СЕРИЯ 2.240-1 ВЫП.6, ТД 24	МС2	108	1,03	
	ГОСТ 34028-2016	⌀12А-400 L=860	1	0,76	1,03
	ГОСТ 34028-2016	⌀12А-400 L=300	1	0,27	
А-3	СЕРИЯ 2.240-1 ВЫП.6, ТД58	МС5	18	1,07	
	ГОСТ 34028-2016	⌀12А-400 L=900	1	0,80	1,07
	ГОСТ 34028-2016	⌀12А-400 L=300	1	0,27	

1. ДАННЫЙ ЛИСТ СМОТРИ СОВМЕСТНО С ЛИСТОМ КР-36, КР-56, КР-57
1. ДАННЫЙ ЛИСТ СМОТРИ СОВМЕСТНО С ЛИСТОМ КР-36.

ИЗМ.	КОЛ.УЧ.	ЛИСТ	N ДОК.	ПОДП.	ДАТА
РАЗРАБ.		КЕРЕЕВА			
ПРОВЕР.		КОМАРОВА			
Н. КОНТР.		СЕЛЬКИНА			
ГИП		КОМАРОВА			

0139/20-КР

"СТРОИТЕЛЬСТВО КОМПЛЕКСА МНОГОКВАРТИРНЫХ ЖИЛЫХ ДОМОВ МКР 4 КВАРТАЛ 1,2 В ПДП МОКАЙЫК г. УРАЛЬСК, ЗКО" ДОМ №9 (БЕЗ БЛАГОУСТРОЙСТВА И ИНЖЕНЕРНЫХ СЕТЕЙ).

150-КВ. ЖИЛОЙ ДОМ

СТАДИЯ	ЛИСТ	ЛИСТОВ
РП	55	

СХЕМА РАСПОЛОЖЕНИЯ ПЛИТ ПОКРЫТИЯ СЕКЦИИ 5

ТОО ГАЗПРОМ ПРОЕКТ

ВЗАМ. ИНВ. N | ПОДП. И ДАТА | ИНВ. N ПОДЛ.

УМ1, УМ3, УМ4, УМ5, УМ6, УМ7, УМ8, УМ9, УМ10, УМ11, УМ13, УМ14, УМ15, УМ18, УМ19

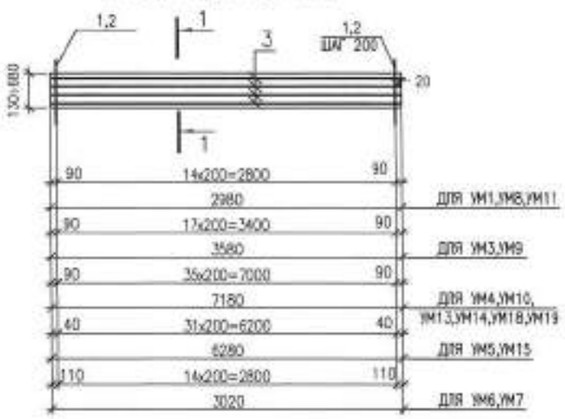

1–1

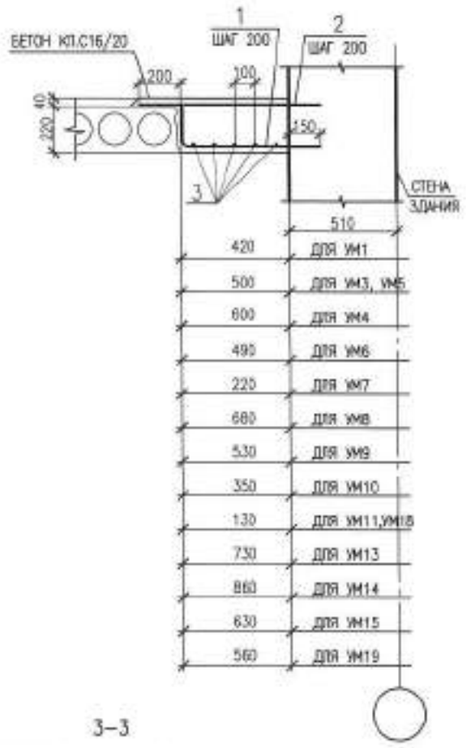

ПОЗ.1

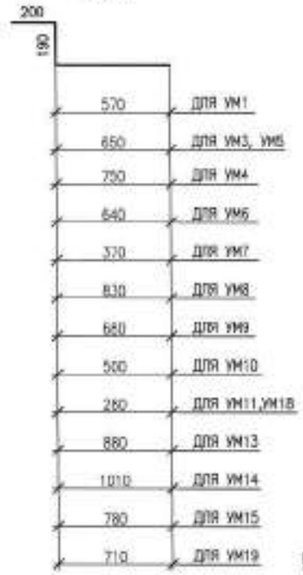

УМ2, УМ12

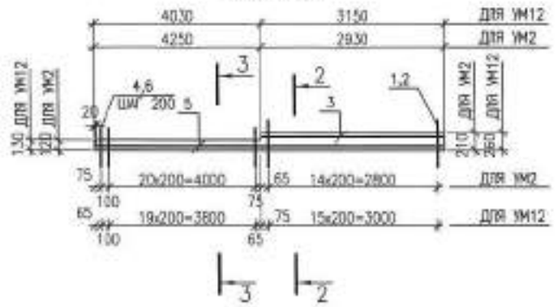

2–2

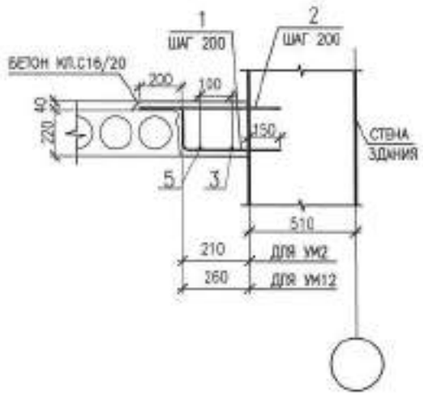

3–3

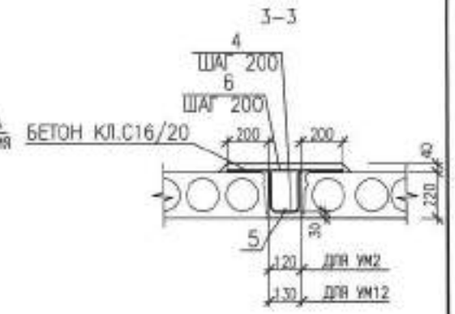

ПМ–1

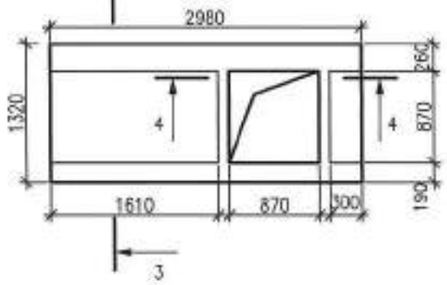

3–3

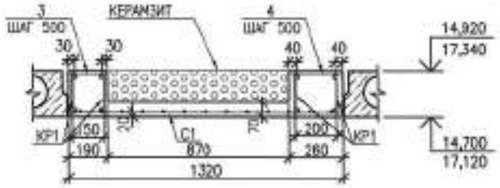

ПОЗ.1

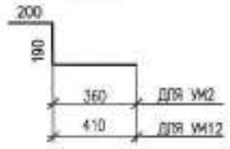

ПОЗ.4

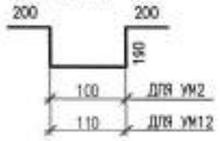

C1

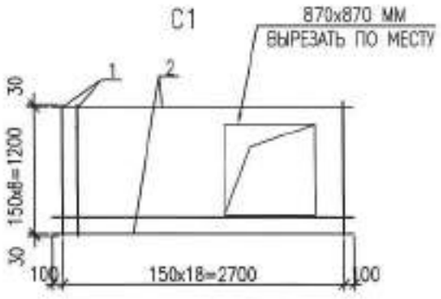

4–4

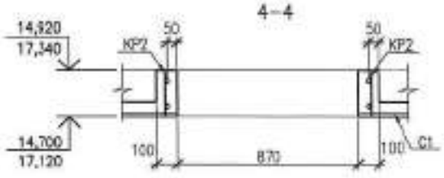

Ведомость деталей

Поз.	Эскиз
1	190; 200; ПЕРЕМЕН.
4	190; 200; ПЕРЕМЕН.; 200

КР1

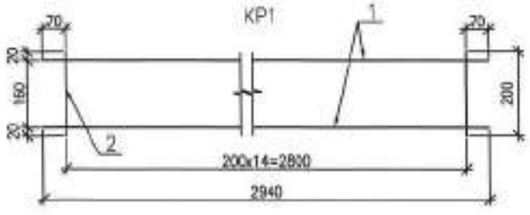

КР2

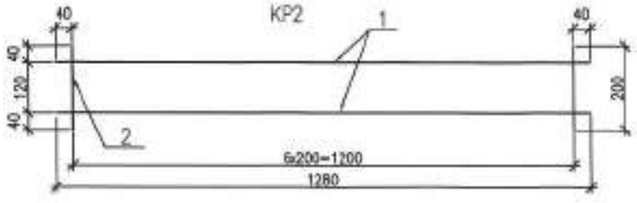

1. ДАННЫЙ ЛИСТ СМ. СОВМЕСТНО С ЛИСТАМИ КР-36...КР-55, КР-57

ИЗМ.	КОЛ. УЧ.	ЛИСТ	N ДОК.	ПОДП.	ДАТА	0139/20-КР
						"СТРОИТЕЛЬСТВО КОМПЛЕКСА МНОГОКВАРТИРНЫХ ЖИЛЫХ ДОМОВ МКР 4 КВАРТАЛ 1,2 В ГДП АЮКАЙЫК г. УРАЛЬСК, ЗКО" ДОМ №9 (БЕЗ БЛАГОУСТРОЙСТВА И ИНЖЕНЕРНЫХ СЕТЕЙ).
РАЗРАБ.		КЕРЕЕВА				150-КВ. ЖИЛОЙ ДОМ — СТАДИЯ: РП; ЛИСТ: 56; ЛИСТОВ:
ПРОВЕРИЛ		КОМАРОВА				
Н. КОНТР.		СЕЛЬКИНА				
ГИП		КОМАРОВА				УЧАСТКИ МОНОЛИТНЫЕ УМ1 . . . УМ15, УМ 18, УМ19. МОНОЛИТНАЯ ПЛИТА ПМ1. ВЕДОМОСТЬ ДЕТАЛЕЙ

ГАЗПРОМ ПРОЕКТ

Формат А2

Инв. N подл. | Подп. и дата | Взам. инв. N

СПЕЦИФИКАЦИЯ МОНОЛИТНЫХ УЧАСТКОВ И ПЛИТЫ ПМ1

НАЧАЛО

ПОЗ. МАРКА	ОБОЗНАЧЕНИЕ	НАИМЕНОВАНИЕ	КОЛ	МАССА ЕД. КГ	ПРИМЕЧАНИЕ
		УЧАСТОК МОНОЛИТНЫЙ УМ1		33,39	
1	ГОСТ 34028-2016	ø12 А-400 L=960	15	0,85	
2	ГОСТ 34028-2016	ø12 А-400 L=770	15	0,68	
3	ГОСТ 34028-2016	ø12 А-400 L=2940	4	2,61	
		БЕТОН КЛ. С16/20			0,30 М3
		УЧАСТОК МОНОЛИТНЫЙ УМ2		49,54	
1	ГОСТ 34028-2016	ø12 А-400 L=750	15	0,67	
2	ГОСТ 34028-2016	ø12 А-400 L=560	15	0,50	
3	ГОСТ 34028-2016	ø12 А-400 L=2160	1	1,92	
4	ГОСТ 34028-2016	ø12 А-400 L=880	21	0,67	
5	ГОСТ 34028-2016	ø12 А-400 L=7140	1	6,34	
6	ГОСТ 34028-2016	ø12 А-400 L=520	21	0,46	
		БЕТОН КЛ. С16/20			0,16 М3
		УЧАСТОК МОНОЛИТНЫЙ УМ3		45,99	
1	ГОСТ 34028-2016	ø12 А-400 L=1040	18	0,92	
2	ГОСТ 34028-2016	ø12 А-400 L=850	18	0,76	
3	ГОСТ 34028-2016	ø12 А-400 L=3540	5	3,15	
		БЕТОН КЛ. С16/20			0,40 М3
		УЧАСТОК МОНОЛИТНЫЙ УМ4		98,52	
1	ГОСТ 34028-2016	ø12 А-400 L=1140	36	1,01	
2	ГОСТ 34028-2016	ø12 А-400 L=750	36	0,67	
3	ГОСТ 34028-2016	ø12 А-400 L=7140	6	6,34	
		БЕТОН КЛ. С16/20			0,95 М3
		УЧАСТОК МОНОЛИТНЫЙ УМ5		81,46	
1	ГОСТ 34028-2016	ø12 А-400 L=1040	32	0,92	
2	ГОСТ 34028-2016	ø12 А-400 L=850	32	0,76	
3	ГОСТ 34028-2016	ø12 А-400 L=6240	5	5,54	
		БЕТОН КЛ. С16/20			0,70 М3
		УЧАСТОК МОНОЛИТНЫЙ УМ6		41,13	
1	ГОСТ 34028-2016	ø12 А-400 L=1030	15	0,92	
2	ГОСТ 34028-2016	ø12 А-400 L=840	15	0,75	
3	ГОСТ 34028-2016	ø12 А-400 L=3020	6	2,68	
		БЕТОН КЛ. С16/20			0,33 М3
		УЧАСТОК МОНОЛИТНЫЙ УМ7		23,21	
1	ГОСТ 34028-2016	ø12 А-400 L=760	15	0,68	
2	ГОСТ 34028-2016	ø12 А-400 L=570	15	0,51	
3	ГОСТ 34028-2016	ø12 А-400 L=3020	2	2,68	
		БЕТОН КЛ. С16/20			0,15 М3
		УЧАСТОК МОНОЛИТНЫЙ УМ8		48,27	
1	ГОСТ 34028-2016	ø12 А-400 L=1220	15	1,08	
2	ГОСТ 34028-2016	ø12 А-400 L=1030	15	0,92	
3	ГОСТ 34028-2016	ø12 А-400 L=2940	7	2,61	
		БЕТОН КЛ. С16/20			0,45 М3
		УЧАСТОК МОНОЛИТНЫЙ УМ9		51,6	
1	ГОСТ 34028-2016	ø12 А-400 L=1170	18	1,04	
2	ГОСТ 34028-2016	ø12 А-400 L=880	18	0,78	
3	ГОСТ 34028-2016	ø12 А-400 L=3540	6	3,14	
		БЕТОН КЛ. С16/20			0,42 М3

СПЕЦИФИКАЦИЯ МОНОЛИТНЫХ УЧАСТКОВ И ПЛИТЫ ПМ1

ПРОДОЛЖЕНИЕ

ПОЗ. МАРКА	ОБОЗНАЧЕНИЕ	НАИМЕНОВАНИЕ	КОЛ	МАССА ЕД. КГ	ПРИМЕЧАНИЕ
		УЧАСТОК МОНОЛИТНЫЙ УМ10		76,12	
1	ГОСТ 34028-2016	ø12 А-400 L=890	36	0,79	
2	ГОСТ 34028-2016	ø12 А-400 L=700	36	0,62	
3	ГОСТ 34028-2016	ø12 А-400 L=7140	4	6,34	
		БЕТОН КЛ. С16/20			0,55 М3
		УЧАСТОК МОНОЛИТНЫЙ УМ11		20,67	
1	ГОСТ 34028-2016	ø12 А-400 L=670	15	0,60	
2	ГОСТ 34028-2016	ø12 А-400 L=480	15	0,43	
3	ГОСТ 34028-2016	ø12 А-400 L=2940	2	2,61	
		БЕТОН КЛ. С16/20			0,10 М3
		УЧАСТОК МОНОЛИТНЫЙ УМ12		53,22	
1	ГОСТ 34028-2016	ø12 А-400 L=800	16	0,71	
2	ГОСТ 34028-2016	ø12 А-400 L=700	19	0,62	
3	ГОСТ 34028-2016	ø12 А-400 L=3110	1	2,76	
4	ГОСТ 34028-2016	ø12 А-400 L=890	21	0,78	
5	ГОСТ 34028-2016	ø12 А-400 L=7140	1	6,34	
6	ГОСТ 34028-2016	ø12 А-400 L=530	21	0,47	
		БЕТОН КЛ. С16/20			0,30 М3
		УЧАСТОК МОНОЛИТНЫЙ УМ13		119,62	
1	ГОСТ 34028-2016	ø12 А-400 L=1270	36	1,13	
2	ГОСТ 34028-2016	ø12 А-400 L=1080	36	0,96	
3	ГОСТ 34028-2016	ø12 А-400 L=7140	7	6,34	
		БЕТОН КЛ. С16/20			1,15 М3
		УЧАСТОК МОНОЛИТНЫЙ УМ14		140,58	
1	ГОСТ 34028-2016	ø12 А-400 L=1400	36	1,24	
2	ГОСТ 34028-2016	ø12 А-400 L=1210	36	1,08	
3	ГОСТ 34028-2016	ø12 А-400 L=7140	9	6,34	
		БЕТОН КЛ. С16/20			1,36 М3
		УЧАСТОК МОНОЛИТНЫЙ УМ15		94,36	
1	ГОСТ 34028-2016	ø12 А-400 L=1170	32	1,04	
2	ГОСТ 34028-2016	ø12 А-400 L=980	32	0,87	
3	ГОСТ 34028-2016	ø12 А-400 L=6240	6	5,54	
		БЕТОН КЛ. С16/20			0,87 М3

СПЕЦИФИКАЦИЯ МОНОЛИТНЫХ УЧАСТКОВ И ПЛИТЫ ПМ1

ОКОНЧАНИЕ

ПОЗ. МАРКА	ОБОЗНАЧЕНИЕ	НАИМЕНОВАНИЕ	КОЛ	МАССА ЕД. КГ	ПРИМЕЧАНИЕ
		УЧАСТОК МОНОЛИТНЫЙ УМ18		49,75	
1	ГОСТ 34028-2016	ø12 А-400 L=670	36	0,60	
2	ГОСТ 34028-2016	ø12 А-400 L=480	36	0,43	
3	ГОСТ 34028-2016	ø12 А-400 L=7140	2	6,34	
		БЕТОН КЛ. С16/20			0,21 М3
		УЧАСТОК МОНОЛИТНЫЙ УМ19		102,48	
1	ГОСТ 34028-2016	ø12 А-400 L=1100	36	0,98	
2	ГОСТ 34028-2016	ø12 А-400 L=910	36	0,81	
3	ГОСТ 34028-2016	ø12 А-400 L=7140	6	6,34	
		БЕТОН КЛ. С16/20			0,89 М3
		ПЛИТА МОНОЛИТНАЯ ПМ1		103,34	
		СЕТКА С1	1	30,73	
1	ГОСТ 34028-2016	ø10 А-400 L=1260	19	0,77	
2	ГОСТ 34028-2016	ø10 А-400 L=2900	9	1,78	
		КР1	4	16,47	
1	ГОСТ 34028-2016	ø20 А-400 L=2940	2	7,26	
2	ГОСТ 34028-2016	ø10 А-400 L=200	15	0,13	
		КР2	2	2,49	
1	ГОСТ 34028-2016	ø10 А-400 L=1280	2	0,79	
2	ГОСТ 34028-2016	ø10 А-400 L=200	7	0,13	
3	ГОСТ 34028-2016	ø10 А-400 L=170	7	0,11	
4	ГОСТ 34028-2016	ø10 А-400 L=220	7	0,14	
		БЕТОН КЛ. С16/20			0,46 М3
		КЕРАМЗИТ			0,27 М3

1. ДАННЫЙ ЛИСТ СМ. СОВМЕСТНО С ЛИСТАМИ КР-36..КР-56

Инв. N подл. | Подп. и дата | Взам. инв. N

ИЗМ.	КОЛ. УЧ.	ЛИСТ	N ДОК.	ПОДП.	ДАТА
РАЗРАБ.		КЕРЕЕВА			
ПРОВЕРИЛ		КОМАРОВА			
Н. КОНТР.		СЕЛЬКИНА			
ГИП		КОМАРОВА			

0139/20-КР

"СТРОИТЕЛЬСТВО КОМПЛЕКСА МНОГОКВАРТИРНЫХ ЖИЛЫХ ДОМОВ МКР 4 КВАРТАЛ 1,2 В ПДП АКОЛАЙЫК г. УРАЛЬСК, ЗКО" ДОМ N9 (БЕЗ БЛАГОУСТРОЙСТВА И ИНЖЕНЕРНЫХ СЕТЕЙ).

150-КВ. ЖИЛОЙ ДОМ

СТАДИЯ	ЛИСТ	ЛИСТОВ
РП	57	

СПЕЦИФИКАЦИЯ НА МОНОЛИТНЫЕ УЧАСТКИ И ПЛИТУ ПМ1.

ООО ГАЗПРОМ ПРОЕКТ

Формат А2

ВЫХОД НА КРОВЛЮ

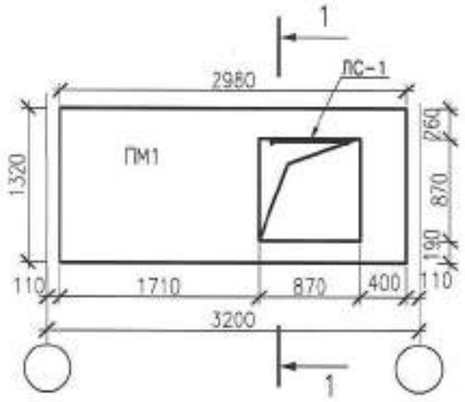

ВЫХОД НА ЧЕРДАК

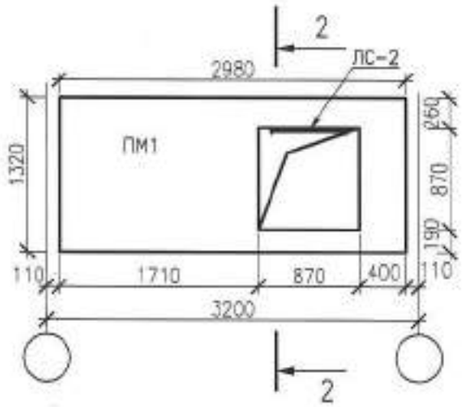

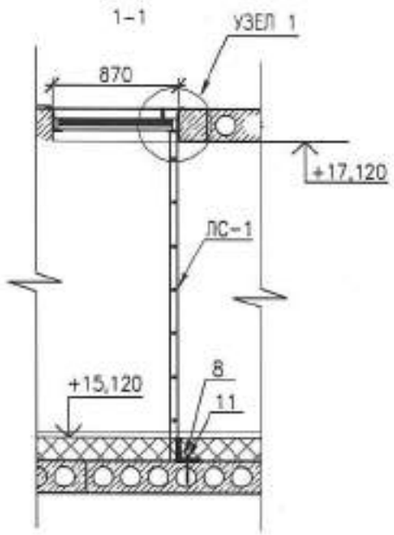

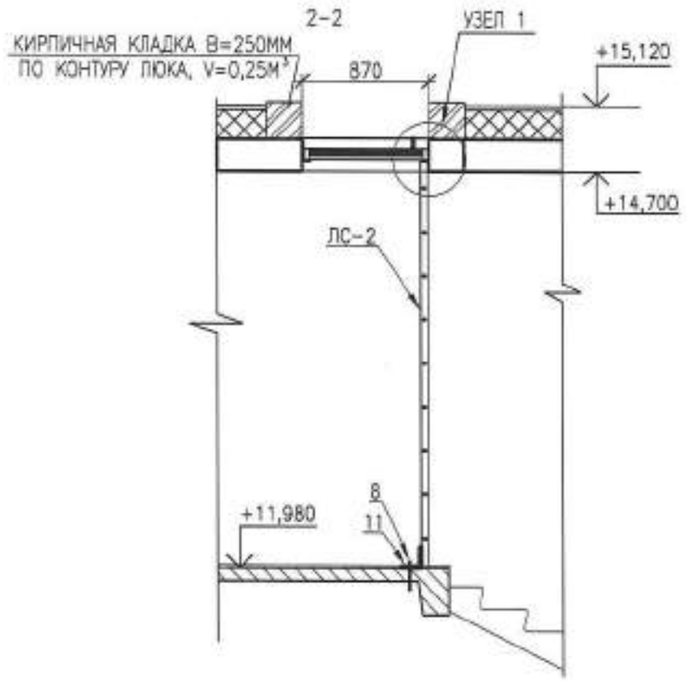

ЛЕСТНИЦА СТРЕМЯНКА
ЛС-1, ЛС-2

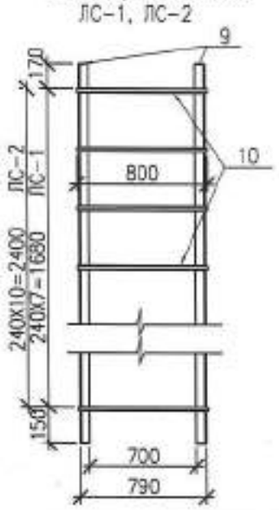

УЗЕЛ 1

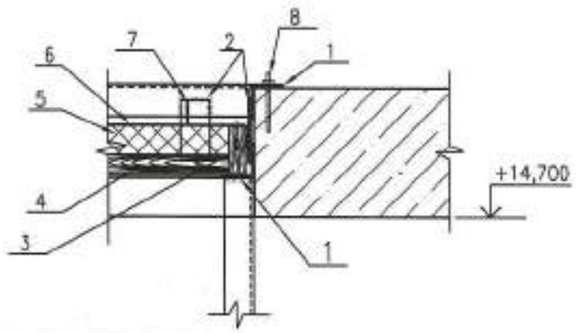

СПЕЦИФИКАЦИЯ

МАРКА ПОЗ.	ОБОЗНАЧЕНИЕ	НАИМЕНОВАНИЕ	КОЛ. ШТ.	МАССА ЕД. КГ	ПРИМЕЧАН.
		ЛЮК ВЫХОДА НА ЧЕРДАК, НА КРОВЛЮ	10, 5		
1	ГОСТ 8509-93	L 50x5 L=870ММ	8	3,28	
2	ГОСТ 8509-93	— 50x5ММ L=100ММ	12	0,20	
3		ДЕРЕВЯННЫЙ БРУС 30x80x910ММ $М^3$		0,009	
4		ДОСКА 30x80x800ММ $М^3$		0,017	
5		МИНПЛИТА ТОЛЩ.100ММ $М^3$		0,076	
6	ГОСТ 14918-80*	ЛИСТ. ОЦИНК. СТАЛЬ ТОЛЩ.0,5ММ $М^2$		0,76	
7	ГОСТ 34028-2016	СКОБА ⌀10 А-400 L=500ММ	2	0,31	
8	КАТАЛОГ "HILTI"	HUS 7,5/100	15		
	ГОСТ 5088-94	ПЕТЛИ ПНВ-130	2	0,06	
ЛС-1		ЛЕСТНИЦА СТРЕМЯНКА	3	36,35	
9	ГОСТ 8509-93	L 50x5 L=2000 ММ	2	7,54	
10	ГОСТ 34028-2016	⌀20 А240 L=800 ММ	8	1,98	
11	ГОСТ 8509-93	L 70x6 L=850ММ	1	5,43	
ЛС-2		ЛЕСТНИЦА СТРЕМЯНКА	6	47,71	
9	ГОСТ 8509-93	L 50x5 L=2720 ММ	2	10,25	
10	ГОСТ 34028-2016	⌀20 А240 L=800 ММ	11	1,98	
11	ГОСТ 8509-93	L 70x6 L=850ММ	1	5,43	

1. ДАННЫЙ ЛИСТ СМОТРИ С ЛИСТАМИ АР-23...26, КР-59
2. ЛЮК ВЫХОДА НА ЧЕРДАК ОБИТЬ С 2-х СТОРОН ЛИСТОВОЙ ОЦИНКОВАННОЙ СТАЛЬЮ ТОЛЩ. 0,7ММ С УТЕПЛЕНИЕМ МИНЕРАЛЬНОЙ ВАТОЙ ТОЛЩ. 100ММ НА БАЗАЛЬТОВОЙ ОСНОВЕ.
3. ДРЕВЕСИНУ ЛЮКА АНТИСЕПТИРОВАТЬ И ПОКРЫТЬ ОГНЕЗАЩИТНЫМ РАСТВОРОМ.

ВЗАМ. ИНВ. N° | ПОДП. И ДАТА | ИНВ. N° ПОДЛ.

ИЗМ.	КОЛ.УЧ.	ЛИСТ	N°ДОК.	ПОДП.	ДАТА
РАЗРАБ.		БАЙМУХАН-ЕРГАЛИЕВА			04.21
ПРОВЕР.		СЕЛЬКИНА			04.21
Н.КОНТР.		КОМАРОВА			04.21
ГИП		КОМАРОВА			04.21

0139/20-КР

"СТРОИТЕЛЬСТВО КОМПЛЕКСА МНОГОКВАРТИРНЫХ ЖИЛЫХ ДОМОВ МКР 4 КВАРТАЛ 1,2 В ПДП АКЖАЙЫК г. УРАЛЬСК, ЗКО" ДОМ N9 (БЕЗ БЛАГОУСТРОЙСТВА И ИНЖЕНЕРНЫХ СЕТЕЙ).

150-КВ. ЖИЛОЙ ДОМ

СТАДИЯ	ЛИСТ	ЛИСТОВ
РП	58	

ЛЮК ВЫХОДА НА ЧЕРДАК, НА КРОВЛЮ

ТОО ГАЗПРОМ ПРОЕКТ ЖШС

ФОРМАТ А3

ПЛАН ВЫХОДА НА КРОВЛЮ В ОСЯХ 7-8

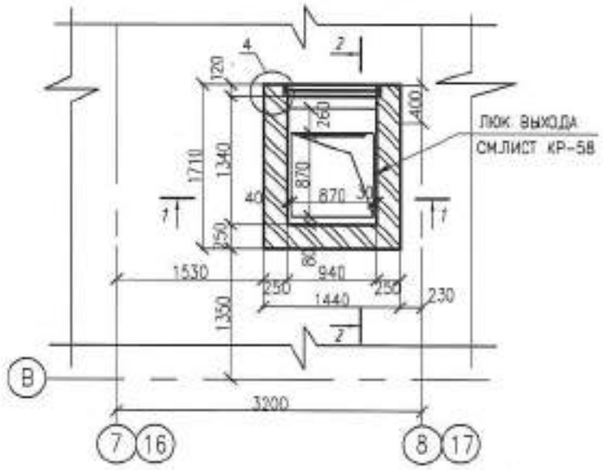

ПЛАН ВЫХОДА НА КРОВЛЮ В ОСЯХ И-К, Ф-Х

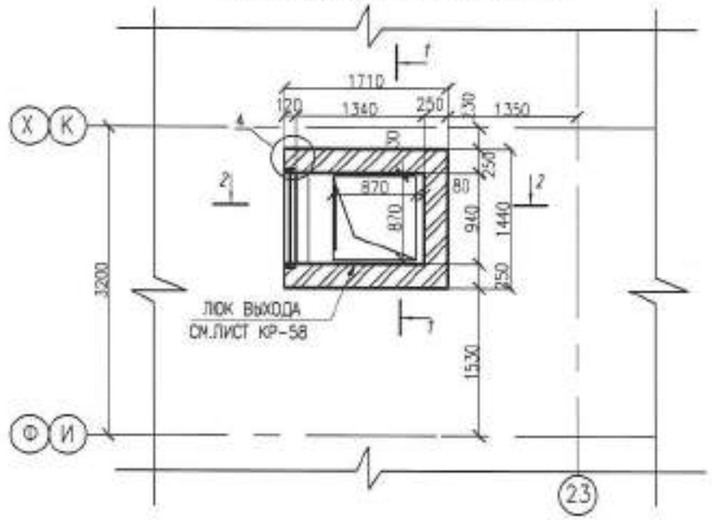

СПЕЦИФИКАЦИЯ ЭЛЕМЕНТОВ ВЫХОДА НА КРОВЛЮ (5ШТ.)

МАРКА ПОЗ.	ОБОЗНАЧЕНИЕ	НАИМЕНОВАНИЕ	КОЛ.	МАССА 1 ДЕТ., КГ	МАССА ИЗДЕЛИЯ, КГ
		УЗЕЛ 2			
	ГОСТ 8509-93	L 45х5 L=1440	2	4,85	
		УЗЕЛ 3			
	ГОСТ 14918-80*	ОЦИНКОВАННАЯ СТАЛЬ б=0,7 м²	3,98		
		БЕТОН С10/12,5	0,05		
		ПЛИТА МОНОЛИТНАЯ ПМ	1		
		С1	1	29,87	
1	ГОСТ 34028-2016	⌀8 А-400 L=2070	18	0,82	14,76
2	ГОСТ 34028-2016	⌀8 А-400 L=1800	21	0,71	14,91
		БЕТОН КЛ. С16/20	0,47		
		ПЕТЛЯ П1	2	0,28	0,56
	ГОСТ 34028-2016	⌀8 А-240 L=880	1	0,28	

ПЛАН ВЫХОДА НА КРОВЛЮ В ОСЯХ 17/1-17/2

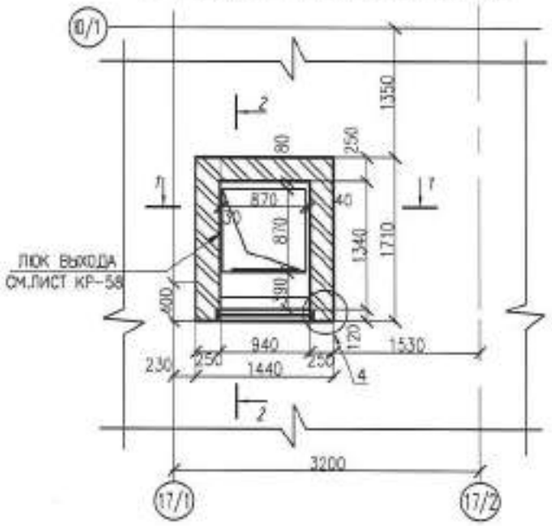

РАЗРЕЗ 1-1

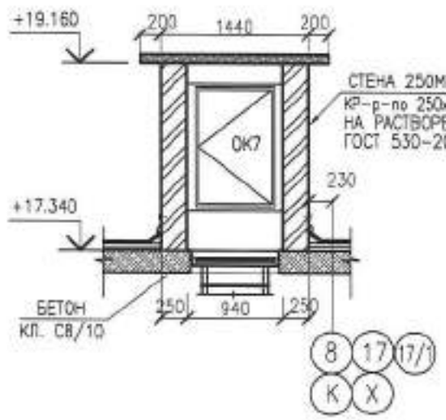

РАЗРЕЗ 2-2

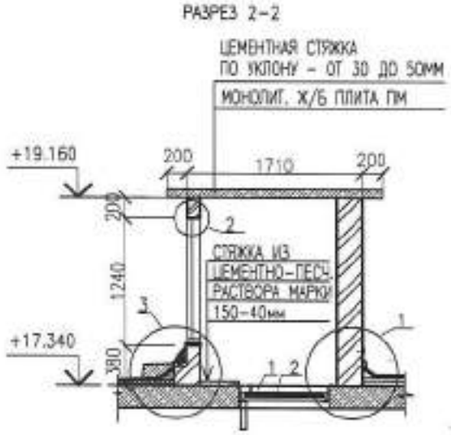

УЗЕЛ 1

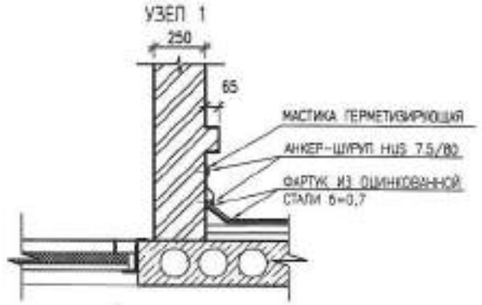

ПЛИТА МОНОЛИТНАЯ ПМ
ОПАЛУБОЧНЫЙ ЧЕРТЕЖ

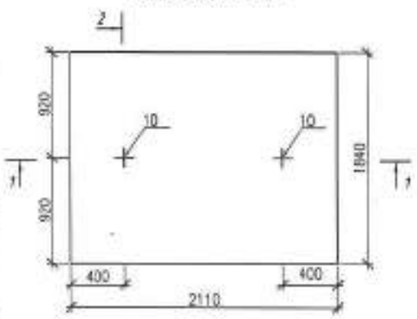

1-1

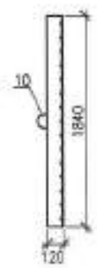

С1

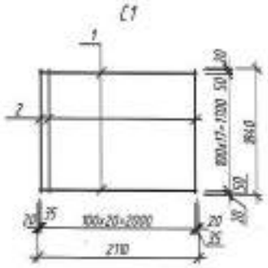

УЗЕЛ 2

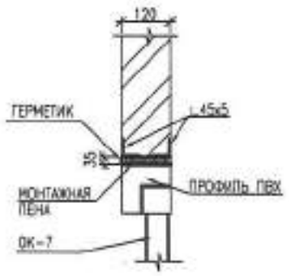

УЗЕЛ 3

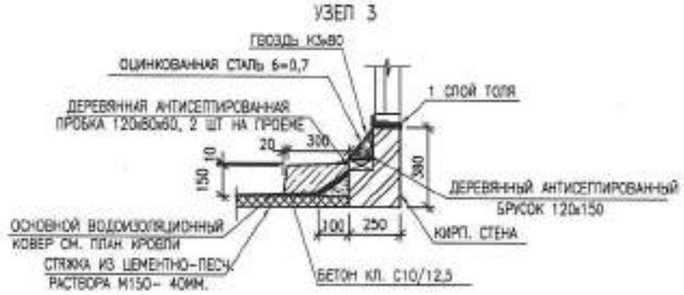

УЗЕЛ 4

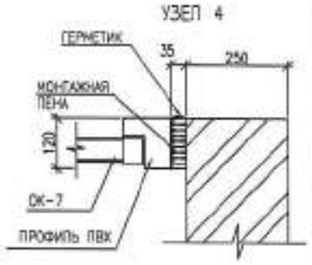

1. ДАННЫЙ ЛИСТ СМОТРИ СОВМЕСТНО С ЛИСТОМ КР-58

2-2

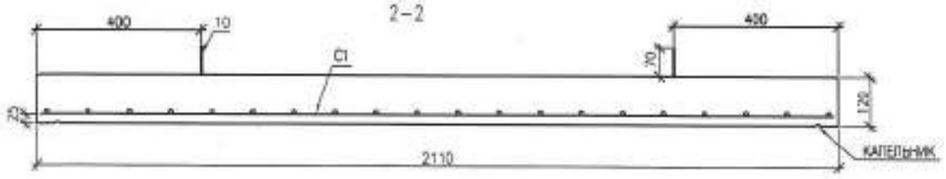

П1

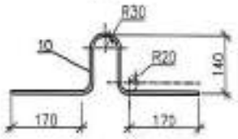

ИЗМ.	КОЛ.УЧ.	ЛИСТ	N ДОК.	ПОДП.	ДАТА
РАЗРАБ.		ПОДЛИПАЛИНА			
ПРОВЕР.		КОМАРОВА			
Н. КОНТР.		СЕЛЬКИНА			
ГИП		КОМАРОВА			

01.39/20-КР

"СТРОИТЕЛЬСТВО КОМПЛЕКСА МНОГОКВАРТИРНЫХ ЖИЛЫХ ДОМОВ ИКР 4 КВАРТАЛ 1,2 В ПДП МКЖАЙЫК г. УРАЛЬСК, ЗКО" ДОМ №9 (БЕЗ БЛАГОУСТРОЙСТВА И ИНЖЕНЕРНЫХ СЕТЕЙ).

150-КВ. ЖИЛОЙ ДОМ

СТАДИЯ	ЛИСТ	ЛИСТОВ
РП	59	

ВЫХОД НА КРОВЛЮ

ООО ГАЗПРОМ ПРОЕКТ

ВЗАМ. ИНВ. N° | ПОДПИСЬ И ДАТА | ИНВ.N ПОДЛ.

ФОРМАТ А2