Исх № 121

От «10» 06 2022 г.

*Директору*

*ТОО «АЛАМ НС»*

*Доскенову Д.Т*

В ответ на запрос №02/36 от 10.06.2022 года подтверждаем, что Универсальная тротуарноуборочная машина PONY PN 20 технический паспорт №УСХ 0000238 соотвествует следующим техническим характеристикам: « Тротуароуборочная машина (габариты: длина не менее 2,1 м, ширина не более 1,3 м, высота не более 2,1 м.).» В целях фактического подтверждения готов предоставить технику на замеры

Универсальная тротуарноуборочная машина PONY PN 20

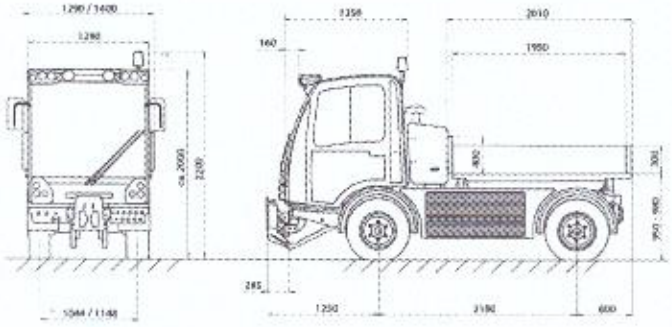


Технические характеристики
Общий вес — 5000 кг
Грузоподъемность — 2270 кг
Вес без дополнительного оборудования — 2700 кг
Дизельный двигатель — VM-Детройт
Мощность двигателя — 74 кВт (101 л. с.)
Рулевое управление — FIHA
Длина × ширина моста — 2,01×1,15 м
Стандартные колеса — 225/70/15

**Директор ТОО «АЛИ –КХ»** **Макажанов Б.К**

«АЛИ КХ»

Доскенов Д.М
11.06.2022 г.

# ТОО «Алам НС

*Г.Нур-Султан район Алматы ул 23-15 д.14 ВП 5,*
*БИН 100 340 012 430 IBAN. KZ428560000003182001 БИК. KCJBKZKX*
*Филиал АО «Банк Центр Кредит» г. Нур-Султан*

Исх № 01/36 от 10.06.2022г

**Директору ТОО «АЛИ –КХ»**

**Макажанову Б.К**

Межу ТОО «АЛАМ НС» и ТОО "АЛИ КХ" заключен Договор аренды № 1022 от 28.05.2022, на спецтехнику технический паспорт №УСХ 0000238

В связи с участием ТОО в открытом конкурсе государственных закупках просим Вас подтвердить или опровергнуть информацию о соответствии техники по техпаспорту УСХ №0000238 характеристикам : « Тротуароуборочная машина (габариты: длина не менее 2,1 м, ширина не более 1,3 м, высота не более 2,1 м.).»

Директор ТОО «АЛАМ НС» Доскенов Д.Т