ТОО "Smartech"

Лицензия ГСЛ №000449

"Строительство дома культуры на 300 мест в с. Бисен Бокейординского района ЗКО"

Котельная

АС

ТОО "Smartech" Байхатов Ж.А.

г. Уральск 2020 г.

Перечень чертежей марки АС

№ п/п	Наименование	Примечание
1	Общие данные.	
2	Фасады.	
3	План фундаментов. Сечения 1-1, 2-2.	
4	Развертки фундаментов. Спецификация.	
5	Кладочный план. Сечение 2-2.	
6	План плит перекрытия. Разрез 1-1. Сечение 3-3.	
7	План кровли. Экспликация полов. Ведомость отделки помещений.	
8	Дымовая труба. Фундамент ФО 1	

Перечень ссылочных и прилагаемых документов

Обозначение	Наименование	Примечание
Серия 1.038.1-1	Перемычки для зданий с кирпичными стенами	
ГОСТ 11214-88	Окна и балконные двери деревянные для жилых и общественных зданий.	
ГОСТ 13579-78	Блоки бетонные для стен подвалов	
ГОСТ 13580-85	Плиты фундаментные.	

Ведомость марок рабочих чертежей проекта

Обозначение	Наименование	Примечание
АС	Архитектурно-строительные чертежи	
ОВ	Отопление и вентиляция	
ЭО	Электроснабжение	
ТМ	Тепломеханика	

Общие указания :

Настоящий комплект строительной части проекта разработан на основании исходных данных, приведенных в общей пояснительной записке и в соответствии с другими основными комплектами рабочих чертежей.

Проект разработан для следующих условий строительства :

Климатический район строительства Ша:

- нормативное значение веса снегового покрова по СНиП 2.01.07 -85 -70 кг/м2
- средняя температура наиболее холодной пятидневки -30 С
- нормативное значение ветрового давления -38 кг/м2.
- нормативная глубина промерзания грунта - 1,60м.

Класс здания - II

Степень огнестойкости - II

Конструктивная часть.

Здание представляет собой одноэтажный корпус без подвала.
За условную отметку 0.000 принята отм. пола топочной.
Размеры в осях 6,0м х 12,0 м. Высота этажа 4.500 м.
Фундаменты - сборные железобетонные: ФБС - ГОСТ 13579-78.
Стены - силикатный кирпич СОРПо-М150/F50/1,8 по ГОСТ 379-2015.
Перемычки - ж.б. по серии 1.038.1-1.1
Перекрытие - плиты ж.б. сборные по серии 1.141-1 в. 63.
Кровля - решена из рубероида с защитным слоем гравия.
Окна - деревянные по ГОСТ 11214-86.
Двери - деревянные по ГОСТ 24698-81 и ГОСТ 6629-88.
Производство бетонных и железобетонных работ вести в соответствии со СНиП 5.03.37-2005
Все фундаменты, соприкасающие с грунтом, выполнить на сульфатостойком портландцементе с дополнительной обмазкой битумом со всех сторон.
Фундаменты выполнять по утрамбованной ПГС толщиной 100 мм.
Сварные соединения монтажных деталей по ГОСТ 5264-80*. Для сварки следует применять электроды типа Э42а для ручной дуговой сварки ГОСТ 9467-75*.
При кладке стен и перегородок в откосы дверных и оконных проёмов заложить деревянные антисептированные пробки через 6 рядов по высоте, не менее 2 с каждой стороны проёма.
Металлические элементы окрасить эмалью по грунтовке.

Технические показатели:
Общая площадь - 54,48 м2
Площадь застройки - 77 м2
Строительный объем - 400,4 м

Проект разработан в соответствии с действующими нормами и правилами и предусматривает мероприятия, обеспечивающие взрывобезопасность, пожаробезопасность при эксплуатации зданий и сооружений.

Гл. инженер проекта Курмангали

Взам. инв. №
Подп. и дата
Инв.№ подл.

Изм	Кол.уч	Лист	Nдок.	Подпись	Дата	SM-00-17-13-АС
						Строительство дома культуры на 300 мест в с. Бисен Бокейординского района ЗКО
Привязан: KG-00-21-01						
Разраб.		Есболатулы				Котельная — Стадия: РП; Лист: 1; Листов:
Пров.		Байхатов				
ГИП		Курмангали				
Привязал	Амангелді					Общие данные — ТОО "Smartech"
Н. Контроль	Байхатов					
ГИП	Елеуов					
Инв. N						

ФОРМАТ А3

Фасад в осях 1-2.

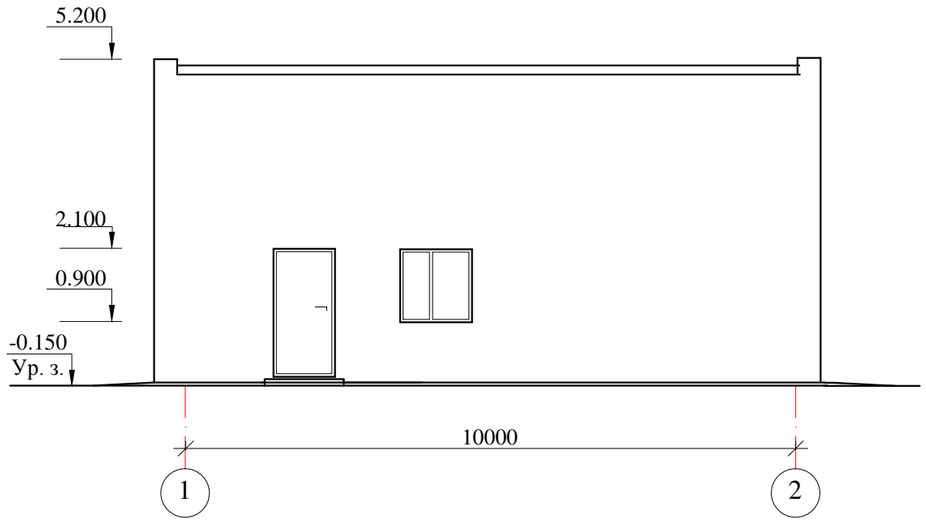

Фасад в осях Б-А.

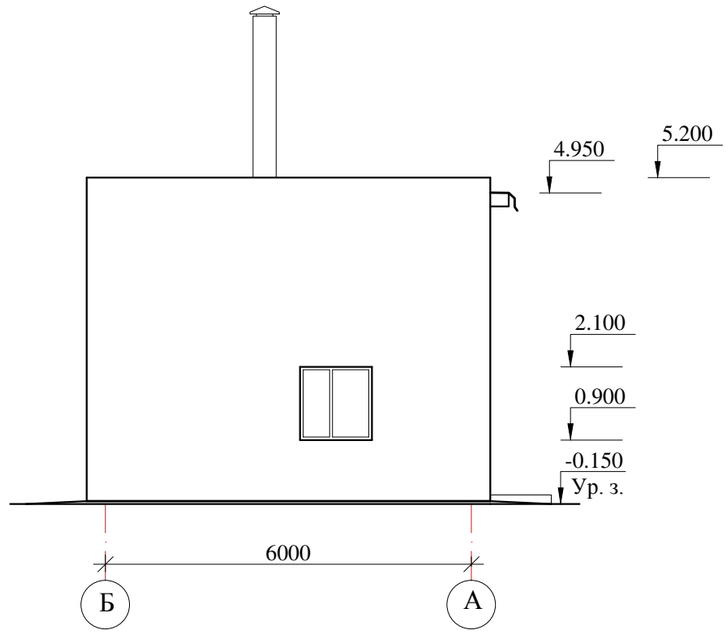

Фасад в осях А-Б.

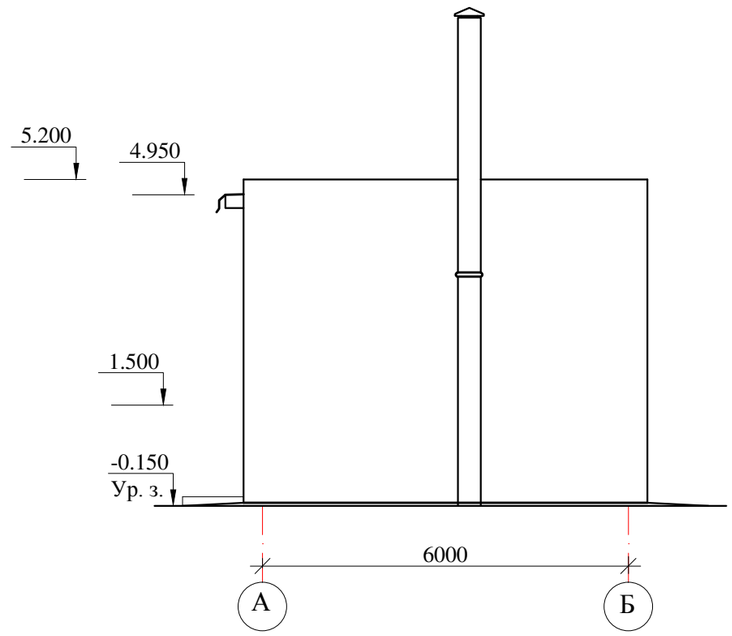

							SM-00-17-13-АС			
							Строительство дома культуры на 300 мест в с. Бисен Бокейординского района ЗКО			
		Изм	Кол.уч	Лист	Nдок.	Подпись	Дата			
Привязан: KG-00-21-01		Разраб.		Есболатұлы				Котельная	Стадия	Лист	Листов
		Пров.		Байхатов					РП	2	
Привязал	Амангелді	ГИП		Курмангали							
Н. Контроль	Байхатов							Фасады.	ТОО "Smartech"		
ГИП	Елеуов										
Инв. N											

Взам. инв. №

Подп. и дата

Инв.№ подл.

ФОРМАТ А3

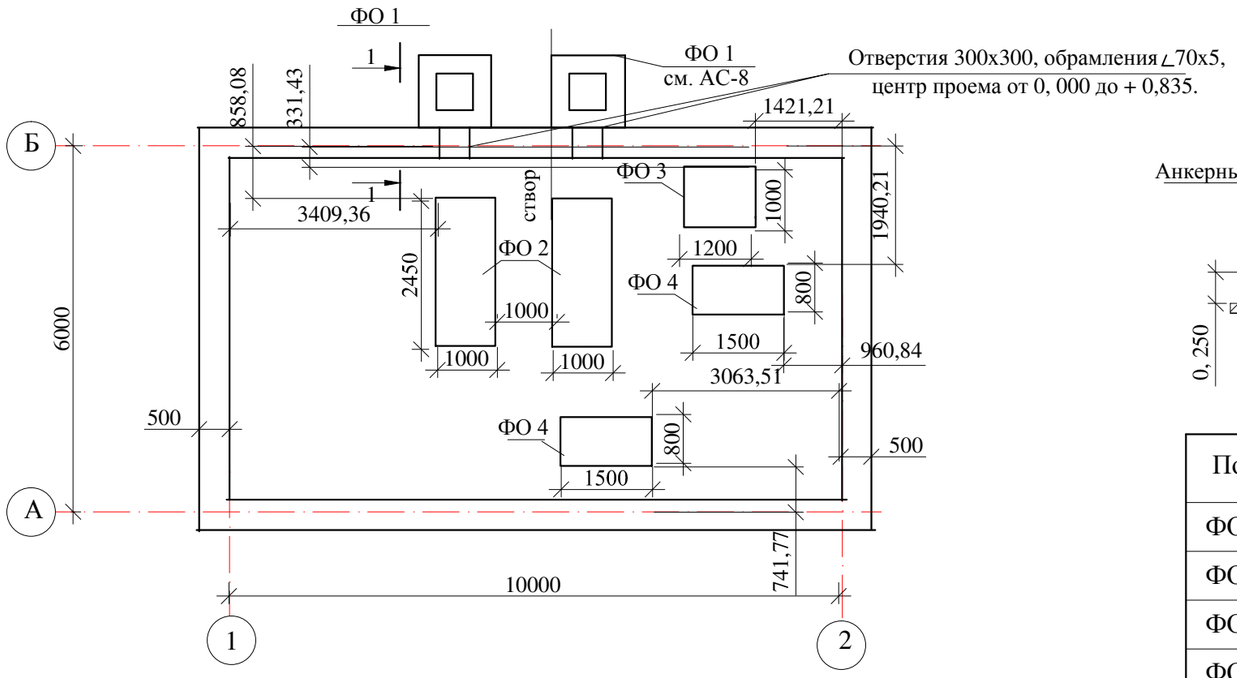

Анкерные болты устанавливаются после получения оборудования.

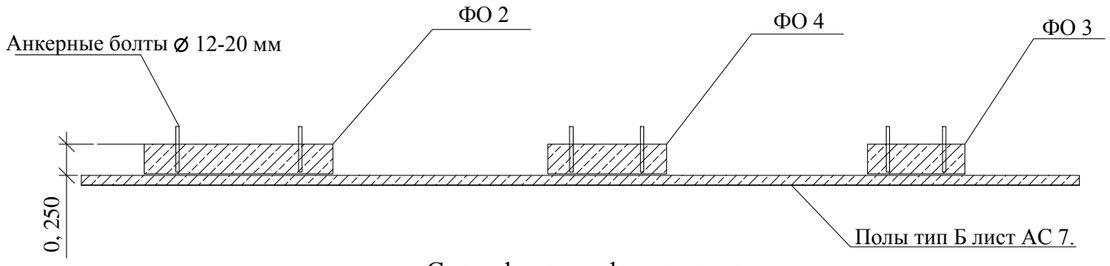

Спецификация фундаментов

Поз.	Обозначение	Наименование	Кол. шт	Кол-во м3	Примечание
ФО 1	АС-11	Фундамент под трубу	2	1,6	
ФО 2	Данный лист	Фундамент под котел	2	1,22	Бетон В 15
ФО 3	Данный лист	Фундамент под насосы	1	0,6	
ФО 4	Данный лист	Фундамент под насосы	2	0,6	Всего 4,04 м3

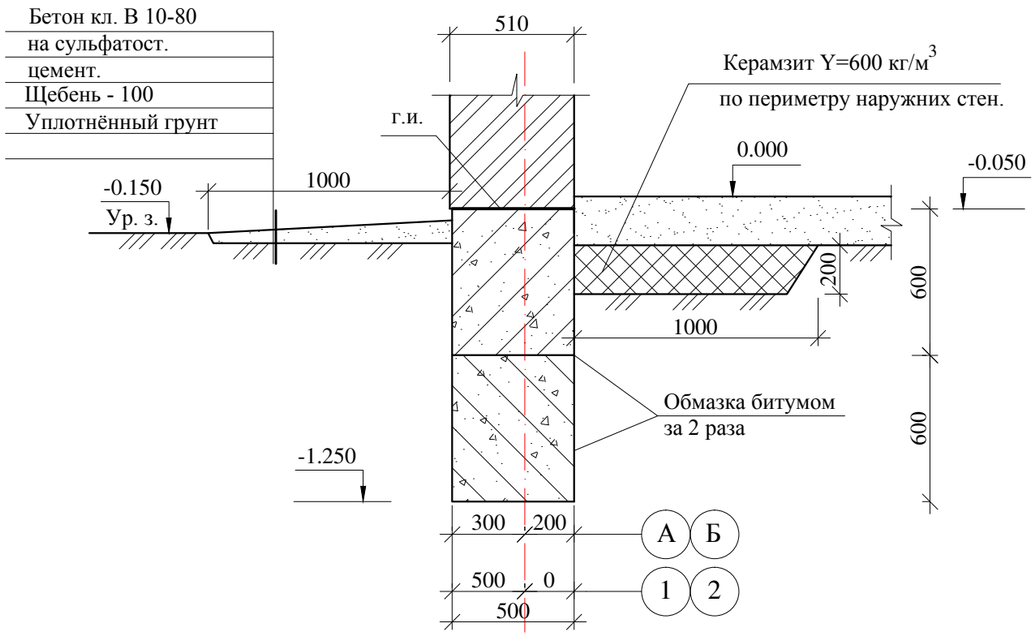

6. Общие требования к производству работ по установке арматуры и бетонированию фундаментов принимать по указаниям главы СНИП 5.03.37-2005 "Несущие и ограждающие конструкции. Правила производства работ".

7. Засыпку пазух фундаментов выполнить тщательно с послойным трамбованием мягким грунтом без включения строительного мусора.

8. Отметки заложения фундаментов под оборудования -0.500. кроме ФО 1.

9. Фундаменты под оборудования выполнить из бетона кл. В15 ,
Грунт под фундаменты под оборудование тщательно уплотнить.

10. Фундаменты под оборудования выполнять только после получения паспортов оборудования для уточнения расположения колодцев под анкерные болты.

11. Данный лист см. совместно с листами АС - 4, 5.

Отверстия под дымовые трубы.

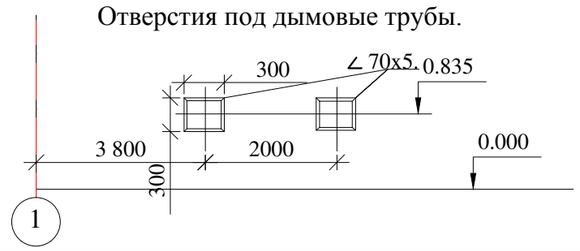

1. Кладку фундаментных блоков вести на цементном растворе марки 100. Вертикальные швы заполнить цементным раствором.
2. Горизонтальную гидроизоляцию на отм. -0.050 выполнить из цементно-песчаного раствора состава 1:2 с водостойкими добавками.
3. Монолитные участки фундаментов выполнить из бетона класса В7,5 с маркой по водонепроницаемости W 8 на сульфатостойком портландцементе.
4. Все поверхности бетонных элементов, соприкасающиеся с грунтом, обмазать горячим битумом за 2 раза.
5. Отмостку выполнить из бетона класса В7,5 толщиной 80 мм по щебеночному основанию толщиной 100 мм .Ширина отмостки 1.0 м.

Привязан: KG-00-21-01

Привязал	Амангелді	
Н. Контроль	Байхатов	
ГИП	Елеуов	
Инв. N		

Изм	Кол.уч	Лист	N док.	Подпись	Дата
Разраб.		Есболатулы			
Пров.		Байхатов			
ГИП		Курмангали			

SM-00-17-13-АС

Строительство дома культуры на 300 мест в с. Бисен Бокейординского района ЗКО

Котельная

Стадия	Лист	Листов
РП	3	

План фундаментов. Сечения 1-1, 2-2.

ТОО "Smartech"

Взам. инв. №

Подп. и дата

Инв.№ подл.

ФОРМАТ А3

Развертка фундаментов по оси А.

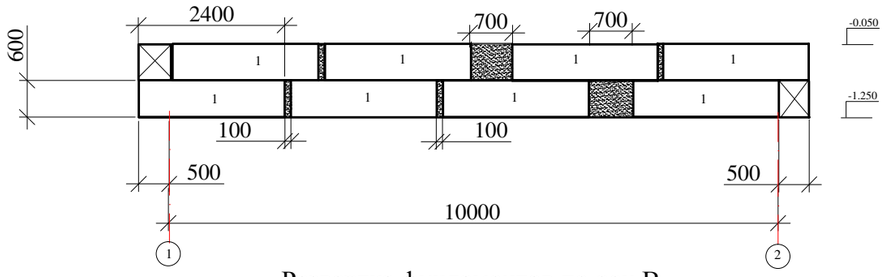

Развертка фундаментов по оси В.

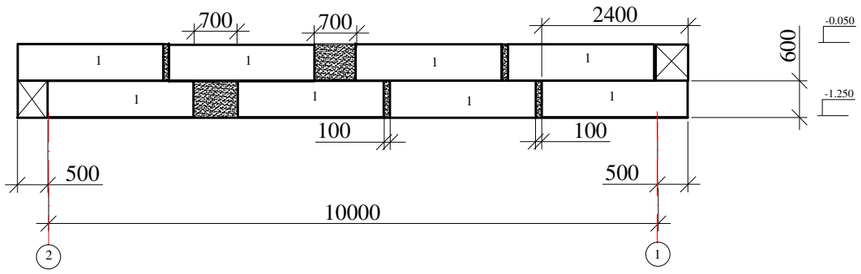

Развертка фундаментов по оси 2

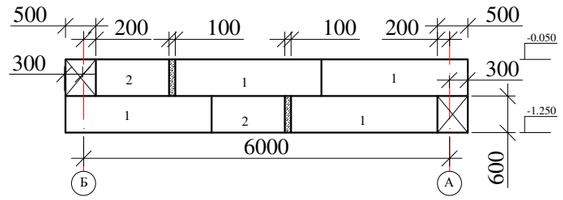

Развертка фундаментов по оси 1

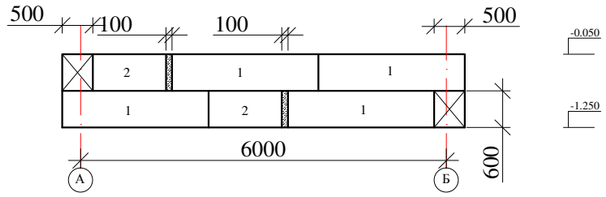

Спецификация фундаментов

Поз.	Обозначение	Наименование	Кол. шт	Масса ед. кг	Примечание
1	ГОСТ 13579-78	Фундам. блоки ФБС 24.5.6-т	24	1630	
2	-//-	-//- ФБС 12.5.6-т	4	790	
3	-//-	Бетон класса В 15, м3		1.14	

Данный лист см. совместно с листами АС - 3, 5.

Изм	Кол.уч	Лист	№док.	Подпись	Дата	SM-00-17-13-АС
						Строительство дома культуры на 300 мест в с. Бисен Бокейординского района ЗКО
Разраб.		Есболатулы				Котельная — Стадия: РП; Лист: 4; Листов:
Пров.		Байхатов				
ГИП		Курмангали				Развертки фундаментов. Спецификация. — ТОО "Smartech"

Привязан: KG-00-21-01

Привязал	Амангелді	
Н. Контроль	Байхатов	
ГИП	Елеуов	
Инв. №		

Взам. инв. №

Подп. и дата

Инв.№ подл.

ФОРМАТ А3

Кладочный план.

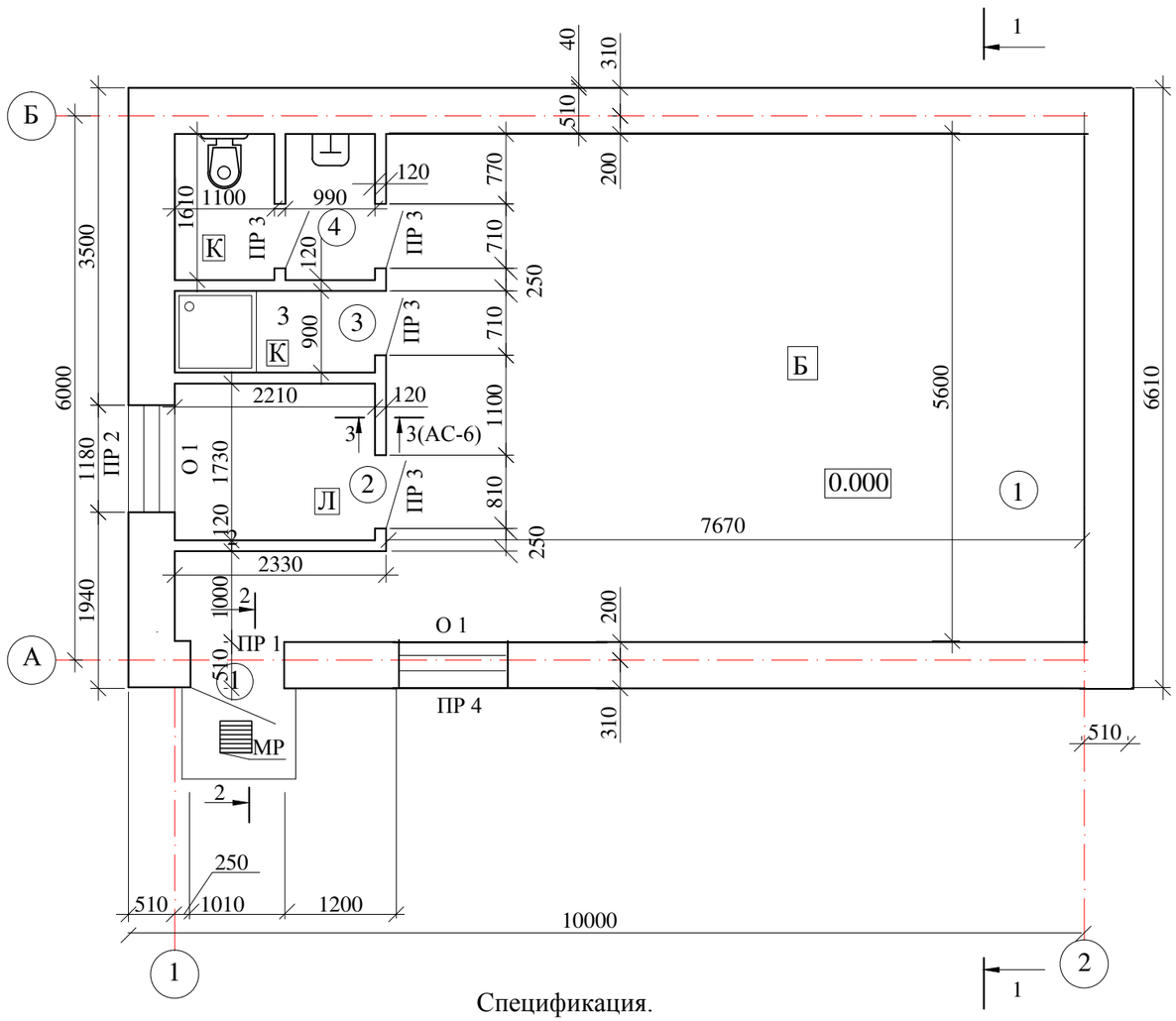

Экспликация помещений

Номер поме-щения	Наименование	Площадь, м2
1	Котельный зал	45,28
2	Комната оператора	3,8
3	Душевая	1,99
4	Сан. узел	3,4
	Всего:	54,48

Ведомость дверных и воротных проемов.

Номер	Размеры b x h мм.
1	1010 x 2100
2	810 x 2100
3	710 x 2100

Ведомость перемычек

Марка	Схема сечения
ПР 1 1 шт.	2.100
ПР 2 1 шт.	2.100
ПР 3 4 шт.	2.100
ПР 4 1 шт.	2.100

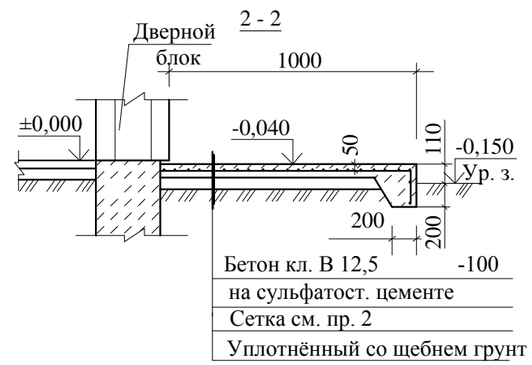

Спецификация.

Марка поз.	Обозначение	Наименование		Кол-во	Масса кг (ед.)	Примечание
1	Серия 1.038.1-1	Перемычки	3ПБ 16-37	2	102	
2	-//-	-//-	1ПБ 13-1	3	25	
3	-//-	-//-	1ПБ 16-1	7	30	
4	-//-	-//-	1ПБ 10-1	1	20	
О1	ГОСТ 11214-86	Оконный блок	ОС 12-12	2		
1	ГОСТ 24698-81	Дверной блок	ДН 21-10 Л	1		
2	ГОСТ 6629-88	-//-	ДГ 21-8 Л	1		
3	-//-	-//-	ДГ 21-7 Л	3		

1. Устройство пандусов выполнить по схеме полов Б.
2. Сетку выполнить из ∅ 6 AI с шагом стержней 100x100мм. Вес сетки - 9кг.
3. На крыльце решетка для вытирания ног (МР) - 1 шт. Серия 1.100.2-5.1. Вес 15,17 кг.
4. Дверные блоки в сан. узле и душевой выполнить с самозакрывающимися полотнами, с уплотнением в притвор.
5. Данный лист см. совместно с листами АС -2-4, 6, 7.

Привязан: KG-00-21-01

Привязал	Амангелді	
Н. Контроль	Байхатов	
ГИП	Елеуов	
Инв. N		

Взам. инв. № | Подп. и дата | Инв.№ подл.

Изм	Кол.уч	Лист	Nдок.	Подпись	Дата
Разраб.		Есболатулы			
Пров.		Байхатов			
ГИП		Курмангали			

SM-00-17-13-АС

Строительство дома культуры на 300 мест в с. Бисен Бокейординского района ЗКО

Котельная

Стадия	Лист	Листов
РП	5	

Кладочный план. Сечение 2-2.

ТОО "Smartech"

ФОРМАТ А3

План плит перекрытия на отм. 4.500.

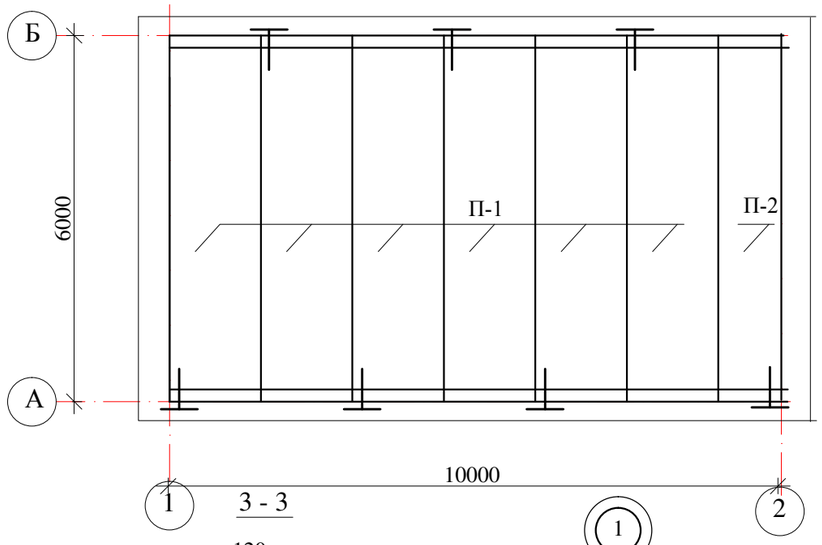

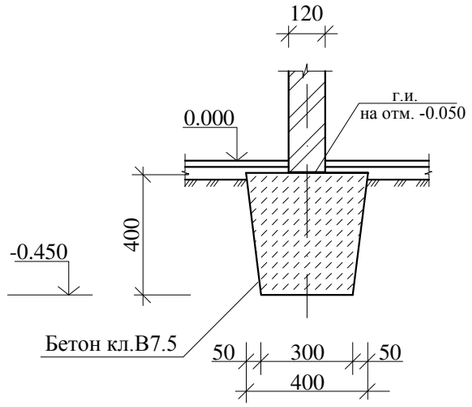

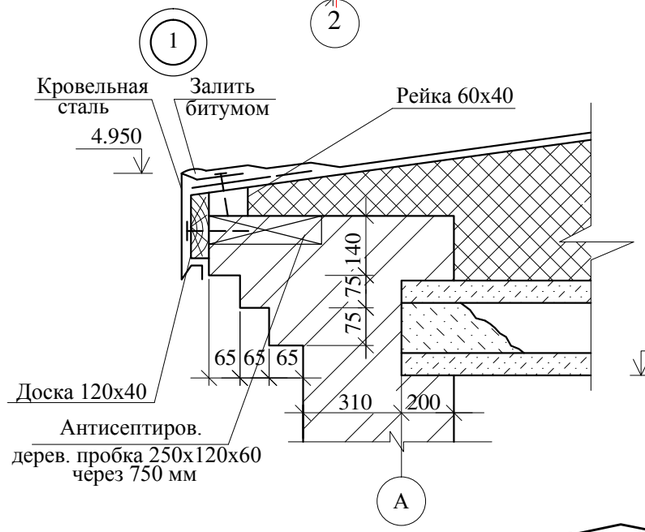

Узел примыкания кровли к парапету.

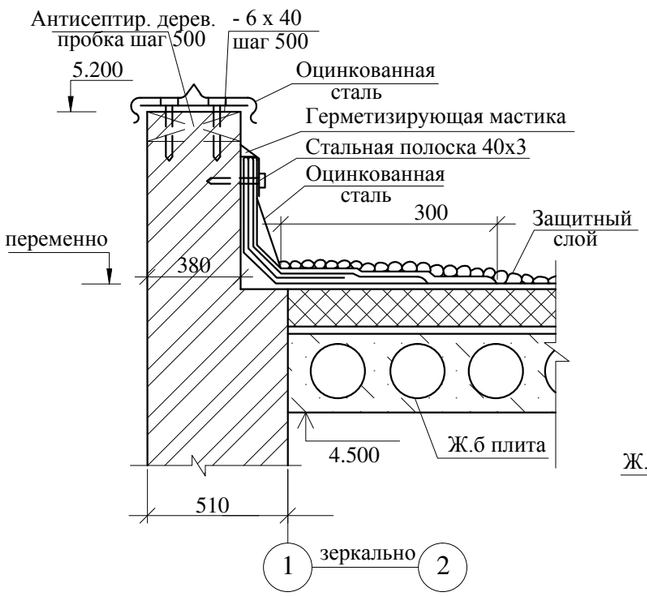

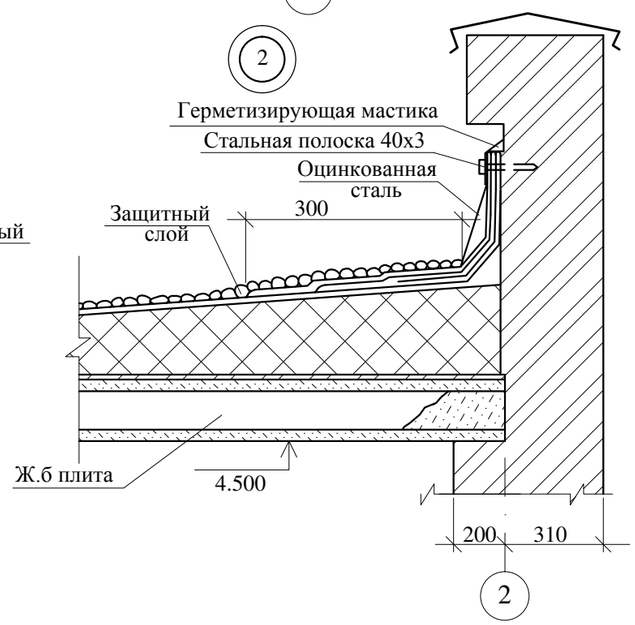

Разрез 1-1.

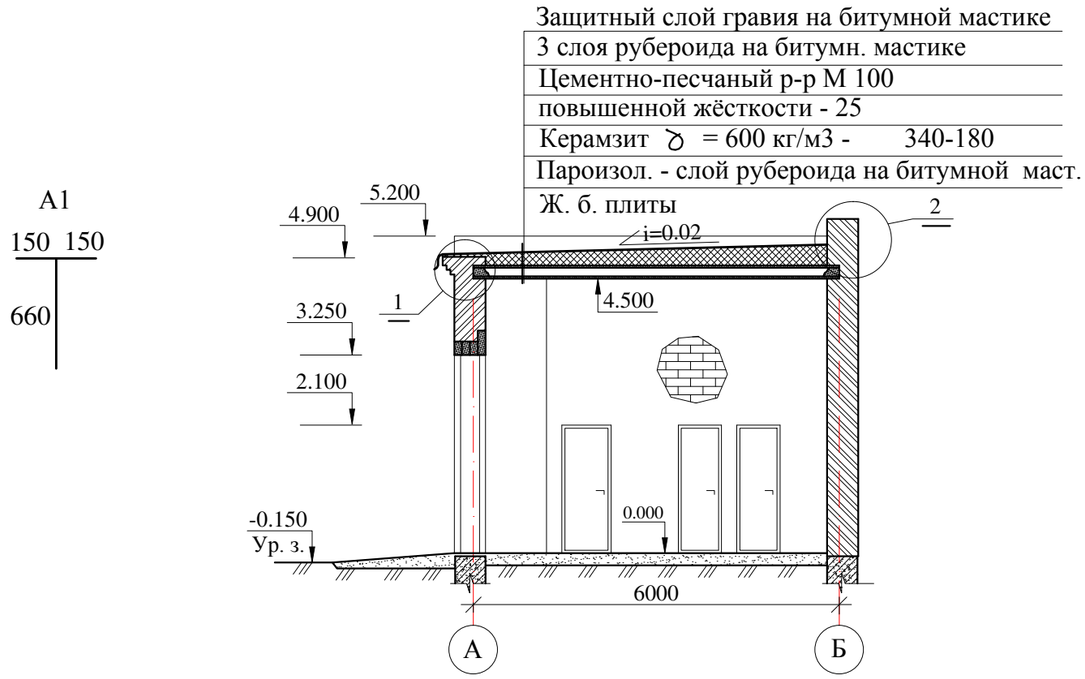

Спецификация

Поз.	Обозначение	Наименование	Кол. шт	Масса ед. кг	Примечание
П 1	Серия 1.141-1. в.63	Плита ПК 60.15.8АтVт	6	2800	
А-1	ГОСТ 5781-82	Анкер ∅12 AIII L=860	7	0,76	
П 2	Серия 1.141-1. в.63	Плита ПК 60.10.8АтVт	1	2200	

1. Панели перекрытия укладывать по выровненному слою цементного раствора М 200
2. Торцы панелей заделать бетоном класса 7.5
3. Швы между панелями тщательно заделать цементным раствором марки 100 на всю высоту шва.
4. Данный лист см. совместно с листами АС -5, 7.

Привязан: KG-00-21-01

Привязал	Амангелді	
Н. Контроль	Байхатов	
ГИП	Елеуов	
Инв. N		

Изм	Кол.уч	Лист	N док.	Подпись	Дата
Разраб.		Есболатулы			
Пров.		Байхатов			
ГИП		Курмангали			

SM-00-17-13-АС

Строительство дома культуры на 300 мест в с. Бисен Бокейординского района ЗКО

Котельная

Стадия	Лист	Листов
РП	6	

План плит перекрытия. Разрез 1-1. Сечение 3-3.

ТОО "Smartech"

Взам. инв. №

Подп. и дата

Инв.№ подл.

ФОРМАТ А3

План кровли.

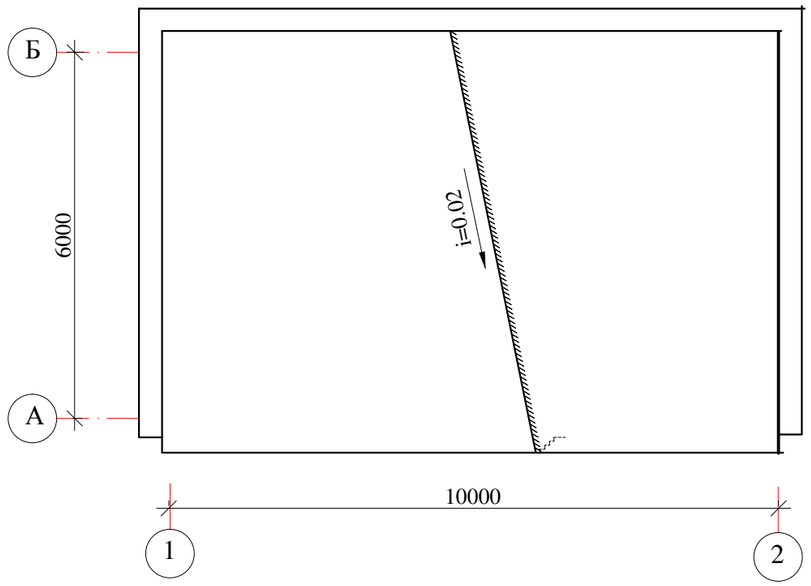

Экспликация полов

Наименование или номер помещения по проекту	Тип пола по проекту	Схема пола или номер узла по серии	Элементы пола и их толщина	Площадь пола ,м²
1	Б	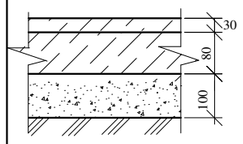	Бетон кл. В 15 -30 Бетон кл. В 7.5 - 80 Щебень -100 Уплотненный грунт основания.	56,5
2	Л	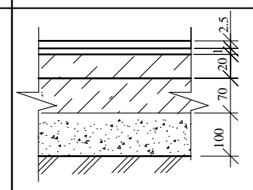	Линолеум поливинилхлорид. многослойный -2.5. Прослойка из быстротверд. мастики на водостойк. вяжущих. -1 Стяжка из легкого бетона ϒ- 1300-1400 кг/м марки 50 -20 Бетон кл. В 7.5 - 70 (на сульф. портланцементе) Щебень -100 Уплотненный грунт основания.	3,8
3, 4	К	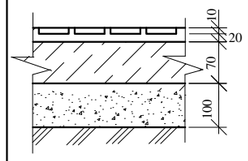	Керамические плитки -10-15. (Керамогранит) -10-15 Прослойка и заполнение швов из цементно- песчаного раствора М150 -20. Бетон кл. В 7.5 - 70 (на сульф. портланцементе) Щебень -100 Уплотненный грунт основания.	5,39

Ведомость отделки помещений.

Наименование или номер помещения	Вид отделки элементов интерьеров												
	Пол			Потолок			Стены или перегородки			Низ стен или перегородки (панель)			
	Площадь (м2)	Вид отделки	Цвет	Площадь (м2)	Вид отделки	Цвет	Площадь (м2)	Вид отделки	Цвет	Площадь (м2)	Вид отделки	Высота (мм)	Цвет
1. Котельный зал.	45,28	Бетонный		45,28	Известковая покраска		117,3	Клеевая побелка					
2. Комната оператора	3,8	Линолиум		3,8	Известковая покраска		32,42	Клеевая побелка					
3. Душевая	1,99	Керамическая плитка		1,99	Известковая покраска		15,75	Клеевая побелка		10,84	Керамическая плитка	1800	
4. Сан. узел	3,4	Керамическая плитка		3,4	Известковая покраска		25,36	Клеевая побелка		15,12	Керамическая плитка	1800	

1. Данный лист см. совместно с листами АС - 5, 6.

Взам. инв. №

Подп. и дата

Инв.№ подл.

Изм	Кол.уч	Лист	Nдок.	Подпись	Дата	SM-00-17-13-АС
						Строительство дома культуры на 300 мест в с. Бисен Бокейординского района ЗКО
Привязан: KG-00-21-01						
Разраб.		Есболатұлы				Котельная
Пров.		Байхатов				Стадия: РП; Лист: 7; Листов:
ГИП		Курмангали				
Привязал	Амангелді					План кровли. Экспликация полов. Ведомость отделки помещений.
Н. Контроль	Байхатов					ТОО "Smartech"
ГИП	Елеуов					
Инв. N						

ФОРМАТ А3

ДЫМОВАЯ ТРУБА

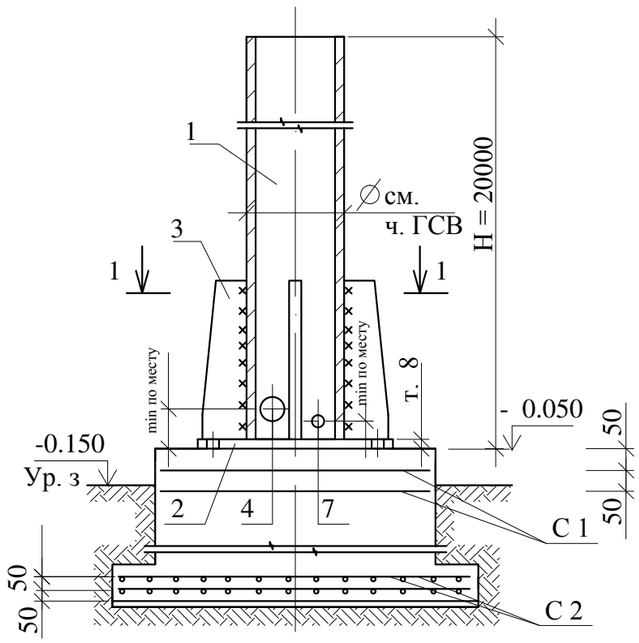

ФО 1

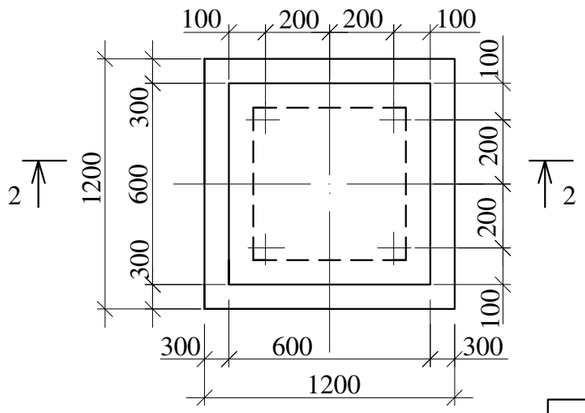

2 - 2

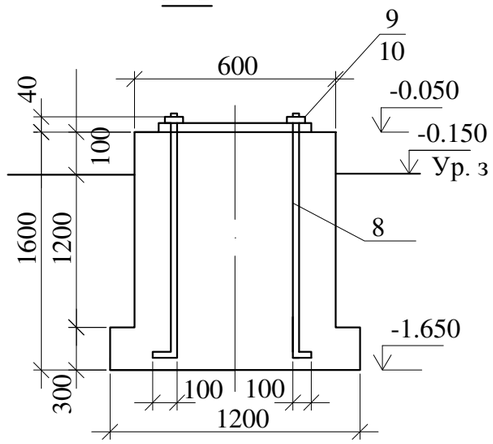

1 - 1

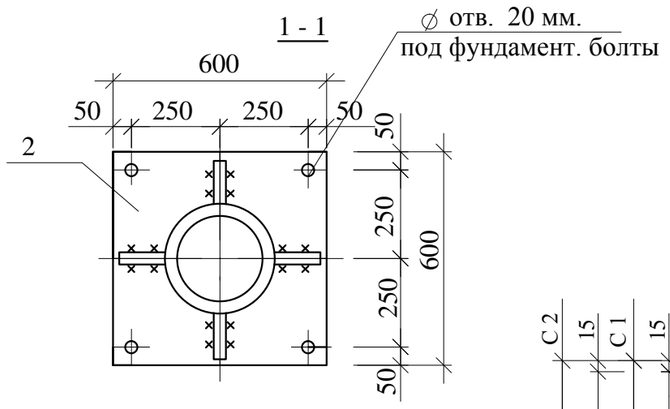

Сетки С1, С2.

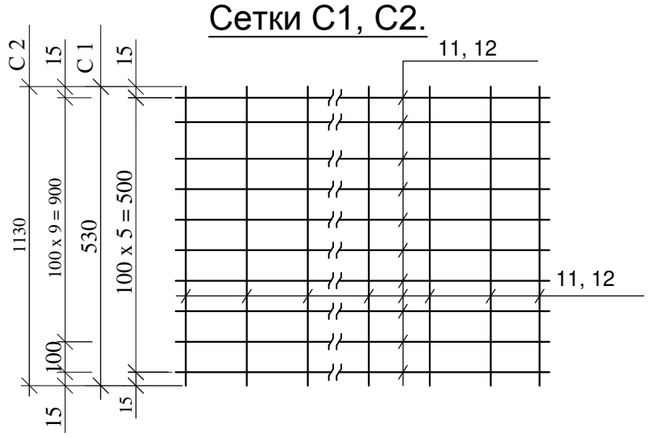

Патрубок прочистки

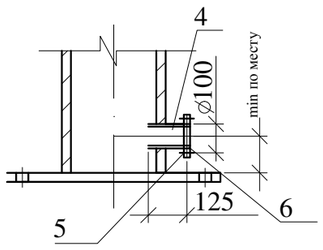

Ребро жёсткости

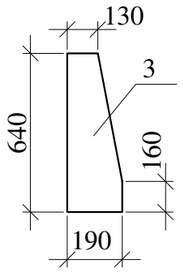

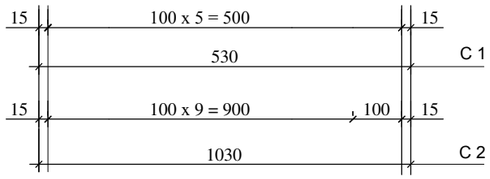

1. Грунт в основании фундамента ФО-1 тщательно уплотнить.
2. Данный лист смотреть совместно с частью ОВ.

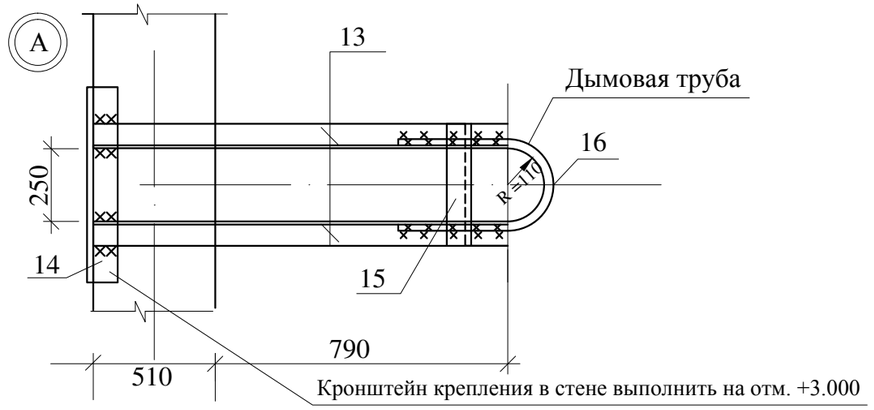

Спецификация элементов дымовой трубы.

Поз.	Обозначение	Наименование	Кол-во шт.	Масса ед. кг	Примечание
1	0254-3 ТМ. СО-1	Дымовая труба			
2	ГОСТ 19903 - 74	Основание - 600 х 8 L = 600	1	2,2,6	
3	ГОСТ 19903 - 74	Ребро жёсткости - 190 х 5 L = 500	4	4,8	
4	ГОСТ 10704 - 91	Патруб. прочист ∅108 х 4 L = 120	1	1,3	
5	ГОСТ 19903 - 74	Фланец ∅100 т. 4 мм	1	1,2	
6	ГОСТ 19903 - 74	Заглушка - 210 х 4 L = 600	1	1,4	
		Болт М 16 х 55	4		
		Гайка М 16	4		
		Прокладка-паронит 1,5 х 150 х 105	1		
7	ГОСТ 10704 - 91	Патрубок отвода конденсата Тр.∅25 L = 100	1	0,24	
8	ГОСТ 5781 - 82*	Фунд. болт∅18 А I L = 1100	4	1,8	
9		Гайка М 18	4		
10		Шайба М 18	4		
		Материал			
		Бетон кл. В 15 на сульфатост. портландцем.	0,8		м3
		Узел "А"	1	15,9	
13	ГОСТ 8509 - 86	∟ 50 х 5 L = 1300	2	4,9	
14	ГОСТ 8509 - 86	∟ 63 х 5 L = 800	1	3,9	
15	ГОСТ 8509 - 86	∟ 50 х 5 L = 320	1	1,2	
16	ГОСТ 19903 - 74	Хомут - 40 х 6 L = 1000	1	1,0	
		Сетка С1	2	2,4	
11	ГОСТ 5781 - 82*	∅ 8 А - III L = 530	12	0,2	
		Сетка С2	2	8,8	
12	ГОСТ 5781 - 82*	∅ 8 А - III L = 1030	22	0,4	

Привязан: KG-00-21-01

Привязан	Амангелді	
Н. Контроль	Байхатов	
ГИП	Елеуов	
Инв. №		

Изм	Кол.уч	Лист	Nдок.	Подпись	Дата
Разраб.		Есболатулы			
Пров.		Байхатов			
ГИП		Курмангали			

SM-00-17-13-АС

Строительство дома культуры на 300 мест в с. Бисен Бокейординского района ЗКО

Котельная	Стадия	Лист	Листов
	РП	8	

Дымовая труба. Фундамент ФО 1

ТОО "Smartech"

Взам. инв. №

Подп. и дата

Инв.№ подл.

ФОРМАТ А3