ТОО "Smartech"

Лицензия ГСЛ №000449

"Строительство дома культуры на 300 мест в с. Бисен Бокейординского района ЗКО"

НВК

ТОО "Smartech" Байхатов Ж.А.

г. Уральск 2020 г.

Ведомость чертежей основного комплекта

Лист	Наименование	Примечание
1	Общие данные	
2	План сетей водопровода и канализации М1:1000	
3	Продольный профиль В1	
4	Продольный профиль К1	
5	Привязочная таблица водопроводных и канализационных колодцев	
6	Мокрый колодец	
7	Площадка двух пожарных резервуаров емк.50м3 М1:50.	

Ведомость ссылочных и прилагаемых документов

Обозначение	Наименование	Примечание
	Ссылочные документы	
СНиП 4.01-03-2011	Водоотведение. Наружные сети и сооружения	
СНиП 4.01-02-2009	Водоснабжение. Наружные сети и сооружения	
901-09-11.84	Водопроводные колодцы	
902-09-22.84	Канализационные колодцы	
Серия4.900-10	Альбом оборудования, фасонных частей	
Вып.1 Разд.3	и арматуры для сетей и сооружений	
	водопровода и канализации.	
Серия 3.001.1-3	Упоры на наружных напорных трубопроводах	
	водопровода и канализации.	
	Прилагаемые документы	
-НВК.СО	Спецификация оборудования	листов 2

Условные обозначения

— — — В — — — Существующий хозяйственно-питьевой водопровод

— — — В1 — — — Проектируемый хозяйственно-питьевой водопровод

— — — К1 — — — Проектируемая хозяйственно-бытовая канализация

Настоящий проект соответствует требованиям нормативных, экологических,санитарно-гигиенических, противопожарных документов и других норм действующих на территории Республики Казахстан, и обеспечивает безопасность продукции для жизни, здоровья людей, имущества, охрану окружающей среды.

Главный инженер проекта Елеуов

Основные показатели по чертежам НВК

Наименование системы	Расчетный расход			Примечание
	$м^3$/сут	$м^3$/ч	л/с	
Здание ДК				
В1	5,4	0,88	0,24	
Т3	0,6			
К1	6,0	0,25	1,84	
Здание котельной				
В1		0,24		
К1		0,24		

Общие данные

Проект "Строительство дома культуры на 300 мест в с. Бисен Бокейординского района ЗКО" выполнен на основании:
-задания на проектирование;
-в соответствии СНиП РК 4.01-02-2009;
-тех.условий от ИП "Саламатова".

Водоснабжение

В соответствии с тех.условием водоснабжение объекта предусматривается от существующего водопровода Ø50 проложенного по ул.Ушкудык. Точка подключение существующий водопроводный колодец, N 84 расположенный по ул.Ушкудык с установкой запорной арматуры

Сети водопровода монтируются из полиэтиленовых труб PE100 SDR 17,6 Ø50х2,9 "Питьевая" по ГОСТ Р 18599-2001. При пересечении с существующими сетями водопровод прокладывается в футляре. Водопроводные колодцы приняты из сборных ж/б элементов по т.пр. 901-09-11.84.

По геологическим отчетам нормативная глубина проникновения изотермы 0° для суглинков и глин- 1,28 м. Связи с этим глубина заложения водопроводных труб, считая до низа трубы, должна быть на 0,52 м больше глубины проникания в грунт нулевой температуры и составляет - 1,80м.

Наружное пожаротушение

Наружное пожаротушение предусматривается от двух пожарных резервуаров. Расход воды на пожаротушение составляет 15 л/с согласно Техническому регламенту "Общий требования к пожарной безопасности" приказом Министра внутренних дел Республики Казахстан от 23 июня 2017 года № 439, приложение-4. Расчетная продолжительность тушения пожара - 3 часа.

Канализация

Сброс сточных вод осуществляется в проектируемую канализационную сеть с последующим поступлением в проектируемый септик производительностью 6 $м^3$/сутки. Сети канализации монтируются из полиэтиленовые трубы PE100 SDR 21 160х7,7 "Техническая" по СТ РК ISO 4427-2-2014. Соединение труб производится с помощью уплотнительных колец из резины,поставляемых в комплекте с трубами и соединительными деталями. На сети предусмотрена установка смотровых колодцев из сборных железобетонных элементов по т.пр 902-09-22.84.

Краткие указания по производство работ:

Производство работ по укладке сетей водопровода и канализации вести согласно СНиП 3.05.04-85*.
При пересечении с дорогами и проездами водопровод прокладывается в футляре из труб стальных электросварных в весьма усиленной битумно-полимерной изоляции.
Производственные работы произвести согласно СП РК 2.01-101-2013 "Защита строительных конструкций от коррозии" и железобетонные конструкция изготовить на сульфатостойком портландцементе и водонепроницаемости W6. При укладке полиэтиленовых труб по дну траншей устраивается песчаное подготовка.

Согласовано:

Инженер ГП	Инженер ЭС	ИнженерГСН
01.2020г.	01.2020г.	01.2020г.

Взам.инв.№ | Подп. и дата | Инв.№подл.

Изм.	Лист	№ Докум.	Подп.	Дата	SM-00-17-13-НВК		
					Строительство дома культуры на 300 мест в с. Бисен Бокейординского района ЗКО		
Разработ.		Джолманова			Наружные сети водопровода и канализации	Стадия	Лист	Листов
Проверил		Байхатов				РП	1	7
Н. контр.		Байхатов						
ГИП		Елеуов			Общие данные	ТОО "Smartech"		

Формат А3

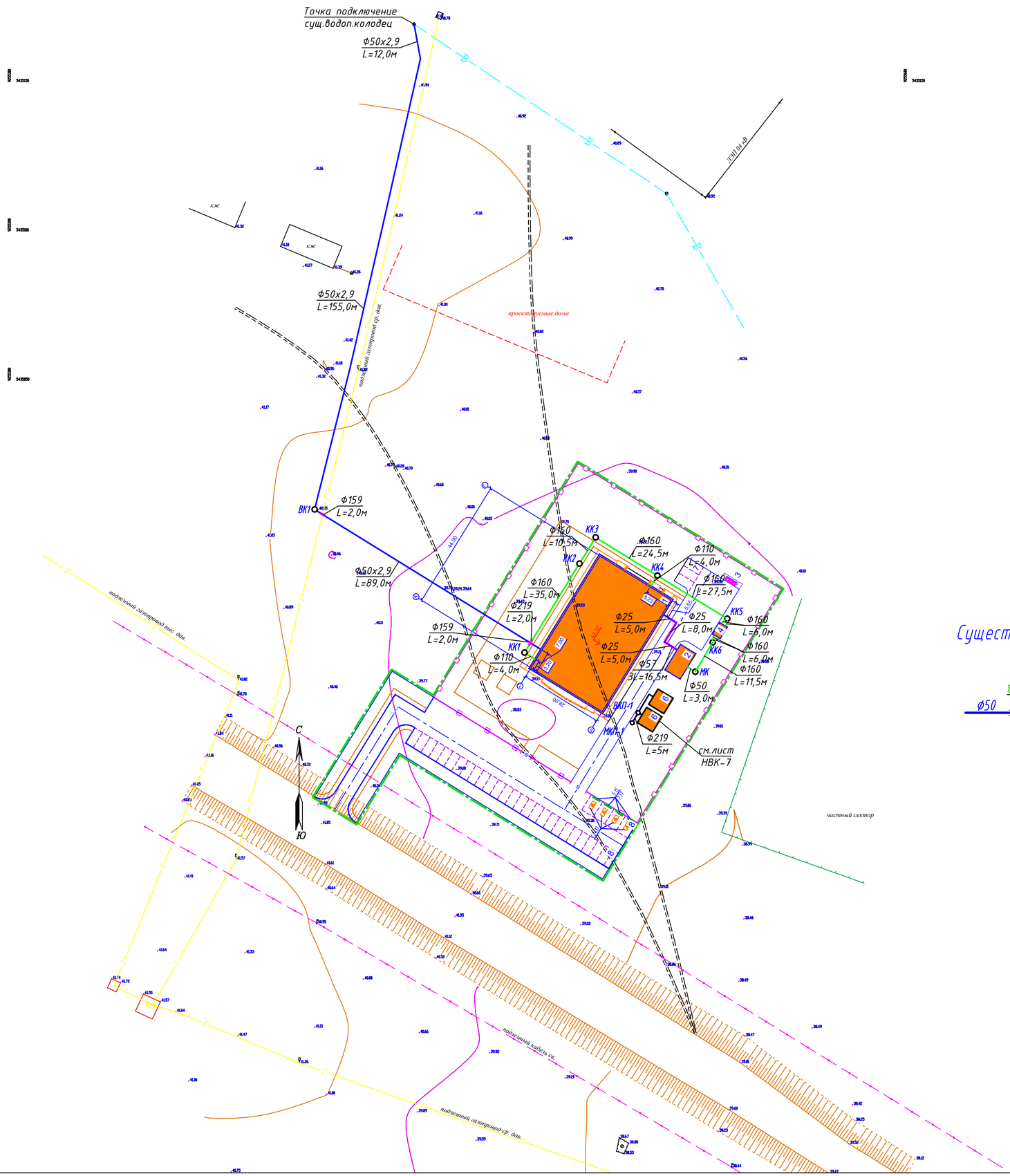

Ведомость жилых и общественных зданий и сооружений

Номер на плане	Наименование и обозначение	Этажность	Количество: зданий	Количество квартир: здания	Количество квартир: Всего	Площадь, м² застройки: здания	Площадь, м² застройки: Всего	Площадь, м² общая нормируемая: здания	Площадь, м² общая нормируемая: Всего	Строительный объем, м³: здания	Строительный объем, м³: Всего
1	Здание СДК	2	1	–	–	1306,50	1306,50	–	–	–	–
2	Здание котельной	1	1	–	–	77,00	77,00	–	–	–	–
3	Хозяйственная площадка	–	–	–	–	–	–	–	–	–	–
4	Септик производительностью 6м3/сутки	–	–	–	–	–	–	–	–	–	–
5	Трансформаторная подстанция	1	1	–	–	–	–	–	–	–	–
6	Пожарный резервуар	2	1	–	–	–	–	–	–	–	–
7	Служебная автостоянка	–	–	–	–	–	–	–	–	–	–
8	Автостоянка для посетителей	–	–	–	–	–	–	–	–	–	–

Существующий колодец

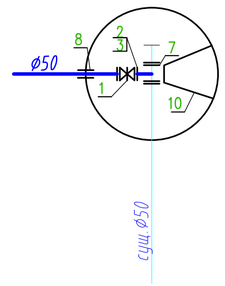

ВК1

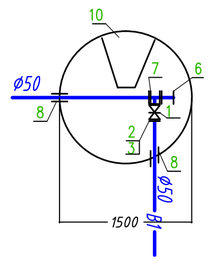

Изм.	Лист	№ Докум.	Подп.	Дата	SM-00-17-13-НВК		
					Строительство дома культуры на 300 мест в с. Бисен Бокейординского района ЗКО		
Разработ.		Джолманова			Наружные сети водопровода и канализации	Стадия	Лист	Листов
Проверил		Байхатов				РП	2	7
Н. контр.		Байхатов						
ГИП		Елеуов			План трассы водопровода и канализации. М1:1000	ТОО "Smartech"		

Формат А2

Продольный профиль В1

Масштабы:
Горизонтальный 1:1000
Вертикальный 1:100

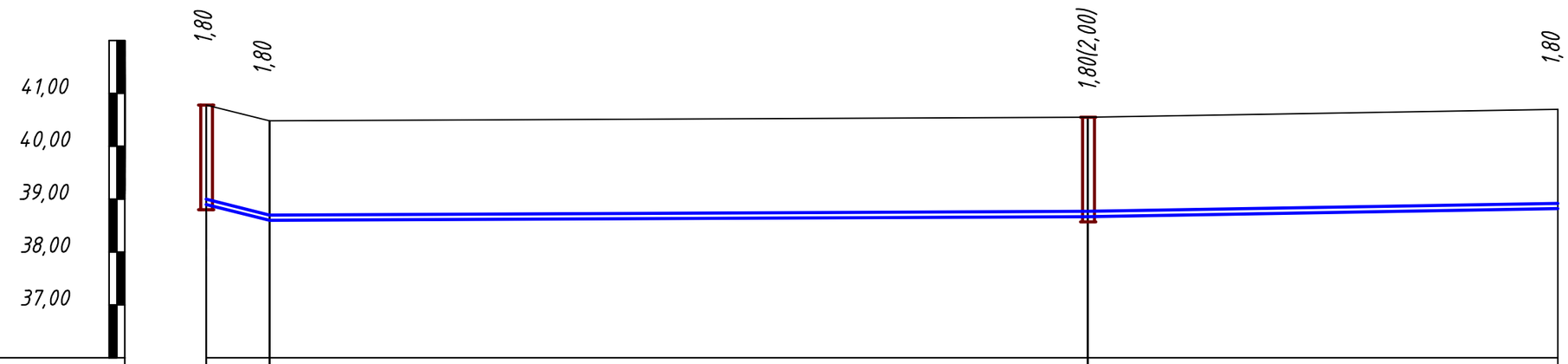

Отметка низа или лотка трубы	38,98	39,04	38,75	38,90
Проектная отметка земли	40,78	40,84	40,55	40,70
Натурная отметка земли	40,78	40,84	40,55	40,70
Обозначение трубы и тип изоляции	Полиэтиленовые трубы PE80 SDR17 50x2,9 Питьевая ГОСТ Р 18599-2001			
Основание	Естественное		Естественное	
Уклон, % / Длина, м	5 / 12,0	155,0	2	2 / 89,0
Расстояние	256,0			
Номер колодца, точки угла поворота	УП1		ВК1	

Точка подключение существующий колодец

Ввод в здания

Сечение траншеи при H>1.5м

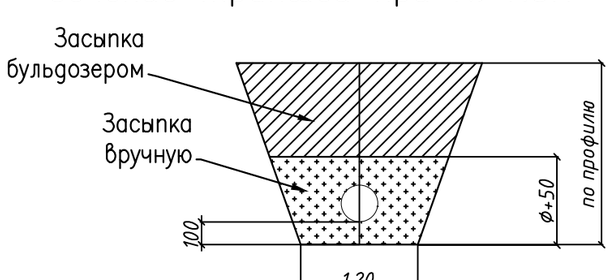

Изм.	Лист	№ Докум.	Подп.	Дата
Разработ.		Джолманова		
Проверил		Байхатов		
Н. контр.		Байхатов		
ГИП		Елеуов		

SM-00-17-13-НВК

Строительство дома культуры на 300 мест в с. Бисен Бокейординского района ЗКО

Наружные сети водопровода и канализации

Стадия	Лист	Листов
РП	3	7

Продольный профиль В1

ТОО "Smartech"

Взам. инв. №

Подп. и дата

Инв. № подл.

Формат А3

Продольный профиль К1

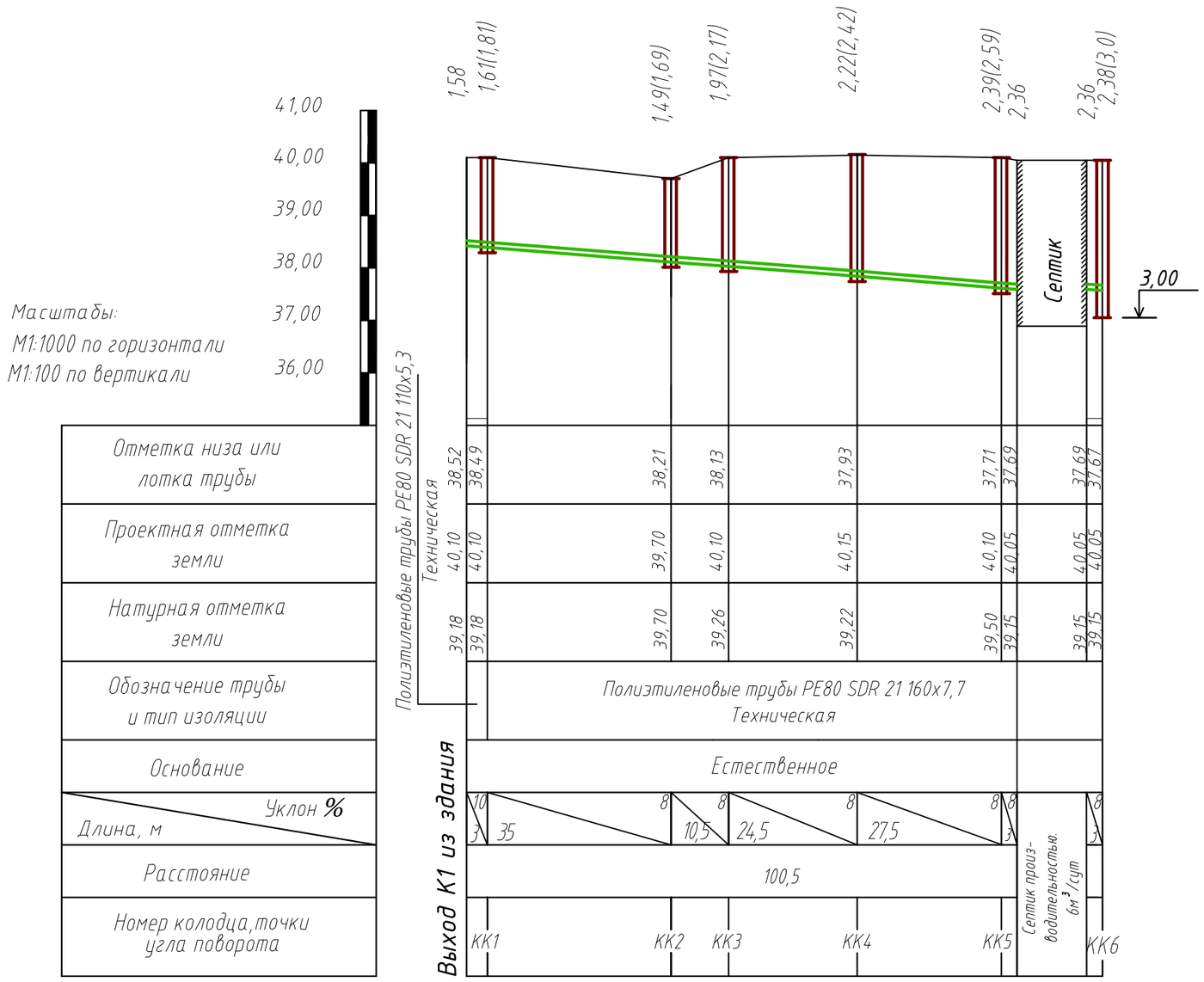

Сечение траншеи при Н>1.5м

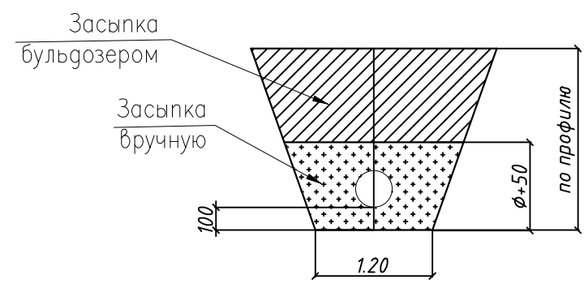

Примечание:

1. Поверхность земли вокруг люков на 0.3 шире пазух должна быть спланирована с уклоном 0.03 от колодца.

Взам. инв. №	Подп. и дата	Инв. № подл.

Изм.	Лист	№ Докум.	Подп.	Дата	SM-00-17-13-НВК		
					Строительство дома культуры на 300 мест в с. Бисен Бокейординского района ЗКО		
Разработ.		Джолманова			Наружные сети водопровода и канализации	Стадия	Лист	Листов
Проверил		Байхатов				РП	4	7
Н. контр.		Байхатов						
ГИП		Елеуов			Продольный профиль К1	ТОО "Smartech"		

Формат А3

Спецификация сборных железобетонных элементов на водопроводные колодцы

№ колодца по плану	Марка колодца по грунтовым условиям	Диаметры трубопроводов мм		№ Схемы узла	Диаметр колодца Дк мм	Полная глубина колодца по профилю Н,мм	Высота рабочей части, Нр мм	№ строительно-монтажной схемы	Высота горловины с перекрытием Нг мм	Расход материалов																						
										Объем бетона В7,5 на упоры, $м^3$	Днище			Рабочая часть							Плита перекрытия				Горловина				Кирпичная кладка ряды	Тип люка	Стремянка	Гидроизоляция
											Сборные железобетонные элементы, серия 3.900.1-14, выпуск 1																					
		$d_у$	$d_у$								ПН-10	ПН-15	ПН-20	КС-10-6	КС-10-9	КС-15-6	КС-15-9	КС-20-6	КС-20-9	КС-20-9а	ПП-15-1	ПП-15-2	ПП-20-1	ПП-20-2	КО-1	КО-2	КС-7-3	КС-7-9				
1	2	3	4	5	6	7	8	9	Высота горловины с перекрытием Нг мм	10	11	12	13	14	15	16	17	18	19	20	21	22	23	24	25	26	27	28	29	30	31	32
ВК1	В1	50	50	-	1500	2000	1200	см-7	800	0.05	-	1	-	-	-	2	-	-	-	-	1	-	-	-	1	-	1	-	1	Л	С-2	2 слоя битума
									Итого:	0.05	-	1	-	-	-	2	-	-	-	-	1	-	-	-	1	-	1	-	1	Л	С-2	2 слоя битума

Привязочная таблица канализационных колодцев

№колодца по плану	Марка колодца по грунтовым условиям	Марка колодца	Полная глубина колодца по проф.,ммм	Диаметр колодца Дк,мм	Глубина лотка Нл, мм	Высота рабочей части, Нр мм	Высота горловины Нг,мм	Расход материалов																										
								Днище			Рабочая часть					Плита перекрытия						Горловина											
									Сборные железобетонные элементы, серия 3.900-3, выпуск 7																									
								объем бетона на лоток, м	ПН-10	ПН-15	КС10-6	КС10-9	КС 15-6	КС 15-9	КС 20-9	ПП-10-1	ПП-10-2	ПП-15-1	ПП-15-2	ЭПП-15-1	ЭПП-15-2	КО-1	КО-2	КО-3	КО-4	КС-7-3	КС-7-9	КС-10-3	КС-10-6	КС-10-9	Кирпичная кладка,ряды	Тип люка	Стремянка	Гидроизоляция
1	2	3	4	5	6	7	8	9	10	11	12	13	14	15	16	17	18	19	20	21	22	23	24	25	26	27	28	29	30	31	32	33	34	35
КК1	I	-	1780	1000	200	900	710	0,45	1	-	-	1	-	-	-	1	1	-	-	-	-	1	-	-	-	1	-	-	-	-	1	Л	С1	2Слоя битума
КК2	I	-	1690	1000	200	900	590	0,45	1	-	-	1	-	-	-	1	1	-	-	-	-	1	-	-	-	1	-	-	-	-	1	Л	С1	2Слоя битума
КК3	I	-	2170	1500	200	1200	770	0,45	-	1	-	-	1	1	-	-	-	1	1	-	-	1	-	-	-	1	-	-	-	-	1	Л	С1	2Слоя битума
КК4	I	-	2420	1500	200	1500	720	0,45	-	1	-	-	1	1	-	-	-	1	1	-	-	1	-	-	-	1	-	-	-	-	1	Л	С1	2Слоя битума
КК5	I	-	2590	1500	200	1500	890	0,45	-	1	-	-	1	1	-	-	-	1	1	-	-	1	-	-	-	1	-	-	-	-	1	Л	С1	2Слоя битума
КК6	I	-	3000	1500	200	2100	700	0,45	-	1	-	-	2	1	-	-	-	1	1	-		1	-	-	-	-	1	-	-	-	1	Л	С1	2Слоя битума
							Итого:	2,70	2	4	-	2	5	4	-	2	2	4	4	-	-	6	-	-		5	1	-	-	-	6	Л	С1	2Слоя битума

Примечания:

1. Плита днища колодца укладывается на песчанную подготовку толщиной 100мм.
2. При монтаже колодца все элементы устанавливаются на свежеуложенном цементно-песчаном растворе М100.
3. Отверстия в элементах колодцев пробивать по месту.
4. Замоноличивание всех стыков выполнить раствором на саморасширяющемся цементе нормального твердения.
5. Внутренние поверхности стен и днища колодца обмазываются горячим битумом за два раза по грунтовке из раствора битума в бензине (в связи с тем, что ливневые стоки могут содержать токсичные и взрывоопасные вещества (бензин).
6. Наружные поверхности колец обмазать горячей битумной мастикой за два раза.

Изм.	Лист	№ Докум.	Подп.	Дата
Разработ.		Джолманова		
Проверил		Байхатов		
Н. контр.		Байхатов		
ГИП		Елеуов		

SM-00-17-13-НВК

Строительство дома культуры на 300 мест в с. Бисен Бокейординского района ЗКО

Наружные сети водопровода и канализации

Стадия	Лист	Листов
РП	5	7

Привязочная таблица водопроводных и канализационных колодцев

ТОО "Smartech"

Инв.N подл. | Подпись и дата | Взам.инв.N

Формат А3

РАЗРЕЗ 1-1

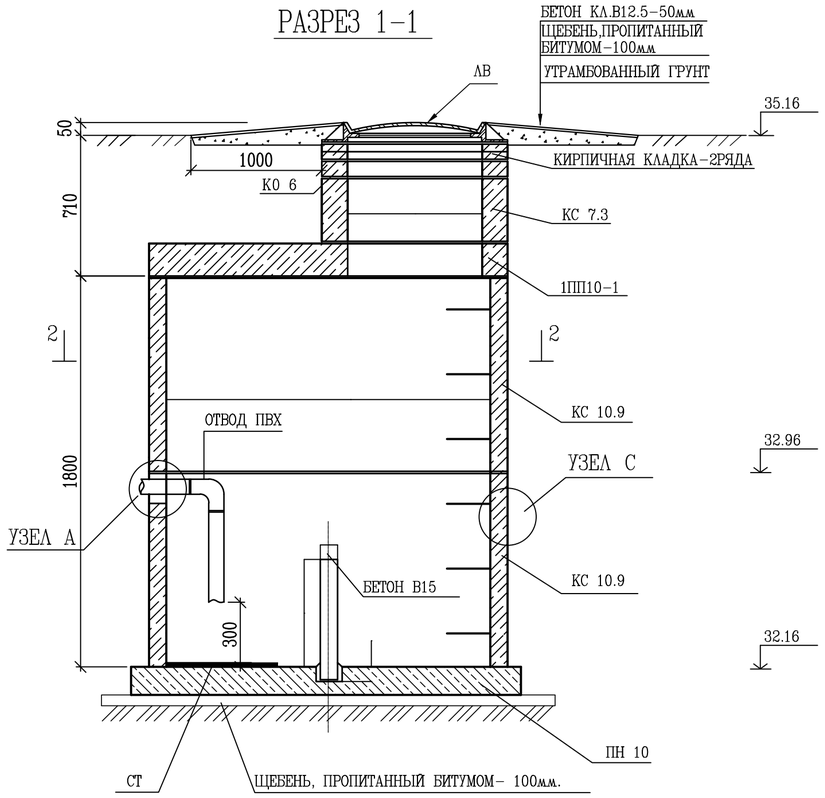

УЗЕЛ А

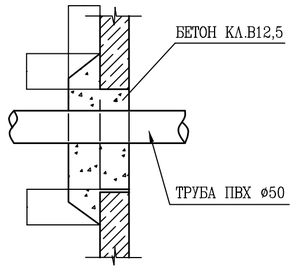

СПЕЦИФИКАЦИЯ

МАРКА ПОЗ.	ОБОЗНАЧЕНИЕ	НАИМЕНОВАНИЕ	КОЛ. ШТ.	МАССА ЕД.КГ.	ПРИМЕЧ.
ПН 10	СЕРИЯ 3.900.1-14 ГОСТ 8020-90	ПЛИТА ДНИЩА ПН 10	1	950	
КС 10.9	СЕРИЯ 3.900.1-14 ГОСТ 8020-90	КОЛЬЦО СТЕНОВОЕ КС 10.9	2	1000	
1ПП10-1	СЕРИЯ 3.900.1-14 ГОСТ 8020-90	ПЛИТА ПЕРЕКРЫТИЯ 1ПП10-1	1	680	
КС 7.3	СЕРИЯ 3.900.1-14 ГОСТ 8020-90	КОЛЬЦО СТЕНОВОЕ КС 7.3	1	130	
КО 6	СЕРИЯ 3.900.1-14 ГОСТ 8020-90	КОЛЬЦО ОПОРНОЕ КО 6	2	50	
КО 6	СЕРИЯ 3.900.1-14 ГОСТ 8020-90	КОЛЬЦО ОПОРНОЕ КО 6	1	50	
ЛВ	ГОСТ 3634-89	ЛЮК ТИПА "Л"	1	100	
СТ	ГОСТ 19903-74*	ЛИСТ СТАЛЬНОЙ δ=12ММ	1	10	
С-1	АС*	АРМАТУРНАЯ СЕТКА С-1	1	9.2	
1	ГОСТ 5781-82	ø12 А-III L=1450	4	1.3	5.2
2	ГОСТ 5781-82	ø12 А-III L=450	10	0.4	4.0
3	ГОСТ 5781-82	ø16 А-III L=200	4	0.32	1.28
		БЕТОН КЛ.В15 $м^3$	0.12		
		БЕТОН КЛ.В12,5 $м^3$	0.42		
	ГОСТ 530-80	КИРПИЧ 250х120х65	28		

УЗЕЛ С

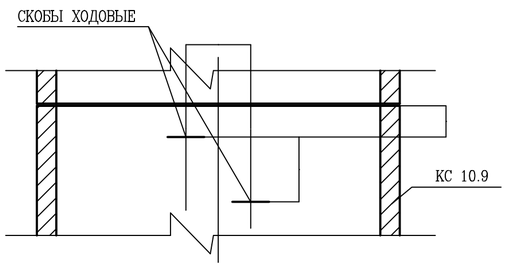

АРМАТУРНАЯ СЕТКА С-1

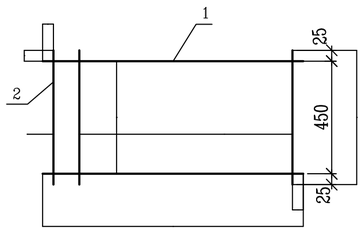

РАЗРЕЗ 2-2
SECTION 2-2

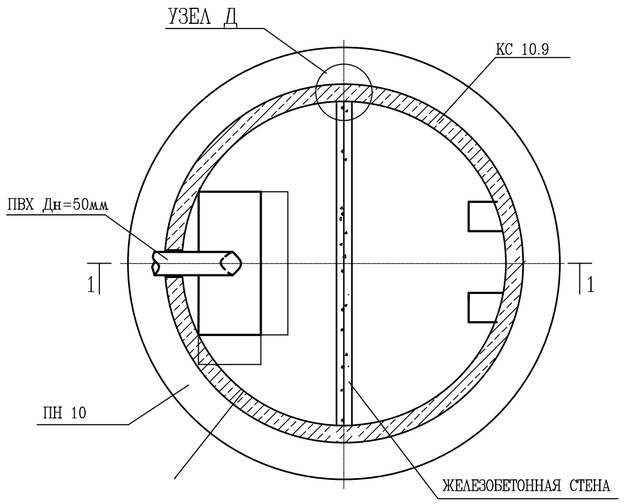

УЗЕЛ Д

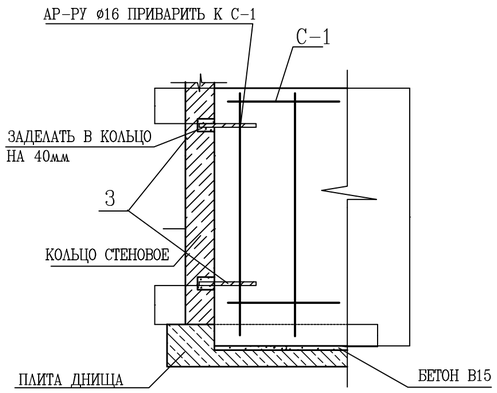

ПРИМЕЧАНИЕ

1. ВНУТРЕННИЕ И НАРУЖНЫЕ ПОВЕРХНОСТИ КОНСТРУКЦИЙ КОЛОДЦА ОБМАЗАТЬ ГОРЯЧИМ БИТУМОМ ЗА 2 РАЗА .
2. ПОД ДНИЩЕМ КОЛОДЦА ВЫПОЛНИТЬ ПОДГОТОВКУ ИЗ ЩЕБНЯ ПРОПИТАННОГО БИТУМООМ ТОЛЩИНОЙ 100 ММ .
3. ЖЕЛЕЗОБЕТОННЫЕ ИЗДЕЛИЯ КОЛОДЦА ВЫПОЛНИТЬ ИЗ СУЛЬФАТОСТОЙКОГО ПОРТЛАНДЦЕМЕНТА .
4. ЦВЫ МЕЖДУ СБОРНЫМИ ЭЛЕМЕНТАМИ ВЫПОЛНИТЬ ИЗ БЕТОНА КЛ.В12,5 НА СУЛЬФАТОСТОЙКОМ ПОРТЛАНДЦЕМЕНТЕ .
5.СВАРКУ ПРОИЗВОДИТЬ ЭЛЕКТРОДАМИ МАРКИ Э 42.
6.СХЕМА ПОДВОДКИ ТРУБОПРОВОДОВ СМОТРИ НА ЛИСТАХ МАРКИ НВК.

					SM-00-17-13-НВК			
Изм.	Лист	№ Докум.	Подп.	Дата	Строительство дома культуры на 300 мест в с. Бисен Бокейординского района ЗКО			
Разработ.		Джолманова			Наружные сети водопровода и канализации	Стадия	Лист	Листов
Проверил		Байхатов				РП	6	7
Н. контр.		Байхатов						
ГИП		Елеуов			Мокрый колодец	ТОО "Smartech"		

ВЗАМ. ИНВ. №
ПОДП. И ДАТА
ИНВ. № ПОДЛ. 1-0846

Формат А2

План

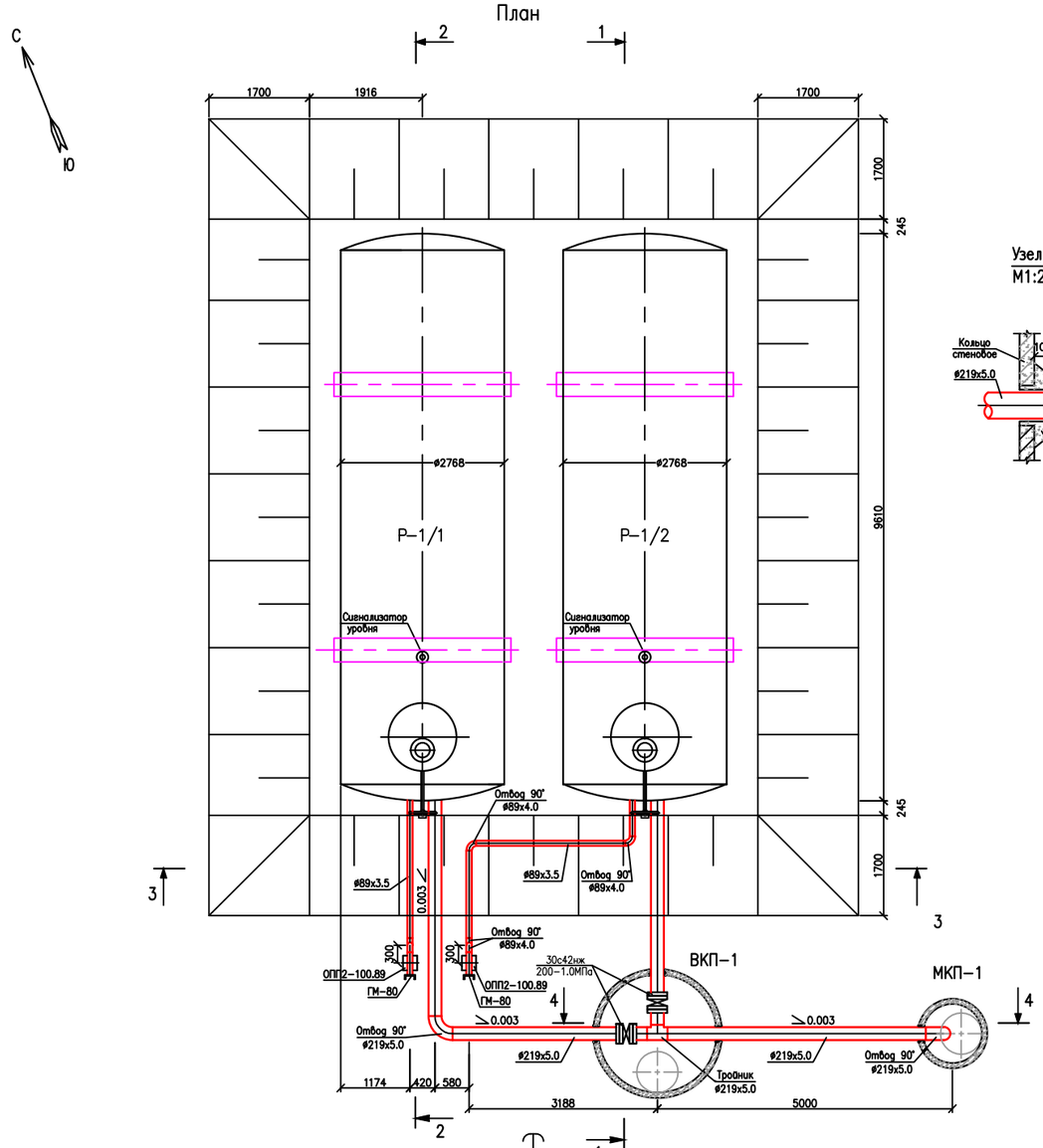

Узел I
М1:20

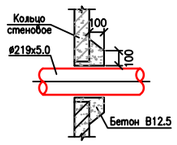

1–1

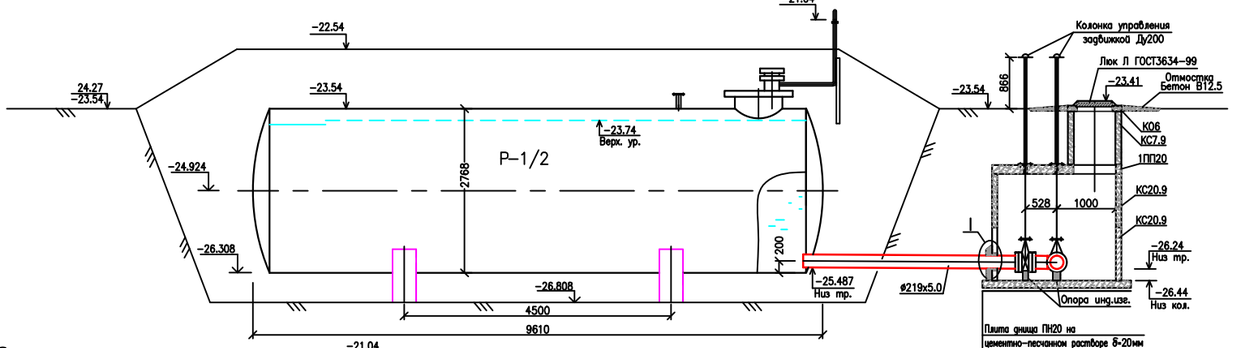

ВКП-1

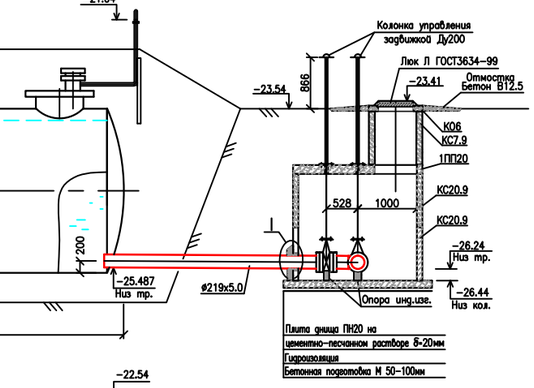

2–2

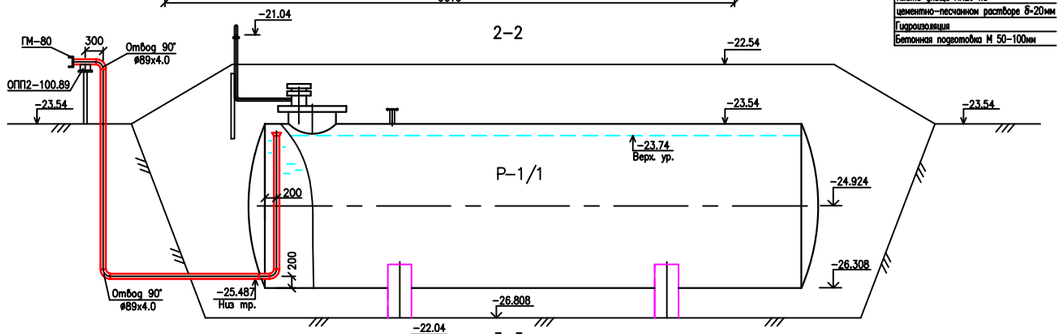

3–3

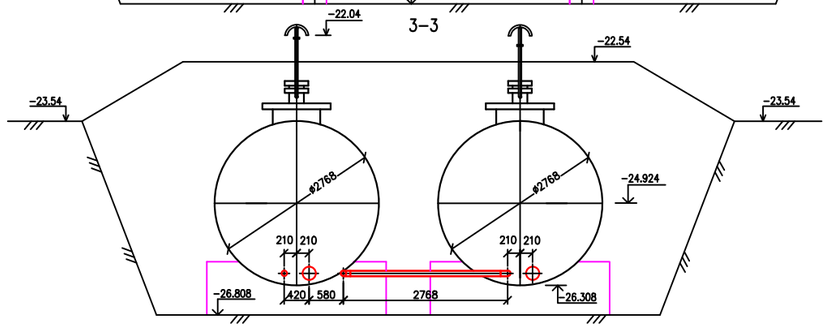

4–4

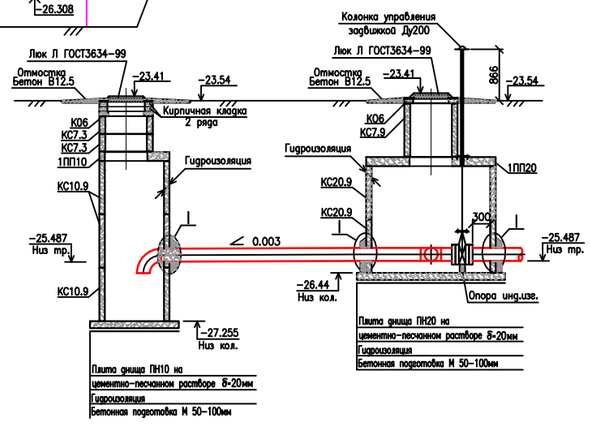

Схема В2

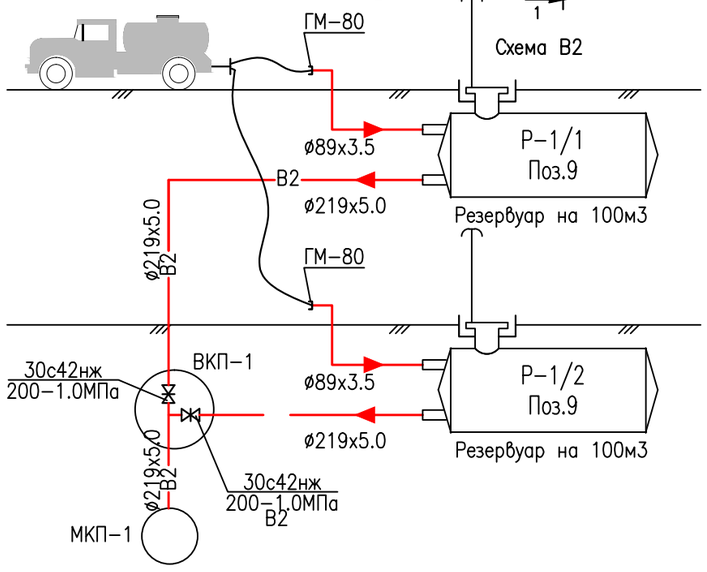

ПРИМЕЧАНИЕ:

1. Все металлические конструкции окрасить перхлорвиниловым лаком ХС-76 по ГОСТ 9355-80 в три слоя по грунту марки ХС-010по ГОСТ 9355-80 в два слоя.
2. Сварные швы выполнять электродами Э-42 по ГОСТ 9467-75.
3. Во избежание выброса воды из колодца при максимальном уровне воды в резервуаре открытие задвижки регулировать в зависимости от интенсивности забора воды из колодца

Изм.	Лист	№ Докум.	Подп.	Дата	SM-00-17-13-НВК			
					Строительство дома культуры на 300 мест в с. Бисен Бокейординского района ЗКО			
Разработ.		Джолманова			Наружные сети водопровода и канализации	Стадия	Лист	Листов
Проверил		Байхатов				РП	7	7
Н. контр.		Байхатов						
ГИП		Елеуов			Площадка двух пожарных резервуаров емк.100м3 М1:50.	ТОО "Smartech"		

Инв.N подл. | Подпись и дата | Взам. инв. N

Формат А3

Позиция	Наименование и техническая характеристика	Тип, марка, обозначение документа, опросного листа	Код оборудования, изделия, материала	Завод-изготовитель	Единица измерения	Количество	Масса единицы кг	Примечания
1	2	3	4	5	6	7	8	9
	ПОЖАРОТУШЕНИЕ							
	Резервуар стальной горизонтальный V=100м3 для питьевой воды			ОАО "Нефтемаш"	к-т.	2		
	в комплекте в соответствии с опросным листом.	Опросный лист		САПКОН г.САРАТОВ				
	Изоляция емкости "весьма усиленная"	ГОСТ 6617-76			$м^2$	337,96		
	Задвижка клиновая Ду200, Ру1,0 МПа в комплекте с ответными фланцами	30с42нж		ОАО "Пензтяжпромарматура"	к-т.	2	103,0	
	Труба стальная электросварная Ф219х5,0	ГОСТ 10704-91		Северский трубный завод	м	16,0	26,39	
	Труба стальная электросварная Ф89х3,5	ГОСТ 10704-91		Таганрогский трубный завод	м	15,0	7,38	
	Тройник 219х6,0	ГОСТ 17376-2001			шт.	1	13,2	
	Отвод 90° 219х5,0	ГОСТ 17375-2001			шт.	2	13,0	
	Отвод 90° 89х3,5	ГОСТ 17375-2001			шт.	6	1,4	
	Головка соединительная ГМ-80	ГОСТ 28352-89			шт.	2		
	Опора ОПП2-100.89	ГОСТ 14911-82			шт.	2	1,15	
	Колонка управления задвижкой Ду200 Н=866мм	ТП 3.901-10			шт.	2		
	ВКП из сборных ж./б. колец диаметром 2000 мм	ГОСТ 9.602-89						
	ПН-20				шт.	1		
	Антикоррозийное покрытие "весьма усиленного типа "для подземных	ГОСТ 8020-90			$м^2$	15,24		
	стальных труб Ф219х5,0 - 16,0м Ф89х3,5- 15,0м							
	1ПП20				шт.	1		
	КС 20.9				шт.	2		
	КС 7.9				шт.	1		
	К06				шт.	1		
	Люк чугунный Л	ГОСТ 3634-99			шт.	1		
	Стремянка С2				шт.	1		
	Отмостка вокруг колодца				$м^3$	0,54		
	МКП из сборных ж./б. колец диаметром 2000 мм	ГОСТ 8020-90						
	ПН-10				шт.	1		
	ПП10				шт.	1		
	КС 10.9				шт.	3		

ВЗАМ. ИНВ.N

ПОДПИСЬ И ДАТА

ИНВ.N ПОДЛ.

Позиция	Наименование и техническая характеристика	Тип, марка, обозначение документа, опросного листа	Код оборудования, изделия, материала	Завод-изготовитель	Единица измерения	Количество	Масса единицы кг	Примечания
1	2	3	4	5	6	7	8	9
	КС 7.3				шт.	2		
	КО6				шт.	1		
	Люк чугунный Л	ГОСТ 3634-99			шт.	1		
	Стремянка С3				шт.	1		
	Отмостка вокруг колодца				$м^3$	0,54		

ВЗАМ. ИНВ.N

ПОДПИСЬ И ДАТА

ИНВ.N ПОДЛ.

ИЗМ.	КОЛ.УЧ.	ЛИСТ	N°ДОК.	ПОДП.	ДАТА

SM-00-17-13-НВК.ПТ.СО

ЛИСТ 7.2

ФОРМАТ А3

Позиция	Наименование и техническая характеристика	Тип, марка, обозначение документа, опросного листа	Код оборудования, материала	Поставщик	Еденица измерения	Коли-чество	Масса еденицы, кг	Примечание
1	2	3	4	5	6	7	8	9
	-Проектируемый водопровод -В1-							
1	Задвижка с обрез.кл. Ø50	30ч39р		ТОО "Арасан-МК"	шт	2		
2	Фланец стальной свободный на втулку Ø50	ГОСТ 12822-80			шт	4		
3	Втулка удлиненная под фланец PE100 SDR11 Ø50	ТУ 6-49-14-89			шт	4		
4	Труба PE100 SDR17,6 Ø50х2,9	СТ РК ISO 4427-2-2014		Атырауский завод трубопро-водной арматуры "Chevron"	п.м	256,0		
5	Труба PE100 SDR17,6 Ø25	СТ РК ISO 4427-2-2014		Атырауский завод трубопро-водной арматуры "Chevron"	п.м	18,0		
6	Заглушка Ø50	ГОСТ 12820-80			шт	1		
7	Тройник 50х50х50				шт	1		
8	Стальная труба-футляр 159х6,0 L=0.2м	ГОСТ 10704-91			шт	3		
9	Стальная труба-футляр 159х6,0 L=2,0м	ГОСТ 10704-91			шт	1		
10	Стальная труба-футляр 57х3,5 L=16,5м	ГОСТ 10704-91			шт	1		
11	Упоры из бетона кл. В7,5 на поворотах, V=0,2м3				шт	1		
12	Упоры из бетона кл. В7,5 на в колодцах V=0,2м3				шт	2		
13	Колодцы водопроводные из сборных ж/б элемент.Ø1500мм	т.пр. 901-09-11.84			шт	1		
14	Люк чугунный Л	ГОСТ 3634-99			шт	1		
15	Отвод 90° Ду25мм	СТ РК ISO 4427-2-2014		Атырауский завод трудопро-водной арматуры "Chevron"	шт	2		
16	Проволока алюминиевая Ø3мм				п.м	274,0		
17	Врезка в существующий сеть Ø50 диаметром Ø50				шт	1		

Взам. инв.N

Подп. и дата

Инв. N подл.

Изм.	Лист	№ Докум.	Подп.	Дата
Разработ.		Джолманова		
Проверил		Байхатов		
Н. контр.		Байхатов		
ГИП		Елеуов		

SM-00-17-13-НВК.СО

Строительство дома культуры на 300 мест в с. Бисен Бокейординского района ЗКО

Наружные сети водопровода и канализации

Стадия	Лист	Листов
РП	1	2

Спецификация оборудования

ТОО "Smartech"

ФОРМАТ А3

Позиция	Наименование и техническая характеристика	Тип, марка, обозначение документа, опросного листа	Код оборудования, материала	Поставщик	Еденица измерения	Коли-чество	Масса еденицы, кг	Примечание
1	2	3	4	5	6	7	8	9
	Проектируемая канализация -К1-							
1	Полиэтиленовые трубы PE80 SDR 21 Ø50 Техническая	СТ РК ISO 4427-2-2014		Атырауский завод трубопро-водной арматуры "Chevron"	п.м	3,0		
2	Полиэтиленовые трубы PE80 SDR 21 110х5,3 Техническая	СТ РК ISO 4427-2-2014		Атырауский завод трубопро-водной арматуры "Chevron"	п.м	8,0		
3	Полиэтиленовые трубы PE100 SDR 21 160х7,7 Техническая	СТ РК ISO 4427-2-2014		Атырауский завод трубопро-водной арматуры "Chevron"	п.м	109,5		
4	Колодцы канализационные из сбор. ж/б элем. Д=1500мм	т.пр. 902-09-22.84			шт	4		
5	Колодцы канализационные из сбор. ж/б элем. Д=1000мм	т.пр. 902-09-22.84			шт	2		
6	Люк чугунный Л	ГОСТ 3634-99			шт	6		
7	Отмостка вокруг колодцев из бетона кл. В7.5 t=10см				$м^2$	38,5		
8	Стальная труба-футляр 219х6,0 L=0,7м	ГОСТ 10704-91			шт	14		
9	Мокрый колодец	НВК-6			шт	1		
10	Проволка стальная Ø3мм				п.м.	120,5		
11	Септик производительностью 6м3/час	т.пр.902-3-73.1.87			шт	1		

Взам. инв.N

Подп. и дата

Инв. N подл.

Изм.	Кол.уч	Лист	Nдок	Подп.	Дата

SM-00-17-13-НВК.СО

Формат А3