Исх №36 от 10 июня 2022 года

Директору ТОО «АЛИ –КХ»

Макажанову Б.К

Межу ТОО «Максима Азия НХ» и ТОО "АЛИ КХ" заключен Договор аренды № 1023 от 28.05.2022, на спецтехнику технический паспорт №УСХ 0000238

В связи с участием ТОО в открытом конкурсе государственных закупках просим Вас подтвердить или опровергнуть информацию о соответствии техники по техпаспорту УСХ №0000238 характеристикам : « Тротуароуборочная машина (габариты: длина не менее 2,1 м, ширина не более 1,3 м, высота не более 2,1 м.).»

Генеральный директор Омарова А.

Исх № 44

От « 10 » 06 2022 г.

Директору

ТОО «МАКСИМА АЗИЯ ЕНХ»

Омаровой А.

В ответ на запрос №36 от 10.06.2022 года подтверждаем, что Универсальная тротуарноуборочная машина PONY PN 20 технический паспорт №УСХ 0000238 соотвествует следующим техническим характеристикам: « Тротуароуборочная машина (габариты: длина не менее 2,1 м, ширина не более 1,3 м, высота не более 2,1 м.).» В целях фактического подтверждения готов предоставить технику на замеры

Универсальная тротуарноуборочная машина PONY PN 20

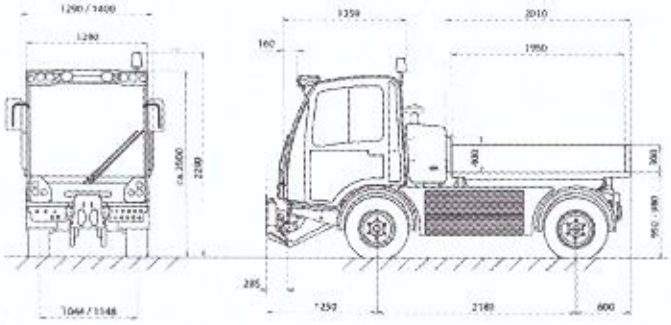

Технические характеристики:
Объем кузова — 1800 л;
Грузоподъемность — 2270 кг;
Вес без дополнительного оборудования — 2750 кг;
Дизельный двигатель — YM Global;
Мощность двигателя — 74 кВт (101 л. с.);
Рулевое управление — 13Н4;
Дорожный дифференциал — 1, 51:1, 15 м;
Стандартные колеса — 225/70-15.

Директор ТОО «АЛИ –КХ» **Макажанов Б.К**