«Павлодар облысы Железин ауданы Лесное ауылында шағын футбол алаңын салу»
жұмыс жобасы бойынша

28.12.2021 ж. № EPVL-0171/21
(оң)

ҚОРЫТЫНДЫ

ТАПСЫРЫСШЫ:
«Железин ауданының экономиканың нақты секторы бөлімі» ММ

БАС ЖОБАЛАУШЫ:
«Сахлстрой» ЖШС,
Нұр-Сұлтан қаласы

Павлодар қаласы

АЛҒЫ СӨЗ

«Павлодар облысы Железин ауданы Лесное ауылында шағын футбол алаңын салу» жұмыс жобасы бойынша осы сараптау қорытындысы «EXPERT-PVL» ЖШС-мен берілді.

«EXPERT-PVL» ЖШС-нің рұқсатынсыз осы сараптамалық қорытынды толық немесе ішінара қайта шығаруға, көбейтуге және таратуға жол берілмейді.

ЗАКЛЮЧЕНИЕ

(положительное)

№ EPVL-0171/21 от 28.12.2021 г.

по рабочему проекту

«Строительство мини-футбольной площадки в селе Лесное Железинского района Павлодарской области»

ЗАКАЗЧИК:

ГУ «Отдел реального сектора экономики Железинского района»

ГЕНПРОЕКТИРОВЩИК:

ТОО «Сахлстрой»,
город Нур-Султан

город Павлодар

ПРЕДИСЛОВИЕ

Данное заключение по рабочему проекту **«Строительство мини-футбольной площадки в селе Лесное Железинского района Павлодарской области»** выдано ТОО «EXPERT-PVL».

Данное заключение не может быть полностью или частично воспроизведено, тиражировано и распространено без разрешения ТОО «EXPERT-PVL».

1 НАИМЕНОВАНИЕ: рабочий проект «Строительство мини-футбольной площадки в селе Лесное Железинского района Павлодарской области», разработан в 2021 году.

Настоящее заключение составлено на основании договора № 190840013850/210070/00 от 19 декабря 2021 года на проведение экспертизы рабочего проекта «Строительство мини-футбольной площадки в селе Лесное Железинского района Павлодарской области» между ГУ «Отдел реального сектора экономики Железинского района» и ТОО «EXPERT-PVL».

2 ЗАКАЗЧИК: ГУ «Отдел реального сектора экономики Железинского района».

Местонахождение: Республика Казахстан, Павлодарская область, Железинский район, село Железинка, улица Квиткова, строение 7.

3 ГЕНПРОЕКТИРОВЩИК: ТОО «Сахлстрой», государственная лицензия №14012320 от 25 августа 2014 года (III категория), выданная Комитетом по делам строительства и жилищно-коммунального хозяйства Министерства регионального развития Республики Казахстан, город Нур-Султан.

4 ИСТОЧНИК ФИНАНСИРОВАНИЯ: государственные инвестиции.

5 ОСНОВНЫЕ ИСХОДНЫЕ ДАННЫЕ

5.1 Основание для разработки:

задание на проектирование от 09 ноября 2021 года на разработку рабочего проекта «Строительство мини-футбольной площадки в селе Лесное Железинского района Павлодарской области», утвержденное руководителем ГУ «Отдел реального сектора экономики Железинского района»;

акт на право временного возмездного землепользования №0355578 от 27 декабря 2021 года (кадастровый номер 14-206-042-303), выданный Отделом Железинского района по регистрации и земельному кадастру - филиала НАО «»Государственная корпорация «Правительство для граждан» по Павлодарской области;

технический отчет на инженерно-геодезические изыскания, выполненный ТОО «КазИГИС» в 2021 году;

технический отчет на инженерно-геологические изыскания, выполненный ТОО «КазИГИС» в 2021 году;

эскизный проект, согласованный главным архитектором Железинского района.

перечень материалов, изделий и конструкций, утвержденный руководителем ГУ «Отдел реального сектора экономики Железинского района» от 03 декабря 2021 года.

5.2 Перечень документации, представленной на экспертизу

Том I. Паспорт проекта (П).

Том II. Общая пояснительная записка (ПЗ).

Том III. Генеральный план (ГП).

Том IV. Сметная документация (СД).

5.3 Цель и назначение объекта строительства

Целью и задачей проекта является строительство мини-футбольной площадки.

6 ОСНОВНЫЕ ДАННЫЕ ОБЪЕКТА И ПРИНЯТЫЕ ПРОЕКТНЫЕ РЕШЕНИЯ

6.1 Место размещения объекта и характеристика участка строительства

Месторасположение объекта: Павлодарская область, Железинский район, село Лесное.

Ситуационная схема приведена на рисунке 1.

Рисунок 1. Ситуационная схема.

Природно-климатические условия района строительства

Согласно СП РК 2.04-01-2017, исследуемая территория по климатическому районированию для строительства относится к III климатическому району к подрайону IIIA.

Рабочий проект разработан для участка строительства со следующими природно-климатическими условиями:

Расчетная зимняя температура наружного воздуха	- минус 34,6˚С.
Нормативная снеговая нагрузка	- 120 кгс/м^2.
Нормативная ветровая нагрузка	- 77 кгс/м^2.
Зона влажности	- сухая.
Район площадки строительства	- не сейсмичен.

Инженерно-геологические условия площадки строительства

Инженерно-геологические изыскания на площадке строительства были выполнены ТОО «КазИГИС» в 2021 году.

В геоморфологическом отношении площадка располагается на поверхности II надпойменной террасы р. Иртыш. Рельеф ровный.

В пределах разведанной глубины 8,0м с учетом возраста, генезиса и номенклатурного вида грунта выделено 2 инженерно-геологических элемента (ИГЭ), описание которых приведено ниже:

ИГЭ-1 0,0 - 0,3м Почвенно-растительный слой- супесь гумусированная.

ИГЭ-2 0,3-8,0м Супесь коричневая, твердая, карбонатизированная до 1,5м, с прослоями песка мощностью до 0,5см.

Грунтовые воды на период изысканий не вскрыты.

Грунты обладают низкой коррозионной активностью к стали, к бетону нормальной

проницаемости на портландцементе неагрессивные.

Грунты по трудности разработки одноковшовым экскаватором и вручную относятся: почвенно-растительный слой и супесь к I категории.

Нормативная глубина промерзания -2,6м.

6.2 Проектные решения

6.2.1 Генеральный план

Проект выполнен на основании задания на проектирование, топографической съемки и в соответствии с требованиями нормативно-технической документации, действующей на территории Республики Казахстан.

Проектируемый участок, отведенный под строительство, расположен в Павлодарской области, Железинском районе село Лесное.

Проектом предусмотрено:

футбольное поле размером 20х40м.

Озеленение территории не выполнять, так как это не оговорено заданием на проектирование.

Вертикальная планировка выполнена с учетом разработки минимального объема земляных работ, обеспечения водоотвода исходя из условий рельефа участка.

Сток поверхностных вод с дорожек и площадок осуществляется на прилегающую территорию.

Проектом предусмотрены следующие работы:

- очистка территории от кустарников;
- установка футбольного поля размером 20,0х40,0м с 3D ограждением высотой 3,03 м и покрытием из искусственной травы.

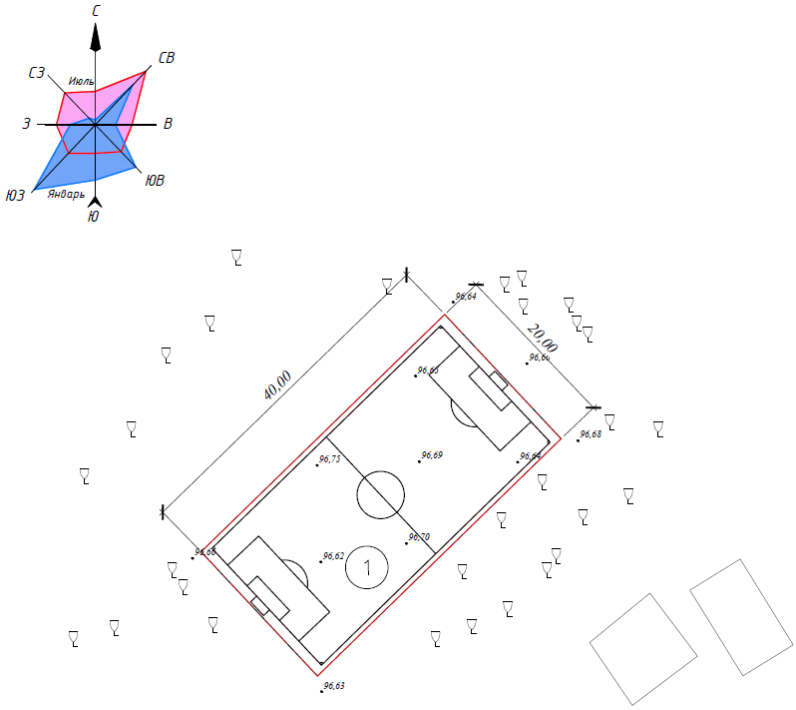

Рисунок 2. Разбивочный план.

Таблица №1

Технико-экономические показатели

№№ п.п.	Наименование	Показатели		Примечание
		$м^2$	%	
1	Площадь участка	800,0	100	
	в том числе:			
2	Площадь футбольного поля	800,0	81	

6.3 Инженерно-технические мероприятия по предупреждению чрезвычайных и взрывопожароопасных ситуаций

Все работники подрядной строительной организации должны быть проинструктированы о соблюдении установленного на предприятии противопожарного режима. При изменении специфики работы рабочих и служащих предприятия должен быть проведен повторный инструктаж или организованы занятия по пожарно-техническому минимуму, по окончании которых приняты зачеты.

Ответственность за обеспечение пожарной безопасности предприятия, его структурных подразделений возложены на первых руководителей.

При эксплуатации электроустановок запрещено использование электроаппаратов и приборов, имеющих неисправности.

На территории строительной и монтажной площадок запрещены свалки горючих отходов, мусора. Все отходы собраны на специально выделенных площадках в контейнеры или ящики и затем вывезены.

Места проведения строительных работ оборудуются первичными средствами пожаротушения.

6.4 Оценка воздействия на окружающую среду

Оценка воздействия на окружающую среду Заказчику до начала строительно-монтажных работ получить экологические разрешительные документы уполномоченного органа по экологической оценки деятельности проектируемого проекта строительства, о получении документов официально уведомить экспертную организацию.

6.5 Оценка соответствия рабочего проекта санитарным нормам и гигиеническим правилам

Оценка соответствия рабочего проекта санитарным нормам и гигиеническим правилам в соответствии с подпунктом 1, пункта1статьи21-1 Кодекса Республики Казахстан «О здоровье народа и системе здравоохранения» выдача санитарно-эпидемиологического заключения не предусмотрена.

6.6 Организация строительства

До начала строительно-монтажных работ необходимо:

очистить площадки производства работ от строительного мусора;

оградить территорию строительной площадки;

подготовить площадки для складирования строительных материалов и изделий.

Начало реализации рабочего проекта планируется в мае 2022 года, согласно письму заказчика №2-06/471 от 19 ноября 2021 года.

Продолжительность строительства - 1 месяц.

6.7 Сметная документация

Сметная документация разработана в соответствии с «Нормативным документом по

определению сметной стоимости строительства в Республике Казахстан», утвержденным приказом КДС и ЖКХ МИИР РК от 14.11.2017 г. №249-нқ, на основании государственных сметных нормативов, задания на проектирования и принятых проектных решений.

Сметная стоимость строительства подлежит утверждению заказчиком в установленном законодательством порядке, для строительства объектов за счет бюджетных средств и иных форм государственных инвестиций в соответствии с «Правилами утверждения проектов (технико-экономических обоснований и проектно-сметной документации)», утвержденными приказом МНЭ РК от 02.04.2015 г. №304, и является основанием для определения лимита средств заказчика (инвестора) на реализацию объектов строительства в соответствии с пунктом 14 «Нормативного документа по определению сметной стоимости строительства в Республике Казахстан».

Сметная документация составлена ресурсным методом с использованием программного комплекса «АВС-4» (редакция 2021.4.1) по выпуску сметной документации в ценах 2021 года.

При составлении смет использованы:

- сборники элементных сметных норм расхода ресурсов на строительные работы, ЭСН РК 8.04-01-2015 изменения и дополнения, выпуски 1-20;
- сборники элементных сметных норм расхода ресурсов на монтажные работы, ЭСН РК 8.04-02-2015 изменения и дополнения, выпуски 1-20;
- сборники элементных сметных норм расхода ресурсов на ремонтно-строительные работы, ЭСН РК 8.05-01-2015 изменения и дополнения, выпуски 1-20;
- ССЦ РК 8.04-08-2020 «Сборники сметных цен в текущем уровне на строительные материалы, изделия и конструкции» в текущем уровне 2021 года (17 сборников);
- сборники сметных цен в текущем уровне 2021 года на инженерное оборудование объектов строительства, ССЦ РК 8.04-09-2020;
- сборник сметных цен в текущем уровне 2021 года на эксплуатацию строительных машин и механизмов, СЦЭМ РК 8.04-11-2020;
- сборник тарифных ставок в строительстве, СТС РК 8.04-07-2020 на 2021 год;
- сборник сметных цен в текущем уровне 2021 года на перевозку грузов для строительства, СЦПГ РК 8.04-12-2020 Отдел 1. Автомобильные перевозки;
- сборники укрупненных показателей сметной стоимости конструктивов и видов работ (МАФ) УСН РК 8.02-03-2019.

В сметной стоимости строительства учтены дополнительные затраты:

- накладные расходы, определенные в соответствии с «Нормативным документом по определению величины накладных расходов и сметной прибыли в строительстве» (приложение 2 к приказу от 14 ноября 2017 года № 249-нқ);
- сметная прибыль в размере 8 % от суммы прямых затрат и накладных расходов (п. 20, приложение 2 к приказу от 14 ноября 2017 года № 249-нқ);
- средства на непредвиденные работы и затраты в размере 2% от стоимости строительно-монтажных работ по главам 1-9 сметного расчета стоимости строительства (п. 85, приложение 1 к приказу от 14 ноября 2017 года №249-нқ);
- затраты на строительство временных зданий и сооружений (НДЗ РК 8.04-05-2015).

Сметная стоимость строительства определена в ценах 2021 года.

Переход к прогнозной сметной стоимости строительства на 2022 год выполнен с учетом: норм задела объема инвестиций по годам строительства, прогнозного уровня инфляции, установленного согласно приложению 1 «Прогноз социально-экономического развития Республики Казахстан на 2021–2025 годы», протокол заседания Правительства Республики Казахстан от 25 августа 2020 года № 29, с учетом заделов по годам строительства: МРП 2021 год - 2917 тенге; на 2022 год - 3063 тенге.

Налог на добавленную стоимость (НДС) принят в размере, устанавливаемом

законодательством Республики Казахстан на период, соответствующий периоду строительства, от сметной стоимости строительства.

Территориальный район - 14.06 Павлодарская область, Железинский район.

7 РЕЗУЛЬТАТЫ ЭКСПЕРТИЗЫ

7.1 Дополнения и изменения, внесенные в рабочий проект в процессе экспертизы

В процессе рассмотрения по замечаниям и предложениям ТОО «EXPERT-PVL» в рабочий проект «Строительство мини-футбольной площадки в селе Лесное Железинского района Павлодарской области» внесены следующие изменения и дополнения:

Раздел СД

1. Выполнены сметы в формате KENML.
2. Представлено Казахстанское содержание, подписанное заказчиком.

7.2 Оценка проектных решений

В соответствии с требованиями Правил определения общего порядка отнесения зданий и сооружений к технически и (или) технологически сложным объектам, утвержденных приказом Министра национальной экономики Республики Казахстан от 28 февраля 2015 года №165, разработчиком установлен объект II (нормального) уровня ответственности, не относящийся к технически сложным.

Рабочий проект разработан в соответствии с требованиями задания на проектирование.

Состав и комплектность представленной части рабочего проекта соответствуют требованиям СН РК 1.02-03-2011 «Порядок разработки, согласования, утверждения и состав проектной документации на строительство».

Исходные данные содержат все необходимые данные для разработки рабочего проекта.

Строительные конструкции и материалы приняты: продукции отечественных товаропроизводителей, в соответствии с реализацией государственной программы импортозамещения. Материалы и оборудование, используемые для строительства должны быть сертифицированы и соответствовать стандартам Республики Казахстан.

Таблица №2

Основные технико-экономические показатели по рабочему проекту

№ п/п	Наименование показателей	Ед. изм.	Показатели	
			заявленные	рекомендуемые к утверждению
1	Площадь участка	$м^2$	800,0	800,0
2	Площадь футбольного поля	$м^2$	800,0	800,0
3	Общая сметная стоимость строительства в текущих и прогнозных ценах 2021-2022 гг., в том числе: СМР прочие затраты	млн.тенге млн.тенге млн.тенге	14,528 12,157 2,371	14,528 12,157 2,371
	Из них:			
	Общая сметная стоимость строительства в текущих ценах 2021 г. (ПИР, экспертиза)	млн.тенге	0,318	0,318

	Общая сметная стоимость строительства в прогнозных ценах 2022 гг., в том числе: СМР прочие затраты	 млн.тенге млн.тенге млн.тенге	 14,210 12,157 2,053	 14,210 12,157 2,053
4	Продолжительность строительства	мес.	1	1

8 ВЫВОДЫ

1. С учетом внесенных изменений и дополнений рабочий проект «Строительство мини-футбольной площадки в селе Лесное Железинского района Павлодарской области» соответствует требованиям государственных нормативов, действующих в Республике Казахстан, и рекомендуется для утверждения в установленном порядке со следующими основными технико-экономическими показателями:

Площадь участка – 800,0 м^2
Площадь футбольного поля – 800,0 м^2
Общая сметная стоимость строительства
в текущих и прогнозных ценах 2021-2022 гг., в том числе: – 14,528 млн.тенге
СМР – 12,157 млн.тенге
прочие затраты – 2,371 млн.тенге
Продолжительность строительства – 1 месяц

2. Настоящее экспертное заключение выдано на основании исходных данных и утвержденных заказчиком материалов, достоверность которых гарантирована ГУ «Отдел реального сектора экономики Железинского района» в соответствии с условиями договора от 19 декабря 2021 года № 190840013850/210070/00.

3. Заказчику при строительстве максимально использовать оборудование, материалы и конструкции отечественных товаропроизводителей.

4. При приемке документации по проекту от проектной организации заказчик должен проверить ее на соответствие настоящему экспертному заключению.

8 ТҰЖЫРЫМДАР

1. Енгізілген өзгерістерді және толықтыруларды ескере отырып, «Павлодар облысы Железин ауданы Лесное ауылында шағын футбол алаңын салу» жұмыс жобасы Қазақстан Республикасында қолданылатын мемлекеттік нормативтердің талаптарына сәйкес келеді және белгіленген тәртіпте төмендегі негізгі техника-экономикалық көрсеткіштермен бекітілуге ұсынылады:

Жер көлемі – 800,0 м^2
Футбол алаңының алаңы – 800,0 м^2
2021-2022 жылдары ағымдағы және болжамды бағамен алынған құрылыстың жалпы сметалық құны, соның ішінде: – 14,528 млн.теңге
құрылысты-монтаждық жұмыстары – 12,157 млн.теңге
басқа шығындар – 2,371 млн.теңге
Құрылыстың ұзақтығы – 1 ай

2. Осы сараптама қорытындысының дұрыстылығы 2021 жылғы 19 желтоқсандағы № 190840013850/210070/00 шарттың тәртібіне сәйкес «Железин ауданының экономиканың нақты секторы бөлімі» ММ кепілдендірілген бастапқы мәліметтер және жобалау үшін тапсырысшымен берілген материалдар негізінде берілді.

3. Тапсырыс берушіге құрылыс кезінде отандық тауар өндірушілердің жабдықтарын, материалдары мен конструкцияларын барынша пайдалану керек.

4. Жоба бойынша құжаттаманы жобалау ұйымынан қабылдаған кезде тапсырыс беруші оның осы сараптамалық қорытындыға сәйкестігін тексеруі тиіс.

Ссылка на окончательную редакцию документации

Зимарев Е.Н.

Директор

ТОО «EXPERT-PVL»

Конкаева А.К.

Эксперт

ТОО «EXPERT-PVL»

Накбаев Б.М.

Эксперт

ТОО «EXPERT-PVL»

Григорьев А.С.

Эксперт

ТОО «EXPERT-PVL»