ТОО "КАЗАХСТАНСКИЙ НАУЧНО-ИССЛЕДОВАТЕЛЬСКИЙ ИНСТИТУТ ЖЕЛЕЗНОДОРОЖНОГО ТРАНСПОРТА"
Лицензия ГСЛ № 007810 от 01.06.2011 г.

Подрядчик: ТОО "КазНИИЖТ"
Заказчик: АО "Кедентранссервис"
Заказ: 105/3-ПД

РАБОЧИЙ ПРОЕКТ

"Обследования здания ангара перегрузочного места-3 с разработкой ПСД"

Альбом - 1

Архитектурно - строительные решения
(Перегрузочное места-3)

г. Астана-2014 г.

ТОО "КАЗАХСТАНСКИЙ НАУЧНО-ИССЛЕДОВАТЕЛЬСКИЙ ИНСТИТУТ ЖЕЛЕЗНОДОРОЖНОГО ТРАНСПОРТА"
Лицензия ГСЛ № 007810 от 01.06.2011 г.

Подрядчик: ТОО "КазНИИЖТ"
Заказчик: АО "Кедентранссервис"
Заказ: 105/3-ПД

РАБОЧИЙ ПРОЕКТ

"Обследования здания ангара перегрузочного места-3 с разработкой ПСД"

Альбом - 1

Архитектурно - строительные решения
(Перегрузочное места-3)

Директор **Алтаев О.С**

ГИП **Зияев О.С**

г. Астана-2014 г.

Ведомость рабочих чертежей основного комплекта "АС"

Лист	Наименование	Примечание
	Общие данные	
1	Общие данные (начало)	
2	Общие данные (продолжение)	
3	Общие данные (продолжение)	
4	Общие данные (окончание)	
	Обмерочный чертежи	
5	Фасад А–Б	
6	Фасад Б–А	
7	Фасад 1–40	
8	Фасад 40–1	
9	План на отм. 0.000	
10	Разрез 1–1	
11	Разрез 2–2	
12	Разрез 3–3	
13	Разрез 4–4, 5–5	
14	Раскладка стеновых прогонов по оси "А","Б"	
15	Раскладка стеновых прогонов по оси "1"	
16	Раскладка стеновых прогонов по оси "40"	
17	Раскладка прогонов кровли и горизонтальных связи	
	Демонтажные работы	
18	Фасад 1–40	
19	Фасад 40–1	
20	План на отм. 0.000	
21	Раскладка стеновых прогонов по оси "А","Б"	
22	Раскладка прогонов кровли и горизонтальных связи	
23	План кровли	
	Ремонтные работы	
24	Фасад 1–40	
25	Фасад 40–1	
26	План на отм. 0.000	
27	Разрез 1–1	
28	Разрез 2–2	
29	Разрез 3–3	
30	Раскладка прогонов по ряду "Б"	
31	Раскладка прогонов по ряду "А"	
32	Раскладка прогонов кровли и горизонтальных связи	
33	Фундамент ФМ–1 под колонны К–2	
34	Кр–1, Кр–2, Сетка–1, Сетка–2	
35	База колонны К–2. Узел–1	
36	Узел–1	
37	Улел–2, Узел–3, Узел–4	
38	Балка Б–1	
39	Схема стеновых сэндвич–панелей по ряду "А" и "Б" в осях "9–10"	
40	Схема стеновых сэндвич–панелей по ряду "А" и "Б" в осях "31–32'	
41	Узел–1, Узел–2, Узел–3	
42	Фасонный элемент 1–6 спецификация фасонных элементов	
43	Техническая спецификация стали	
44	Схема усиления стен	
45	Узел–1,2	

Взам. инв. №

Подп. и дата

Инв. № подл.

Изм.	Кол.уч.	Лист	№док.	Подп.	Дата
ГИП		Зияев О.			09.14
Проверил		Есиркепов А.			09.14
Исполнил		Казыбеков Д.			09.14
Н.контроль		Есболганов Г.			04.14

105/3-ПД-АС

"Обследования здания ангара перегрузочного места-3 с разработкой ПСД"

Перегрузочное места-3

Стадия	Лист	Листов
РП	1	45

Общие данные (начало)

ТОО "КазНИИЖТ"

А3

СИТУАЦИОННАЯ СХЕМА

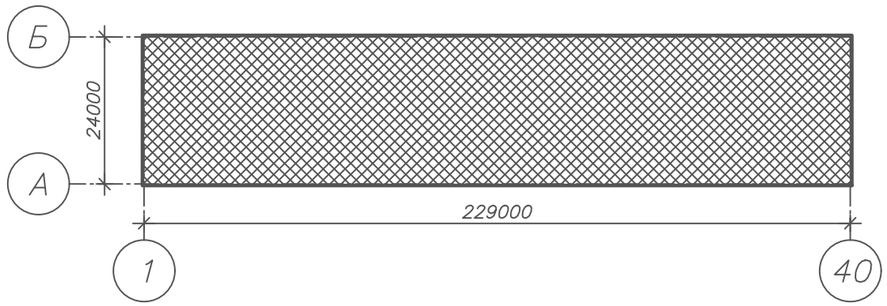

— здания ангара ПМ–3

Основные строительные показатели (согласно СНиП РК 3.02–02.2001)

Наименование показателей	Ед. изм.	Показатели	Примечание
Строительный объем	м3	57354,6	
Площадь застройки	м2	5623	
Общая площадь	м2	5463,17	
Этажность	этаж	1	

Ведомость основных комплектов рабочих чертежей

Обозначение	Наименование	Примечание
Том 1	Общая пояснительная записка	105/3–ПД–ПЗ
Том 2	Сметная документация	105/3–ПД–СМ
Альбом 1	Архитектурно–строительные решения	105/3–ПД–АС

Ведомость ссылочных и прилагаемых документов

Обозначение	Наименование	Примечание
СНиП РК 3.02–06–2009	"Крыши и кровли"	
СНиП РК 2.01–19–2004	"Защита строительных конструкции от коррозии"	
СНиП РК 2.03–30–2006	"Строительство в сейсмических районах"	
СНиП РК 2.02–05–2009	"Пожарная безопасность зданий и сооружений"	

Рабочие чертежи разработаны в соответствии с государственными нормами, действующими на территории Республики Казахстан, включая требования взрывобезопасности и пожаробезопасности и обеспечивает безопасную эксплуатацию сооружении при соблюдении предусмотренных проектом мероприятий.

Главный инженер проекта Зияев О.

Изм.	Кол.уч.	Лист	№док.	Подп.	Дата
ГИП		Зияев О.			09.14
Проверил		Есиркепов А.			09.14
Исполнил		Казыбеков Д.			09.14
Н.контроль		Есболганов Г.			04.14

105/3-ПД-АС

"Обследования здания ангара перегрузочного места-3 с разработкой ПСД"

Перегрузочное места-3	Стадия	Лист	Листов
	РП	2	45
Общие данные (продолжение)	ТОО "КазНИИЖТ"		

Взам. инв. №

Подп. и дата

Инв. № подл.

А3

1. ОБЩИЕ ДАННЫЕ

НАИМЕНОВАНИЕ: Рабочий проект «Обследования здания ангара перегрузочного места–3 с разработкой ПСД»

ЗАКАЗЧИК: АО «Кедентранссервис», г. Астана.

ГЕНПРОЕКТИРОВЩИК: ТОО «Казахстанский научно–исследовательский институт железнодорожного транспорта »

(государственная лицензия 01 – ГСЛ № 007810 от 01.06.2011 г.)

ИСТОЧНИК ФИНАНСИРОВАНИЯ: негосударственные инвестиции.

ГИП – Зияев О.С. (приказ от 14 августа 2014 года № 04/1–п.)

Основание для разработки:

– свидетельство о государственной регистрации прав (обременений) на недвижимое имущество и сделок с ним №2006/2321 от 10 ноября 2006 г.

– технический паспорт здания гаража составленный по состоянию на 1 февраля 2006 г.

– техническое задание от 24 апреля 2014 года, утвержден главным инженером АО «Кедентранссервис»

– заключение о техническом состоянии здания ангара перегрузочного места ПМ–3 на станции Достык Алакольского района Алматинской области выданной ТОО «Астанасертификация»

2. КЛИМАТИЧЕСКИЕ УСЛОВИЯ ПЛОЩАДКИ СТРОИТЕЛЬСТВА

Местоположение объекта: ст Достык, перегрузочное место ПМ–3 для АО «Кедентранссервис». В административном отношении участок работ относится к Алакольскому району Алматинской области.

В геоморфологическом отношении участок расположен в у подножия пролювиально–делювиального шлейфа, приуроченного к СВ склону Джунгарского Ала–Тау, в Восточной части Джунгарских ворот, представляющих собой участок сопряжения хребтов Барлык и Джунгарского Ала–Тау в виде узкой межгорной впадины, соединяющей равнину оз. Алаколь и Эби–Нур.

Климат района резко–континентальный, с жарким сухим летом, суровой зимой и большими колебаниями суточных и годовых температур.

Климатическая характеристика дана по СНиП РК 2.04–01–2010– метеостанция Талдыкорган: Климатический подрайон – III А.

Снеговой район – III. Ветровой район скоростных напоров – III. В данном районе ветер является главным климатообразующим фактором

Абсолютная максимальная температура – (+440 С)

Температура наиболее теплого месяца – (+ 30.80 С)

Температура наиболее холодной суток /пятидневки:

– с обеспеченностью – 0.98 – (–34о С) / (–29оС)

– с обеспеченностью – 0.92 – (–32оС)

Район изысканий по СНиП РК 2.03–30–2006г. относится к сейсмическому участку с возможной силой землетрясения 7 баллов.

3. ОБЪЕМНО – ПЛАНИРОВОЧНОЕ РЕШЕНИЕ

1. Административно–бытовое здание блок А

В объемно – планировочном отношении здание представляет собой двухэтажное здание прямоугольной формы в плане с размерами в осях – 6,0 м (Г/1–Д/1) х 59,0м (3–13).

Административно–бытовое здание пристроен к зданию ангара к торцовой стене по оси «Д» на расстоянии 1000 мм.

Несущими конструкциями здания является кирпичные стены.

Высота помещения 1–го и 2–го этажа – 2,8 м.

Наружные стены – из кирпичной кладки толщиной – 640 мм.

Перекрытие и покрытие – монолитные по железобетонным балкам сечением 400х400 мм.

Кровля – профлист.

2. Склад временного хранения

В объемно – планировочном отношении здание представляет собой одноэтажное четырехпролетное здание прямоугольной формы в плане с размерами в осях – 36,0м (А–Д) х 65,8м (1–13).

Высота помещения от пола до низа балки – 6,0 м.

Шаг колонн по буквенным осям – 9,0 м, по цифровым осям – 5,5 и 6,0 м.

Колонны здания выполнены из сборных железобетонных балок, а балки покрытия по типовой серии 1.462–12с «Типовые железобетонные балки в покрытиях одноэтажных зданий с расчетной сейсмичностью 7, 8 и 9 баллов». Покрытие из сборных железобетонных ребристых плит. Здание разделено деформационным швом в осях 2–3.

Ограждающие конструкции: керамзитобетонные панели по серии СТ–02–31 толщиной 200 мм. Конструктивная схема здания решена по рамно–связевой схеме по серии 1.400.1–20с «Железобетонные и смешанные каркасы одноэтажных производственных зданий». Сопряжение балок с железобетонными колоннами выполнено шарнирно. Пространственная устойчивость каркаса обеспечивается за счет совместной работы колонн, балок покрытий и горизонтального диска жесткости (покрытия из сборных железобетонные ребристых плит), а также по связевой схеме путем установки связевых ферм по осям А и Д в осях 1–2, 3–4 и 12–13; по оси В в осях 1–2, 3–4, 7–8, 8–9 и 12–13; распорок по осям А и Д в осях 4–12, по осям Г и Г в осях 7–8 и 8–9.

Каркасы зданий рассчитаны на основное сочетание нагрузок.

Взам. инв. №					1053-ПД-АС		
Подп. и дата					"Обследование здания ангара перегрузочного места-3 с разработкой ПСД"		
Инв. № подл.	Изм.	Кол.уч.	Лист	№док.	Подп.	Дата	
	ГИП	Зияев О.				09.14	Перегрузочное места-3
	Проверил	Есиркепов А.				09.14	
	Исполнил	Казыбеков Д.				09.14	Общие данные (продолжение)
	Н.контроль	Есболганов Г.				04.14	

Стадия	Лист	Листов
РП	3	45

ТОО "КазНИИЖТ"

А3

3. Административно–бытовое здание блок А

В обьемно – планировочном отношении здание представляет собой двухэтажное здание прямоугольной формы в плане с размерами в осях –6,0 м (Г/1–Д/1) х 59,0м (3–13).

Административно–бытовое здание пристроен к зданию ангара к торцовой стене по оси «Д» на расстоянии 1000 мм.

Несущими конструкциями здания является кирпичные стены.

Высота помещения 1–го и 2–го этажа – 2,8 м.

Наружные стены – из кирпичной кладки толщиной – 640 мм.

Перекрытие и покрытие – монолитные по железобетонным балкам сечением 400х400 мм.

Кровля – профлист.

4. АНТИКОРРОЗИЙНЫЕ МЕРОПРИЯТИЯ

Проект разработан в соответствии с требованиями СНиП РК 2.01–19–2004 «Защита строительных конструкций от коррозии».

Антикоррозионную защиту стальных соединений, анкеров и сварных соединений выполнять в соответствии с требованиями СНиП 2.03.11–85

Защита от коррозии металлических конструкций осуществляется лакокрасочными материалами двумя слоями эмали ПФ–1189 по грунтовке ГФ–020.

Поверхности несущих стальных конструкций перед нанесением защитных лакокрасочных покрытий зачищают от окислов (окалины, ржавчины, шлаковых включений) до 3 степени очистки согласно ГОСТ 9.402–2004 «Подготовка металлических поверхностей перед окрашиванием».

В связи с тем, что указанные препараты обладают высокой токсичностью (класс опасности II по ГОСТ 12.1.005), то при работе с препаратами необходимо применять средства индивидуальной защиты (респираторы, защитные очки, резиновые перчатки и головные уборы), а также соблюдать правила личной гигиены. Не допускается попадание препарата внутрь организма и на кожу.5.

5. ПРОТИВОПОЖАРНЫЕ МЕРОПРИЯТИЯ

Противопожарные мероприятия в проекте выполнены в соответствии с требованиями СНиП РК 2.02–05–2009 ”Пожарная безопасность зданий и сооружений” и обеспечивает требуемую огнестойкость здания..

Двери на путях эвакуации открываются наружу. Число выходов, ширина дверных проёмов на путях эвакуации соответствуют требованиям СНиП РК 2.02–05–2002.

Отделочные материалы должны иметь сертификат качества, в обязательном порядке согласованный Госпожинспекцией и санэпидемстанцией.

Элементы из древесины подлежат антисептированию окраске влагостойким и антипиреновым составом соответствии с требованиями СНиП РК 2.01–19–2004.

6. УКАЗАНИЯ ПО ПРОИЗВОДСТВУ РАБОТ

Производство работ должно выполнятся в полном соответствии с проектом, учитывающим конкретные условия строительства, как в летний, так и в зимний периоды года. При производстве работ следует руководствоваться требованиями соответствующих разделов СНиП 2.03.01.84*. Все работы по возведению железобетонных конструкций, по сварке металлических конструкции, по сварке монтажных соединений строительных конструкций, соединений арматуры и закладных деталей выполнить в соответствии со СНиП 3.03.01–87 «Несущие и ограждающие конструкции» и других действующих нормативных и инструктивных документов

Взам. инв. №	Подп. и дата	Инв. № подл.

Изм.	Кол.уч.	Лист	№док.	Подп.	Дата	105/3-ПД-АС			
						"Обследования здания ангара перегрузочного места-3 с разработкой ПСД"			
ГИП		Зияев О.			09.14	Перегрузочное места-3	Стадия	Лист	Листов
Проверил		Есиркепов А.			09.14		РП	4	45
Исполнил		Казыбеков Д.			09.14	Общие данные (окончание)	ТОО "КазНИИЖТ"		
Н.контроль		Есболганов Г.			04.14				

А3

Фасад А–Б

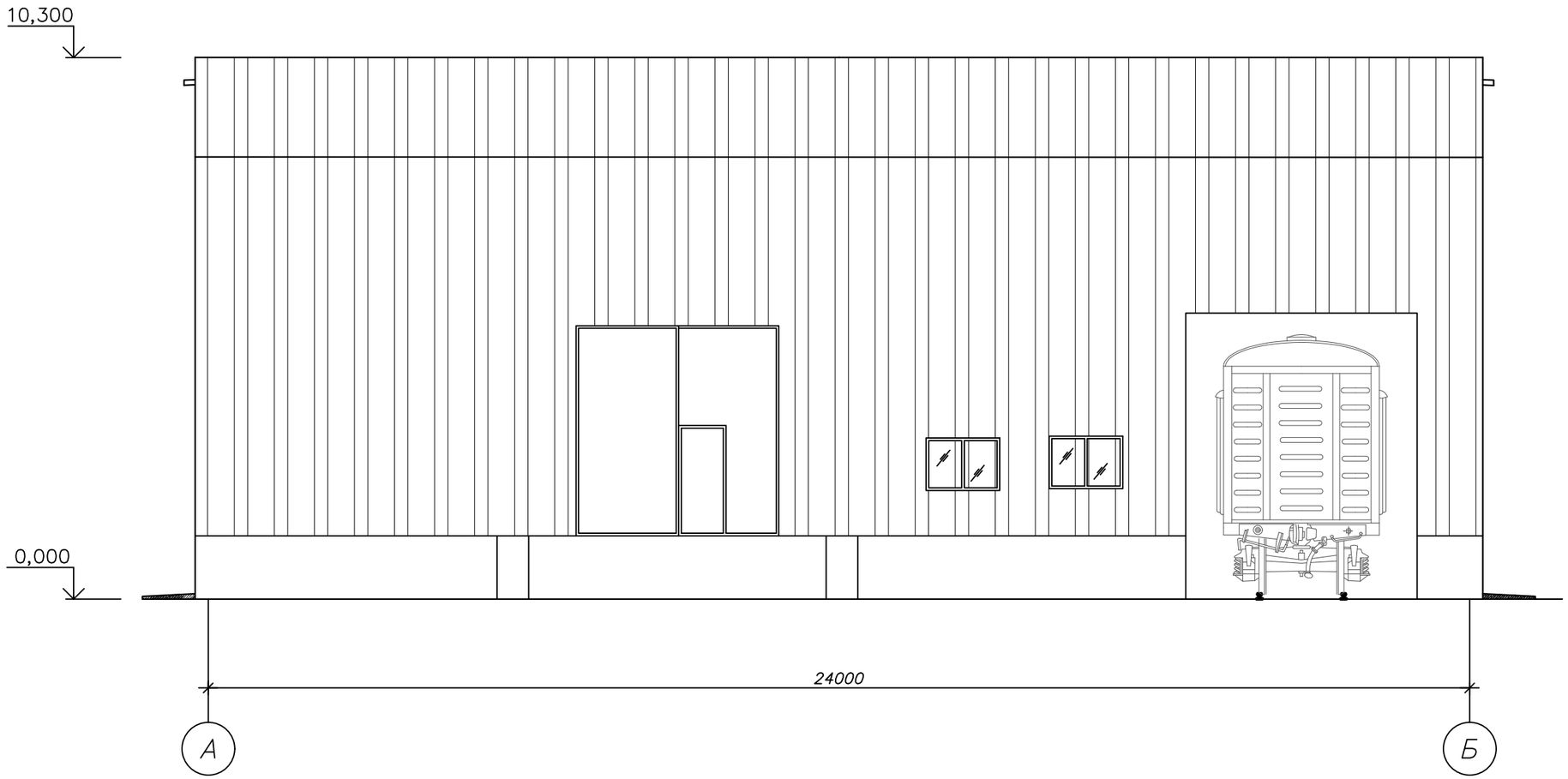

Взам. инв. №	
Подп. и дата	
Инв. № подл.	

Изм.	Кол.уч.	Лист	№док.	Подп.	Дата
ГИП		Зияев О.			09.14
Проверил		Есиркепов А.			09.14
Исполнил		Казыбеков Д.			09.14
Н.контроль		Есболганов Г.			04.14

105/3-ПД-АС

"Обследования здания ангара перегрузочного места-3 с разработкой ПСД"

Перегрузочное места-3 (Обмерочный чертеж)

Стадия	Лист	Листов
РП	5	45

Фасад А-Б

ТОО "КазНИИЖТ"

А3

Фасад Б–А

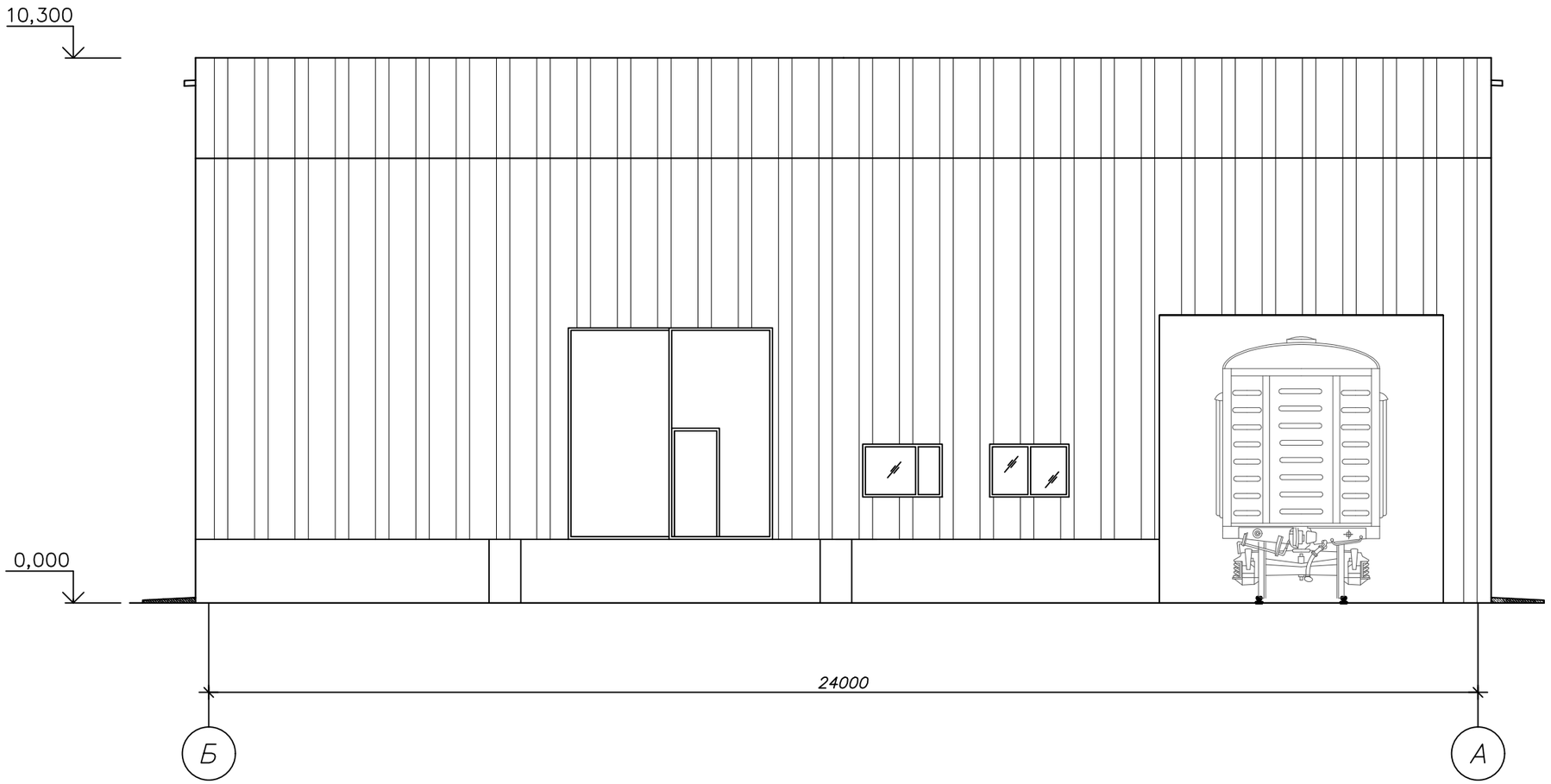

						105/3-ПД-АС		
						"Обследования здания ангара перегрузочного места-3 с разработкой ПСД"		
Изм.	Кол.уч.	Лист	№док.	Подп.	Дата			
ГИП		Зияев О.			09.14	Перегрузочное места-3 (Обмерочный чертеж)	Стадия	Лист	Листов
Проверил		Есиркепов А.			09.14		РП	6	45
Исполнил		Казыбеков Д.			09.14	Фасад Б-А	ТОО "КазНИИЖТ"		
Н.контроль		Есболганов Г.			04.14				

Взам. инв. №

Подп. и дата

Инв. № подл.

А3

Фасад 1-40

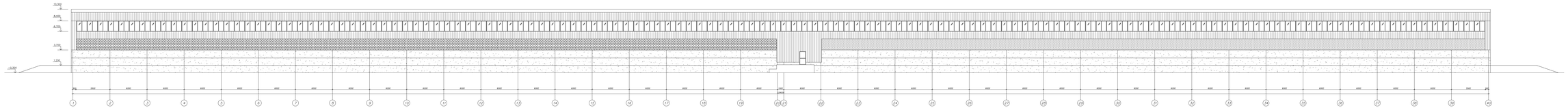
+15,300
+9,600
+6,700
+3,700
+1,500
-0,300
1
2
3
4
5
6
7
8
9
10
11
12
13
14
15
16
17
18
19
20
21
22
23
24
25
26
27
28
29
30
31
32
33
34
35
36
37
38
39
40

| | | |

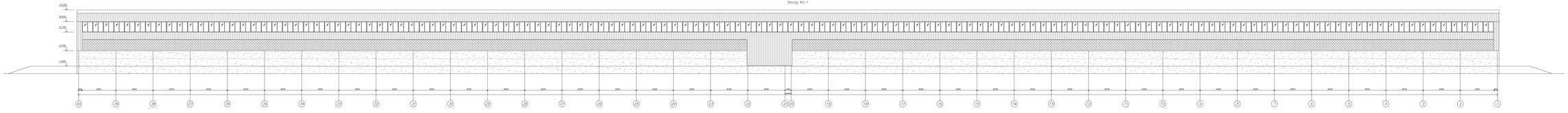

											40-1-ПЗ.АС
Изм.	Кол.уч.	Лист	N док.	Подп.	Дата	"Об любовной обиде лектора технического вуза с аборигенами"					
ГИП		Гуменный				Производственное здание 2	Стадия	Лист	Листов		
Разраб.		Гуменный				Фасад 40-1	КМ	4			
Н.контр.		Гуменный				Фасад 40-1	ГОУ "ПОЛИТЕХ"				
Утв.		Гуменный									

Согл.		
Взам. инв. №		
Подп. и дата		
Инв. № подл.		

План на отм. 0.000

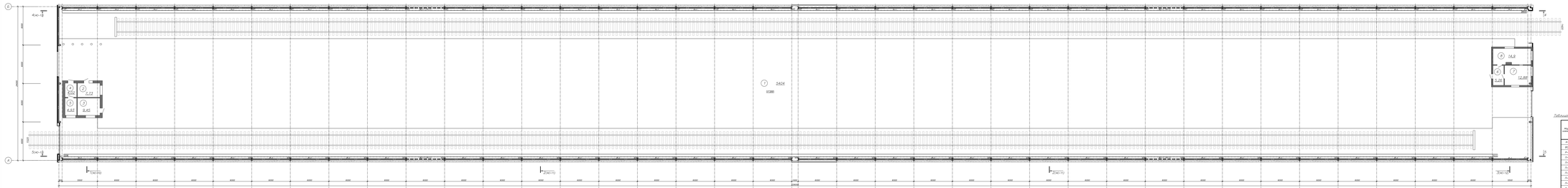

Номер зоны или помещения	Наименование	Площадь, м²
	Производственное помещение	
	ИБП Блок А	
Г	Служебное помещение	7.77
Г	Служебное помещение	4.83
Г	Кабинет	4.37
Г	Кабинет	4.83
	ИБП Блок Б	
Г	Тамбур	3.28
Г	Служебное помещение	12.96
Г	Служебное помещение	14.8
	Итого:	1843.11

Таблица отличий существующих элементов конструкции

Марка	Отличия				
	вместо	на	изменение	Наименование изделия	Примечание
Ж-1	Ж	1	+Ж22	ГОСТ	см. АС-10
Ж-1'	Ж	1	-2ПВ58	ГОСТ	см. АС-10
Р-1	СД	1	1х 2ПП50М1	ГОСТ	см. АС-14
Р-1'	СД	1	1х 2ПП50М1	ГОСТ	см. АС-14
П-3	ЧД	1	1х 1ПП25М3	ГОСТ	см. АС-14-99
П-4	СД	1	1ПП 10/50	ГОСТ	см. АС-11
П-4	СД	1	1ПП 7/14	ГОСТ	см. АС-11
П-5	СД	1	1ПП 10/50	ГОСТ	см. АС-11
П-6	СД	1	1ПП 7/14Ф1	ГОСТ	см. АС-11
П-7	Э	1	1ПВ81	ГОСТ	см. АС-11
СП-1	СД	1	1х 2ПП50М1	ГОСТ	см. АС-11

Примечание
1. Данные выше материалы соответствуют с листом АС-10-17

Изм.	Кол.уч.	Лист	N док.	Подп.	Дата		
ГИП						10.0-12-ЭС	
Разработал						Обследование опоры передаточного тракта с разработкой ТУ	
Проверил						Передаточная часть 2	Стадия	Лист	Листов
Н.контр.						Обследование	Р	11	
Утверждал						План на отм. 0.000	ООО "ВЕЛЕНИЕ"		

Разрез 1–1

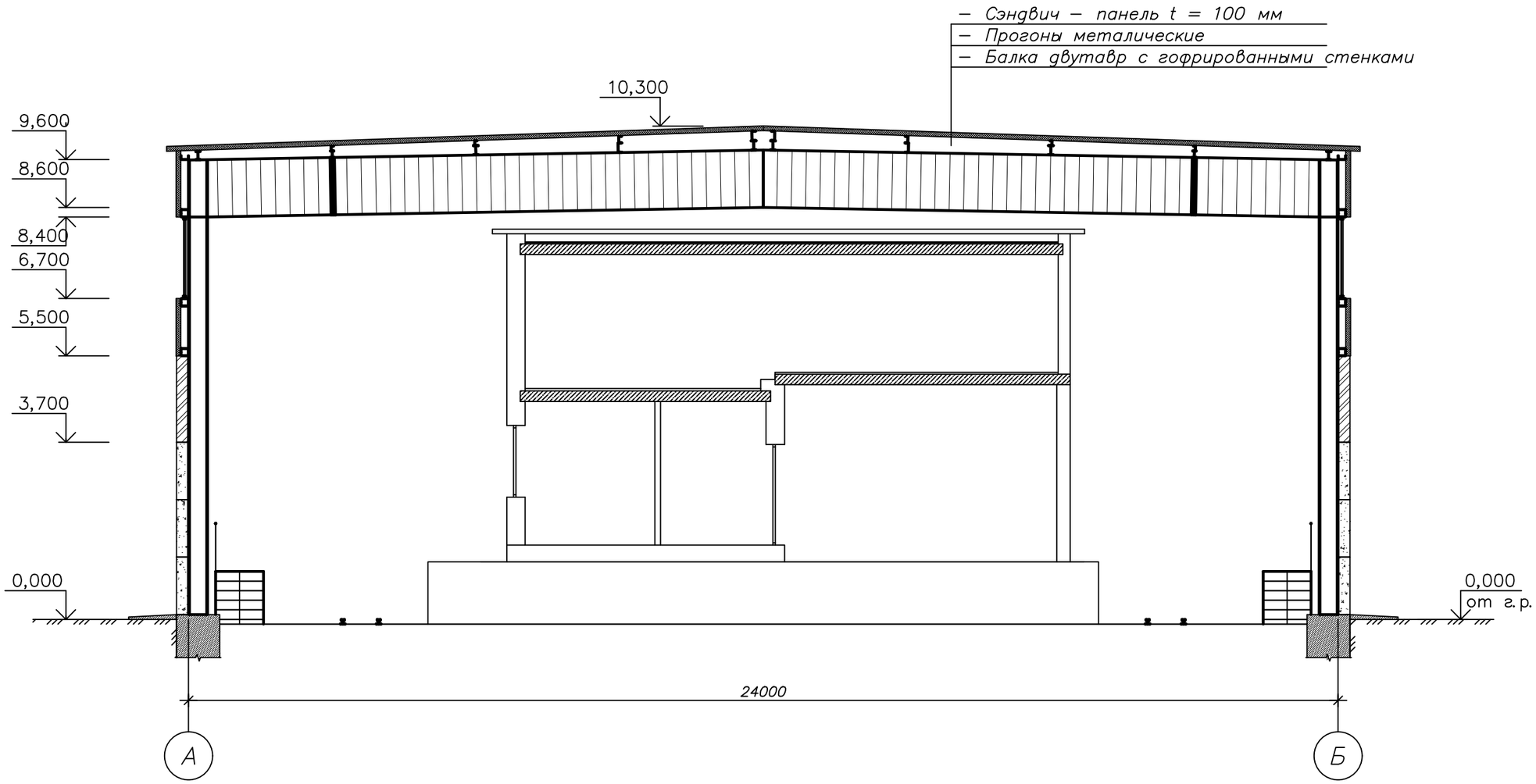

Примечание:
1. Данный лист смотреть совместно с листом АС –9

						105/3-ПД-АС		
						"Обследования здания ангара перегрузочного места-3 с разработкой ПСД"		
Изм.	Кол.уч.	Лист	№док.	Подп.	Дата			
ГИП		Зияев О.			09.14	Перегрузочное места-3 (Обмерочный чертеж)	Стадия	Лист	Листов
Проверил		Есиркепов А.			09.14		РП	10	45
Исполнил		Казыбеков Д.			09.14	Разрез 1-1	ТОО "КазНИИЖТ"		
Н.контроль		Есболганов Г.			04.14				

Взам. инв. №

Подп. и дата

Инв. № подл.

А3

Разрез 2–2

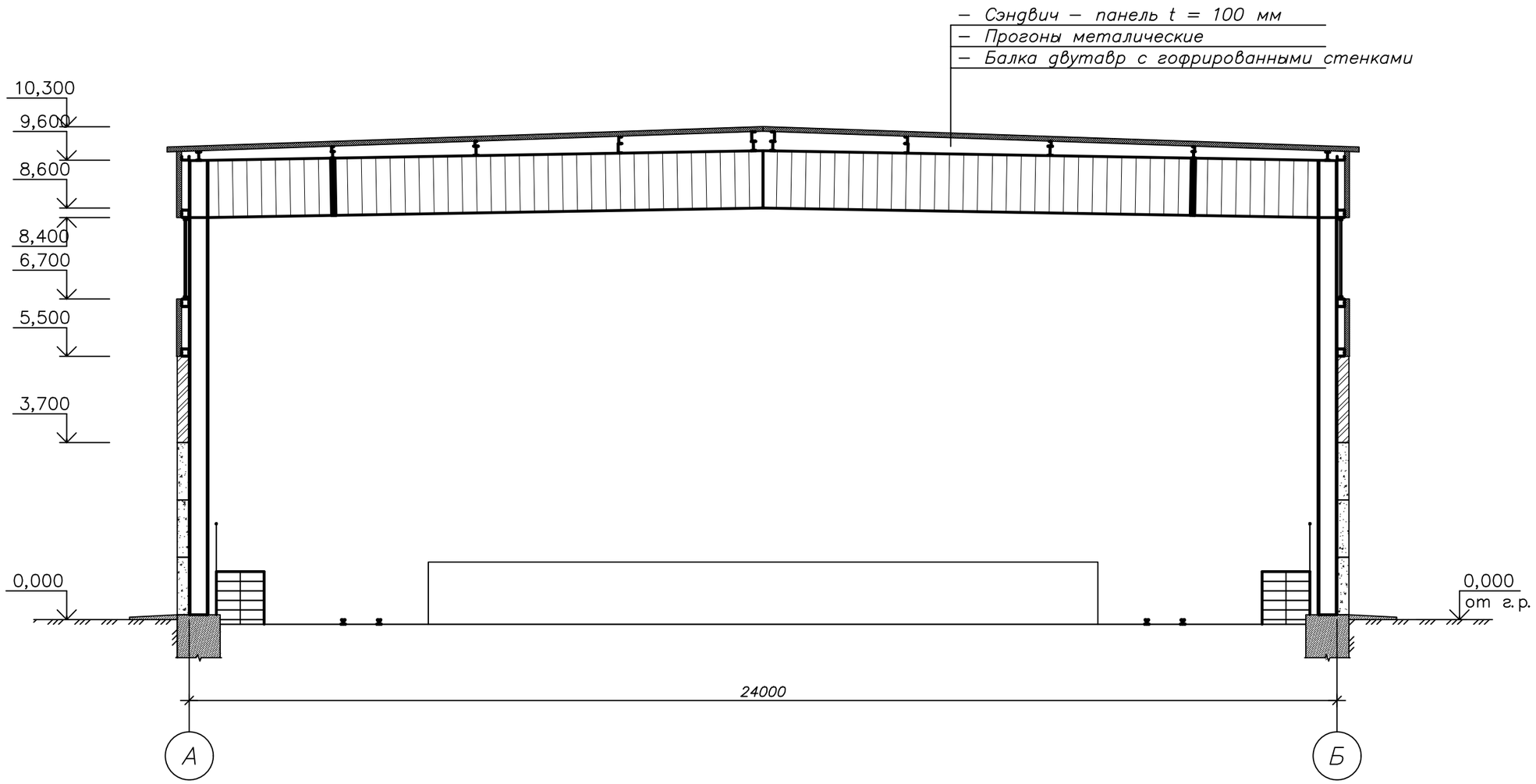

Примечание:
1. Данный лист смотреть совместно с листом АС –9

						105/3-ПД-АС		
						"Обследования здания ангара перегрузочного места-3 с разработкой ПСД"		
Изм.	Кол.уч.	Лист	№док.	Подп.	Дата			
ГИП		Зияев О.			09.14	Перегрузочное места-3 (Обмерочный чертеж)	Стадия	Лист	Листов
Проверил		Есиркепов А.			09.14		РП	11	45
Исполнил		Казыбеков Д.			09.14	Разрез 2-2	ТОО "КазНИИЖТ"		
Н.контроль		Есболганов Г.			04.14				

Взам. инв. №

Подп. и дата

Инв. № подл.

А3

Разрез 3–3

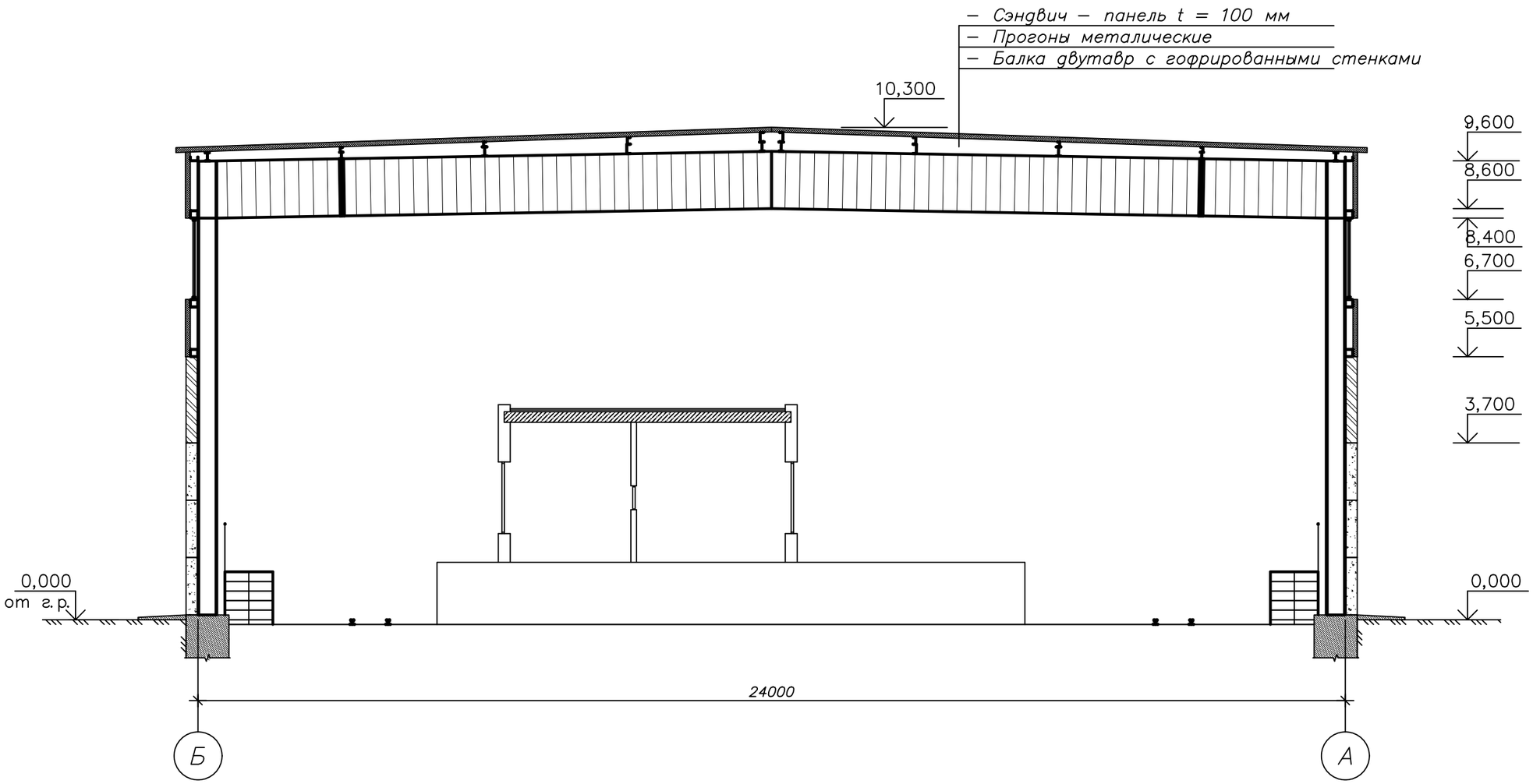

Примечание:
1. Данный лист смотреть совместно с листом АС –9

						105/3-ПД-АС		
						"Обследования здания ангара перегрузочного места-3 с разработкой ПСД"		
Изм.	Кол.уч.	Лист	№док.	Подп.	Дата			
ГИП		Зияев О.			09.14	Перегрузочное места-3 (Обмерочный чертеж)	Стадия	Лист	Листов
Проверил		Есиркепов А.			09.14		РП	12	45
Исполнил		Казыбеков Д.			09.14	Разрез 3-3	ТОО "КазНИИЖТ"		
Н.контроль		Есболганов Г.			04.14				

Взам. инв. №

Подп. и дата

Инв. № подл.

А3

Разрез 4-4, 5-5

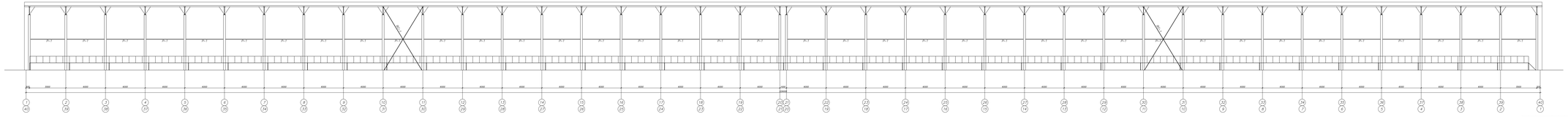
Ж-1
Ж-3
Ж-5
Ж-6
Ж-7
Ж-8
Ж-9
Ж-10
Ж-11
Ж-12
Ж-13
Ж-14
Ж-15
Ж-16
Ж-17
Ж-18
Ж-19
Ж-20
Ж-21
Ж-22
Ж-23
Ж-24
Ж-25
Ж-26
Ж-27
Ж-28
Ж-29
Ж-30
Ж-31
Ж-32
Ж-33
Ж-34
Ж-35
Ж-36
Ж-37
Ж-38
Ж-39
Ж-40
Ж-41
Ж-42
Ж-43
Ж-44

Раскладка стеновых панелей по оси "А"
Раскладка стеновых панелей по оси "Б"

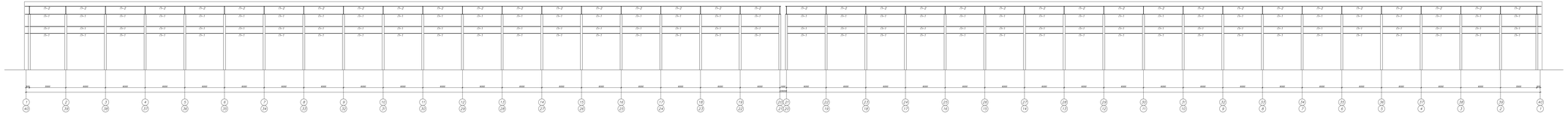

Примечание
1. Данный лист смотреть совместно с листом АС -3

| | | |

Раскладка стеновых прогонов по оси "1"

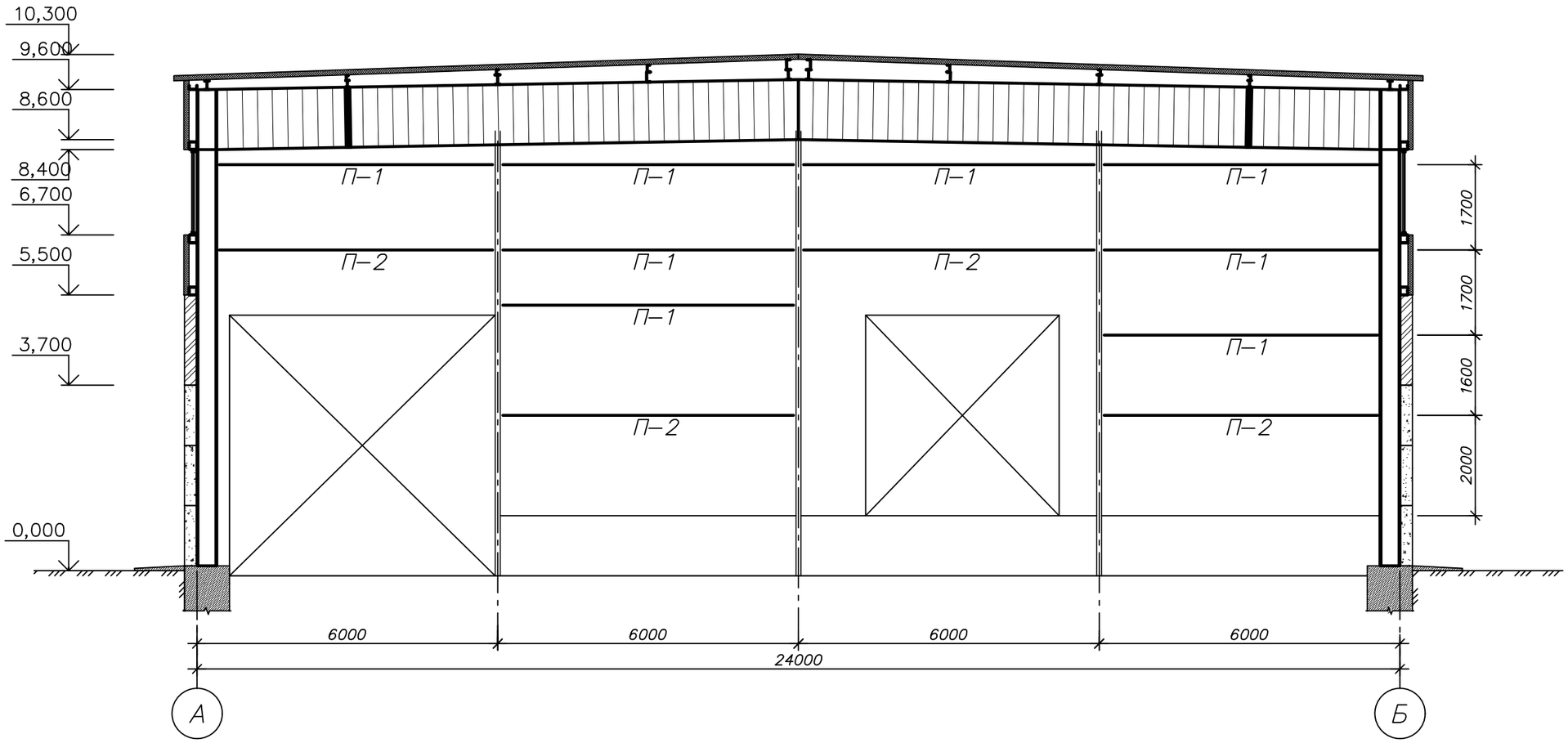

Примечание:
1. Данный лист смотреть совместно с листом АС –9

Изм.	Кол.уч.	Лист	№док.	Подп.	Дата	105/3-ПД-АС		
						"Обследования здания ангара перегрузочного места-3 с разработкой ПСД"		
ГИП		Зияев О.			09.14	Перегрузочное места-3 (Обмерочный чертеж)	Стадия	Лист	Листов
Проверил		Есиркепов А.			09.14		РП	15	45
Исполнил		Казыбеков Д.			09.14	Раскладка стеновых прогонов по оси "1"	ТОО "КазНИИЖТ"		
Н.контроль		Есболганов Г.			04.14				

Взам. инв. №

Подп. и дата

Инв. № подл.

А3

Раскладка стеновых прогонов по оси "40"

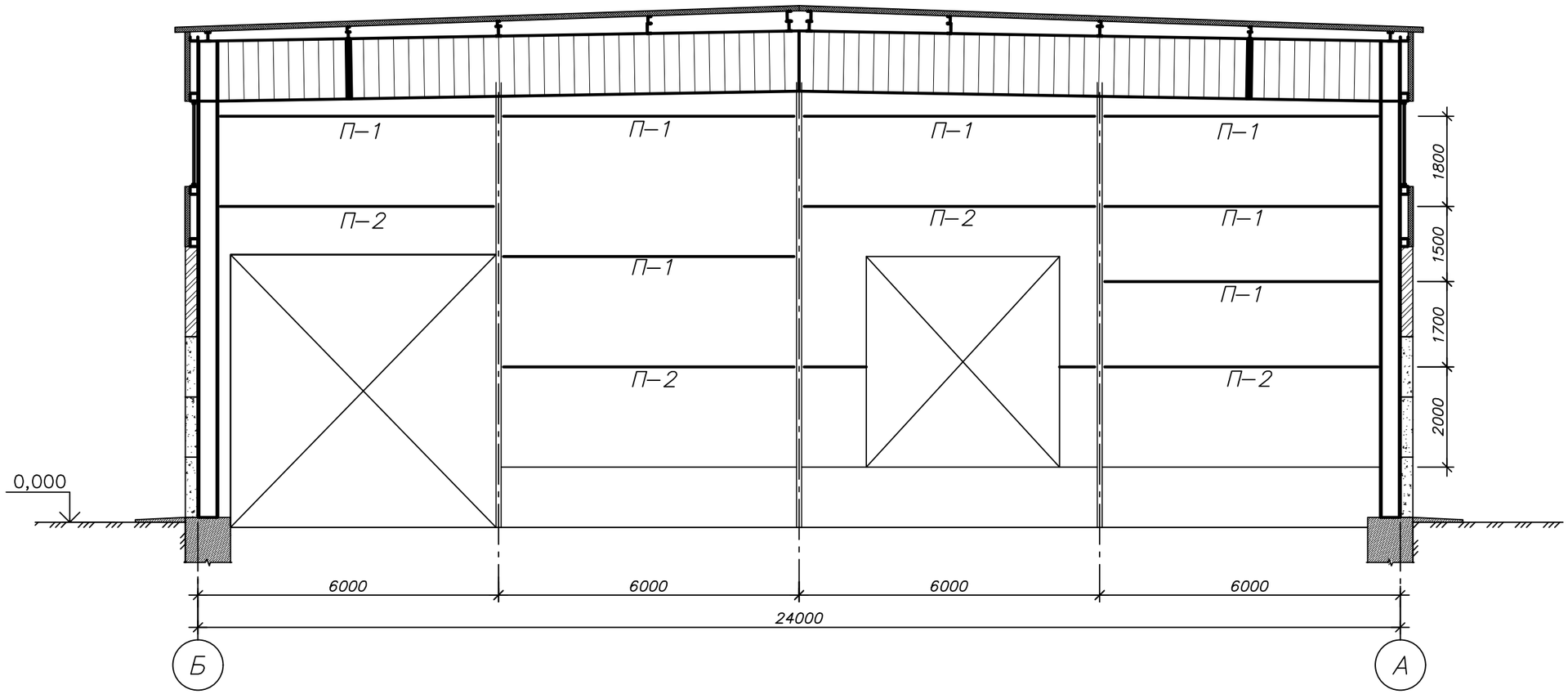

Примечание:
1. Данный лист смотреть совместно с листом АС –9

						105/3-ПД-АС		
						"Обследования здания ангара перегрузочного места-3 с разработкой ПСД"		
Изм.	Кол.уч.	Лист	№док.	Подп.	Дата			
ГИП		Зияев О.			09.14	Перегрузочное места-3 (Обмерочный чертеж)	Стадия	Лист	Листов
Проверил		Есиркепов А.			09.14		РП	16	45
Исполнил		Казыбеков Д.			09.14	Раскладка стеновых прогонов по оси "40"	ТОО "КазНИИЖТ"		
Н.контроль		Есболганов Г.			04.14				

Взам. инв. №

Подп. и дата

Инв. № подл.

А3

Раскладка прогонов кровли и горизонтальных связи

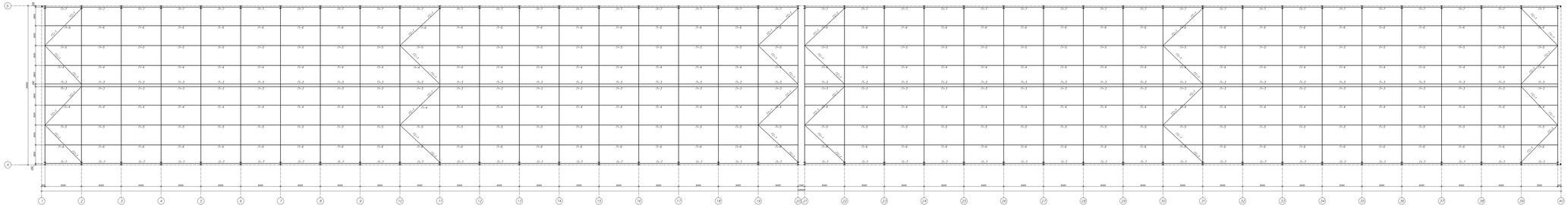

Фасад 1–40

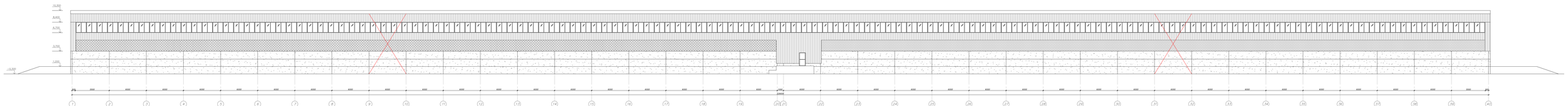

Фасад 40–1

											1012-15-ТХ.АС
Изм.	Кол.уч.	Лист	N док.	Подп.	Дата						"Обособленное обособленное подразделение Перевалочного комплекса Д г. Новороссийск"
ГИП	Бондарь	Стадия	Лист	Листов			Перевалочный комплекс Д Производственная территория	Стадия	Лист	Листов	
		Р	23	40				Р	23	40	
Разработал	Бондарь						Фасад 1-40	ООО "ПРОМЕКС"			

Фасад 40-1

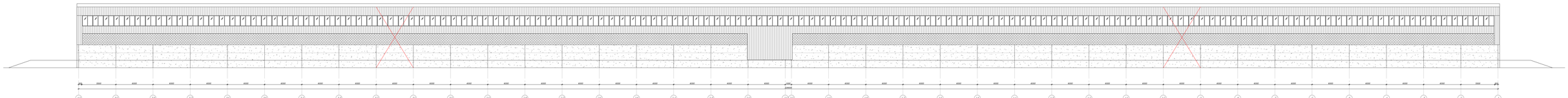

									1012-12-ТХ.ИС
Изм.	Кол.уч.	Лист	N док.	Подп.	Дата	"Об особенностях обвязки полезных перекрытиями листов 2 и 3 производственного корпуса"			
ГИП	Бояков Д.					Перекрытия листов 2 производственного корпуса	Стадия	Лист	Листов
Зав.Отдел	Ахмеров Р.						РП	16	
Исполн.	Ахмеров Р.					Фасад 40-1	ООО "ПСИНЕРГИЯ"		
Согласовано	Ахмеров Р.								

План на отм. 0.000

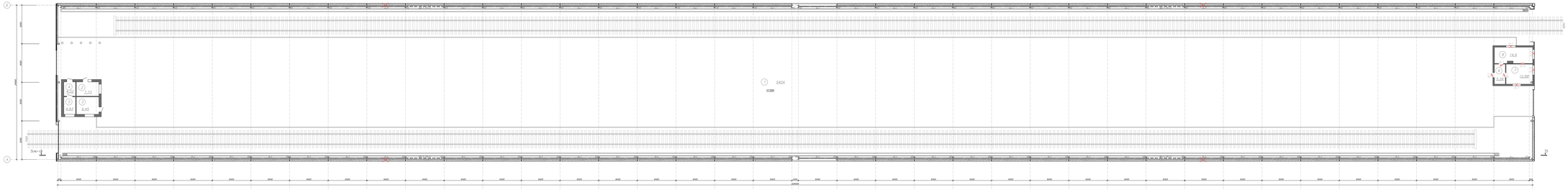

Экспликация помещений

Номер помещения	Наименование	Площадь
	Производственное здание	1424
	АБК Блок А	
1	Служебное помещение	8,45
2	Служебное помещение	8,45
3	Кабинет	4,22
4	Кабинет	4,22
	АБК Блок Б	
5	Склад	5,28
7	Служебное помещение	12,88
8	Служебное помещение	14,8
	Всего	1463,11

Ведомость демонтажных работ

Поз.	Обозначение	Наименование работ	Кол.	Масса единицы	Примечание
		Производственное здание - 1424 м²			
		Демонтаж стеновых панелей - 0,4 х 2,4 м	шт	0,5	1,2 - 18,0
		Демонтаж оконных коробок	шт	0,1	1,2 - 18,0
		Демонтаж ограждения лестничного марша	шт	0,5	1,2 - 18,0
		Демонтаж ограждения лестничной площадки	шт	0,5	1,2 - 18,0
1.1		Демонтаж ферм Гх 27/30м2 L=6000	шт	1,0	1,2 - 18,0
1.2		Демонтаж прогонов Гх 27/30м2 L=6000	шт	1,0	1,2 - 18,0
1.3		Демонтаж прогонов Гх 7/30м2 L=6000	шт	1,0	1,2 - 18,0
1.4		Демонтаж прогонов 1Gх 7/20 L=6000	шт	1,0	1,2 - 18,0
1.5		Демонтаж прогонов 1Gх 7/14 L=6000	шт	1,0	1,2 - 18,0
1.6		Демонтаж прогонов 1Gх 7/20 L=6000	шт	1,0	1,2 - 18,0
1.7		Демонтаж прогонов 1Gх 7/14 L=6000	шт	1,0	1,2 - 18,0
1.8		Демонтаж прогонов 1Gх8 L=6000	шт	1,0	1,2 - 18,0
1.9		Демонтаж вертикальных связей Гх 27/30м2	шт	1,0	1,2 - 18,0
1.10		Демонтаж трубобетонных стоек 1Gх 7/14 L=6000	шт	1,0	1,2 - 18,0
2.1		Демонтаж оборудования Блока А	шт		
2.2		Демонтаж лестниц Блок 1-1	1 к.з.		
2.3		Демонтаж лестниц Блок 1-2	1 к.з.		
2.4		Демонтаж лестниц Блок 1-3	0,5 к.з.		
2.5		Демонтаж лестниц Блок 1-4	0,5 к.з.		
2.6		Демонтаж ограждения лестничного марша и лестничной площадки	1 к.з.		
2.7		Демонтаж подъемных платформ на лестницах	1 к.з.		

Изм.	Кол.уч.	Лист	N док.	Подп.	Дата
Разраб.					
Пров.					
Гл.спец.					
Нач.отд.					
Н.контр.					
ГИП					

ПО-5-ТМ.АС

"Об любовью сбыче мира" производственная база в разработке. 1-ая

Производственная база. Демонтажные работы

Стадия	Лист	Листов
РД	20	23

Лист на отм. 0.000

ГПС "ПАЛИТРА"

Раскладка стеновых прогонов по оси "Б" в осях "1–40"
Раскладка стеновых прогонов по оси "А" в осях "40–1"

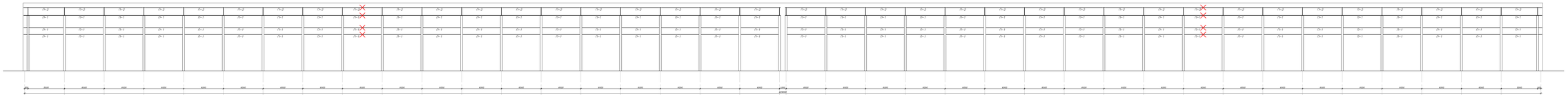

| | | |

Раскладка прогонов кровли и горизонтальных связи

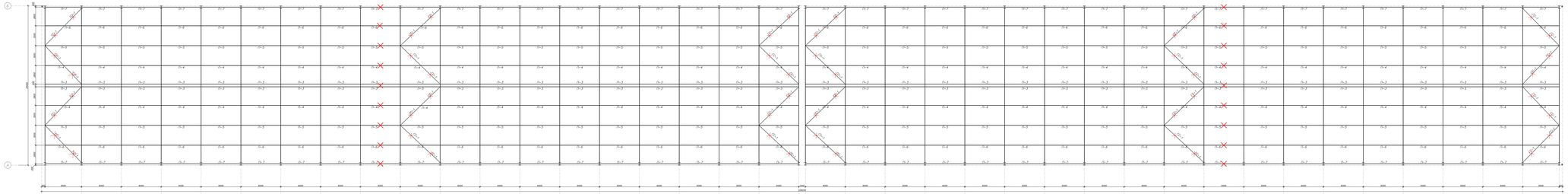

| | | |

План кровли

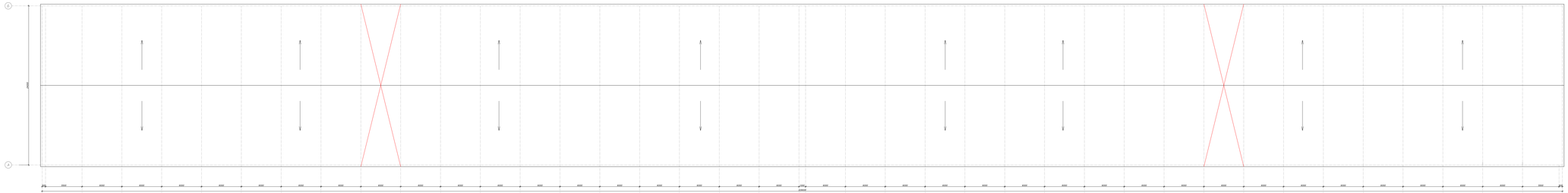
Б
А
24000
1
2
3
4
5
6
7
8
9
10
11
12
13
14
15
16
17
18
19
20
21
22
23
24
25
26
27
28
29
30
31
32
33
34
35
36
37
38
39
40
3000
3000
3000

Фасад 1-40

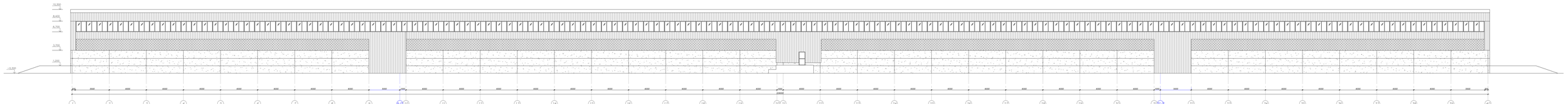

									1012-12-ГС.ИС
Изм.	Кол.уч.	Лист	N док.	Подп.	Дата				
						"Об особенностях обязательной оценки соответствия промышленного парка, расположенного по адресу: г. Новосибирск, ул. Станционная, 60 "			
ГИП	Бояков Д.А.					Производственный корпус 2 Промышленный парк	Стадия	Лист	Листов
Нач.отд.	Бояков Д.А.						КМ	01	01
Гл.специалист	Бояков Д.А.					Фасад 1-40	ООО "ПРОМПАРК"		
Гл.специалист	Бояков Д.А.								

Согласовано		
Взам. инв. №		
Подпись и дата		
Инв. № подл.		

Фасад 40–1

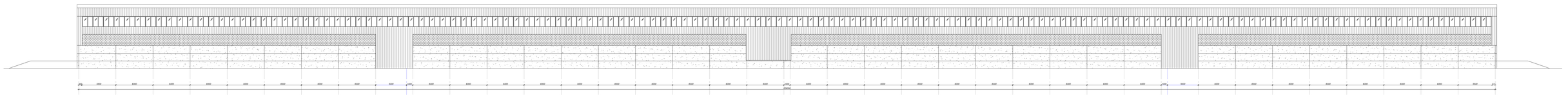

									1012-12-ТХ.ИС
Изм.	Кол.уч.	Лист	N док.	Подп.	Дата				
						"Строительство общей портальной перекладины пятна 2 с ограждением"			
ГИП	Бояков Г.					Перекладина пятна 2 Фасадные разрезы	Стадия	Лист	Листов
Зав.отдел	Бояков Г.						РД	40	44
Нач.отдела	Бояков Г.					Фасад 40-1	ООО "ПСЛИНКИ"		
Инженер	Бояков Г.								

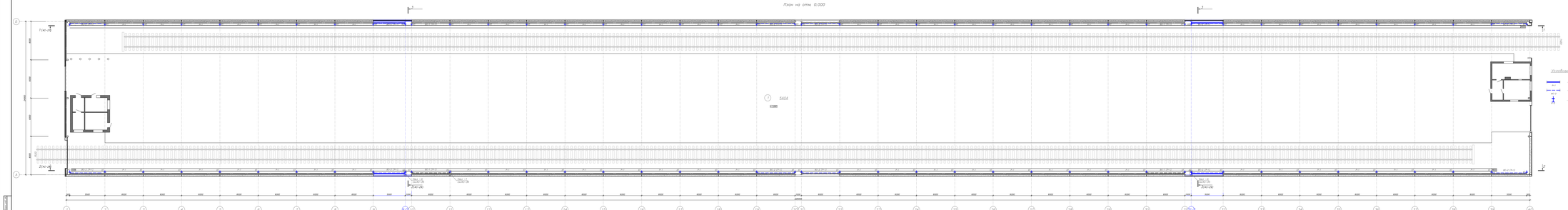
План на отм. 0.000
Условные обозначения
- Монтаж ригелей
- Монтаж вертикальных связей
- Монтаж колонн
Таблица сборных элементов конструкций
Марка элемента
Сборные
вида
№
сборной
Наименование или марка чертежа
Примечание
Н-1
Н-2
ВС-2
Н-3
СС-1
Н-1
Н-2
Ф-1
Ф-2
Ф-3
Ф-4
Ф-5
Ф-6
Ф-7
Ф-8
Ф-9
Ф-10
Ф-11
Ф-12
Ф-13
Ф-14
Ф-15
Ф-16
Ф-17
Ф-18
Ф-19
Ф-20
Ф-21
Ф-22
Ф-23
Ф-24
Ф-25
Ф-26
Ф-27
Ф-28
Ф-29
Ф-30
Ф-31
Ф-32
Ф-33
Ф-34
Ф-35
Ф-36
Ф-37
Ф-38
Ф-39
Ф-40
Объединение зданий между температурными швами 2 и разделением 1-2
Промышленное здание 1
Рабочие чертежи
Лист 1
Листов 2
Стадия
Лист
Листов
РД
1
2
План на отм. 0.000
ГПИ "РАЛИНКОТ"
Разработал
Проверил
Н.контроль
Гл.специалист
Гл.инженер
Гл.инженер проекта
Изм.
Кол.уч.
Лист
№ док.
Подпись
Дата
Инв.№ подл.
Подпись и дата
Взам.инв.№
ПО-3-32-02

Разрез 1–1

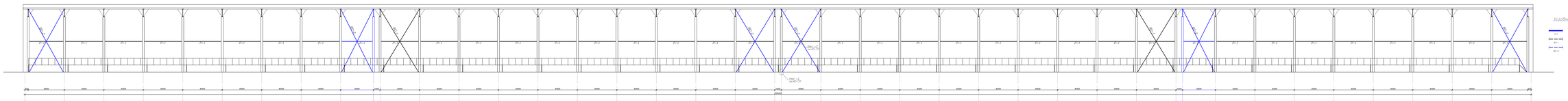
Условные обозначения
- Монтажные распорки
- Вертикальные связи
- Монтажные вертикальные связи
Ж-1
Ж-2
Ж-3
Ж-4
Ж-5
Ж-6
Ж-7
Ж-8
Ж-9
Ж-10
Ж-11
Ж-12
Ж-13
Ж-14
Ж-15
Ж-16
Ж-17
Ж-18
Ж-19
Ж-20
Ж-21
Ж-22
Ж-23
Ж-24
Ж-25
Ж-26
Ж-27
Ж-28
Ж-29
Ж-30
Ж-31
Ж-32
Ж-33
Ж-34
Ж-35
Ж-36
Ж-37
Ж-38
Ж-39
Ж-40

Разрез 2–2

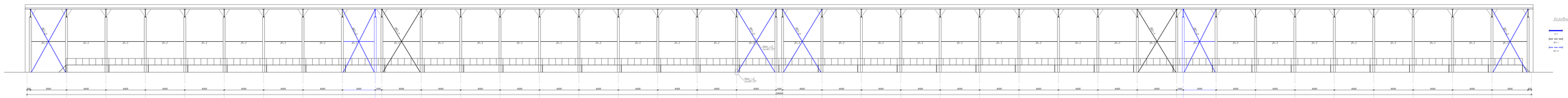

Примечание
1. Данный лист смотреть совместно с листом АС-126.07

									901-3-152.90
Изм.	Кол.уч.	Лист	N док.	Подп.	Дата				
						Многоквартирный жилой дом переменного состава (2 очередь строительства)			
ГИП	Бондарь Е.					Перекрытие типа 2 Плитные ригели	Стадия	Лист	Листов
							КМ	48	48
Нач.отд.	Бондарь Е.					Разрез 2-2	ГПИ "Ленпроект"		
Гл.специалист	Бондарь Е.								
Инженер	Бондарь Е.								

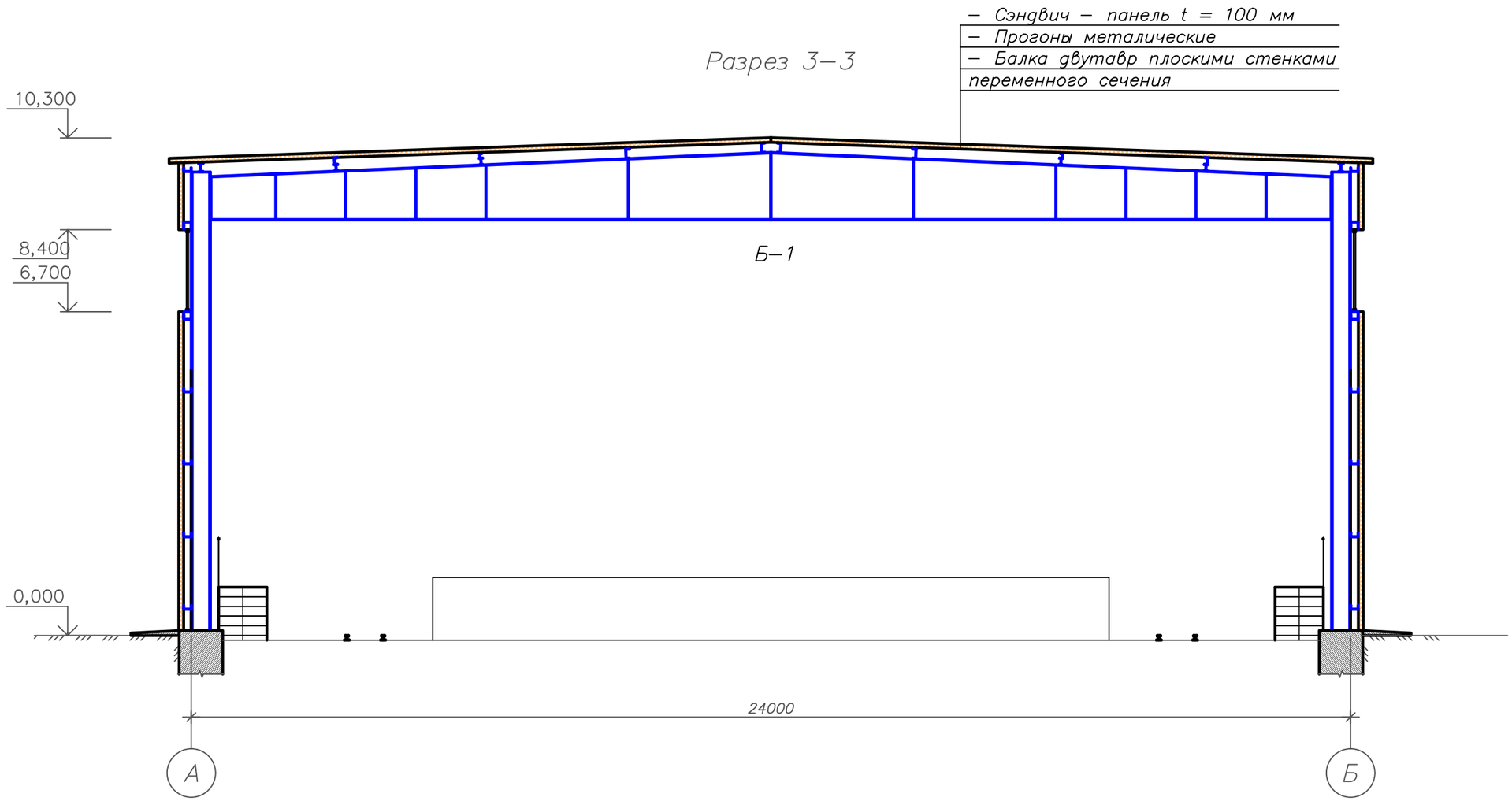

Примечание:
1. Данный лист смотреть совместно с листом АС –26,38

						105/3-ПД-АС		
Изм.	Кол.уч.	Лист	№док.	Подп.	Дата	"Обследования здания ангара перегрузочного места-3 с разработкой ПСД"		
ГИП		Зияев О.			09.14	Перегрузочное места-3 (Ремонтные работы)	Стадия	Лист	Листов
Проверил		Есиркепов А.			09.14		РП	29	45
Исполнил		Казыбеков Д.			09.14	Разрез 3-3	ТОО "КазНИИЖТ"		
Н.контроль		Есболганов Г.			04.14				

Взам. инв. №

Подп. и дата

Инв. № подл.

Раскладка прогонов по ряду "А"

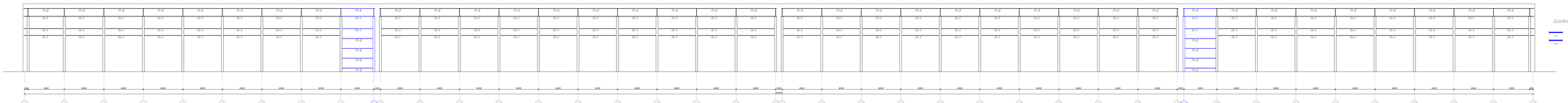

Условные обозначения

- Мостик прогонов
- Мостик прогонов

| | | |

Раскладка прогонов по ряду "Б"

Условные обозначения

- Жесткие прогоны
- Мягкие прогоны

| | | |

Раскладка прогонов кровли и горизонтальных связи

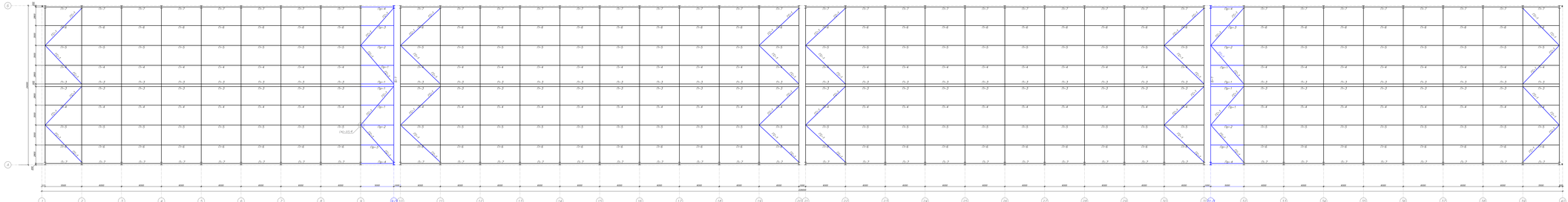

| | | |

КР–1

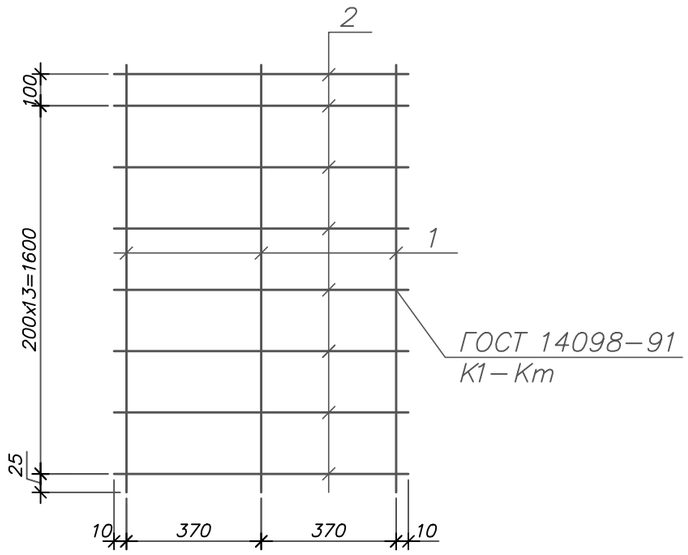

КР–2

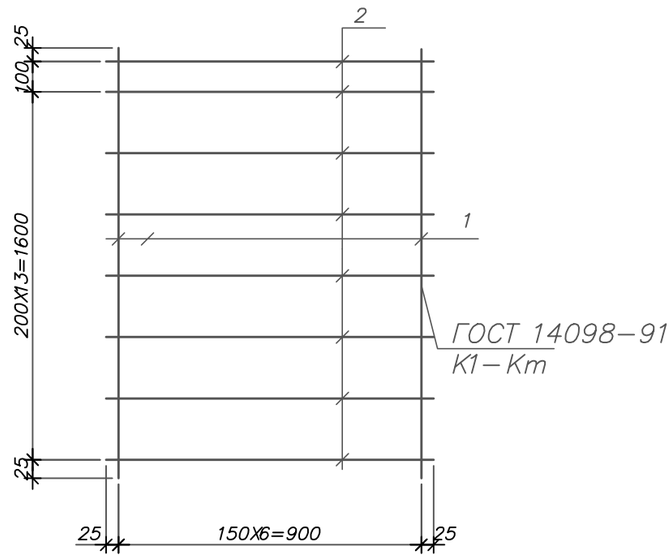

СПЕЦИФИКАЦИЯ АРМАТУРНЫХ ИЗДЕЛИЙ,

Марка	Поз.	Наименование	Кол	Масса 1 ед.	Масса изд.
КР–1	1	ГОСТ 5781–82* ø12III L=1750	3	1,55	9,15
	2	ГОСТ 5781–82* ø8I L=760	15	0,3	
КР–2	1	ГОСТ 5781–82* ø12III L=1750	7	1,55	16,4
	2	ГОСТ 5781–82* ø8I L=950	15	0,37	
С–1	1	ГОСТ 5781–82* ø8I L=950	8	0,37	5,86
	2	ГОСТ 5781–82* ø8I L=740	10	0,29	
С–2	1	ГОСТ 5781–82* ø16III L=2250	17	3,55	122,87
	2	ГОСТ 5781–82* ø16III L=3300	12	5,21	

Ведомость деталей

Поз.	Эскиз
4	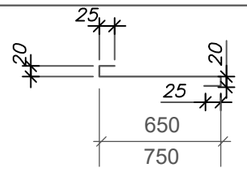

Сетка С–1

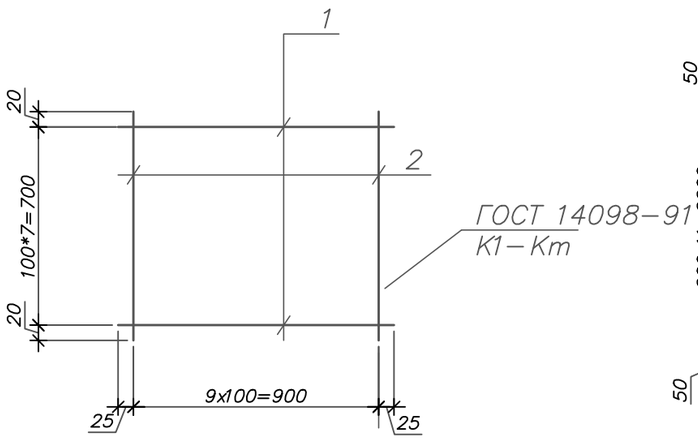

Сетка С–2

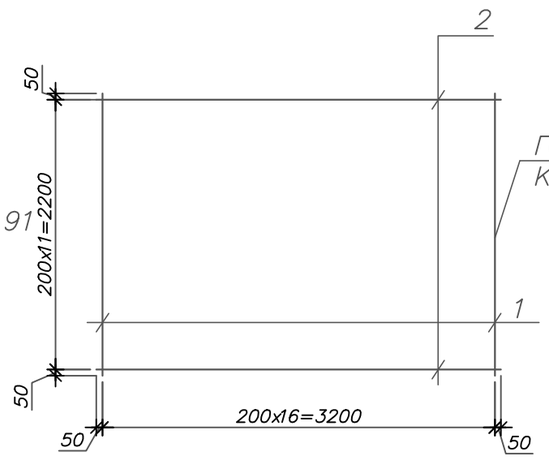

Примечание:
1. Данный лист смотреть совместно с листом АС –33

Изм.	Кол.уч.	Лист	№док.	Подп.	Дата
ГИП		Зияев О.			09.14
Проверил		Есиркепов А.			09.14
Исполнил		Казыбеков Д.			09.14
Н.контроль		Есболганов Г.			04.14

105/3-ПД-АС

"Обследования здания ангара перегрузочного места-3 с разработкой ПСД"

Перегрузочное места-3 (Ремонтные работы)

Стадия	Лист	Листов
РП	34	45

Кр-1, Кр-2
Сетка-1, Сетка-2

ТОО "КазНИИЖТ"

Взам. инв. №
Подп. и дата
Инв. № подл.

А3

База колонны К–2

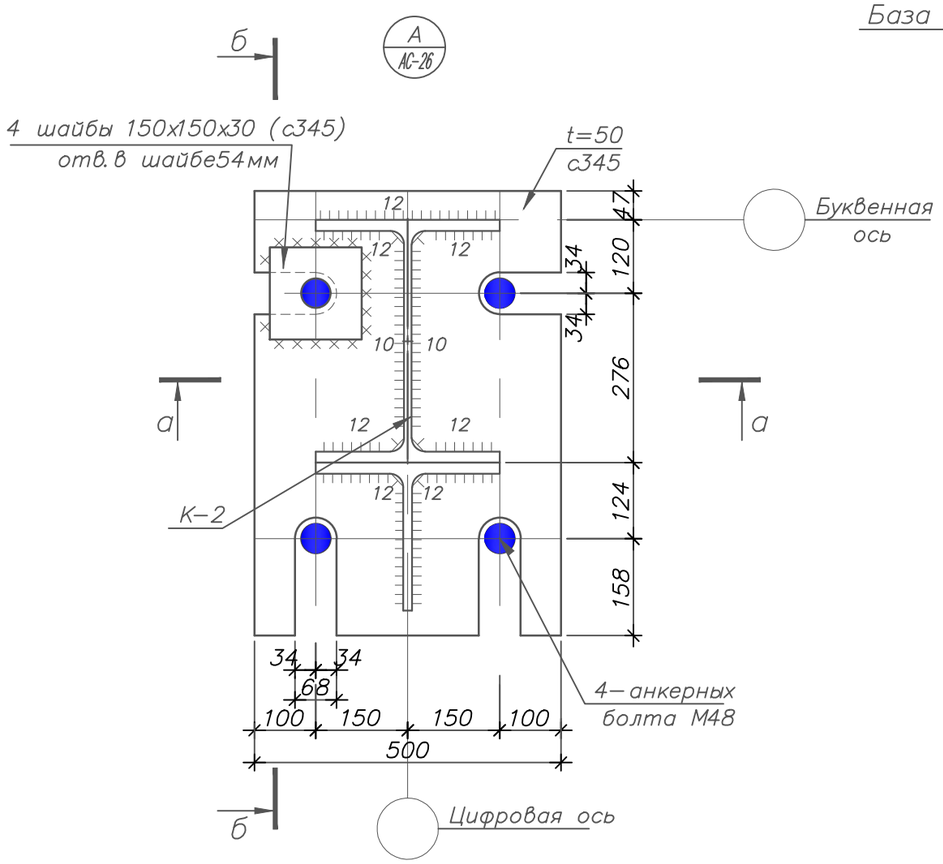

б–б

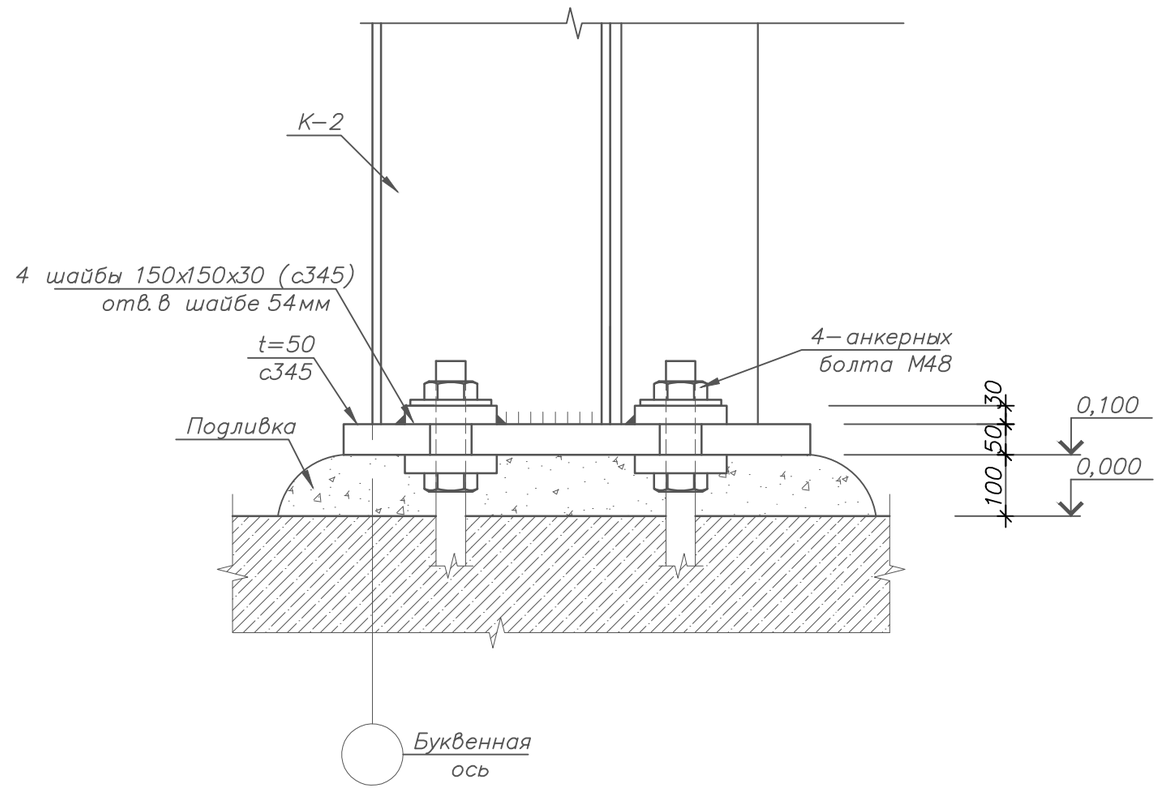

а–а

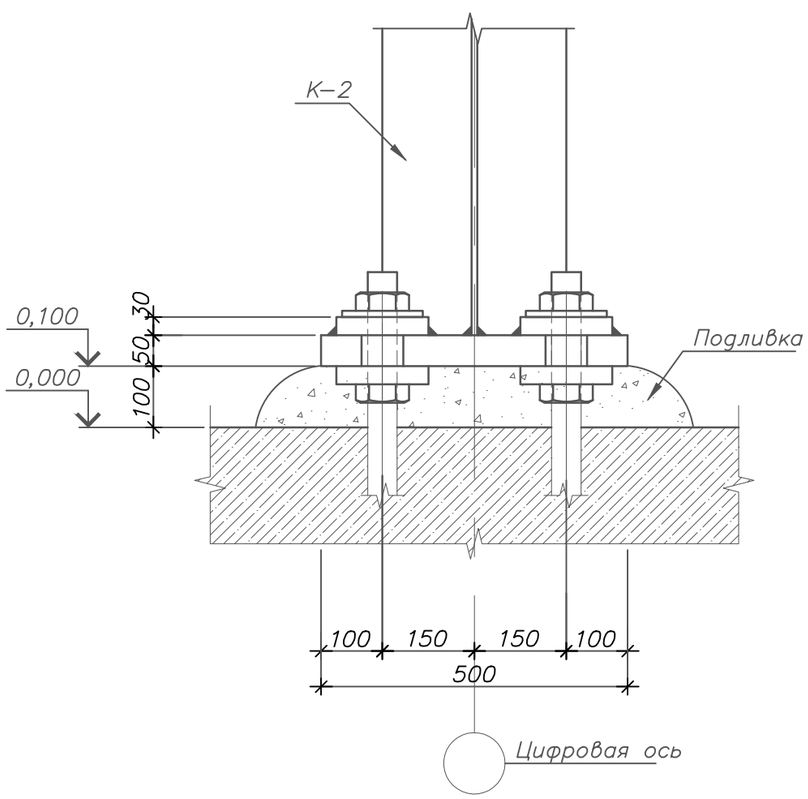

1. Сварку производить электродами Э–46А и Э–50А ГОСТ 9467–75*.
2. Выполнить физический контроль швов крепления элементов колонн.
3. Базы колонн обетонировать.
4. Данный лист читать с листом АС–26,33,34

						105/3-ПД-АС		
						"Обследования здания ангара перегрузочного места-3 с разработкой ПСД"		
Изм.	Кол.уч.	Лист	№док.	Подп.	Дата			
ГИП		Зияев О.			09.14	Перегрузочное места-3 (Ремонтные работы)	Стадия	Лист	Листов
Проверил		Есиркепов А.			09.14		РП	35	45
Исполнил		Казыбеков Д.			09.14	База колонны К-2. Узел-1	ТОО "КазНИИЖТ"		
Н.контроль		Есболганов Г.			04.14				

Взам. инв. №

Подп. и дата

Инв. № подл.

А3

1
АС-26

Колонн К–1

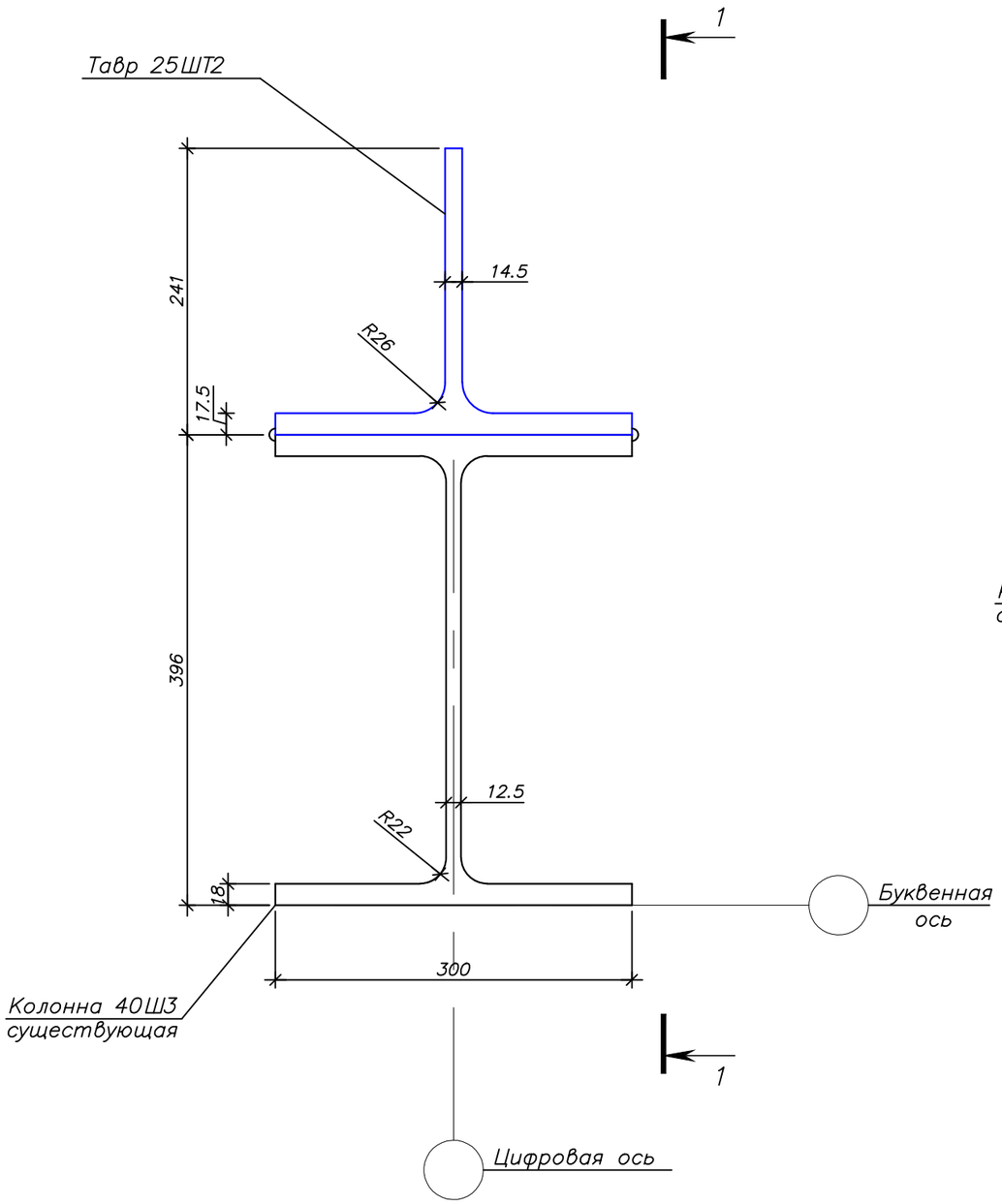

1 – 1

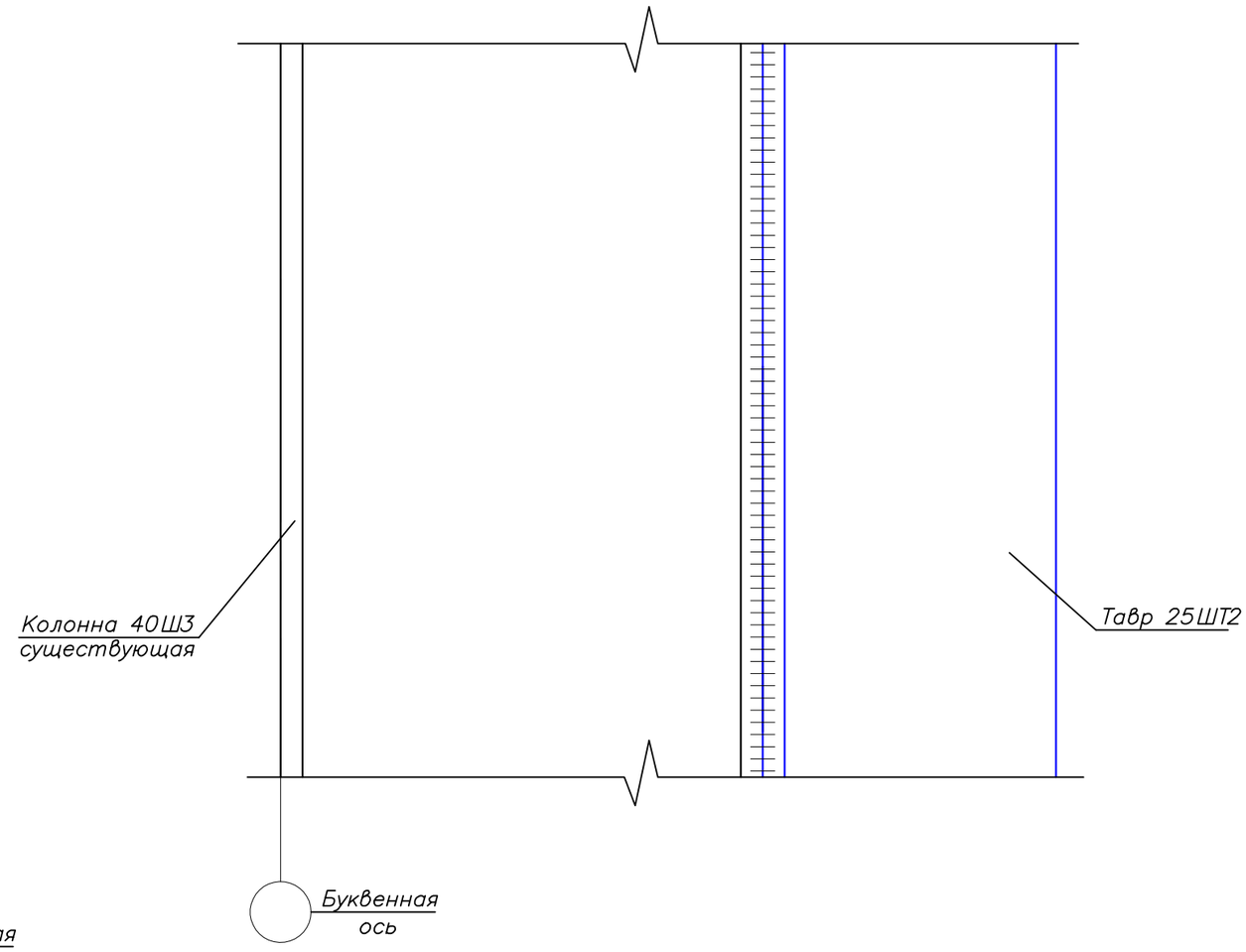

						105/3-ПД-АС		
Изм.	Кол.уч.	Лист	№док.	Подп.	Дата	"Обследования здания ангара перегрузочного места-3 с разработкой ПСД"		
ГИП		Зияев О.			09.14	Перегрузочное места-3 (Ремонтные работы)	Стадия	Лист	Листов
Проверил		Есиркепов А.			09.14		РП	36	45
Исполнил		Казыбеков Д.			09.14	Узел-1	ТОО "КазНИИЖТ"		
Н.контроль		Есболганов Г.			04.14				

Взам. инв. №

Подп. и дата

Инв. № подл.

А3

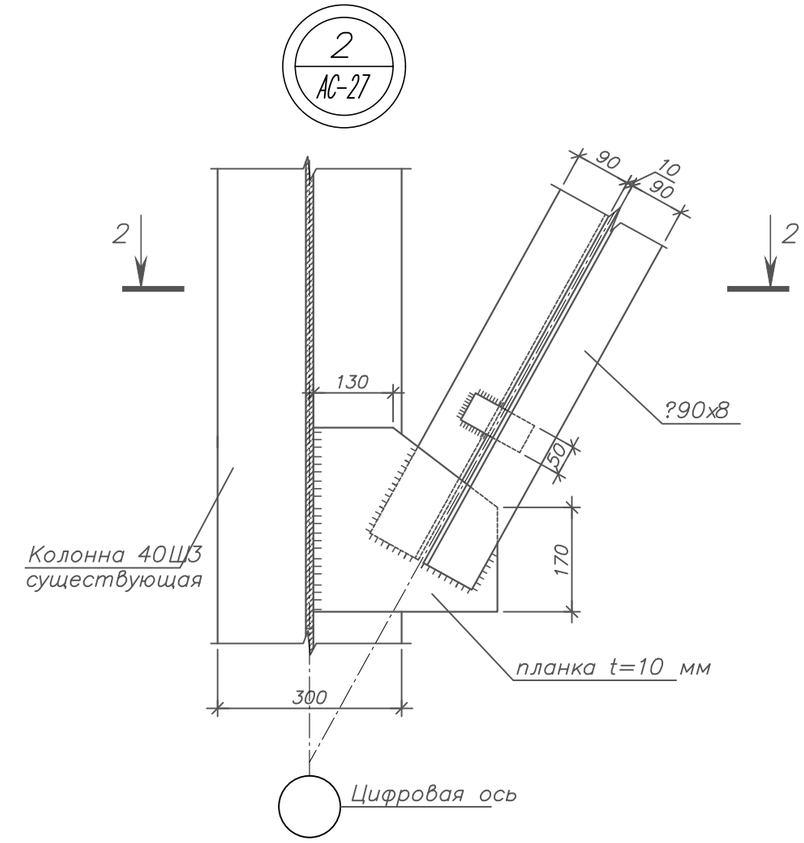

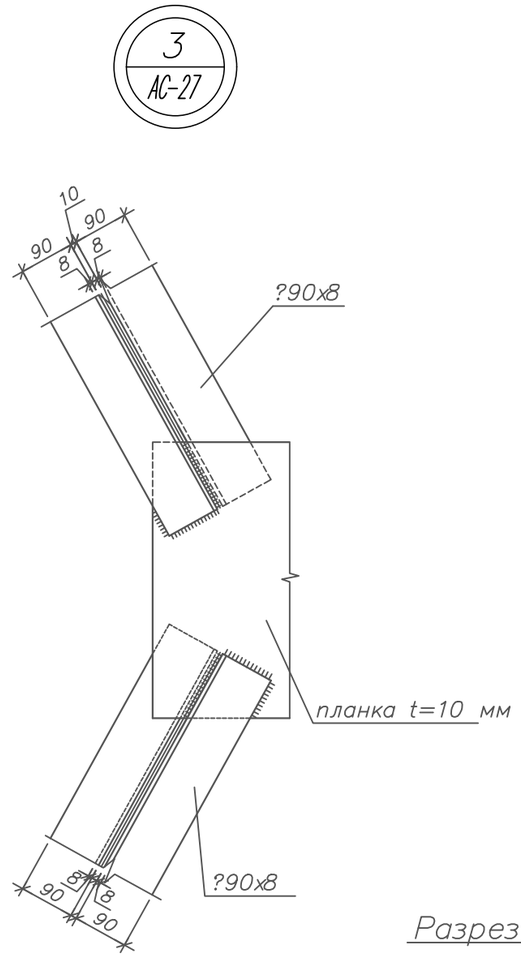

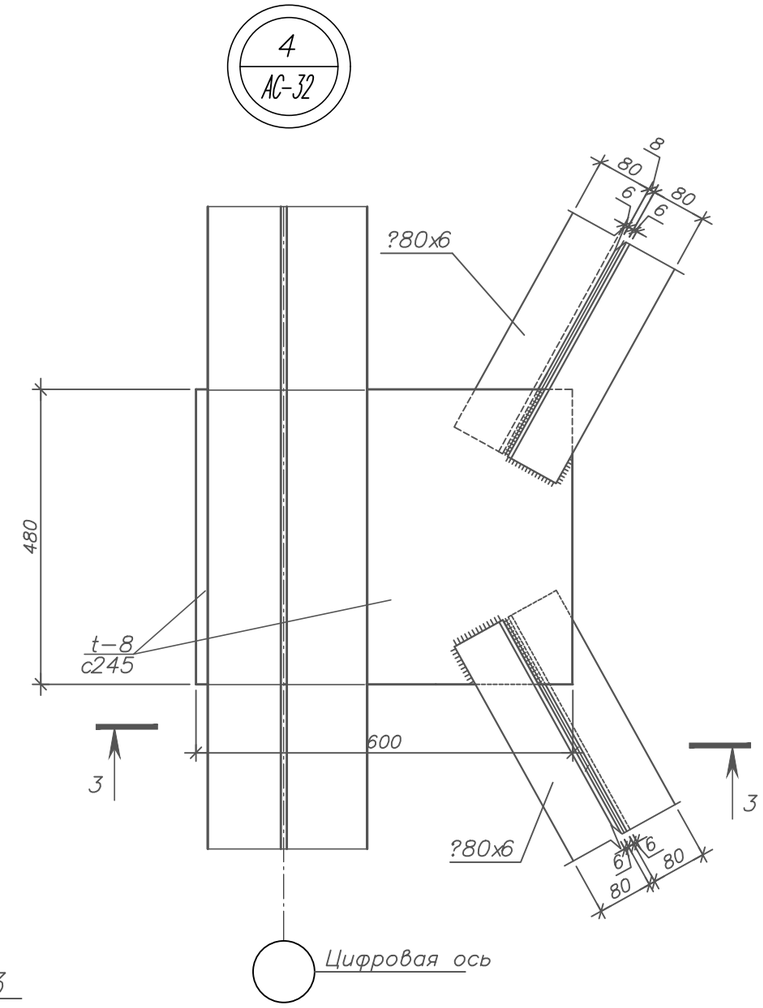

Разрез 2–2

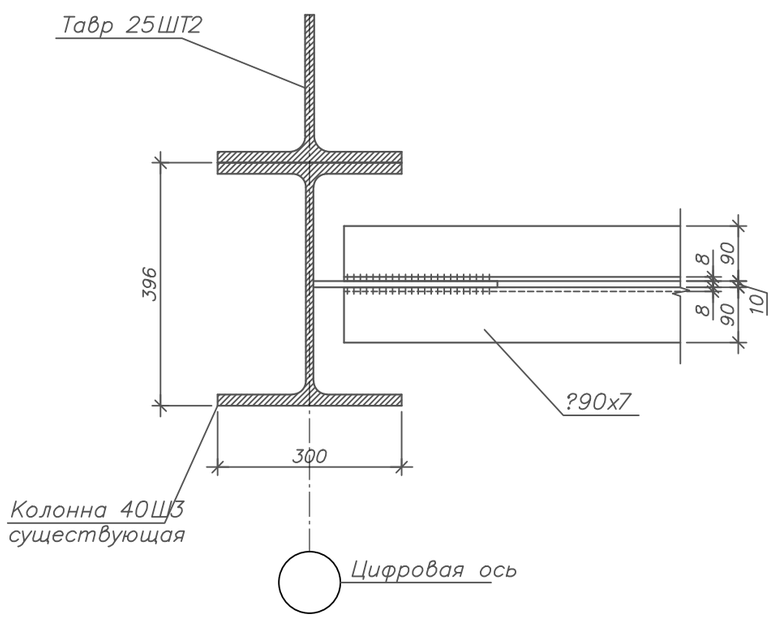

Разрез 3–3

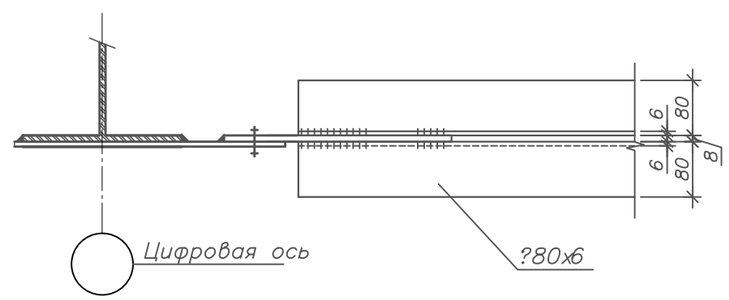

Взам. инв. №	Подп. и дата	Инв. № подл.

Изм.	Кол.уч.	Лист	№док.	Подп.	Дата	105/3-ПД-АС		
						"Обследования здания ангара перегрузочного места-3 с разработкой ПСД"		
ГИП		Зияев О.			09.14	Перегрузочное места-3 (Ремонтные работы)	Стадия	Лист	Листов
Проверил		Есиркепов А.			09.14		РП	37	45
Исполнил		Казыбеков Д.			09.14	Улел-2, Узел-3, Узел-4	ТОО "КазНИИЖТ"		
Н.контроль		Есболганов Г.			04.14				

А3

Балка Б–1

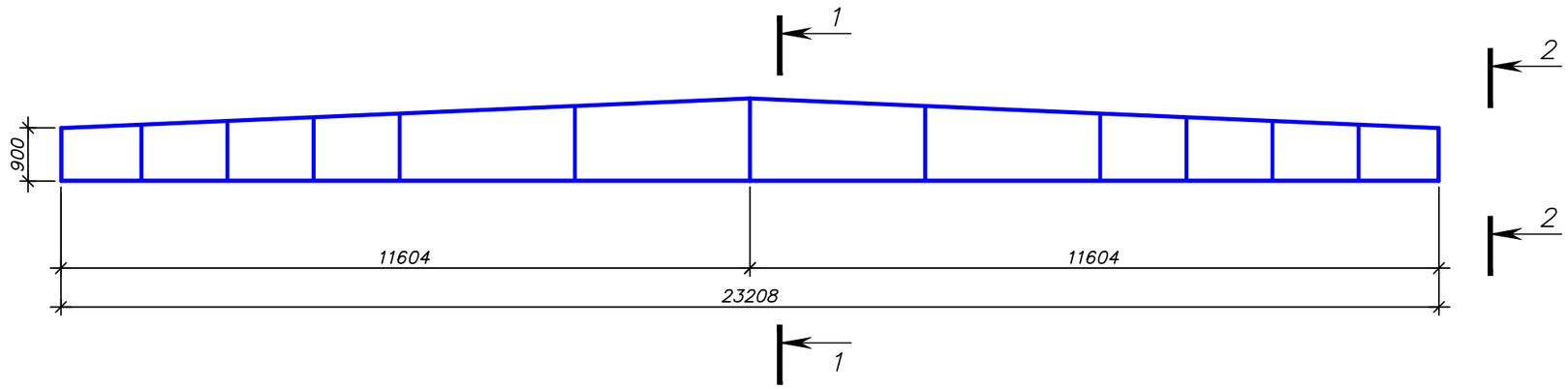

1 – 1

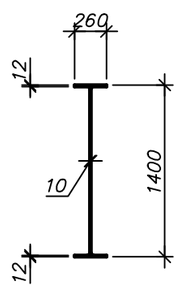

2 – 2

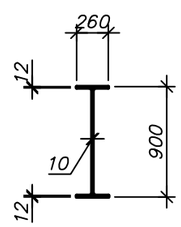

Изм.	Кол.уч.	Лист	№док.	Подп.	Дата	105/3-ПД-АС		
						"Обследования здания ангара перегрузочного места-3 с разработкой ПСД"		
ГИП		Зияев О.			09.14	Перегрузочное места-3 (Ремонтные работы)	Стадия	Лист	Листов
Проверил		Есиркепов А.			09.14		РП	38	45
Исполнил		Казыбеков Д.			09.14	Балка Б-1	ТОО "КазНИИЖТ"		
Н.контроль		Есболганов Г.			04.14				

Взам. инв. №

Подп. и дата

Инв. № подл.

А3

Схема стеновых сэндвич–панелей по ряду "А" и "Б" в осях "9–10"

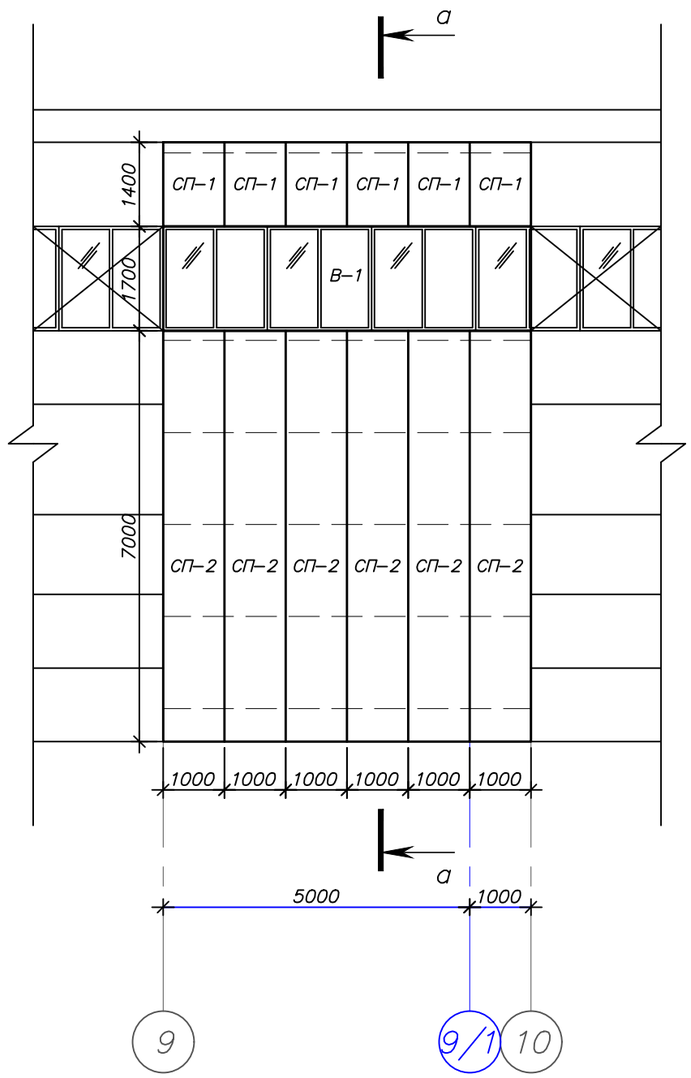

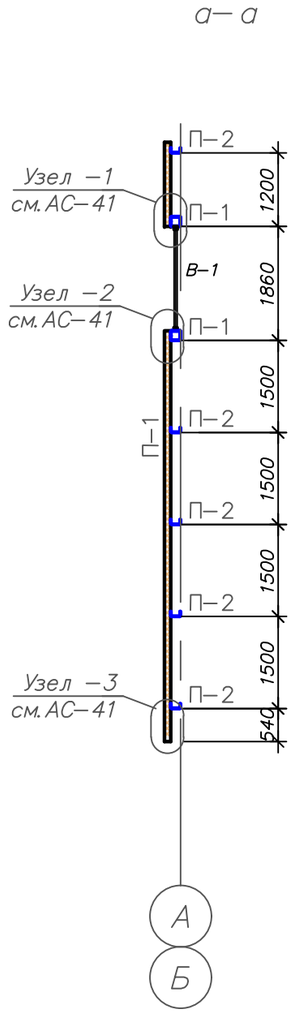

1. Данный лист читать с листом АС–40,41

Изм.	Кол.уч.	Лист	№док.	Подп.	Дата
ГИП		Зияев О.			09.14
Проверил		Есиркепов А.			09.14
Исполнил		Казыбеков Д.			09.14
Н.контроль		Есболганов Г.			04.14

105/3-ПД-АС

"Обследования здания ангара перегрузочного места-3 с разработкой ПСД"

Перегрузочное места-3 (Ремонтные работы)

Стадия	Лист	Листов
РП	39	45

Схема стеновых сэндвич-панелей по ряду "А" и "Б" в осях "9-10"

ТОО "КазНИИЖТ"

Взам. инв. №

Подп. и дата

Инв. № подл.

А3

Схема стеновых сэндвич–панелей по ряду "А" и "Б" в осях "31–32"

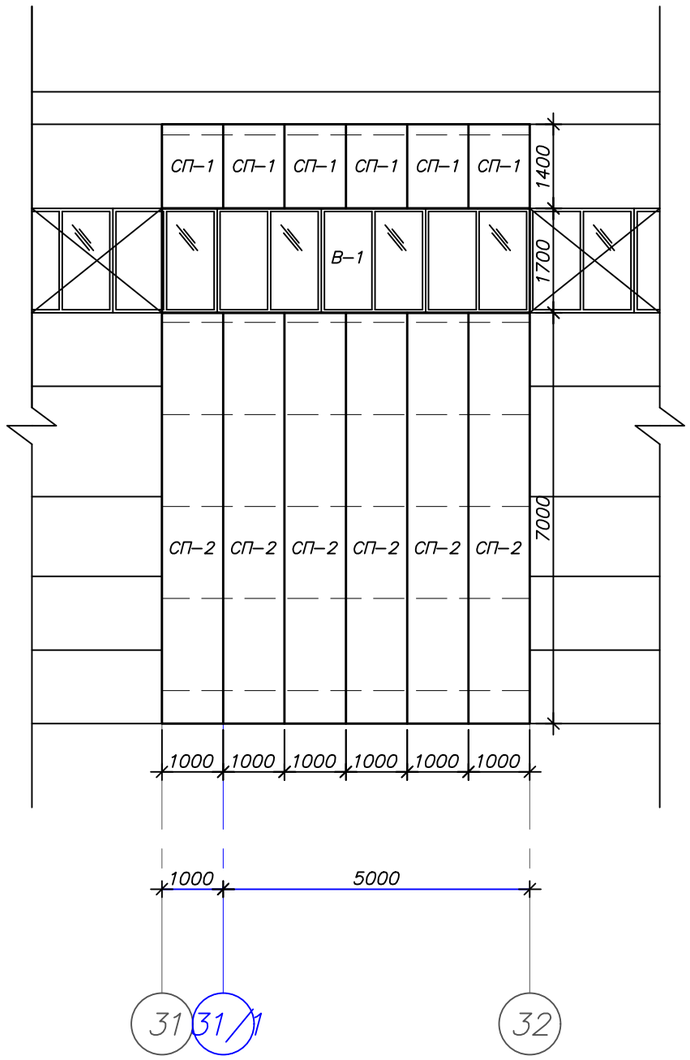

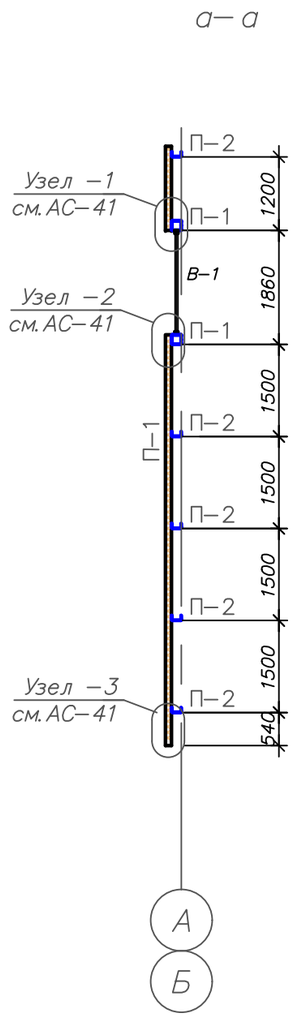

СПЕЦИФИКАЦИЯ ЭЛЕМЕНТОВ ОГРАЖДАЮЩИХ КОНСТРУКЦИЙ.

Поз.	Обозначение	Наименование	Кол.	Примечание
	СП–1, СП–2	Стеновой сэндвич–панель Metall.con тол. 100 мм. м2	100	м2
		Кровельный сэндвич–панель Metall.con тол. 100 мм. м2	300	м2
		Оконный блок 6–1,7(h)м	41	шт

1. Стеновые и кровельные сэндвич–панели производство Metall.con огнестойкие.
2. Монтаж и узлы стыков выполнить по рекомендациям завода изготовителя.
3. Данный лист читать с листом АС–39,41

Изм.	Кол.уч.	Лист	№док.	Подп.	Дата	105/3-ПД-АС			
						"Обследования здания ангара перегрузочного места-3 с разработкой ПСД"			
ГИП		Зияев О.			09.14	Перегрузочное места-3 (Ремонтные работы)	Стадия	Лист	Листов
Проверил		Есиркепов А.			09.14		РП	40	45
Исполнил		Казыбеков Д.			09.14	Схема стеновых сэндвич-панелей по ряду "А" и "Б" в осях "31-32"	ТОО "КазНИИЖТ"		
Н.контроль		Есболганов Г.			04.14				

Взам. инв. №

Подп. и дата

Инв. № подл.

А3

1
АС-39

Соединение стеновой панели с верхним элементом окна

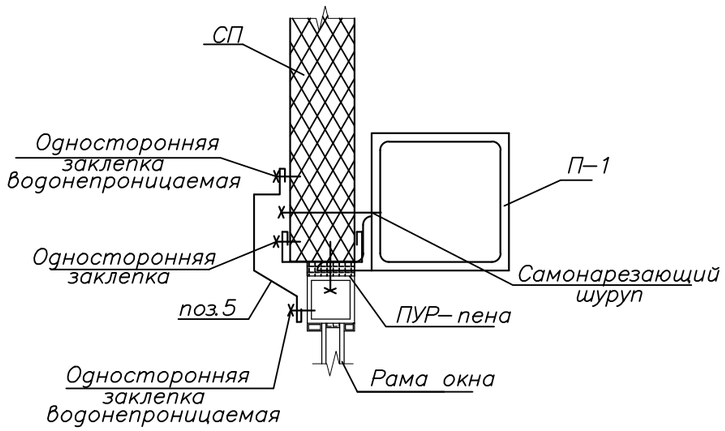

2
АС-39

Соединение стеновой панели с нижним элементом окна

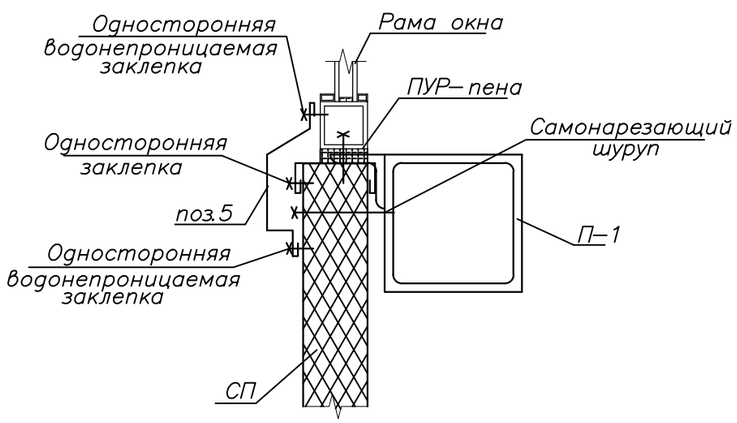

Коньковое соединение кровельных панелей

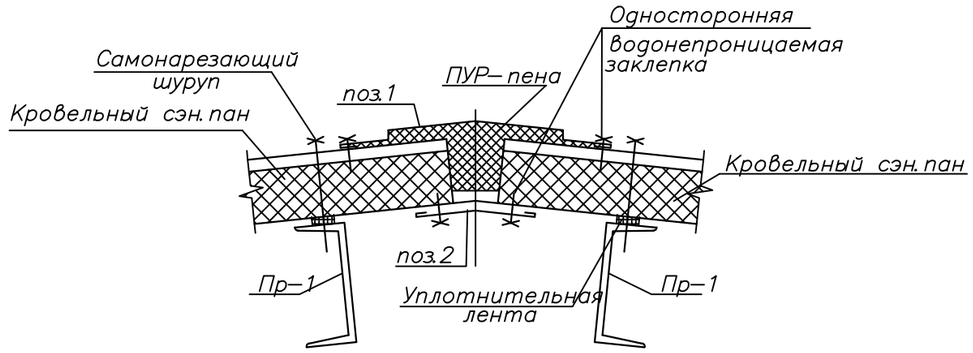

3
АС-39

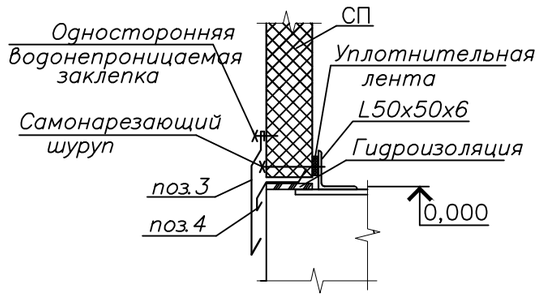

1. Данный лист читать с листом АС-42

Изм.	Кол.уч.	Лист	№док.	Подп.	Дата	105/3-ПД-АС			
						"Обследования здания ангара перегрузочного места-3 с разработкой ПСД"			
ГИП		Зияев О.			09.14	Перегрузочное места-3 (Ремонтные работы)	Стадия	Лист	Листов
Проверил		Есиркепов А.			09.14		РП	41	45
Исполнил		Казыбеков Д.			09.14	Узел-1, Узел-2, Узел-3	ТОО "КазНИИЖТ"		
Н.контроль		Есболганов Г.			04.14				

Взам. инв. №
Подп. и дата
Инв. № подл.

А3

ФЭ–1

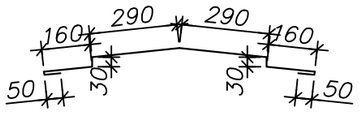

ФЭ–2

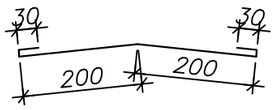

ФЭ–3

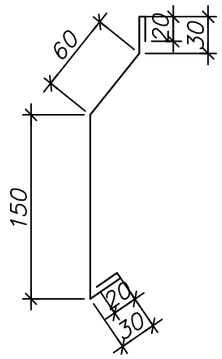

ФЭ–4

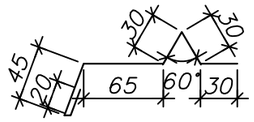

ФЭ–5

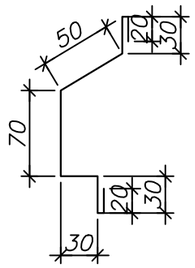

ФЭ–6

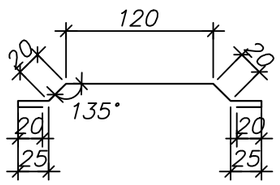

1. Данный лист читать с листом АС–41

Спецификация фасонных элементов

Обозн.	Марка профиля	Кол.	Размеры			Примечание 1 шт.
			длина	развертка	толщина	
поз.1	Фасонный элем. ФЭ–1	5	3000	1070	0,5	12,62 кг
поз.2	Фасонный элем. ФЭ–2	5	3000	470	0,5	5,54 кг
поз.3	Фасонный элем. ФЭ–3	9	3000	310	0,5	3,65 кг
поз.4	Фасонный элем. ФЭ–4	9	3000	220	0,5	2,6 кг
поз.5	Фасонный элем. ФЭ–5	17	3000	250	0,5	2,94 кг
	Фасонный элем. ФЭ–6	80	3000	250	0,5	2,94 кг

Изм.	Кол.уч.	Лист	№док.	Подп.	Дата	105/3-ПД-АС			
						"Обследования здания ангара перегрузочного места-3 с разработкой ПСД"			
ГИП		Зияев О.			09.14	Перегрузочное места-3 (Ремонтные работы)	Стадия	Лист	Листов
Проверил		Есиркепов А.			09.14		РП	42	45
Исполнил		Казыбеков Д.			09.14	Фасонный элемент 1-6 Спецификация фасонных элементов	ТОО "КазНИИЖТ"		
Н.контроль		Есболганов Г.			04.14				

Взам. инв. №

Подп. и дата

Инв. № подл.

А3

ТЕХНИЧЕСКАЯ СПЕЦИФИКАЦИЯ СТАЛИ

Вид профиля ГОСТ, ТУ	Марка металла и ГОСТ	Обозначение и размер профиля (мм)	N по порядку	Масса металла по элементам конструкций (т)									Общая масса (т)	Примеч.
				Колонны	Связи по колоннам распорки	Рельсы крановые	Связи горизонт.	Связи вертикальн.	Прогоны	Балки				
1	2	3	4	5	6	7	8	9	10	11	12	13	14	15
Двутавры стальные горячекатанные с параллельными гранями полок СТО АСЧМ 20-93	с245 ГОСТ 27772-88*	I 14Б1							0,504				0,504	
		I 18Б1							0,37				0,37	
	Итого:								0,874				0,874	
	с345 ГОСТ 27772-88*	I 40Ш3		4,82									4,82	
	Итого:			4,82									4,82	
Всего профиля:				4,82					0,874				5,694	
Тавры стальные горячекатанные ТУ 14-2-685-86	с345 ГОСТ 27772-88*	⊥ 25ШТ2		49,2									49,2	
	Итого:			49,2									49,2	
Всего профиля:				49,2									49,2	
Швеллеры стальные горячекатанные ГОСТ8240-97	с245 ГОСТ 27772-88*	[10							0,207				0,207	
		[14							0,296				0,296	
		[20							0,884				0,884	
	Итого:								1,387				1,387	
Всего профиля:									1,387				1,387	
Профили стальные гнутые равнополочные ГОСТ 30245-2003	с255 ГОСТ 27772-88*	[100х60х4			0,257								0,257	
		[160х80х4							1,73				1,73	
	Итого:				0,257				1,73				1,987	
Всего профиля:					0,257				1,73				1,987	
Уголки стальные горячекатанные равнополочные ГОСТ8509-93	с245 ГОСТ 27772-88*	L 50х50х4							0,074				0,074	
		L 80х80х6					3,78						3,78	
		L 90х90х8						11,58					11,58	
	Итого:						3,78	11,58	0,074				15,434	
Всего профиля:							3,78	11,58	0,074				15,434	
Прокат листовой горячекатанный ГОСТ19909-74*	с245 ГОСТ 27772-88*	t = 6								0,34			0,34	
		t = 10						0,24		4,10			4,34	
		t = 12								2,28			2,28	
	Итого:							0,24		6,72			6,96	
	с345 ГОСТ 27772-88*	t = 30		0,085									0,085	
		t = 50		0,57									0,57	
	Итого:			0,655									0,655	
Всего профиля:				0,655				0,24		6,72			7,615	
Всего металла:				54,675	0,257		3,78	11,82	4,065	6,72			81,317	
Всего с учетом 3% на КМД, 1% на св. швы													84,57	
В том числе по маркам стали	с235													
	с245						3,78	11,82	2,335	6,72			24,655	
	с255				0,257				1,73				1,987	
	с345			54,675									54,675	

Изм.	Кол.уч.	Лист	№док.	Подп.	Дата
ГИП		Зияев О.			09.14
Проверил		Есиркепов А.			09.14
Исполнил		Казыбеков Д.			09.14
Н.контроль		Есболганов Г.			04.14

105/3-ПД-АС

"Обследования здания ангара перегрузочного места-3 с разработкой ПСД"

Перегрузочное места-3 (Ремонтные работы)

Стадия	Лист	Листов
РП	43	45

Техническая спецификация стали

ТОО "КазНИИЖТ"

А4х3

Схема усиления стен АБК блок – Б

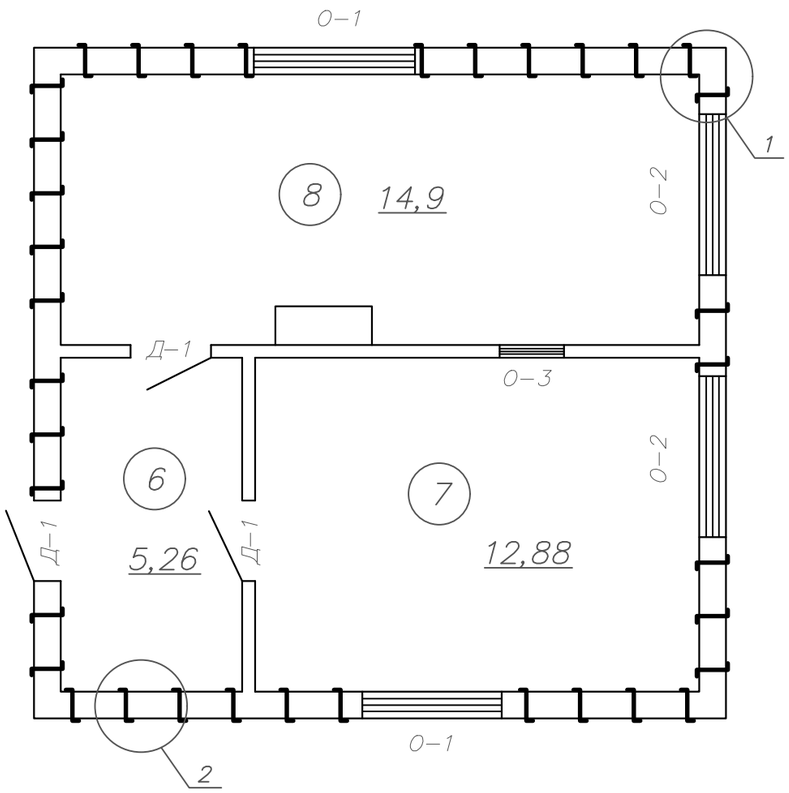

Условные обозначения

– стена нуждающаяся в усилении

Экспликация помещений

Номер поме–щения	Наименование	Площадь, м²
	АБК блок Б	
6	Тамбур	5,26
7	Служебное помещение	12,88
8	Служебное помещение	14,9
	Всего:	33,04

Ведомость ремонтных работ АБК блок Б

Поз.	Обозначение	Наименование работ	Кол.	Ед.–ца изм.	Приме–чание
		АБК блок–Б			
Д–1		Монтаж дверного блока Д–1 2,0(h)–0,8	шт	3	
О–1		Монтаж оконного блока О–1 1,5(h)–1,3	шт	2	
О–2		Монтаж оконного блока О–2 1,5(h)–1,0	шт	2	
О–3		Монтаж оконного блока О–3 0,5(h)–0,5	шт	1	
		Покрытия полов из линолеума	м2	33,04	
	6 7 8	Известковая окраска стен	м2	221,96	
	6 7 8	Обшивка потолка ПВХ панелями	м2	33,04	

Изм.	Кол.уч.	Лист	№док.	Подп.	Дата
ГИП		Зияев О.			09.14
Проверил		Есиркепов А.			09.14
Исполнил		Казыбеков Д.			09.14
Н.контроль		Есболганов Г.			04.14

105/3-ПД-АС

"Обследования здания ангара перегрузочного места-3 с разработкой ПСД"

Перегрузочное места-3 (Ремонтные работы)

Стадия	Лист	Листов
РП	44	45

Схема усиления стен

ТОО "КазНИИЖТ"

Взам. инв. №

Подп. и дата

Инв. № подл.

А3

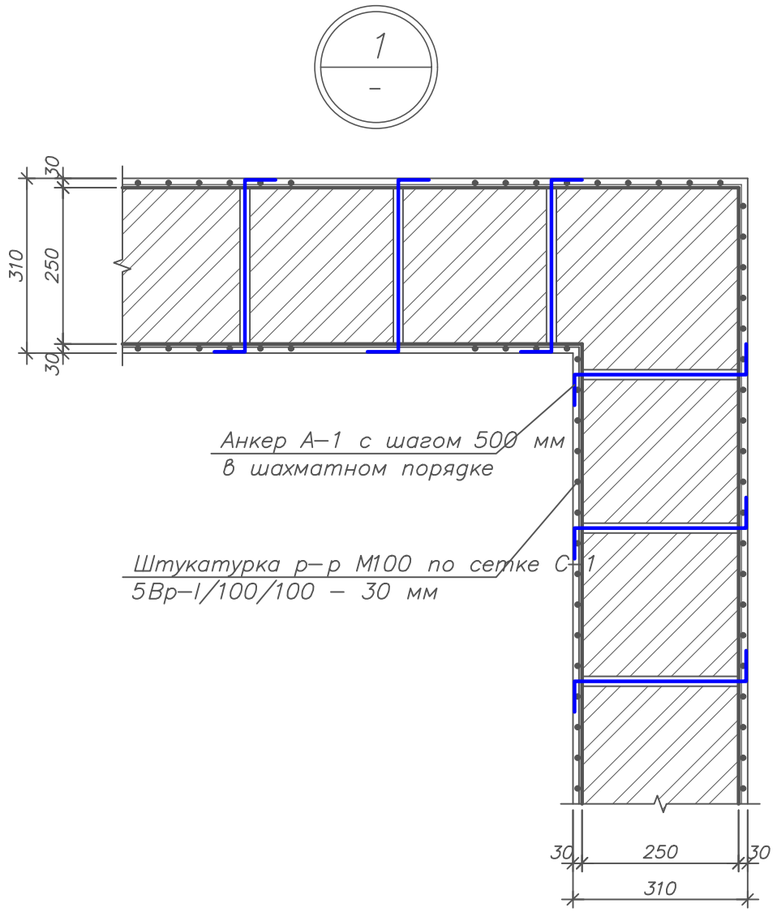

Спецификация материалов

Поз.	Обозначение	Наименование	Кол.	Масса, ед., кг	Приме–чание
А–1	ГОСТ 5781–82*	ø10 А–I l=450 мм	430	0,28	120,4
С–1	ГОСТ 5781–82*	5Вр–I 100/100/1000х1000мм	84 м2	3,1	260,4
		Материалы:			
		Раствор марки М100	84 м2		

Ведомость деталей

Поз.	Эскиз
А–1	

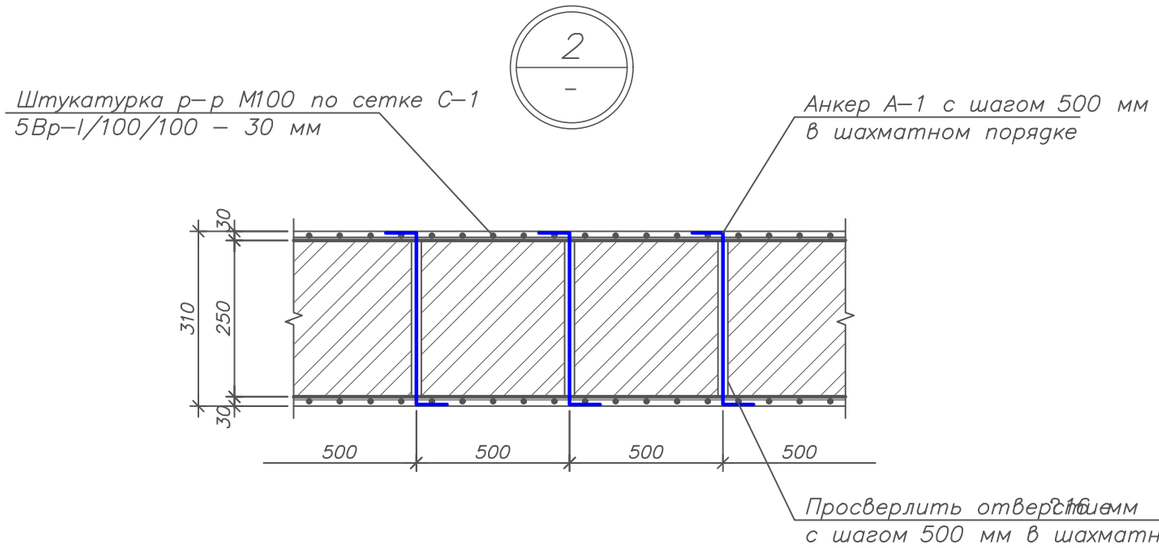

Примечание:
1. Данный лист смотреть совместно с листом АС –44.

Изм.	Кол.уч.	Лист	№док.	Подп.	Дата	105/3-ПД-АС		
						"Обследования здания ангара перегрузочного места-3 с разработкой ПСД"		
ГИП		Зияев О.			09.14	Перегрузочное места-3 (Ремонтные работы)	Стадия	Лист	Листов
Проверил		Есиркепов А.			09.14		РП	45	45
Исполнил		Казыбеков Д.			09.14	Узел-1,2	ТОО "КазНИИЖТ"	
Н.контроль		Есболганов Г.			04.14			

Взам. инв. №

Подп. и дата

Инв. № подл.

А3