«БҚО, Теректі ауданы, Подстепновский а. о., №4 ж.т., Подстепновский ш/қ жері мекен-жайындағы көкөніс қоймасы жабдықтарының базасына әкімшілік ғимарат пен арнайы гараж құрылысы»
(сыртқы желілерсіз және сметалық жобасыз)
жұмыс жобасы бойынша
01.10.2020 ж. № СКА-0221/20
(оң)

ҚОРЫТЫНДЫ

Тапсырысшы:
Балакирев В.А.
Теректі ауданы

БАС ЖОБАЛАУШЫ:
«Saultec» ЖШС
Орал қаласы

Ақтөбе қаласы

АЛҒЫ СӨЗ

«БҚО, Теректі ауданы, Подстепновский а. о., №4 ж.т., Подстепновский ш/қ жері мекен-жайындағы көкөніс қоймасы жабдықтарының базасына әкімшілік ғимарат пен арнайы гараж құрылысы» жұмыс жобасы бойынша осы жиынтық қорытындысы «Строй Ком Алтынбек» ЖШС-нен берілді.

«Строй Ком Алтынбек» ЖШС рұқсатынсыз осы жиынтық қорытындыны толық немесе ішінара қайта шығаруға, көбейтуге және таратуға жол берілмейді.

З А К Л Ю Ч Е Н И Е
(положительное)
№ СКА-0221/20 от 01.10.2020 г.

по рабочему проекту

«Строительство административного бытового корпуса и гаража спец. техники базы овощехранилища по адресу: ЗКО, Теректинский район, Подстепновский с.о., уч. 4, земли Подстепновского с/о»
(без наружных сетей и сметной документации)
выдано ТОО «Строй Ком Алтынбек» г.Актобе.

ЗАКАЗЧИК:
Балакирев В.А.
Теректинский район

ГЕНПРОЕКТИРОВЩИК:
«Saultec» ЖШС
город Уральск

город Актобе

ПРЕДИСЛОВИЕ

«Строительство административного бытового корпуса и гаража спец. техники базы овощехранилища по адресу: ЗКО, Теректинский район, Подстепновский с.о., уч. 4, земли Подстепновского с/о» выдано ТОО «Строй Ком Алтынбек» г.Актобе.

Данное сводное заключение не может быть полностью или частично воспроизведено, тиражировано и распространено без разрешения ТОО «Строй Ком Алтынбек»

1. НАИМЕНОВАНИЕ: Рабочий проект «Строительство административного бытового корпуса и гаража спец. техники базы овощехранилища по адресу: ЗКО, Теректинский район, Подстепновский с.о., уч. 4, земли Подстепновского с/о» разработан в 2020 году.

Настоящее заключение выполнено в соответствии с договором №СКА-0217 от 24.08.2020 года между ТОО «Строй Ком Алтынбек» и Балакиревым В.А.

2. ЗАКАЗЧИК: Балакирев В.А.

3. ГЕНПРОЕКТИРОВЩИК: ТОО «Saultec», Западно-Казахстанская область, Уральск Г.А., г.Уральск, улица Мажита Жунисова, дом № 177, 29, (Государственная лицензия № 19010927 от 16.05.2019 года выданное ГУ «Управление государственного архитектурно-строительного контроля Западно-Казахстанской области». Акимат Западно-Казахстанской области. Категория II).

ГИП – Құлмақ Ю. М.

4. ИСТОЧНИК ФИНАНСИРОВАНИЯ: Негосударственные инвестиции.

5. ОСНОВНЫЕ ИСХОДНЫЕ ДАННЫЕ

5.1. Основание для разработки:

- задание на проектирование, утвержденное Балакиревым В.А. 20.06.2020 года;
- постановление №244 от 16.06.2014 года Теректинского района;
- типовой договор аренды земельного участка № 260 от 23.06.2014 года;
- акт на право временного возмездного (долгосрочного, краткосрочного) землепользования (аренды) на земельный участок №0247420 с целевым назначением: для строительства помещения овощехранилища с кадастровым номером 08-125-050-022 с площадью участка 3,0000 га;
- архитектурно-планировочное задание KZ08VUA00265133 от 24.08.2020 года выданный ГУ «Отдел архитектуры, градостроительства и строительства Теректинского района»;
- отчет по инженерно-геологическим изысканиям выполненный ТОО «Комплексный Испытательный Центр» в 2020 году (№18016791 от 07.09.2018 года);

5.2. Согласования и заключения заинтересованных организаций:

- раздел «Охрана окружающей среды», выполненный ТОО «ABC Engineering» в 2020 году;

5.3. Перечень документации, представленной на экспертизу

- эскизный проект согласованный ГУ «Отдел архитектуры, градостроительства и строительства Теректинского района»;
- 2020-02- ОПЗ «Общая пояснительная записка»;
- 2020-02- АС «Архитектурно-строительное решения»;
- 2020-02- ГП «Генеральный план»;
- 2020-02- ВК «Водопровод и канализация»;
- 2020-02- ОВ «Отопление и вентиляция»;
- 2020-02- ЭОМ «Электрическое освещение и электрооборудование»;
- 2020-02- ПОС «Проект организации строительства»;
- расчеты

6. ОСНОВНЫЕ ДАННЫЕ ОБЪЕКТА И ПРИНЯТЫЕ ПРОЕКТНЫЕ РЕШЕНИЯ

6.1. Место размещения объекта и характеристика участка строительства

Данным проектом предусматривается «Строительство административного бытового корпуса и гаража спец. техники базы овощехранилища по адресу: ЗКО, Теректинский район, Подстепновский с.о., уч. 4, земли Подстепновского с/о». Участок прямоугольной формы. Предусматривается участок с общей площадью 3,0000 га. Рельеф территории ровный.

Природно-климатическая характеристика площадки строительства:

По природным условиям относится к строительно-климатическому району - IIIB.

При проектировании проекта приняты нагрузки согласно СНиП 2.01.07 – 85*:

- снеговая нормативная нагрузка по снеговому району – 0,7 кН/м2;
- ветровая нормативная нагрузка по ветровому району - 0,38 кН/м2;
- температура наружного воздуха наиболее холодно пятидневки - 31°С.
- нормативная глубина промерзания - 1,63 м;

Инженерно-геологические условия района строительства:

По геолого-генетическим признакам в пределах участка работ до глубины 10,0 м по литологическим и физико-механическим свойствам выделено 6 инженерно-геологических элемента (ИГЭ), характеристики которых отражены ниже в тексте и в таблице.

ИГЭ - 1. Почвенно-растительный слой - суглинок бурый, с корнями растений, имеет островное распространение, местами погребен под насыпным слоем ИГЭ-2.

Мощность слоя 0,20 м.

ИГЭ - 2. Супесь серо-бурая сухая, местами уплотненная, с большим количеством производственных отходов.

Мощность слоя 1,50 м.

ИГЭ - 3. Глина легкая пылеватая серая, от полутвердой до тугопластичной консистенции.

Реакция с 10% НС1 - вскипание отсутствует (содержание СаС03 от 5 до 10%).

Глина не обладает просадочными свойствами (величина относительной деформации просадочности e_S|, д.е = 0,006-0,009).

Глина в условиях свободного набухания (величина относительной де-формации набухания e_{sw}, д.е = 0,07) проявляет слабонабухающие свойства.

Мощность слоя 2,0-2,3 м.

ИГЭ - 4. Суглинок коричневого цвета, влажный, от тугопластичной до мягкопластичной консистенции, с редкими включениями мелкобитой ракушки.

Реакция с 10% НС1 - вскипание слабое (содержание $CaC0_3$ от 5 до 10%).

Суглинок не обладает просадочными свойствами (величина относи-тельной деформации просадочности e_S), д.е = 0,005-0,007).

Мощность слоя от 2,5 до 3,0 м.

ИГЭ - 5. Суглинок тяжелый темно-серого цвета, сильногумусирован, влажный, от полутвердой до тугопластичной консистенции, с прослойками супеси и кристаллами солей, ожелезненный.

Реакция с 10% НС1 - вскипание слабое (содержание $CaC0_3$ от 5 до 10%). Объединила с ИГЭ-4

Суглинок не обладает просадочными свойствами (величина относи-тельной деформации просадочноги e_S] д.е = 0,007).

Мощность слоя 2,3 м. (без цветный)

ИГЭ - 6. Супесь песчанистая бурая, сильновлажная, пластичная, с редким включением органических веществ.

Супесь не обладает просадочными свойствами (величина относительной деформации просадочности e_S|. д.е = 0,003).

Мощность слоя от 1,0 до 3,0 м.

6.2. Проектные решения

6.2.1. Генеральный план

Участок расположен по адресу: ЗКО, Теректинский район, Подстепновский с.о., уч. 4, земли Подстепновского с/о.

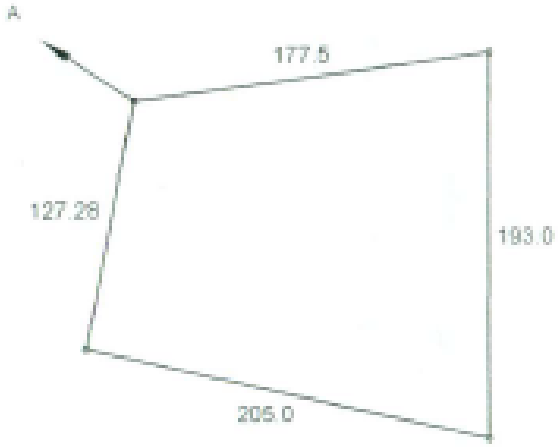

Генеральный план Рис.1

Генеральный план разработан в масштабе 1:500 на геодезической основе. Топогра-фическая съемка выполнена ТОО "Saultec". Полевые работы выполнялись в июле 2020 года. Полевые работы выполнены GPS GS10 фирмы Leica Geosystems.

Система высот балтийская;

Исходные данные для разработки рабочего проекта приведены в томе - общая пояс-нительная записка и чертежи;

Все работы выполнять с высоким качеством из высококачественных материалов и изделий.

Топографическая съемка разработана на основании задания на проектирование, в соот-ветствий с эскизным проектом.

Система координат - местная.

Система высот - Балтийская.

Все конструкции, изделия и материалы, применяемые при строительстве данного объ-екта должны быть сертифицированы.

Перечень видов работ, для которых необходимо составлять акты освидетельствования скрытых работ:

- уплотнение грунта основания;
- устройство дополнительного слоя основания.

Площадка для строительства характеризуется следующими природно-климатическими условиями, учтенными при разработке рабочих чертежей:

По природным условиям относится к строительно-климатическому району-IIIB.

Расчетная зимняя температура наружного воздуха -31°С.

-абсолютноминимальная - 43°С.

-снеговая нормативная нагрузка по II снеговому району - 0,7 кН/м²;
-ветровая нормативная нагрузка по II ветровому району - 0,38 кН/м²;
Степень огнестойкости - II.
Уровень ответственности - III.
Глубина промерзания грунта - 1,63 м.

Технические показатели по генеральному плану

Таблица №1.

№ п.п.	Наименование показателя	Ед. изм.	Значения
1	**2**	**3**	**4**
1	Площадь участка	га	3,0000
2	Площадь застройки проектируемого здания (1)	м²	137,2
3	Площадь застройки проектируемого здания (2)	м²	177,6
4	Плотность застройки проектируемого здания (1)	%	0,48
5	Плотность застройки проектируемого здания (2)	%	0,64
6	Площадь проектируемого асфальтного покрытия	$м^2$	5521,07
7	Площадь проектируемой травяного покрытия	$м^2$	335,03

6.2.2. Архитектурно-строительная часть

Рабочий проект на «Строительство административного бытового корпуса и гаража спец. техники базы овощехранилища по адресу: ЗКО, Теректинский район, Подстепновский с.о., уч. 4, земли Подстепновского с/о», выполнен на основании "Исходных данных" и эскизного проекта.

Проектируемое здание - 2-х этажное.

Здание прямоугольное в плане, с размерами в осях 22,4 х 5,5 м.

Высота помещений от пола до потолка – 2,8 м.

Помещения выполнены в соответствии с функционально-технологическими, санитарными и противопожарными требованиями.

За отметку 0,000 принята отметка чистого пола первого этажа, соответствующая проектной отметке 66,4 на генплане.

Планировка рельефа решается с учетом отвода поверхностных вод от здания на газон.

Проезд и хозяйственные площадки с асфальтобетонным покрытием с продольным уклоном.

Пути эвакуации организованы и конструктивно решены в соответствии с требованиями норм СНиП РК 2.02-05- 2002 "Пожарная безопасность зданий и сооружений". Все двери открываются по направлению выхода из помещений.

Вокруг здания предусмотрены пожарные проезды и площадки.

Здание имеет II степень огнестойкости. Все помещения обеспечены требуемым количеством самостоятельных эвакуационных выходов из здания в соответствии с требованиями СНиП РК 2.02.05-2009. В соответствии с п.3.35 СНиП РК 2.02.05-2009 деревянные строительные конструкции обработать антипиренами с глубокой пропиткой марки «Экран» за два раза.

Эвакуация людей через входные двери с открыванием наружу.

Степень огнестойкости – II;

Основные технические показатели:

Площадь земельного участка	– 3,0000 га;
Общая площадь	– 1339,9 м^2;
Площадь застройки	– 406,5 м^2;
Строительный объем	– 6402,3 м^3;
Этажность	– 2 этажа;

6.2.3. Конструктивные решения

Конструктивная схема здания решена с продольными несущими стенами. Пространственная жесткость здания обеспечивается совместной работой плит перекрытия с продольными и поперечными стенами.

Фундамент - ленточный, монолитный.

Под всеми фундаментами принята песчано-гравийная подготовка толщиной 100 мм с заведением за грани фундамента на 100 мм с пропиткой битумом до полного насыщения;

Стены наружные - кирпичная кладка, состоящая из силикатного кирпича марки СОРПо-М125/50 ГОСТ 379-2015 на растворе М50, с утеплением стен плитами "SKL-M"из минваты на базальтовой основе толщиной - 100 мм, коэффициент теплопроводности 0,036 Вт/мС.

Внутренние стены и перегородки из силикатного кирпича марки СОРПо 125/50 ГОСТ 379-2015 на растворе М50, кладку перегородок сан.узлов и вентканалов вести из керамического кирпича КОРПо 1НФ/100/50 ГОСТ 530-2012 на растворе М50;

Межэтажные перекрытия-железобетонные плиты с круглыми пустотами по ГОСТ 9561-91, серия 1.141-1;

Лестницы - металлические;

Перемычки - сборные, железобетонные по серии 1.038.1-1 Вып.1;

Крыша чердачная вентилируемая, стропильная вальмовая, выполнена по серии ТСК СК 1-1 по деревянным стропилам 200х50 с шагом 0,8 м;

Утеплитель - плитный минераловатный ISOVER SKL-M толщиной 100 мм, теплопроводностью 0,033Вт/м°С;

Покрытие кровли - металлочерепица НС44-0,7-1000 ГОСТ 24045-94 по деревянной обрешетке 32х100 мм, шаг 350 мм;

Вентиляционные каналы выполнены по серии 5.905-27.08 в конструкции кирпичных стен и выведены выше крыши здания.

Окна - из ПВХ профилей по ГОСТ 30674-99 с двойным остеклением;

Двери наружные металлические по ГОСТ 30970-2002, внутренние - деревянные по ГОСТ24698-81;

Полы выполнены по серии 2.144-1/88 -20 покрытие полов керамическая плитка, линолеум;

Отделку вести согласно ведомости отделки;

По периметру здания предусмотрена водонепроницаемая отмостка из бетона класса В15 шириной 1000 мм с уклоном от здания 3 %;

Контроль и выполнение работ производить по СН РК 5.03-07-2013 и СП РК 5.03-107-2013 "Несущие и ограждающие конструкции".

Антикоррозионные мероприятия

Антикорозионную защиту следует выполнить в соответствии с требованиями СН РК 2.01-01-2013 и СП РК 2.01-101-2013 "Защита строительных конструкций и сооружений от коррозии".

Все бетонные и железобетонные конструкции ниже отметки 0,000 выполнять из бетона на сульфатостойком цементе класса В25, F20, W8. Все бетонные поверхности соприкасающиеся с грунтом обмазать горячим битумом за 2 раза.

Стальные конструкции окрасить двумя слоями эмали ПФ-115 по ГОСТ 6465-76, по 2 м слоям грунтовки ГФ-021 по ГОСТ 25129-82.

В качестве защиты деревянных конструкций от гниения следует произвести глубокую пропитку антисептиками и покрытие лакокрасочными материалами.

Противопожарные мероприятия

Проект выполнен в соответствии с требованиями: СП РК 2.02-101-2014 и СН РК 2.02-01-2014 "Пожарная безопасность зданий и сооружений".

Пожарная безопасность обеспечивается степенью огнестойкости строительных конструкций, соответствующей категории производства работ.

-Степень огнестойкости - II;

-функциональная пожарная опасность здания: Ф 1.3;

-класс конструктивной пожарной опасности здания - С0;

-класс пожарной опасности строительных конструкций - К2;

-расчетный срок службы здания - 70 лет.

Эвакуация осуществляется через лестничные клетки.

Все деревянные конструкции обработать суперфосфатным составом: (суперфосфат по ГОСТ 5956-78 - 70%, вода - 30%) за два раза.

Характеристика грунтов

Основанием под фундаменты служат просадочные суглинки со следующими физико-механическими характеристиками: Рн=2,0 г/см3; Сн=0,005 МПа; Фн=25°;

Грунты 1 типа просадочности. Грунтовые воды не были вскрыты скважинами до глу-бины -10,0 м;

Глубина промерзания грунта 1,63 м;

Коррозионная агрессивность грунтов по отношению к углеродистой и низколегированной стали - высокая;

На фундаментах устраивается горизонтальная и вертикальная гидроизоляция.

горизонтальная гидроизоляция 2 слоя рубероида на битумной мастики;

вертикальная гидроизоляция обмазка горячим битумом за 2 раза.

Противопросадочные мероприятия

Ручная доработка грунта до проектной отметки;

Устройство под подошвой фундаментов песчано-гравийной подготовки толщиной 100 мм с заведением за грани фундамента на 100 мм;

Устройство монолитного железобетонного пояса на отметке -0,600, толщиной 300 мм в фундаменте;

Устройство вокруг здания водонепроницаемой отмостки шириной 1,0 м из бетона класса В15;

Во избежание замачивания грунтов основания здания, в период строительства необходимо отводить все поверхностные воды с участка через постоянно действующую ливнесточную сеть или непосредственно по спланированной поверхности в наиболее низкое место за пределами застраиваемой территории;

Применение песчаных грунтов, строительного мусора и других дренирующих материалов для планировочных насыпей, включая подстилающий слой полов зданий, для засыпки котлованов железобетонных фундаментов, каналов, тоннелей, приямков и траншей трубопроводов не допускается;

Заключение № СКА-0221/20 от 01.10.2020 г. по рабочему проекту «Строительство административного бытового корпуса и гаража спец. техники базы овощехранилища по адресу: ЗКО, Теректинский район, Подстепновский с.о., уч. 4, земли Подстепновского с/о» выдано ТОО «Строй Ком Алтынбек» г.Актобе. (не удалять)>>»

Обратную засыпку пазух котлованов местным грунтом с его послойным трамбованием с доведением γск до 1,65 т/м 3^ производить немедленно после возведения фундаментов и других подземных конструкций;

Подготовку под отмостку в виде экранов из уплотненного грунта, а также сами отмостки должны быть выполнены непосредственно после окончания обратной засыпки;

Уплотнение производить при оптимальной влажности грунта, равной влажности на границе раскатывания. Средний объемный вес скелета уплотненного грунта должен быть не менее 1,7 т/м3;

Приемку работ по уплотнению грунта должны сопровождать контрольные определения объемного веса скелета грунта, по отобранным образцам с составлением соответствующего акта;

6.2.4. Инженерное обеспечение, сети и системы

Отопления и вентиляция

Настоящий проект «Строительство административного бытового корпуса и гаража спец. техники базы овощехранилища по адресу: ЗКО, Теректинский район, Подстепновский с.о., уч. 4, земли Подстепновского с/о» разработан на основании:

-Задания на проектирование;

-Архитектурно-строительных чертежей;

-СН РК 4.02.01-2011,СП РК 4.02.101-2012 "Отопление, вентиляция и кондиционирование воздуха";

-СП РК 2.04-01-2017 "Строительная климатология";

Расчетные параметры наружного воздуха для проектирования:

-холодный период tн=-29.6°С;

-теплый период tн=+29.9°С;

Расчетные параметры внутреннего воздуха:

Холодный период:

-Жилая комната - +20°С;

-Кухня - +16°С;

-Уборная индивидуальная - +18°С;

-Совмещенное помещение уборной и ванной - +25°С;

Источник теплоснабжения - индивидуальные котлы расположенный в каждой квартире, с параметрами теплоносителя 80-60°С.

Отопление

Теплоснабжение квартир с 1-го по 3-й этажи предусмотрено от поквартирных котлов настенного типа марки "Navien Ace-24K". Система отопления двухтрубная с нижней разводкой труб. Теплоснабжение подъездов и предусмотрено от электрический конвекторов. Разводка трубопроводов и стояки системы отопления выполняется из полипропиленовых труб. Нагревательные приборы - алюминиевые секционные радиаторы Roda Force 500/100, с номинальным тепловым потоком одной секции 0,116кВт. Удаление воздуха из си-стемы отопления осуществляется с помощью воздухоспускных кранов (Маевского), установленных на верхних радиаторных пробках.

Вентиляция

В помещениях жилого дома предусмотрена приточно-вытяжная вентиляция с естественным побуждением.

Влажность внутреннего воздуха принята в пределах 50-60%. Приток воздуха в помещения неорганизованный, через окна и двери. Вытяжка из кухонь и санузлов осуществляется через вытяжные решетки по кирпичным вентиляционным каналам, которые устраиваются во внутренних стенах и разработаны в строительной части

Заключение № СКА-0221/20 от 01.10.2020 г. по рабочему проекту «Строительство административного бытового корпуса и гаража спец. техники базы овощехранилища по адресу: ЗКО, Теректинский район, Подстепновский с.о., уч. 4, земли Подстепновского с/о» выдано ТОО «Строй Ком Алтынбек» г.Актобе. (не удалять)>>»

проекта. Каналы в стенах на чердаке объединяются вытяжными шахтами с установкой на крыше зонтов.

Водопровод и канализация

Данный проект «Строительство административного бытового корпуса и гаража спец. техники базы овощехранилища по адресу: ЗКО, Теректинский район, Подстепновский с.о., уч. 4, земли Подстепновского с/о» выполнен на основании:

а) задания на проектирование;

б) строительных чертежей;

в) технические условия № 08-14/2550 от 25.05.2020г;

Проект выполнен в соответствии со СН РК 4.01-01-2011,СП РК 4.01-101-2012 "Внут-ренний водопровод и канализация зданий и сооружений".

Холодное водоснабжение

Система хоз-питьевого водопровода предназначена для подачи холодной воды к сантехприборам и для приготовления горячей воды. На вводе в здание предусматривается установка общедомового водомерного узла. Источником хозпитьевого водоснабжения являются наружные водопроводные сети. Согласно техническим условиям, напор в точке подключения составляет 20 м в.ст. Требуемый напор - 17,32м. Магистральный водопровод ,стояки и разводящие сети выполнены из труб полиэтиленовых по ГОСТ 18599-2001. Непосредствен-ную подводку к приборам осуществлять трубами с условным диаметром Ø15.

Горячее водоснабжение

Горячее водоснабжение предназначено для подачи горячей воды к сантехприборам, предусмотрено от индивидуального газового настенного котла. Магистральный водопровод, стояки и разводящие сети выполнены из труб полиэтиленовых по ГОСТ 18599-2001. Подводку к приборам осуществлять трубами с условным диаметром Ø15.

Хоз-бытовая канализация

Отвод бытовых сточных вод предусматривается в наружные сети. Трубопроводы запроектированы из полиэтиленовых канализационных труб по ГОСТ22689-89 Ø110 и Ø50, соединяемых с помощью раструбов с резиновыми уплотнительными кольцами.

Сети канализации вентилируются через стояки, которые выводятся на крышу на высоту 0.5 м выше уровня кровли. Соединения производить используя фасонные части с пологими углами поворота.

Электротехническая часть

Электроосвещение и электрооборудование

Проект выполнен на основании задания на проектирование, архитектурно-строительных планов, заданий технологического и сантехнического отделов.

Проект выполнен в соответствии с требованиями действующими нормативными доку-ментами, действующими на территории Республики Казахстан.

Жилой дом по степени надежности электроснабжения относится к III категории. Напряжение сети 380/220В.

Учет предусматривается на ЩР для электроприемников мест общего пользования, а также предусмотрены абонентские электросчетчики для каждой квартиры, устанавливаемые в этажных щитах. Потребителям эл. энергии являются осветительные установки и бытовые эл. приемники.

В качестве вводно-распределительных устройств приняты щты ВРУ и ЩР, устанавливаются в цокольном этаже. На щите ВРУ монтируются аппараты защиты для защиты питающих и отходящих линий, а также приборы учета электроэнергии.

Для поэтажного распределения электроэнергии в жилом доме применяются типовые этажные щиты ЩЭ на 2 и 1 квартиры. В этажных щитах для каждой квартиры устанавливаются: автоматический выключатель и однофазный, многотарифный счетчик активной электроэнергии. В прихожих квартир предусматривается установка квартирных щитов. На групповых линиях, питающих розеточные группы, предусматривается установка комбинированных дифференциальных автоматических выключателей, защищающих от токов короткого замыкания, перегрузки и токов утечки. На групповых линиях освещения и кондиционера устанавливаются автоматические выключатели с комбинированным расцепителем.

Электрические сети выполняются:

- распределительные линии: открыто кабелем марки ВВГнг в трубах ПВХ, проложенных по потолку, стенам подвала, стояки скрыто в трубах ПВХ в нишах стен с последующей заделкой;

- внутриквартирные сети: скрыто, кабелем марки ВВГнг на освещение 3×1,5мм2 в трубах ПВХ проложенных в штрабах стен с последующей штукатуркой;

- сеть освещения в подвале в электрощитовой: открыто, кабелем ВВГнг3×1,5мм2 в трубах ПВХ;

Согласно ПУЭ РК электропроводка должна обеспечивать возможность легкого распознавания по всей длине проводников по цветам:

Голубой цвет - нулевой рабочий проводник

Зелено-желтый цвет - нулевой защитный проводник

Черный, коричневый, красный, фиолетовый, серый, белый фазный проводник.

При выполнении монтажа электропроводки, следует выполнить требования по установки УЗО, изложенные в главах ПУЭ. Установка УЗО запрещается для электроприемников, отключение которых может привести к ситуациям опасных для жизни.

Для освещения общедомовых помещений применены светильники с компактными-люминесцентными источниками света. Освещение лестничных площадок, коридоров, входов управляется автоматический от уровня освещенности при помощи фотореле, устанавливаемого на 2-ом этаже и блока управления освещением, предусмотренным конструкцией ВРУ. Дополнительно управление освещением лестничных клеток осуществляется от акустических датчиков предусмотренных конструкцией светильников. Другие светильники общедомовых помещений управляются индивидуальными выключателями. Управление освещением в квартирах - местное, выключателями, установленными у входов в помещения. Высота установки над уровнем пола: розеток 0,3м в комнатах и коридорах, 0,8м в кухнях и в ванных комнатах, выключателей 1,0м. Штепсельные розетки, устанавливаемые в квартирах, предусматриваются с заземляющим контактом и защитным устройством, закрывающее гнездо штепсельной розетки при вынутой вилке. В каждой квартире устанавливается звонок.

Освещенность во всех помещениях общего пользования принята согласно действующим нормам, светильники выбраны с учетом назначения помещений. В подвале применены светильники с двойной изоляцией. Выбор количество светильников и мощность ламп в них выполнена на основании светотехнического расчета.

Заземление (зануление) выполнить в соответствии с требованиями ПУЭ гл.17. требованиями, приведенными в разделе 7.1. Внутри здания между трубопроводами и другими протяженными металлическими конструкциями в местах их взаимного сближения

Заключение № СКА-0221/20 от 01.10.2020 г. по рабочему проекту «Строительство административного бытового корпуса и гаража спец. техники базы овощехранилища по адресу: ЗКО, Теректинский район, Подстепновский с.о., уч. 4, земли Подстепновского с/о» выдано ТОО «Строй Ком Алтынбек» г.Актобе. (не удалять)>>»

на расстоянии не менее 10 см через каждые 20 м приварить перемычки из стальной проволоки d=8мм. Все металлические проводники, входящие в данный объект, должны быть привязаны к одному потенциалу земли. Непрерывность цепи заземления обеспечить сваркой стыков или проваркой перемычек. На вводе в здание выполняется контур наружного заземления PE (PEN) проводника, который выполняется из вертикальных заземлителей ст Ø16мм, L=5м ввинчиваемых в землю при помощи специальных приспособлений на глубину 5,5м, горизонтального заземлителя ст 40×4м, прокладываемого на глубине 0,5м. Расстояние между вертикальными электродами 3м.

На вводе в дом должна быть выполнена система уравнивания потенциалов путем объединения следующих проводящих частей:

-основной (Магистральный) защитный проводник;

-основной (Магистральный) заземляющий проводник или основной заземляющий зажим;

-стальные трубы коммуникаций зданий и между зданиями;

-металлические части строительных конструкций, системы отопления и вентиляции.

-Такие проводящие части должны быть соединены между собой на вводе в здание.

По ходу передачи электроэнергии повторно выполняется дополнительные системы уравнивания потенциалов. К дополнительной системе уравнивания потенциалов должны быть подключены все доступные прикосновению открытые проводящие части стационарных установок, сторонние проводящие и нулевые защитные проводники всего электрооборудования (в том числе штепсельных розеток). Для помещений ванных (душевых) дополнительная система уравнивания потенциалов, является обязательной. Металлические корпуса ванн, душевых поддонов и моек, металлические части трубопроводов водопровода и отопления, а также металлические части других систем относятся к сторонним проводящим частям. К сторонним проводящим частям относятся и металлопластиковые трубы для системы водоснабжения.

Главная заземляющая шина (зажим) может быть выполнена и внутри вводного устройства (ВРУ) или отдельно от него. Внутри вводного устройства в качестве главной заземляющей шины следует использовать PE шину. PE - проводник (PEN - проводник) питающий линии должен быть подключен к шине PE вводного устройства, которая соединяется с главной заземляющей шиной при помощи проводника, проводимость которого должна быть не менее проводимости PE (PEN) - проводника питающей линии. Главная заземляющая шина должна быть, как правило, медной. Допускается выполнение главной заземляющей шины из стали, главная заземляющая шина на обоих конца должна быть обозначена продольными или поперечными полосами желто-зеленого цвета одинаковой.

ширины. Изолированные проводники уравнивания потенциалов должны иметь изоляцию, обозначенную желто-зелеными полосами. Голые проводники системы уравнивания потенциалов в местах их присоединения к сторонним проводящим частям должны быть обозначены желто-зеленными полосами, выполненными краской.

В качестве дополнительной меры защиты от поражения электрическим током и косвенном прикосновении служит установка УЗО. Кроме того, УЗО обеспечивает снижение пожарной опасности электроустановок. Электрощитовые жилых домов укомплектовать средствами защиты и выполнять все диспетчерские надписи контрастной краской.

Молниезащита

Металлическая кровля здания является молниеприемником, которая заземляется путем присоединения к токоотводам, соединенных с контурами заземления. К кровле

Заключение № СКА-0221/20 от 01.10.2020 г. по рабочему проекту «Строительство административного бытового корпуса и гаража спец. техники базы овощехранилища по адресу: ЗКО, Теректинский район, Подстепновский с.о., уч. 4, земли Подстепновского с/о» выдано ТОО «Строй Ком Алтынбек» г.Актобе. (не удалять)>>»

присоединить все выступающие металлические элементы над кровлей. Токоотводом служит сталь горячекатаная оцинкованная Ф8мм проложенная по фасаду. Токоотводы с кровли расположить на расстоянии не менее 3м от входов в здание. Каждый токоотвод крепить к стене по периметру и далее заземления выполняются из стальных электродов d=16мм, длиной 5м ввинчиваемых в землю на глубину 5,5м. по 1шт на каждый токоотвод.

В целях экономии и эффективного использования электроэнергии в проекте приняты следующие технические решения:

-в помещениях исключено применение осветительной арматуры с лампами накаливания;

-в осветительных установках применены компактно-люминесцентные источники света с электронными ПРА (cos≥0.92), вследствие чего люминесцентные лампы работают на высокой частоте, что положительно сказывается на световом КПД (на 10% больше, чем при использовании электромагнитных ПРА) и уменьшает потребляемую мощность в сравнении с потребляемой мощности при сетевой частоте 50Гц при одинаковом световом потоке. Увеличивается срок службы благодаря работе на высокой частоте (средний номинальный срок службы увеличен до 50%, зависимости от цикла включений), вследствие чего лампы реже выходят из строя. Снижение потребления энергии осветительными установками. Потери мощности при использовании электронных ПРА составляет 8-10% от мощности ламп;

-применена система автоматического управления освещением, управляемая в зависимости от освещенности и присутствия человека в помещениях;

-сеть электроснабжения здания построена таким образом, чтобы обеспечить минимальные потери электроэнергии;

-для учета электроэнергии применены многотарифные счетчики электроэнергии.

Монтаж и подключение выполнять согласно паспортным данным, а также рекомендаций заводов изготовителей. Все работы вести согласно ПУЗ РК, СН РК 4.04-07-2013, ПТЭЭП РК, т.е. действующих норм и правил. Вся применяемая при монтаже электротехническая продукция должна иметь сертификаты.

6.3. Инженерно-технические мероприятия по предупреждению чрезвычайных и взрывопожароопасных ситуаций

Инженерно-технические мероприятия гражданской обороны и предупреждения чрезвычайных ситуаций (ИТМ ГОЧС) - совокупность реализуемых при строительстве проектных решений, направленных на обеспечение защиты населения и территорий и снижение материального ущерба от ЧС техногенного и природного характера, от опасностей, возникающих при ведении военных действий или вследствие этих действий, а также при диверсиях и террористических актах.

При разработке раздела «ИТМ ГОЧС» руководствовались действующими в Республике Казахстан законодательством, строительными нормами и правилами, стандартами в области строительства объектов, ГО, защиты населения и территорий от ЧС природного и техногенного характера.

Проектные решения раздела «ИТМ ГОЧС», разработанные в полном соответствии с государственными нормами, правилами и стандартами в области проектирования, согласованию с органами управления по делам ГО и ЧС не подлежат, за исключением случаев, особо оговоренных нормативными правовыми актами Республики Казахстан и нормативными правовыми актами субъектов Республики Казахстан.

При проектировании рассматриваются условия строительства и эксплуатации объекта. В проект разрабатывается на основе исходных данных:

Заключение № СКА-0221/20 от 01.10.2020 г. по рабочему проекту «Строительство административного бытового корпуса и гаража спец. техники базы овощехранилища по адресу: ЗКО, Теректинский район, Подстепновский с.о., уч. 4, земли Подстепновского с/о» выдано ТОО «Строй Ком Алтынбек» г.Актобе. (не удалять)>>»

- перечень опасностей, которые могут возникнуть на объекте строительства в случае аварий (как на самом объекте, так и на соседних потенциально опасных объектах) и стихийных бедствий, с указанием объемов и характеристик производимых, хранящихся или транспортируемых опасных веществ, основного технологического оборудования, а также перечень опасных производственных объектов;
- границы санитарно-защитной, охранной и других зон ограничения деятельности;
- сведения о численности и размещении производственного персонала проектируемого объекта, объектов и/или организаций, которые могут оказаться в зоне действия поражающих факторов в случае аварий на объекте строительства;
- сведения о численности и размещении населения на прилегающей территории, которая может оказаться в зоне действия поражающих факторов в случае аварий на объекте строительства;
- решения по обеспечению взрывопожаробезопасности;
- сведения о наличии и характеристиках систем автоматического регулирования, блокировок, сигнализации, а также безаварийной остановки технологического процесса;
- решения по обеспечению противоаварийной устойчивости пунктов и систем управления производственным процессом, безопасности находящегося в нем персонала и возможности управления процессом при аварии;
- сведения о наличии, местах размещения и характеристиках основных и резервных источников электро-, тепло-, газо- и водоснабжения, а также систем связи;
- сведения о наличии и размещении резервов материальных средств для ликвидации последствий аварий на проектируемом объекте:
- решения по предотвращению постороннего вмешательства в деятельность объекта (по системам физической защиты и охраны объекта);
- описание и характеристики системы оповещения о ЧС;
- решения по обеспечению беспрепятственной эвакуации людей с территории объекта;
- решения по обеспечению беспрепятственного ввода и передвижения на проектируемом объекте сил и средств ликвидации последствий аварий.

Проектные решения включают в себя следующее:

- рекомендуется включать анализ риска аварий, в том числе сопровождающихся пожарами и взрывами.
- по предупреждению ЧС, возникающих в результате возможных аварий на объекте строительства, и снижению их тяжести;
- по предупреждению ЧС, возникающих в результате аварий на рядом расположенных потенциально опасных объектах (ПОО), включая аварии на транспорте;
- по предупреждению ЧС, источниками которых являются опасные природные процессы.
- сведения об обеспечении надежности функционирования систем электро-, тепло-, газо-, водоснабжения и канализации (для всех вариантов технологических решений и мест размещения объекта строительства);

6.4. Оценка воздействия на окружающую среду
Охрана окружающей среды.

Проект «Оценка воздействия на окружающую среду» к рабочему проекту «Строительство административного бытового корпуса и гаража спец. техники базы овощехранилища по адресу: ЗКО, Теректинский район, Подстепновский с.о., уч. 4, земли Подстепновского с/о» разработан ТОО «ABC Engineering».

В ОВОС представлены данные по ожидаемому воздействию на окружающую среду в результате намечаемой хозяйственной деятельности объекта.

Оценка воздействия на атмосферный воздух

Источниками выбросов загрязняющих веществ в атмосферу в период строительства являются:

- Подогрев битума – (источник №0001);
- Работа со строительными материалами – (источник № 6001);
- Гидроизоляция битумом - (источник № 6002);
- Сварочные работы – (источник №6003);
- Разработка и засыпка грунта - (источник №6004);
- Покрасочные работы – (источник №6005);
- Сварка полиэтиленовых труб - (источник №6006);
- Газосварка – (источник №6007).

В период строительства в атмосферный воздух выделяются железо оксид, марганец и его соединения, азота диоксид, азота оксид, углерод, оксид углерода, сера диоксид, диметилбензол, метилбензол, бутилацетат, хлорэтилен, пропанон, уайт – спирит, алканы С12-19 пыль неорганическая 70-20%, фтористые газообразные соединения, фториды неорганические.

При проведении строительных работ в атмосферу будет выбрасываться 17 загрязняющих веществ.

Нормативы выбросов загрязняющих веществ в атмосферу при строительстве

Таблица №2.

Производство цех, участок	Номер источника выброса	Нормативы выбросов загрязняющих веществ						
		существующее положение						год достижения ПДВ
		на 2020 год		на 2020 год		П Д В		
Код и наименование загрязняющего вещества		г/с	т/год	г/с	т/год	г/с	т/год	
1	2	3	4	5	6	7	8	9
Организованные источники								
(0301) Азота (IV) диоксид (Азота диоксид) (4)								
Строительная площадка	0001	0	0	0.011467	0.001221	0.011467	0.001221	2020
(0304) Азот (II) оксид (Азота оксид) (6)								
Строительная площадка	0001	0	0	0.001863	0.000198	0.001863	0.000198	2020
(0328) Углерод (Сажа, Углерод черный) (583)								
Строительная площадка	0001	0	0	0.001042	0.000111	0.001042	0.000111	2020
(0330) Сера диоксид (Ангидрид сернистый, Сернистый газ, Сера (IV) оксид) (516)								
Строительная площадка	0001	0	0	0.0245	0.002609	0.0245	0.002609	2020
(0337) Углерод оксид (Окись углерода, Угарный газ) (584)								
Строительная площадка	0001	0	0	0.057938	0.00617	0.057938	0.00617	2020
Итого по организованным				0.09681	0.010309	0.09681	0.010309	
источникам:								
Неорганизованные источники								

Заключение № СКА-0221/20 от 01.10.2020 г. по рабочему проекту «Строительство административного бытового корпуса и гаража спец. техники базы овощехранилища по адресу: ЗКО, Теректинский район, Подстепновский с.о., уч. 4, земли Подстепновского с/о» выдано ТОО «Строй Ком Алтынбек» г.Актобе. (не удалять)>>»

(0123) Железо (II, III) оксиды (диЖелезо триоксид, Железа оксид) /в пересчете на(274)								
Строительная площадка	6003	0	0	0.000594	0.00219	0.000594	0.00219	2020
(0143) Марганец и его соединения /в пересчете на марганца (IV) оксид/ (327)								
Строительная площадка	6003	0	0	0.0000511	0.0001884	0.0000511	0.0001884	2020
(0301) Азота (IV) диоксид (Азота диоксид) (4)								
Строительная площадка	6003	0	0	0.0000667	0.000246	0.0000667	0.000246	2020
	6008	0	0	0.000667	0.000552271	0.000667	0.000552271	2020
(0304) Азот (II) оксид (Азота оксид) (6)								
Строительная площадка	6003	0	0	0.00001083	0.0000399	0.00001083	0.0000399	2020
	6008	0	0	0.0001083	0.000089744	0.0001083	0.000089744	2020
(0337) Углерод оксид (Окись углерода, Угарный газ) (584)								
Строительная площадка	6003	0	0	0.000739	0.002724	0.000739	0.002724	2020
	6007	0	0	0.000075	0.000275	0.000075	0.000275	2020
(0342) Фтористые газообразные соединения /в пересчете на фтор/ (617)								
Строительная площадка	6003	0	0	0.0000417	0.0001536	0.0000417	0.0001536	2020
(0344) Фториды неорганические плохо растворимые - (алюминия фторид, кальция фторид,(615)								
Строительная площадка	6003	0	0	0.0001833	0.000676	0.0001833	0.000676	2020
(0616) Диметилбензол (смесь о-, м-, п- изомеров) (203)								
Строительная площадка	6005	0	0	0.01306	0.02553	0.01306	0.02553	2020
(0621) Метилбензол (349)								
Строительная площадка	6005	0	0	0.01722	0.007776	0.01722	0.007776	2020
(0827) Хлорэтилен (Винилхлорид, Этиленхлорид) (646)								
Строительная площадка	6007	0	0	0.000033	0.000119	0.000033	0.000119	2020
(1210) Бутилацетат (Уксусной кислоты бутиловый эфир) (110)								
Строительная площадка	6005	0	0	0.00333	0.001505	0.00333	0.001505	2020
(1401) Пропан-2-он (Ацетон) (470)								
Строительная площадка	6005	0	0	0.00722	0.00326	0.00722	0.00326	2020
(2752) Уайт-спирит (1294*)								
Строительная площадка	6005	0	0	0.0278	0.01675	0.0278	0.01675	2020
(2754) Алканы С12-19 /в пересчете на С/ (Углеводороды предельные С12-С19 (в пересчете(10)								
Строительная площадка	6002	0	0	0.000049	0.000212	0.000049	0.000212	2020
(2908) Пыль неорганическая, содержащая двуокись кремния в %: 70-20 (шамот, цемент,(494)								
Строительная площадка	6001	0	0	0.0034	0.001342	0.0034	0.001342	2020
	6003	0	0	0.0000778	0.000287	0.0000778	0.000287	2020
	6004	0	0	0.08978	0.387848	0.08978	0.387848	2020
Итого по неорганизованным				0.16450673	0.451763915	0.16450673	0.451763915	
источникам:								
Всего по предприятию:				0.26131673	0.462072915	0.26131673	0.462072915	

Согласно Санитарным правилам «Санитарно-эпидемиологические требования по установлению санитарно-защитной зоны производственных объектов», утвержденным

постановлением Правительства Республики Казахстан 20.03.2015 г. № 237 проектируемые работы не классифицируются.

На основании статьи 40 Экологического Кодекса РК виды деятельности, не относящиеся к классам опасности согласно санитарной классификации производственных объектов, классифицируются как объекты четвертой (IV) категории.

Оценка воздействия на водные ресурсы

Хозяйственно-питьевое водоснабжение – привозное. Проектом предусмотрена доставка бутилированной воды на питьевые нужды персонала. Потребность в воде при строительстве составит:

- на хозяйственно-бытовые нужды – 127,5 м3/период;
- на технические нужды - 0,79 м3/ период.

Сброс хозяйственно-бытовых стоков производится во временный септик с последующим вывозом по договору.

Количество сбрасываемых сточных вод – 127,5 м3/период.

Таким образом, воздействие проектируемых работ на состояние поверхностных и подземных вод исключается.

Отходы производства и потребления

При строительстве объекта образуются следующие виды отходов: тара из-под ЛКМ, промасленная ветошь, огарки сварочных электродов, коммунальные отходы и мусор строительный.

Нормативы размещения отходов производства и потребления при строительстве

Таблица №3.

Наименование отходов	Образование, т/год	Размещение, т/год	Передача сторонним организациям, т/год
1	2	3	4
Всего	3,2485	-	3,2485
в т.ч. отходов производства	2,1985	-	2,1985
отходов потребления	1,05	-	1,05
Янтарный уровень опасности			
Тара из-под лакокрасочных материалов	0,1955	-	0,1955
Промасленная ветошь	0,00000508	-	0,00000508
Зеленый уровень опасности			
Огарыши сварочных электродов	0,003	-	0,003
Коммунальные отходы	1,05	-	1,05
Мусор строительный	2		2
Красный уровень опасности			
-	-	-	-

Обращение отходов на предприятии планируется осуществлять следующим образом: передача для утилизации сторонним организациям при строительстве – 3,2485 т/период.

Оценка воздействия на земельные ресурсы.

При соблюдении проектных решений уровень воздействия на состояние почвенного покрова при проведении проектируемых работ оценивается как:

- Локальное по масштабу – 1 балл;
- Ограниченное воздействие по времени – 2 балла;
- Незначительное по интенсивности – 1 балл.

Воздействие на почвенный покров в период эксплуатации не прогнозируется.

Заключение № СКА-0221/20 от 01.10.2020 г. по рабочему проекту «Строительство административного бытового корпуса и гаража спец. техники базы овощехранилища по адресу: ЗКО, Теректинский район, Подстепновский с.о., уч. 4, земли Подстепновского с/о» выдано ТОО «Строй Ком Алтынбек» г.Актобе. (не удалять)>>»

Таким образом, воздействие на почву определяется как воздействие низкой значимости.

Оценка воздействия на растительный и животный мир

При соблюдении проектных решений уровень воздействия на состояние растительного покрова при проведении проектируемых работ оценивается как:

- Локальное по масштабу – 1 балл;
- Кратковременное по времени – 1 балл;
- Незначительное по интенсивности – 1 балл.

Таким образом, воздействие на растительный мир определяется как воздействие низкой значимости.

При соблюдении проектных решений уровень воздействия на состояние животного мира при проведении проектируемых работ оценивается как:

- Локальное по масштабу – 1 балл;
- Средней продолжительности по времени – 2 балла;
- Незначительное по интенсивности – 1 балл.

Воздействие на животный мир в период эксплуатации не прогнозируется.

Таким образом, воздействие на животный мир определяется как воздействие низкой значимости.

ВЫВОД: Рабочий проект «Строительство административного бытового корпуса и гаража спец. техники базы овощехранилища по адресу: ЗКО, Теректинский район, Подстепновский с.о., уч. 4, земли Подстепновского с/о» **соответствует** Экологическому кодексу Республики Казахстан от 9 января 2007 года № 212-III и «Инструкции по проведению оценки воздействия намечаемой хозяйственной и иной деятельности на окружающую среду при разработке предплановой, предпроектной и проектной документации», утвержденной приказом № 204-п Министра охраны окружающей среды Республики Казахстан от 28.06.2007 г.

Экологическая экспертиза для Балакирева В.А. на раздел Оценка воздействия на окружающую среду (ОВОС) к рабочему проекту «Строительство административного бытового корпуса и гаража спец. техники базы овощехранилища по адресу: ЗКО, Теректинский район, Подстепновский с.о., уч. 4, земли Подстепновского с/о» с проектом «Оценка воздействия на окружающую среду» выполненный ТОО «ABC Engineering» в 2020 году;

6.5. Организация строительства

Нормативная продолжительность строительства принята согласно СНиП РК 1.04.03- 2008 и составляет 5 месяцев.

Организационно-техническая подготовка к строительству должна обеспечить планомерное развертывание и осуществление строительно-монтажных работ индустриальными поточными методами и включает в себя организационные мероприятия, выполняемые до начала работ на строительной площадке.

В подготовительный период предусматривается выполнение строительно-монтажных работ в объемах и очередности, а также осуществляется организационно-производственная подготовка.

В ее состав входит:

создание геодезической разбивочной основы и разбивка осей сооружения для строительства;

устройство временной грунтовой дороги; инженерная подготовка строительной площадки;

перенос существующих подземных и надземных сетей; устройство временных зданий и сооружений; установка временного ограждения (забора);

устройство временных или постоянных источников и сетей водо и электроснабжения, устройство телефонной и радиосвязи;

организация связи для оперативно-диспетчерского управления производством работ;

обеспечение строительной площадки противопожарным инвентарем; доставка и монтаж оборудования.

Схема движения транспорта к строящему зданию предусмотрена с учетом использования существующих дорог. Внутриплощадочные временные автодороги выполнить с учетом обеспечения подъездов к средствам вертикального транспорта, складам.

Строительство основных объектов может начинаться только после выполнения подготовительных работ.

6.6. Сметная документация

Сметная документация не представлена по решению заказчика согласно письма №1 от 23.08.2020 г.

7. РЕЗУЛЬТАТЫ ЭКСПЕРТИЗЫ

7.1. Оценка проектных решений.

В соответствии с Приказом МНЭ РК №165 от 28.02.2015 года «Об утверждении Правил определения общего порядка отнесения зданий и сооружений к технически (или) технологически сложным объектам», а также Приказа МНЭ РК №517 от 20.12.2015 года «О внесении изменений в приказ Министра национальной экономики РК от 28.02.2015 года №165 «Об утверждении Правил определения общего порядка отнесения зданий и сооружений к технически (или) технологически сложным объектам» разработчиком проекта установлен II (нормальный) уровень ответственности, не относящийся к технически сложным.

Рабочий проект разработан в соответствии с заданием на проектирование и требованиями нормативных документов.

Состав и комплектность представленных материалов соответствует требованиям СН РК 1.02-03-2011 «Порядок разработки, согласования, утверждения и состав проектной документации на строительство».

7.1. Изменения и дополнения, внесенные в рабочий проект, в процессе экспертизы

Раздел ОВОС

1. Материалы оценки воздействия на окружающую среду к Рабочему проекту представлены.

2. Заявка на эмиссии в окружающую среду исправлена.

8. ВЫВОДЫ:

1. С учетом внесенных изменений и дополнений рабочий проект «Строительство административного бытового корпуса и гаража спец. техники базы овощехранилища по адресу: ЗКО, Теректинский район, Подстепновский с.о., уч. 4, земли Подстепновского с/о» соответствует требованиям государственных нормативов, действующих в Республике Казахстан, и рекомендуется для утверждения в установленном порядке со следующими основными техническими показателями:

Площадь земельного участка	– 3,0000 га;
Общая площадь	– 1339,9 м^2;
Площадь застройки	– 406,5 м^2;
Строительный объем	– 6402,3 м^3;
Этажность	– 2 этажа;

2. Настоящее экспертное заключение выполнено с учетом исходных материалов (данных), утвержденных заказчиком для проектирования, достоверность которых гарантирована Балакиревым В.А. в соответствии с условиями договора №СКА-0217 от 24.08.2020 года.

3. При представлении на утверждение и выдаче на производство работ проект (рабочий проект) подлежит проверке на соответствие его с настоящим заключением экспертизы.

4. До начала производства работ проект (рабочий проект) подлежит представлению для утверждения в установленном порядке не позднее 3 месяцев со дня выдачи экспертизы.

5. При строительстве максимально использовать оборудование, материалы и конструкции отечественных товаропроизводителей.

8. ТҰЖЫРЫМДАР:

1. Енгізілген өзгерістер мен толықтыруларды ескере отырып «БҚО, Теректі ауданы, Подстепновский а. о., №4 ж.т., Подстепновский ш/қ жері мекен-жайындағы көкөніс қоймасы жабдықтарының базасына әкімшілік ғимарат пен арнайы гараж құрылысы» жұмыс жобасы Қазақстан Республикасында қолданылатын мемлекеттік нормативтердің талаптарына сәйкес келеді және белгіленген тәртіппен келесі негізгі техникалық көрсеткіштерімен бекітуге ұсынылады:

Жер учаскесінің ауданы	– 3,0000 га;
Жалпы ауданы	– 1339,9 м^2;
Құрылыс алаңы	– 406,5 м^2;
Құрылыс көлемі	– 6402,3 м^3;
Қабаттылығы	– 2 қабат;

2. Осы сараптама қорытындысы тапсырысшының бекітілген жобалау үшін берілген бастапқы материалдарын (мәліметтер) есепке ала отырып, 24.08.2020 жылғы №СКА-0217 келісім шарт шарттарына сәйкес Балакирев В.А. кепілдігімен орындалды.

3. Жоба (жұмыс жобасы) бекітілуге ұсынылғанда және өндіріс жұмысына берілген кезде, оның мемсараптаманың осы қорытындысымен сәйкестілігі тексерілуі тиіс.

4. Жоба (жұмыс жобасы) өндіріс жұмысы басталғанға дейін белгіленген тәртіп бойынша қорытынды берілген күннен бастап, 3 ай мерзімі аралығында бекітілуге ұсынылуы тиіс.

5. Тапсырыс беруші құрылыс салу кезінде отандық тауар өндірушілердің жабдықтарын, материалдарын және конструкцияларын барынша пайдалансын.

Досмагулов А.А.

Директор

ТОО «Строй Ком Алтынбек»

Саркулова С.К.

Эксперт

ТОО «Строй Ком Алтынбек»

Машанов Н.Р.

Эксперт

ТОО «Строй Ком Алтынбек»

Кенжебаев Е.Т.

Эксперт

ТОО «Строй Ком Алтынбек»

Сагубаев Д.А.

Эксперт

ТОО «Строй Ком Алтынбек»

Избасаров Ш.У.

Ведущий специалист

ТОО «Строй Ком Алтынбек»

Ссылка на окончательную редакцию ПСД

Номер: KZ14VDD00150767

Акимат Западно-Казахстанской области

Государственное учреждение "Управление природных ресурсов и регулирования природопользования Западно -Казахстанской области"

РАЗРЕШЕНИЕ

на эмиссии в окружающую среду для объектов IV категории

Наименование природопользователя:

БАЛАКИРЕВ ВЯЧЕСЛАВ АНАТОЛЬЕВИЧ Республика Казахстан, Западно-Казахстанская область, Уральск Г.А., г.Уральск, УЛИЦА Героя Советского Союза Ф.Волкова, дом № 22

(индекс, почтовый адрес)

Индивидуальный идентификационный номер/бизнес-идентификационный номер: 680831301323

Наименование производственного объекта: Строительство админстративного бытового корпуса и гаража спец. техники базы овощехранилища по адресу: ЗКО, Теректинский район, Подстепновский с.о., уч. 4, земли Подстепновского с/о

Местонахождение производственного объекта:

Западно-Казахстанская область, Теректинский район, Подстепновский с.о. 0

Соблюдать следующие условия природопользования:

1. Не превышать лимиты эмиссий (выбросы, сбросы, отходы, сера), установленные в настоящем Разрешении на эмиссии в окружающую среду для объектов IV категории (далее - Разрешение для объектов IV категории) на основании нормативов эмиссий в окружающую среду, установленные и обоснованные расчетным или инструментальным путем и(или) положительными заключениями государственной экологической экспертизы нормативов эмиссий по ингредиентам (веществам) на проекты нормативов эмиссий в окружающую среду, материалы оценки воздействия в окружающую среду, проекты реконструкции или вновь строящихся объектов предприятий согласно приложению 1 к настоящему Разрешению для объектов IV категории.
2. Условия природопользования согласно приложению 2 к настоящему Разрешению для объектов IV категории.
Примечание:
* Лимиты эмиссий, установленные в настоящем Разрешении для объектов IV категории, по валовым объемам эмиссий и ингредиентам (веществам) действуют на период настоящего Разрешения для объектов IV категории и расчитываются по формуле, указанной в пункте 22 Правил заполнения форм документов для выдачи разрешений на эмиссии в окружающую среду.
Разрешение для объектов IV категории действительно до изменения применямых технологий и условий природопользования, указанных в настоящем Разрешении для объектов IV категории.
Приложения 1 и 2 являются неотъемлемой частью настоящего Разрешения для объектов IV категории.

Руководитель управления Шауенов Ринат Сатымович

(подпись) Фамилия, имя, отчество (отчество при наличии)

Место выдачи: г.Уральск **Дата выдачи:** 22.09.2020 г.

Приложение № 1 к разрешению на эмиссии в окружающую среду

Лимиты эмиссий в окружающую среду

Наименование загрязняющих веществ	Лимиты эмиссий в окружающую среду	
	г/сек	т/год
1	2	3
Лимиты выбросов загрязняющих веществ		
Всего, из них по площадкам:	0,26131673	0,462072915
Строительство админстративного бытового корпуса и гаража спец. техники базы овощехранилища по адресу: ЗКО, Теректинский район, Подстепновский с.о., уч. 4, земли Подстепновского с/о	0,26131673	0,462072915
в т.ч. по ингредиентам:		
Уайт-спирит	0,0278	0,01675
Углерод	0,001042	0,000111
Пыль неорганическая, содержащая двуокись кремния в %:70-20 (шамот, цемент, пыль, цементного производства - глина, глинистый сланец доменный шлак, песок, клинкер, зола кремнезем, зола углей казахстанских месторождений)	0,0932578	0,389477
Сера диоксид	0,0245	0,002609
Фтористые газообразные соединения (в пересчете на фтор):	0,0000417	0,0001536
Хлорэтилен	0,000033	0,000119
Углерод оксид	0,058752	0,009169
Фториды неорганические плохо раст- воримые - (алюминия фторид, кальция фторид, натрия гексафторалюминат)	0,0001833	0,000676
Пропан-2-он	0,00722	0,00326
Алканы С12-19/в пересчете на С/	0,000049	0,000212
Бутилацетат	0,00333	0,001505
Азот (II) оксид	0,00198213	0,000327644
Азота (IV) диоксид	0,0122007	0,002019271
Марганец и его соединения (в пересчете на марганец (IV) оксид)	0,0000511	0,0001884
Метилбензол	0,01722	0,007776
Диметилбензол (смесь о-,м-, п- изомеров)	0,01306	0,02553
Железо (II, III) оксиды	0,000594	0,00219
Лимиты сбросов загрязняющих веществ		
Лимиты на размещение отходов производства и потребления		
Лимиты на размещение серы		

Приложение № 2 к разрешению
на эмиссии в окружающую среду

Условия природопользования

- Придерживаться установленного лимита указанного в разрешении на эмиссию в окружающую среду;
- Сбор производственных и потребительских отходов, размещение на специально оборудованных полигонах (площадках, складах длительного хранения) для захоронения;
- Ежеквартально предоставлять отчет в Управление природных ресурсов и регулирования природопользования Западно-Казахстанской области о выполнении условий природопользования, включенных в экологическое разрешение.