«Жамбыл ауылында орналасқан ауруханалық пунктті күрделі жөндеу**»**

жұмыс жобасы бойынша

31.12.2021 ж. № Smart-0026/21

ҚОРЫТЫНДЫ

ТАПСЫРЫСШЫ:
БҚО әкімдігі денсаулық сақтау басқармасының
"Бәйтерек ауданының 2- ауруханасы" ШЖҚ МКК
БАС ЖОБАЛАУШЫ:
ЖШС "STROYCONSALTING"

Нұр-Сұлтан қаласы

АЛҒЫ СӨЗ

«Жамбыл ауылында орналасқан ауруханалық пунктті күрделі жөндеу» жұмыс жобасы бойынша осы жиынтық қорытындысы «Smart Build Expertise» ЖШС-нен берілді.

«Smart Build Expertize» ЖШС рұқсатынсыз осы жиынтық қорытындыны толық немесе ішінара қайта шығаруға, көбейтуге және таратуға жол берілмейді.

З А К Л Ю Ч Е Н И Е

№ Smart-0026/21 от 31.12.2021 г.

по рабочему проекту
«Капитальный ремонт медицинского пункта в с. Джамбул**»**

ЗАКАЗЧИК:
ГКП на ПХВ «2-больница района Байтерек"
Управления здравоохранения акимата ЗКО

ГЕНПРОЕКТИРОВЩИК:
ТОО "STROYCONSALTING"

г. Нур-Султан

ПРЕДИСЛОВИЕ

Настоящее сводное заключение по рабочему проекту «Капитальный ремонт медицинского пункта в с. Джамбул» выдано
ТОО «Smart Build Expertise»

Данное сводное заключение не может быть полностью или частично воспроизведено, тиражировано и распространено без разрешения
ТОО «Smart Build Expertise».

1. **НАИМЕНОВАНИЕ**: Рабочий проект «Капитальный ремонт медицинского пункта в с. Джамбул»
Настоящее заключение выполнено в соответствии с договором от 30.12.2021 года Smart-0037 между ТОО «Smart Build Expertise» и с ГКП на ПХВ «2-больница района Байтерек" Управления здравоохранения акимата ЗКО.

2. **ЗАКАЗЧИК**: ГКП на ПХВ «2-больница района Байтерек" Управления здравоохранения акимата ЗКО.

3. **ГЕНПРОЕКТИРОВЩИК**: ТОО «STROYCONSALTING» государственная лицензия от 15.09.2020г. №20013489, II–категория, выданная Государственное учреждение "Управление государственного архитектурно-строительного контроля Западно-Казахстанской области". Акимат Западно-Казахстанской области.

4. **ИСТОЧНИК ФИНАНСИРОВАНИЯ:** Государственные инвестиции.

5. ОСНОВНЫЕ ИСХОДНЫЕ ДАННЫЕ

5.1 Основание для разработки:
- задание на проектирование, утвержденное заказчиком от 09.07.2021 года;
- решение Акима Мичуринского аульного округа Зеленовского района Западно-Казахстанской области №103 от 20.12.2012 года.;
- техническое заключение, утвержденное ЗКОФ АО “НЦ “ Курылысконсалтинг” от 2018 года, Свидетельство об аккредитации № KZ91VWC00002449 от 12.07.2020 года;
- письмо заказчика о финансировании № 1-10/1093 от 13.11.2021 года;
- письмо заказчика о начале строительства № 1-10/1093 от 13.11.2021 года;
- письмо заявка заказчика о прохождение экспертизы № 1-10/1093 от 13.11.2021 года;
- технический паспорт существующего здания медицинского пункта.
- дефектный акт, утвержденный заказчиком от 09.07.2021 года;
- отчет по инженерно-геологическим изысканиям, выполненным ТОО «Stroyconsalting» в 2021 году, (Лицензия ГСЛ № 15012371 от 01.07.2015 года, выданные ГУ «Управление государственного архитектурно-строительного контроля ЗКО», приложение к лицензии №15012371 от 01.07.2015 года);
-отчет по инженерно-геологическим изысканиям, выполненным ТОО «STROYCONSALTING» в 2021 году, (Лицензия ГСЛ № 15012371 от 01.07.2015 года, выданные Агентством Республики Казахстан по делам строительства и жилищно-коммунального хозяйства, приложение к лицензии № 15012371 от 01.07.2015 года;

5.2 Перечень документации, представленной на экспертизу:
- Пояснительная записка
- Паспорт проекта
- Генеральный план
- Архитектурно-строительные решения
- Водопровод и канализация
- Наружное водопровод и канализация
- Отопление и вентиляция
- Электротехническая часть

- Пожарная сигнализация
- Сметная документация
- Инженерно-геодезические изыскания
- Инженерно-геологические изыскания
- Проект организация строительства
- Оценка воздействия на окружающую среду

5.3 Цель и назначение объекта строительства

Целью является капитальный ремонт медицинского пункта в с. Джамбул, улучшение состояния зданий сельских медицинских пунктов.

5.4 Существующее состояние

Здание сельского медицинского пункта в с. Джамбул построено в 1986 году, представляет собой одноэтажное сооружение (согласно техпаспорту). Обследуемое здание прямоугольной конфигурации. Сельский медицинский пункт занимает часть здания, во второй части здания расположена жилая квартира. Согласно выполненному техническому обследованию с целью восстановления, сохранения и улучшения эксплуатационных качеств здания – необходимо произвести капитальный ремонт, с учетом выполнения работ и мероприятий, рекомендованных в данном заключении.

6. ОСНОВНЫЕ ДАННЫЕ ОБЪЕКТА И ПРИНЯТЫЕ ПРОЕКТНЫЕ РЕШЕНИЯ

6.1 Место размещения объекта и характеристика участка строительства:

Проектируемый объект расположен в ЗКО, Байтерекский р-н, Мичуринский с.о., с. Джамбул.

Природно-климатические условия района строительства:

Климатический район – III А.
Наиболее холодным месяцем является январь.
При вторжении арктических масс температура воздуха понижается до–35 - 43°С.
Суточная амплитуда температур иногда достигает 25 - 27°С, однако наибольшую повторяемость (20-30%) имеют амплитуды, равные 7-13°С.
Зима продолжительная и устойчивая, длится 4-5 месяцев, иногда наблюдаются оттепели. С февраля начинается повышение температуры воздуха.
Особенно интенсивным оно бывает при переходе от марта к апрелю и составляет в среднем 11-13°С.
Наиболее теплым периодом является июль месяц, когда максимальная температура воздуха достигает +44°С.
Средние многолетние суточные колебания температуры воздуха летом составляют 10-16°С, в отдельных случаях 26-28°С.
Снежный покров устойчиво залегает в течение 3-5 месяцев в году. Средняя многолетняя наибольшая высота снега перед началом снеготаяния составляет 25-30см. (минимум – 15см., максимум 40-50см).
Среднегодовая продолжительность гроз-от 40 до 60 часов.
Преобладающее направление ветра в зимний период (декабрь-февраль месяцы) – юго-восточное, в летний период (июнь-август месяцы) – северо-западное.
Район по скоростному напору ветра – III.

Геоморфология и рельеф

Территория исследования в региональном плане расположена в пределах северной части Прикаспийской впадины на участке сочленения Прикаспийской низменности и Общего сырта.

Участок работ в региональном плане расположен в пределах Северной части Прикаспийской впадины, на морской хвалынской равнине максимального распространения раннехвалынского моря до отметок 49,0 м. Поверхность ровная со слабым уклоном к руслу реки.
Русло реки хорошо разработанное, берега крутые, большой частью задернованные. Река Чаган на всем протяжении обладает постоянным течением с расходом в межень 0,1-0,6м3/сек. В русле реки отмечается чередование плёсов и перекатов. Уровень воды в реке Чаган в течение года находится на отметках 25-27м, в период паводка достигает отметок 29-30м, а в особо многоводные годы иногда достигает и отметок 32м, тогда происходит затопление высокой пойменной террасы.
Абсолютные отметки поверхности земли в пределах участка работ 35,15-35,35м (Система вы сот – Балтийская).

Геологическое строение

Описываемая территория в региональном плане расположена в пределах юго-восточной окраины Русской платформы и принадлежит Прикаспийской синеклизе.
В геологическом строении участка исследования до разведанной глубины 12,0-15,0 м принимают участие два геолого-генетических комплекса пород четвертичных отложений
Верхнечетвертичные морские хвалынские отложения (mQIIIhv) вскрыты с поверхности, под почвенно-растительным слоем с 0,30 м и до 12,0-15,0 м. Литологический отложения пред ставлены суглинками легкими, тяжелыми и пылеватыми, песчанистыми с включением карбонатных солей, трещиноватые

Гидрогеологические условия

В результате выполненных работ до глубины исследования 12,0-15,0м на участке работ не вскрыты водонасыщенный отложения четвертичных отложений.

Инженерно-геологические условия

По геолого-генетическим признакам до глубины исследования 12,0-15,0м, в двух участках, выделено два геолого-генетических комплекса пород четвертичных отложений, в которых в свою очередь по литологическим и физико-механическим свойствам выделены семь инженерно-геологических элементов (ИГЭ):
В геолого-генетическом комплексе современных почвенных отложений (pQIV) выделен один инженерно-геологический элемент:
ИГЭ-1. Почвенно-растительный слой. Суглинок тяжелый пылеватый темно-бурый, гумусированный, с корнями травянистой растительности.
Слой залегает с поверхности и до глубины 0,3м. Мощность слоя 0,3м.
В геолого-генетическом комплексе верхнечетвертичных морских хвалынских отложений (mQhv) выделено шесть инженерно-геологический элемент:
ИГЭ-2.Суглинок легкий песчанистый буро-коричневый твердый, с включением карбонатных солей, трещиноватый, слоистый в верхней части слоя с корнями травянистой растительности, с содержанием гумуса.
Суглинок обладает просадочными свойствами (при нагрузке 0,3 Мпа величина относительной деформации εsw, д.е = 0,114). Под действием внешней нагрузки обладает повышенной степенью сжимаемости при естественной влажности (модуль осадки при нагрузке 3кгс/см2 составляет 1051,0 мм/м) и сильной степенью сжимаемости при водонасыщении (модуль осадки при нагрузке 3кгс/см2 составляет 165,0мм/м)
Мощность слоя 1,4 м.
ИГЭ-3. Суглинок тяжелый пылеватый буро-коричневый твердый - полутвердый, маловлажный, с включениями карбонатных солей, трещиноватый, слабовлажный, слоистый, с комочками глины, с тонкими прослоями песка.
Суглинок обладает просадочными свойствами (при нагрузке 0,3 Мпа величина относительной деформации εsw, д.е = 0,037-0,122). Под действием внешней нагрузки обладает повышенной степенью сжимаемости при естественной влажности (модуль осадки при нагрузке 3кгс/см2

составляет 26,0-53,0мм/м) и повышенной, сильной степенью сжимаемости при водонасыщении (модуль осадки при нагрузке 3кгс/см2 составляет 55,0-160,0мм/м) Суглинок, в условиях свободного набухания (величина свободного набухания εsw, д.е = 0.011-0.094) обладает средне набухающими свойствами.
Мощность слоя повсеместно, с включением маломощными суглинками в разных консистенциях.
ИГЭ-4. Суглинок тяжелый песчанистый буро-коричневый твердый - полутвердый, карбонизированный, трещиноватый, слоистый. Суглинок обладает просадочными свойствами (при нагрузке 0,3 Мпа величина относительной деформации εsw, д.е = 0,037-0,107). Под действием внешней нагрузки обладает повышенной степенью сжимаемости при естественной влажности (модуль осадки при нагрузке 3кгс/см2 составляет 35,0-54,0мм/м) и повышенной, сильной степенью сжимаемости при водонасыщении (модуль осадки при нагрузке 3кгс/см2 составляет 52,0-160, мм/м) Мощность слоя 1,3-2,5м.
ИГЭ-5. Глина легкая пылеватая буро-коричневая твердая - полутвердая, карбонизированная, с включением карбонатных солей, с редкими включениями дресвы меловых пород, трещиноватая, слоистая. Суглинок обладает просадочными свойствами (при нагрузке 0,3 Мпа величина относительной деформации εsw, д.е = 0,010-0,122).
Под действием внешней нагрузки обладает повышенной степенью сжимаемости при естественной влажности (модуль осадки при нагрузке 3кгс/см2 составляет 36,0-55,0мм/м) и сильной степенью сжимаемости при водонасыщении (модуль осадки при нагрузке 3кгс/см2 составляет 65,0-73,0мм/м) Мощность слоя 1,0-2,0 м.

6.2 Проектные решения
6.2.1 Генеральный план

Планировочные решения по генеральному плану
Схема генерального плана разработана в соответствии с санитарно-гигиенических и противопожарных требований, по СН РК 3.01-01-2013 «Градостроительство. Планировка и застройка городских и сельских населенных пунктов».

Организация рельефа
Рельеф участка проектируемой средней школы относительно ровный. Генеральный план разработан с учетом требований СП РК 3.02–111–2012 «Общеобразовательные учреждения», СП РК 3.01-101-2013 «Градостроительство. Планировка и застройка городских и сельских населенных пунктов», СП РК 2.02-101-2014 «Пожарная безопасность зданий и сооружении».

Благоустройство
Для обеспечения санитарно-гигиенических условий работы на предприятии предусмотрены мероприятия по благоустройству и озеленению.
Тротуары запроектированы шириной 1,0 м с покрытием из тротуарных плиток.
На территории, свободной от застройки и покрытия предусмотрена посадка деревьев и кустаников вдоль бордюра.
Генплан предусматривает рациональное использование земельного участка с учетом окружающей застройки и прилегающей территории, а также сохранения существующего озеленения и благоустройства участка.
Подъезды и подходы к зданию предусмотрены из брусчатки. По периметру здания устроить бетонную отмостку.
На территории предусмотрены:

- Септик на 0,45 м3/сут (типовой проект);

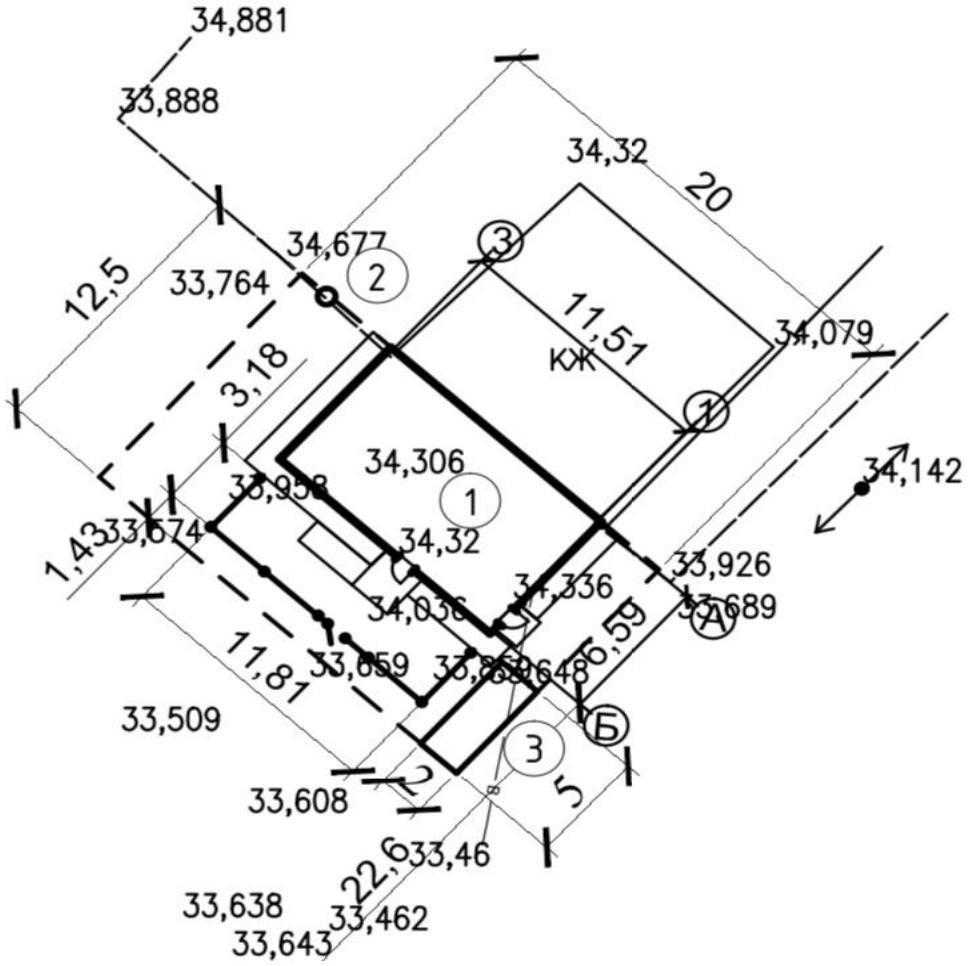

Рисунок №1 - Ситуационная схема размещения учатка

Основные показатели по генплану

Таблица 1

№	Наименование	Ед. изм.	Количество	Процентное соотношение %
1	Площадь участка	га	0,025	100
2	Площадь застройки	$м^2$	78,3	31,32
3	Площадь покрытия из брусчатки	$м^2$	30,68	12,27
4	Площадь озеленения	$м^2$	33,13	13,25

5	Свободное от застройки участки	$м^2$	107,89	43,16
6	Протяженность ограждения	м	18,2	

6.2.2 Архитектурно-строительные решения

Рабочий проект строительной части проекта разработан на основании исходных данных, и задания на проектирование.

Проект разработан для следующих условий строительства:

- нормативное значение ветрового давления по СНиП РК 2.04-01-2010 - 38 кг/м2;
- нормативное значение веса снегового покрова по СНиП РК 2.04-01-2010 - 70 кг/м2;
- средняя температура самого холодного месяца - 8,80С;
- средняя температура самого теплого месяца - 10-160С;
- средняя относительная влажность воздуха наиболее холодного месяца - 82%;
- средняя относительная влажность воздуха наиболее теплого месяца - 47%.

Проектом предусмотрен капитальный ремонт здания, включающий в себя замену пола на бетонный, замена внутренней отделки помещений, замена окон на ПВХ стеклопакеты, замена дверей, замена стропильно-балочной системы и кровли, устройство отмостки.

Архитектурно планировочные решения

Здание в плане имеет размеры в осях 6,59 х 11,51 м.

Уровень ответственности здания -технический несложный II (нормальный) уровень ответственности;

Степень огнестойкости здания - III.

Высота потолка – 3,0м.

Конструктивные решения

Существующее здание одноэтажное, с размерами в осях 6,59 х 11,51 м, высота этажа 3,0м.

Фундаменты - железобетонные (износ 40%);

Стены несущие – железобетонные стеновые панели (износ 30%);

Перегородки - возводимые кирпичные, толщ. 120мм (износ 30%);

Перекрытие - деревянное (износ 30%);

Крыша - стропильно балочная система (износ 61%);

Полы - демонтируемые-деревянные (износ 61%), возводимые-бетонные;

Окна - демонтируемые-деревянные (износ 70%), монтируемые-пластиковые;

Двери внутренние - деревянные (износ 65%);

Двери наружные - деревянные (износ 65%).

Основные показатели по архитектурно-строительным решениям

Таблица 2

№	Наименование	Ед.изм	Количество
1	Количество этажей	эт.	1
2	Общая площадь здания	$м^2$	65,72
3	Строительный объем здания	$м^3$	235,00
4	Площадь застройки	$м^2$	78,3

Антикоррозийная защита

Антикоррозийную защиту стальных анкерных и сварных соединений следует выполнять в соответствии с требованиями СНИП РК 2.01-01-2013 "Защита строительных конструкций от коррозии". Все металлические элементы покрыть эмалью ПФ 170 по ГОСТ 926-82 за 2 раза по грунтовке ГФ-021 Все бетонные и железобетонные конструкции ниже отм. 0.000 выполнять из бетона на сульфатостойком цементе. Все бетонные поверхности, соприкасающиеся с грунтом обмазать горячим битумом за 2 раза.
В основании фундаментов выполнить бетонную подготовку 100мм. Сварку металлических конструкций вести электродами Э42 ГОСТ 9467-75.
Указания по производству работ
Все работы выполнять в полном соответствии с требованиями СНиП РК 5.01-02-2013 "Основания зданий и сооружений", СНиП РК 5.03-07-2013 "Несущие и ограждающие конструкции", СНиП РК 2.04-108-2014 "Изоляционные и отделочные покрытия", СНиП РК 2.01-01-2013 "Защита строительных конструкций от коррозии". При производстве работ обеспечить их высокое качество с применением высококачественных материалов.
Противопожарные мероприятия
Противопожарные мероприятия в проекте выполнены в соответствии с требованиями СНиП РК 2.02-01-2019 "Пожарная безопасность зданий и сооружений". Все деревянные конструкции необходимо пропитать антипиренами для защиты от возгорания, и антисептиками для защиты от увлажнения и гниения.
Мероприятия по охране окружающей среды
Здание школы отрицательного воздействия на окружающую среду не оказывает, вредных выбросов в атмосферу нет. Сточные воды отводятся в проектируемый септик. Сброс сточных вод в водоемы отсутствует. Излишний строительный грунт вывозится в места, специально для это предусмотрены, мусор - на свалку.
Демонтажные работы
Все демонтажные работы предоставлены на листе АС-3, в ведомости объемов работ.

6.3 Инженерное обеспечение, сети и системы.
Теплоснабжение, отопление, вентиляция и кондиционирование.
Отопление и вентиляция здания.

Проект отопления и вентиляции здания выполнен на основании задания на проектирование и в соответствии с действующими нормативными документами на проектирование: СП РК 4.02-101-2012, СП РК 3.02-107-2014.
Теплоснабжение здания решается от собственной топочной. Система закрытая. Теплоноситель – горячая вода с температурными параметрами +85 – 60оС.
Расчетные параметры наружного воздуха: - для холодного периода –-29,6°С (параметр Б); - для теплого периода +31,3°С (параметр А);

Проект отопления выполнен в соответствии со СП РК 4.02-05- 2015* «Отопление, вентиляция и кондиционирование»
Источник теплоснабжения - Существующая пристроенная котельная.
Отопление
В проекте приняты следующие расчетные температуры внутреннего воздуха. Расчетная температура внутреннего воздуха, скорость воздуха и относительная влажность, приняты в соответствии с требованиями СН РК 4.02-01-2011
- приемная фельдшеро - 20°С;
- прцедурная - 20°С;
- смотровая - 20°С;

Теплоноситель - горячая вода с параметрами 85-60оС. Система отопления - двухтрубная, с нижней разводкой магистралей. Подающий и обратный трубопроводы прокладываются под полом с уклоном 0.02. Подсоединение системы отопления клуба к

тепловым сетям осуществляется через тепловой пункт одном уровне с поверхностями стен перегородок и потолков, но на 30 мм выше пола, в перегородках следует прокладывать в гильзах из негорючих материалов. Для систем отопления применяются трубы напорные из сшитого полиэтилена PPRCT SDR 7,4 по ГОСТ 32415-2013 ∅15-40мм.

В качестве нагревательных приборов приняты биметаллические радиаторы Elsothrem MB 500x800

Вентиляция

Вентиляция запроектирована приточно-вытяжная с естественным и механическим побуждением. Приток осуществляется через жалюзийные решетки.

Вытяжка предусмотрена через воздуховода из оцинкованный стали с сечением 200x200 мм.

В санитарном узле предусматривается вентиляция механическим побуждением через канальный вентилятор. Воздуховоды запроектированы из тонколистовой кровельной стали по ГОСТ 19904- 91.

Основные показатели по проекту раздела ОВ:

Проектируемый строительный объем – 235,00 м3

Расход тепла:

- на отопление - 19567 Ккал/час.

Общий расход тепла - 19567 Ккал/час.

Газоснабжение

Согласно задание на проектирование раздел газоснабжения данным проектом не разрабатывается.

Водоснабжение и канализация

Проектом предусмотрены системы:

- хозяйственно-питьевого водопровода (В1);
- бытовой самотечной канализации (К1).

Наружное водоснабжение

Согласно задание на проектирование данный раздел не разрабатывается.

Внутренние водоснабжение

Внутренние сети хозяйственно - питьевого водопровода и горячего водоснабжения монтируются из полипропиленовых труб «Fusiotherm» по ТУ 2248-002-457026757-2001 с диаметром 20-25 мм и запроектированы для подачи воды к санитарным приборам, электроводонагревателю и поливочному крану. На вводе хозяйственно-питьевого водопровода в здание магазина предусмотрена установка водомерного узла со счетчиком диаметром 15 мм.

Горячее водоснабжение запроектировано от электроводонагревателя накопительного типа Ariston PRO R 60V емкостью 60 л. Расход воды на внутреннее пожаротушение здания не предусматривается в соответствии с СНиП РК 4.01-41-2006* п.4.3.7.

Канализация

Система бытовой канализации здания запроектирована для отвода стоков от санитарно-технических приборов в септик 0,45 куб.час (типовой проект).

В качестве септика принят круглый колодец из сборных железобетонных элементов диаметром 2000 мм по ТПР 902-09-22.84. При пересечении канализации с дорогой предусмотрен футляр из стальных электросварных труб диаметром 273x5,0 мм по ГОСТ 10704-91 с изоляцией типа «весьма усиленная».

Наружная самотечная канализация (К1) запроектирована из полипропиленовых гофрированных труб SN8 по ГОСТ Р54475-2011 диаметром 100 мм. Внутренняя сеть бытовой канализации запроектирована из полиэтиленовых канализационных труб диаметром 50-100 мм по ГОСТ 22689.1-89.

Вентиляция сети К1 принята через стояк, выводимый выше кровли на 0,5 м.

Сброс незагрязненных производственных стоков при опорожнении котла запроектирован отдельным выпуском в канализационный колодец диаметром 1000 мм высотой 3 м из сборных железобетонных элементов по ТПР 902-09-22.84.

Основные показатели по проекту раздела ВК.

Потребный напор на вводе - 9.0 м.вод.ст

Расчетный расход воды (хозяйственно питьевой)- 0.375 м3 /сут;

Расчетный расход горячей воды (хозяйственно питьевой)- 0,150 м3 /сут;

Расчетное количество стоков канализации- 0,375 м3 /сут;

Электротехнические решения.

Внутреннее электроснабжение

Проект электроснабжения медицинского пункта в с. Джамбул разрабатывается на основании генерального плана и в соответствии с требованиями СП РК 4.04-106-2013, СП РК 2.04-104-2012 и ПУЭ РК.

По степени надежности электроснабжения электроприемники относятся к III категории. Напряжение питающей и распределительной сети ~220В с системой заземления TN-C-S. Электроснабжение здания выполняется от проектируемого щит учетно-распределитель ный (ЩУРв 1/12зо), встраиваемый в нишу, металлический,12 модулей, степень защиты корпуса IP31,установленного по оси 1 в складу магазина. Учет электроэнергии осуществляется счетчиками Меркурий 201, установленных в ЩУРв-1/12зо.

Проходы кабелей через стены выполнять в отрезках труб с уплотнением.

Для защиты от поражения электрическим током при эксплуатации электрических сетей и электроприемников все металлические не токоведущие части электроустановок зануляются. Распределительные и групповая сети выполняются кабелем ВВГнг-0,66 скрыто в штробах по стенам под слоем штукатурки и в трубах за подшивным потолком. Разводка распределительной сети выполняется кабелем в 3-х проводном исполнении с заземляющим нулевым проводником с медными жилами. Кабель принят марки ВВГнг 3х1,5мм², 3х2,5мм². Проход перекрытия выполнить в трубах с уплотнением негорючим материалом.

Проектом предусматривается рабочее и аварийное освещение (эвакуациионное).

Аварийное освещение выполнено светильниками со встроенным блок резервного питания режимом работы не менее 3 часов. Рабочее освещение предусматривается во всех помещениях.

Проектом к установке приняты светодиодные светильники. Управление освещением предусмотрено местным для каждого помещения.

Светильники наружного освещения приняты марки ДПО-12Вт, установить над дверью на высоте 2.5м. К светильникам наружного освещения электропроводка выполнена кабелем ВВГнг-0,66 по стене с креплением накладными, в гофротрубе.

Электросети выбраны в соответствии с ПУЭ РК по условиям допустимого нагрева, потерь напряжения и соответствия принятых сечений токам аппаратов защиты.

Освещенность выбрана согласно СП РК 2.04-104-2012.

Высота установки над полом: щитов-1,7м (до низа щита), розеток-0,8м
, выключателей-1,6м.
Для обеспечения безопасности обслуживающего персонала от поражения электрическим током предусматривается заземление всех металлических частей электрооборудования, нормально не находящихся под напряжением.
В качестве защитных мер электро безопасности для всех электроустановок, питающихся от четырех проводной сети ~220в с глухозаземленной нейтралью принимается защитное заземление. Контур заземления выполнен из вертикального заземлителя - сталь круглая ∅16мм, L=1.5м-3шт, и шины-сталь полосовая 40Х4мм, L=3м-3шт. Сопротивление заземляющего устройства в любое время года не должно превышать 4 ОМ.

Наружное электроснабжение

Согласно задание на проектирование раздел наружное электроснабжение данным проектом не разрабатывается.

Защитные мероприятия

Для защиты от поражения электрическим током при повреждении изоляции все металлические нетоковедущие части электрооборудования заземляются путем присоединения к заземляющему проводнику (PE) защитным проводником не менее фазного, болтовым соединением. В качестве заземления используется естественный заземлитель.

Основные показатели по проекту раздела ЭО, ЭМ:
Напряжение питающей сети - 220 в.
Категория электропотребителя – III
Установленная мощность – 3,37 кВт
Расчетный ток – 5,7 А
Коэффициент мощности- 0.93

Пожарная сигнализация

Проект разработан в соответствии СН РК 2.02-11-2002, СНиП РК 3.02-25- 2004. В здании в качестве приемно-контрольного устройства применена контрольная панель типа «ВЭРС ПК-2», которая установлена в коридоре. Контрольная панель контролирует целостность лучей и включает сигналы тревоги при их обрыве или коротком замыкании. Пожарные извещатели установлены во всех пожароопасных помещениях согласно СН РК 2.02-11-2002 «Нормы оборудования зданий, помещений и сооружений системами автоматической пожарной сигнализации, автоматическими установками пожаротушения и оповещения людей о пожаре», СНиП РК 2.02-15-2003 «Пожарная автоматика зданий и сооружений». Пожарные извещатели приняты типа ИП-212-45 (дымовые) ИП-103-5/1 (тепловые), в качестве ручных извещателей приняты извещатели типа ИПР 513-10.

Количество устанавливаемых извещателей соответствуют требованиям таблицы 5.8 СНиП РК 2.02-15-2003. Ручные пожарные извещатели установлены на стене, на высоте 1,5 м от уровня пола на путях эвакуации для ручной подачи сигнала о пожаре и для удобства проверки сигнальных линий.

Сети пожарной сигнализации выполнены кабелем КРВПМ-2х2х0,5 мм2 в кабельных каналах. Электропитание контрольной панели выполнено от аварийного щита освещения кабелем ВВГ-3х1,5 мм2 скрыто под штукатуркой. Электропитание контрольной панели осуществляется от источника питания СКАТ1200 с АКБ (аккумуляторными батареями) 7Ач для резервного питания при отсутствии сети, проводом ШВВП-2х0,75.

Энергоэффективность решений

Данный проект разработан с использованием энергосберегающих материалов ограждающий конструкций с установкой приборов учета энергетических ресурсов, автоматизированной системы регулирования теплопотребления.

Строительной частью проекта предусматриваются следующие мероприятия:

- утепление наружных ограждающих конструкций эффективным утеплителем;
- установка оконных заполнений с тройным остеклением с нормативным сопротивлением теплопередаче;
- устройство утепленных тамбуров при входе;
- устройство утепленных металлических наружных дверей.

Сантехнической частью проекта предусмотрена установка приборов учета тепловой энергии и учета электрической энергии, холодной и горячей воды, газа, а также приборов регуляторов в отопительных системах, автоматизированных систем регулирования теплопотребления в зависимости от температуры наружного воздуха.

В здании предусмотрена система отопления, оснащенная устройствами авторегулирования, обеспечивающая заданную подачу тепла для поддержания температуры в помещениях в пределах допустимых параметров в соответствии с требованиями действующих нормативных документов и снабженную устройством для измерения расхода энергии (теплосчетчиком).

В период эксплуатации здания наружные ограждающие конструкции должны находиться в состоянии, обеспечивающим нормальную его эксплуатацию. Окна, наружные двери должны иметь уплотняющие прокладки в притворах.

6.3 Инженерно-технические мероприятия по предупреждению чрезвычайных ситуаций и взрывопожароопасных ситуаций

Предусматривается устройство автоматической пожарной сигнализации.

Категория проектируемой котельной по взрывопожарной и пожарной опасности

Категория помещения, здания, сооружения – Д

Степень огнестойкости здания, сооружения - III

Класс конструктивной пожарной опасности - С1

Характеристика помещений по условиям среды и классификация зон по взрывопожарной и пожарной опасности – Нормальное

Класс функциональной пожарной опасности помещений - Ф-5,1 (Топочная).

Класс функциональной пожарной опасности- Ф=3.1 (здания организаций торговли).

Мероприятия по предупреждению и ликвидации ЧС природного или техногенного характера должны предусматриваться планами предприятия, эксплуатирующего газопроводы и оборудование. В соответствии с законом о чрезвычайных ситуациях природного и техногенного характера собственник предприятия должен иметь декларацию безопасности объекта, документ, информирующий о характере и масштабах возможных чрезвычайных ситуациях и принятых мерах по их предупреждению и ликвидации на всех этапах функционирования.

Решение по противопожарной безопасности.

Противопожарная безопасность здания обеспечивается архитектурно-планировочными и конструктивными решениями предусмотренные проектом в соответствии с требованиями СН РК 2.02-01-2015 "Пожарная безопасность зданий и сооружений".

Степень огнестойкости – III

Все двери на путях эвакуации открываются по направлению выхода из здания.

Пожарная безопасность здания обеспечивается следующими мероприятиями:

- планировка здания обеспечивает свободный проезд пожарных машин на территории объекта,
- несущие конструкции выполняются из несгораемых материалов,

- все конструкции предусмотрены с обеспечением необходимого предела огнестойкости. - на период строительства в соответствии с «Правилами пожарной безопасности при производстве строительно-монтажных работ», дополнительно должны быть разработаны мероприятия по хранению и использованию материалов, имеющие пожароопасные свойства, а также использование технических подручных средств пожаротушения при использовании открытых источников огня.

При выполнении всех видов работ на объекте должны выполняться следующие основные мероприятия по противопожарной безопасности:
- отведение для курения специально оборудованных мест;
- обеспечение объекта знаками пожарной безопасности;
- инструктаж по противопожарной безопасности;
- назначение лиц, ответственных за противопожарную безопасность;
- запрещение использования инвентаря не по прямому назначению

6.4 Охрана окружающей среды

Рабочим проектом предусмотрен капитальный ремонт медицинского пункта в с. Джамбул. Проектируемое здание расположено с. Джамбул, Байтерекского района ЗКО. По плану (по техпаспорту) здание одноэтажное.

Детальная характеристика проектируемых работ представлена в «Пояснительной записке» данного рабочего проекта. Расстояние до ближайших жилых домов составляет около 55 метров.

Оценка воздействия на окружающую среду к рабочему проекту выполнена ИП «SINEKO».

Категория опасности предприятия

Согласно Приказа Министра экологии, геологии и природных ресурсов Республики Казахстан от 13 июля 2021 года № 246 «Об утверждении Инструкции по определению категории объекта, оказывающего негативное воздействие на окружающую среду» объекты, оказывающие минимальное негативное воздействие на окружающую среду, относятся к IV категории, и отнесение объекта проводится по следующим критериям: 1) отсутствие вида деятельности в Приложения 2 Кодекса; 2) наличие выбросов загрязняющих веществ в окружающую среду объемом менее 10 тонн/год.

Воздействие на атмосферный воздух

Проектируемый объект не является источником негативного воздействия на окружающую среду. Загрязнение атмосферного воздуха вредными веществами происходит при выполнении строительно-монтажных работ. Источниками выделения загрязняющих веществ в атмосферный воздух в период строительства будут являться: земляные работы, гидроизоляция, сварочные работы, автотранспортные работы, пересыпка пылящих материалов, работа компрессоров с двигателем внутреннего сгорания, покрасочные работы. Строительные работы носят временный характер и проводятся на территории в пределах которой отсутствует жилая застройка. Продолжительность строительство составляет 3 месяца.

Согласно п.5.21 «Методики расчета концентраций в атмосферном воздухе вредных веществ, содержащихся в выбросах предприятий» определена необходимость расчетов приземных концентраций по веществам. Расчеты рассеивания загрязняющих веществ на период строительства производились по программному комплексу «ЭРА» (версия 2.0). Как показывают результаты расчетов, концентрации загрязняющих веществ на жилой зоне не превышают нормативные значения ПДК.

Обоснованные нормативы выбросов загрязняющих веществ от стационарных источников в период строительства составят:

Таблица 3

Н а и м е н о в а н и е вещества	Выброс вещества	
	г/с	т/год
Железо (II, III) оксиды	0,002575	0,0002447
Кальций оксид (Негашеная известь)	0,000000002	0,000000008
Марганец и его соединения	0,0002778	0,0000264
Хром /в пересчете на хром (VI)	0,0003972	0,0000378
Азота (IV) диоксид (Азота диоксид)	0,01027	0,00053
Фтористые газообразные соединения	0,0000003	0,00000003
Фториды неорганические плохо растворимые	0,0004167	0,0000396
Диметилбензол	0,0625	0,107235
Метилбензол	0,1024914	0,0036897
Этанол	0,0836197	0,0030103
Керосин	0,125	0,00144
Уайт-спирит	0,0625	0,107235
Алканы С12-19 /в пересчете на С/	0,020583	0,0000741
Пыль неорганическая, содержащая двуокись кремния в %: 70-20	0,0266367	0,0670988
В С Е Г О:	0,497267802	0,290661438

В проектируемой местности, а именно в Байтерекском районе Западно-Казахстанской области мониторинг концентрации вредных веществ в атмосферный воздух не проводится согласно письму филиала РГП «Казгидромед» по Западно-Казахстанской области от 15.06.2020 г. №25-4-5-1/920. Результаты расчетов показывают, что концентрация загрязняющих веществ на границе санитарно-защитной зоны и на территории жилой застройки не превышают значений 1ПДК.

Территория свободна от зеленых насаждений. В районе размещения объекта вырубка и пересадка деревьев не предусмотрено, поверхностные водные объекты в радиусе более 2,0 км отсутствуют.

Воздействие на водные ресурсы.

Проектируемые работы не оказывают негативного воздействия на поверхностные и подземные воды. В период строительства водоснабжение объекта будет осуществляться привозным путем. Сброс сточных вод на рельеф местности не планируется. Технология проведения строительных работ не предполагает образование производственных сточных вод. Сброс хозяйственно-бытовых сточных вод предусмотрен в изолированный накопитель, с последующим вывозом ассенизаторской машиной по договору на очистные сооружения.

Отходы производства и потребления.

Выполнение строительно-монтажных работ, а также эксплуатация объекта сопровождается образованием различных видов отходов. Образующиеся отходы производства и потребления подлежат временному хранению в специально отведенных местах с последующим вывозом по договору со специализированными организациями на утилизацию.

Объем образования отходов приведен в таблице 4:

Таблица 4

Наименование отхода	Уровень опасности	Образование, т/год	Временное хранение отхода	Способ утилизации, обезвреживание отходов
Период строительства				
Твердые	зеленый	1,55	металлический	вывозятся на

бытовые отходы	GO060		контейнер	полигон ТБО
Огарки сварочных электродов	зеленый GA090	0,00083	ящик	передается спец-предприятиям по сбору металлолома
Тара из под краски	янтарный AD070	0,11828	контейнер	передается спецпредприятиям на утилизацию
Мусор строительный	зеленый GA090	5,61994		
Отходы пластика	зеленый GH010	0,00378		
Металлолом	зеленый GA090	0,02589		
Отходы древесины	зеленый GL010	0,15816		
Ветошь промасленная	зеленый GJ 120	0,0024		

Проектируемый объект расположен на ранее используемой территории существенного изменения которой от предусмотренных работ не ожидается. Проектируемое строительство не приведет к ухудшению жизненно важных свойств компонентов биосферы, не ухудшит качество жизни местного населения и не нанесет ущерб другим видам хозяйственной деятельности. Так как площадка строительства находится на территории существующего объекта, работы по снятию плодородного слоя почвы не предусматриваются в связи с его отсутствием. Строительные работы ведутся с максимальным сохранением существующего озеленения. Шум и вибрации, возникающие при строительных работах, носит временный, локальный характер и не превышает уровня, допустимого санитарными нормами. В целом, воздействия в период проведения строительных работ и при эксплуатации объекта оцениваются как допустимое.

Оценка проектных решений

Материалы оценки воздействия на окружающую среду к рабочему проекту соответствуют требованиям Экологического кодекса Республики Казахстан, а также «Инструкции по проведению оценки воздействия на окружающую среду», утвержденной приказом Министра охраны окружающей среды Республики Казахстан от 28 июня 2007г. №204-П.

Выводы

РП «Капитальный ремонт медицинского пункта в с. Джамбул» соответствует требованиям нормативных правовых актов и государственных нормативов в области охраны окружающей среды.

6.5 Организация строительства

Продолжительность строительства определена согласно СП РК 1.03-101-2013, СП РК 1.03-102-2014 «Продолжительность строительства и задел в строительстве предприятий, зданий и сооружений» и общая нормативная продолжительность строительства составляет 3 месяца.

Все основные работы по строительству выполняются по типовым технологическим картам и рекомендациям, разработанным ППР на основании действующих нормативов, технических условий и требований СНиП.

Начало строительства предусмотрено в мае 2022 года, согласно письму заказчика № 1502 от 18.10.2021 года.

6.6 Сметная документация

Сметная документация разработана в соответствии с Нормативным документом по определению сметной стоимости строительства в Республике Казахстан, утвержденным приказом Комитета по делам строительства, жилищно-коммунального хозяйства и управления земельными ресурсами Министерства национальной экономики Республики Казахстан от 14 ноября 2017 года №249-нқ, на основании государственных сметных нормативов и принятых проектных решений.

Сметная стоимость строительства, прошедшая экспертизу, подлежит утверждению заказчиком в установленном законодательством порядке и является основанием для определения лимита средств заказчика (инвестора) на реализацию инвестиционных проектов и/или объектов строительства в соответствии с пунктом 14 Нормативного документа по определению сметной стоимости в Республике Казахстан.

Сметная документация составлена ресурсным методом с использованием программного комплекса АВС-4 по выпуску сметной документации в ценах 4 квартала 2021 года, версия программы АВС-4, редакция 2021.2 от 24.09.2021 г.

сборник элементных сметных норм расхода ресурсов на строительные работы, ЭСН РК 8.04-01-2015;

сборник элементных сметных норм расхода ресурсов на ремонтно-строительные работы, ЭСН РК 8.04-02-;

сборник элементных сметных норм расхода ресурсов на монтаж оборудования, ЭСН РК 8.04 -01-;

сборники сметных цен в текущем уровне 2021 года IV квартал, на строительные материалы, изделия и конструкции ССЦ РК 8.04-08-(16 сборников);

сборник сметных цен в текущем уровне 2021 года IV квартал, на эксплуатацию строительных машин и механизмов СЦЭМ РК 8.04-11-;

сборник сметных цен в текущем уровне 2021 года IV квартал, на перевозку грузов для строительства СЦПГ РК 8.04-12-;

сборник сметных цен в текущем уровне 2021 года IV квартал, на инженерное оборудование объектов строительства ССЦ РК 8.04-09-;

В сметной стоимости строительства учтены дополнительные затраты:
затраты на временные здания и сооружения приняты согласно «Сборнику сметных норм затрат на строительство временных зданий
и сооружений» (НДЗ РК 8.04-05-2015) ;

При составлении смет использованы: сборники укрупненных показателей сметной стоимости строительства зданий и сооружений. Объекты непроизводственного назначения УСН РК 8.02-04-2020;

сборники укрупненных показателей сметной стоимости конструктивов и видов работ УСН РК 8.02-03-2018 с учетом изменений и дополнений, выпуск 15;

сборники элементных сметных норм расхода ресурсов на строительные работы ЭСН РК 8.04-01-2015 с учетом изменений и дополнений, выпуск 20;

сборники элементных сметных норм расхода ресурсов на монтажные работы ЭСН РК 8.04-02-2015 с учетом изменений и дополнений, выпуск 20;

сборники элементных сметных норм расхода ресурсов на ремонтно-строительные работы ЭСН РК 8.05-01-2015 с учетом изменений и дополнений, выпуск 20;

сборники цен на проектные работы для строительства СЦП РК 8.03-01-2017 с учетом изменений и дополнений, выпуск 15;

сборник сметных тарифных ставок в строительстве в текущем уровне цен 2021 года СТС РК 8.04-07-2020;

сборник сметных цен в текущем уровне 2021 года на эксплуатацию строительных машин и механизмов СЦЭМ РК 8.04-11-2020;

сборники сметных цен в текущем уровне 2021 года на строительные материалы, изделия и конструкции ССЦ РК 8.04-08-2020;

сборник сметных цен в текущем уровне 2021 года на инженерное оборудование объектов строительства ССЦ РК 8.04-09-2020;

В сметах учтены:

- затраты на временные здания и сооружения по НДЗ РК 8.04-05-2015- 2 %
- дополнительные затраты при производстве работ в зимнее время НДЗ РК 8.04-06-2015 – 2,1%
- непредвиденные работы и затраты ГН ОССС -2%
- налог на добавленную стоимость (НДС) –12%

7. РЕЗУЛЬТАТЫ ЭКСПЕРТИЗЫ

7.1 Дополнения и изменения, внесенные в рабочий проект, в процессе проведения экспертизы:

В процессе рассмотрения по замечаниям и предложениям ТОО «Smart Build Expertize» в рабочий проект «Капитальный ремонт медицинского пункта в с. Джамбул» внесены следующие изменения и дополнения:

Замечания и предложения по рабочему проекту:

1. Предоставить утвержденное задание на проектирование с генпроектировщиком, исправить название в соответствие с АПЗ и письмом заявки.
2. В задание на проектирование указать выполняемых разделов (какие разделы будут выполняться, какие не будут выполняться)
3. В ПЗ добавить таблицы технико-экономических показателей проекта каждого раздела.
4. Представить расчет ПИР
5. Представить схему топографической сьемки.
6. Представить отчет инженерно-геологической изысканий.
7. Предоставить технические обследования.
8. Предоставить дефектный акт, утвержденный заказчиком.
9. Прикрепить лицензию ИП «Синеко»

Архитектурно-строительная часть (АС)

1. АС-1.По СП РК 2.04-01-2017 нормативное значение ветрового давления - 0,56кПа (исправить).
2. АС-2.По СП РК 2.04-01-2017 нормативное значение снегового покрова -1,2 кПа (исправить).
3. В общих данных выполнить ТЭП.
4. АС-10. В экспликации полов указать сущ. слой пола.
5. АС-12 Указать план пандуса.
6. АС-14. Убирать в флажке слова бетонная отмостка.
7. По тех. Заключению рекомендовано выполнить укрепление фундамента.
8. Разработать разрезов кровли.

Раздел ГП Генеральный план

1. Лист 1. Указать ТЭП по генплану. Исправить нумерацию листов.
2. Лист 2. Указать где что демонтируется, указать в плане.
3. Лист 3. В плане и примечании указать высотные реперы, указать горизонтальную привязку от существующих сооружений.
4. Лист 3. В разбивочном плане отсутствуют размеры (привязки проектируемых зданий и сооружений.
5. Лист 4 Указать отметку пола (абсолютная).

6. Лист 6. Предусмотреть озеленение участка (посадку деревьев, кустарников), в ведомости спецификации материалов отдельно указать количество бордюров.
7. Указать пожарный заезд (ворота 1шт.), также в участке не указан площадка для ТБО (мусорный контейнер).

Раздел СМ. Сметная документация

1. Сводный сметный расчет пересчитать на 2 квартал 2022 года (согласно письмо заявки от заказчика)
2. Смету пересчитать по базе на 4 квартал 2021 года
3. В раздел благоустройства исключить асфальтовое покрытие, включить брусчатку.
4. Объемы пересчитать с учетом изменением других разделов.
5. Представить протокол согласования материалов, утвержденный заказчиком на применяемые оборудования по прайсу.
6. Представить ведомость перевозки материалов или письмо от заказчика с указанием дальность перевозки.

Раздел ЭОМ (электрооборудование, электроосвещение)

1. В таблице «Ведомость ссылочных и прилагаемых документов» и тексте общих указаний выполнить корректно обозначения.
2. Заполнить угловой штамп.
3. Отсутствует план (не схема) системы уравнения потенциалов.
4. На плане указать распред. коробки.
5. Добавить условные обозначения, принятые в проекте.
6. Схему выполнить согласно ГОСТ 21.608-2014

Раздел ПС (Пожарная сигнализация)

1. В таблице «Ведомость ссылочных и прилагаемых документов» и тексте общих указаний выполнить корректно обозначения действующих нормативных документов.
2. Заполнить угловой штамп.
3. Место установки прибора пожарной сигнализации выполнить в соответствии с разделом 12.9 СП РК 2.02-104-2014.
4. После исправления замечании откорректировать спецификацию, общие данные и общую пояснительную записку в соответствии с исправлениями.
5. Заполнить угловой штамп.

Раздел ВК (Водопровод и канализация)

1. Разработать раздел НВК или указать в спецификации ВК объемы земляных работ и канализационной трубы Д110 мм до септика.

Раздел ОВ (Отопление и вентиляция)

1. Отсутствуют чертежи разделы отопления и вентиляция.

Охрана окружающей среды (ООС)

1. Раздел ООС привести в соответствие согласно рабочему проекту (текстовую часть).
2. В аннотации Раздела ООС указать категорию объекта согласно Приказа Министра экологии, геологии и природных ресурсов Республики Казахстан от 13 июля 2021 года № 246 «Об утверждении Инструкции по определению категории объекта, оказывающего негативное воздействие на окружающую среду»
3. Указать расстояние до ближайшей жилой зоны и водных объектов.
4. Пересчитать объемы выбросов по источникам выбросов ЗВ согласно смете, ПОС и генплану.
5. Представить таблицу «Параметры выбросов».

7.2 Оценка принятых проектных решений

Материалы оценки воздействия на окружающую среду к рабочему проекту "Капитальный ремонт медицинского пункта в с. Джамбул" соответствуют требованиям Экологического кодекса Республики Казахстан, а также «Инструкции по проведению оценки воздействия на окружающую среду», утвержденной приказом Министра охраны окружающей среды Республики Казахстан от 28 июня 2007 года №204-П.

В соответствии с Правилами определения общего порядка отнесения зданий и сооружений к технически и (или) технологически сложным объектам, утвержденными приказом Министерства национальной экономики Республики Казахстан от 28 февраля 2015 года № 165 (с изменениями и дополнениями по состоянию на 20 декабря 2016 года) разработчиком рабочего проекта установлен II (нормальный) уровень ответственности, не относящийся к технически сложным.

Рабочий проект "Капитальный ремонт медицинского пункта в с. Джамбул" разработан в необходимом объеме, в соответствии с заданием на проектирование, исходными данными, техническими условиями и нормативными требованиями. Состав и комплектность представленных материалов соответствуют требованиям СН РК 1.02-03-2011 «Порядок разработки, согласования, утверждения и состав проектной документации на строительство». Материалы инженерных изысканий содержат достаточные данные, необходимые для разработки рабочего проекта.

При разработке рабочего проекта учтены местные природно-климатические и геологические условия площадки строительства.

В рабочем проекте, согласно имеющимся возможностям, применены импорт-заменяющие местные строительные материалы и изделия, изготавливаемые на предприятиях Республики Казахстан.

Принятые проектные решения, с учетом внесенных изменений по п. 7.2, соответствуют государственным нормативным требованиям по санитарной и экологической безопасности, функциональному назначению объекта.

Основные технико-экономические показатели

Таблица 5

№ п/п	Наименование показателей	Ед. Изм.	Показатели	
			Заявленные	Рекомендуемые к утверждению
Показатели по генеральному плану				
1	Площадь участка	га		0,025
2	Площадь застройки	м2		78,3
3	Площадь покрытия	м2		30,68
4	Площадь озеления	м2		33,13
5	Протяженность ограждения	м		18,2
6	Общая сметная стоимость строительства в текущих и прогнозных ценах 2022 года, в том числе: СМР оборудование прочие	млн. тенге	23,675 17,654 0,056 5,965	20,204 14,685 0,056 5,463
7	Продолжительность строительства	месяц		3

Примечание:

В результате внесённых в проектно-сметную документацию по экспертным замечаниям изменений и дополнений, снижение сметной стоимости строительство составило 3,471 млн. тенге.

8. ВЫВОДЫ

С учетом внесенных изменений и дополнений рабочий проект **«**Капитальный ремонт медицинского пункта в с. Джамбул» соответствует требованиям государственных нормативов, действующих в Республике Казахстан и рекомендуется для утверждения в установленном порядке со следующими основными технико-экономическими показателями:

Технико-экономические показатели:

Площадь участка	0,025 га.
Площадь застройки	78,3 м2.
Площадь покрытия	30,68 м2.
Площадь озеленения	33,13 м2
Протяженность ограждения	18,2 м2.
Всего по сметному расчету в текущем уровне цен на 2022 г.	20,204 млн. тенге
В том числе стоимость	
- СМР	14,685 млн. тенге
оборудование	0,056 млн. тенге
прочие затраты	5,463 млн.тенге
Продолжительность строительства	3 месяца.

1. При предоставлении на утверждение и выдаче на производство работ рабочий проект подлежит проверке на соответствие его с настоящим заключением экспертизы.
2. Рабочий проект подлежит утверждению в установленном порядке в соответствии приказа МНЭ РК от 02.04.2015 года № 304.
3. Настоящее экспертное заключение выполнено с учетом исходных материалов (данных), утвержденных заказчиком для проектирования, достоверность которых гарантирована ГКП на ПХВ «2-больница района Байтерек" Управления здравоохранения акимата ЗКО согласно договору № Smart-0037 от 30.12.2021 года.

8. ТҰЖЫРЫМДАР

«Жамбыл ауылында орналасқан ауруханалық пунктті күрделі жөндеу» жұмыс жобасын сараптаманың ескертпелері мен ұсыныстары бойынша енгізілген өзгерістер мен толықтыруларды ескере отырып, Қазақстан Республикасында қолданылатын нормативтердің талаптарына сәйкес келетіндіктен, төмендегі негізгі техникалық-экономикалық көрсеткіштерімен белгіленген тәртіппен бекітуге ұсыныс жасаймыз:

Техникалық-экономикалық көрсеткіштері:

Бас жоспардың көрсеткіштері	
Жер ауданы	0,025 га
Салынатын ауданы	78,30 м2
Аумақты қамту	30,68 м2
Қоршаудың ұзындығы	18,2 м2
Аудан аумағын көгалдандыру	33,13 м2
Құрылыстың 2022 жылдағы ағымдағы және болжамды бағалардағы жалпы сметалық	

құны, оның ішінде:	20,204 млн. теңге
ҚМЖ	14,685 млн. теңге
құрал-жабдықтар	0,056 млн. теңге
өзгелері	5,463 млн. теңге
Құрылыстың ұзақтығы	3 ай

1. Жұмыс жобасын бекіту және жұмыстарды өндіріске ұсынғанда, оның осы сараптама қорытындысына сәйкес келтірілгендігін тексеру қажет.
2. Жұмыс жобасы Қазақстан Республикасы Ұлттық экономика Министрінің 2015 жылғы 2 сәуірдегі № 304 бұйрығына сәйкес белгіленген тәртіппен бекітілуі тиіс.
3. Осы сараптау қорытындысы жобалау үшін тапсырысшы бекіткен бастапқы материалдарды (мәліметтерді) есепке алумен орындалды, олардың дұрыстығына 30.12.2021 жылғы № Smart-0037 шарттың талаптарына сәйкес БҚО әкімдігі денсаулық сақтау басқармасының "Бәйтерек ауданының 2- ауруханасы" ШЖҚ МКК кепілдік етеді.

Ссылка на окончательную редакцию документации

Хайржанова О.Ж.

Директор

ТОО «Smart Build Expertise»

Жумин С.М.

Эксперт

ТОО «Smart Build Expertise»

Баймаганбетов А.З.

Эксперт

ТОО «Smart Build Expertise»

Темиров Ж.А.

Эксперт

ТОО «Smart Build Expertise»

Ерекешова Р.З.

Эксперт

ТОО «Smart Build Expertise»