ТОО "ЭДЕМСТРОЙ"
Лицензия ГСЛ № 0001798 от 31.08.2006г.

Рабочий проект

Строительство футбольной площадки в г. Атырау, Кайыршахтинский аульный округ, аул Талгайран, вдоль улицы К.Есмуханова

Генеральный план

Ведомость ссылочных и прилагаемых документов

Обозначение	Наименование
СН РК 3.01-01-2013, СП РК 3.01-101-2013	Градостроительство. Планировка и застройка городских и сельских поселений.
ГОСТ 21.508-93	Правила выполнения рабочей документации генеральных планов предприятий, сооружений и жилищного-гражданских объектов
СТ РК 21.101-2002	Основные требования к проектной и рабочей документации
СП РК 3.06-101-2012	Проектирование зданий и сооружений с учетом доступности для маломобильных групп населения. Общие положения.
УСН РК 8.02-03-2019	Сборники укрупненных показателей сметной стоимости конструктивов и видов работ. Элементы внешнего благоустройства зданий и сооружений. Малые архитектурные формы

Технико-экономические показатели

Наименование территории	Площадь ($м^2$)	% к общей площади
Площадь проездов, тротуаров и площадок	7.5	1
Площадь озеленения и прочие покрытия	317.5	28
Площадь застройки	800.0	71
Площадь участка	1125.0	100

Ведомость чертежей основного комплекта марки ГП

Лист	Наименование	
ГП-1	Общие данные по рабочим чертежам.	1
ГП-2	Ситуационный план.	1
ГП-3	Разбивочный план.	1
ГП-4	План организаций рельефа.	1
ГП-5	План земляных масс.	1
ГП-6	План благоустройства территорий.	1
ГП-7	Ограждение территории	1
ГП-8	План фундаментов	1

Общие указания.

1.Исходные данные:

Раздел проекта "Генеральный план" разработан на основании технического задания, выданного заказчиком и инженерно-геодезических материалов. проект выполнен в соответствии с требованиями
действующих нормативно-технических документов Республики Казахстан, обеспечивающих безопасную эксплуатацию запроектированных объектов.

2.Характеристика района строительства:

Проектируемая площадка входит в состав Атырауской области Республики Казахстан. Объект расположен в с. Талгайран Атырауской области. Рельеф местности равнинный с абсолютными отметками от "-22.80" до "-23.59". Система координат - Местная. Система высот - Балтийская. Климат района отличается резкой континентальностью, аридностью. Для района характерным является изобилие тепла и преобладание ясной сухой погоды. Район территории по среднемесячной температуре воздуха в январе -минус 8.6°С. в июле +плюс 28°С. Нормативная глубина промерзания грунтов - 1.19м. Климатический район территории для строительства -IVГ. Дорожно - климатическая зона -V.

3.Планировочные решение

Система вертикальной планировки принята сплошная с частичным изменением существующего рельефа. Проектные отметки зданий, сооружений и дорог определены в результате вариантных проработок организации рельефа. Общий уклон территории в северном и южном направлении.
Водоотвод проезжей части запроектирован открытым способом, путем придания уклонов на проезжей части, образованным проезжей частью и бордюром со сбросом воды в пониженные места по рельефу. Озеленение участка производится посадкой деревьев, кустарников, газонов. Дороги брусчатка.
Ограждение металлические.

Рабочие чертежи выполнены в соответствии с действующими нормами, правилами, инструкциями и государственными стандартами Республики Казахстан, обеспечивающими безопасную эксплуатацию при соблюдении предусмотренных проектом мероприятий.

Главный инженер проекта: Кенжалыев

Согласовано

ВК	Бойжуман-Ергалиева	
ОВ	Ващурина	
ЭО	Базилов	

Взам. инв. #

Подп. и дата

Инв. # подл.

Изм.	Кол.уч.	Лист	Nдок.	Подпись	Дата
Разраб.		Кенжалыев			22.12.21
ГИП		Кенжалыев			22.12.21
Н.контр		Кенжалыев			22.12.21

ГП

СТРОИТЕЛЬСТВО ФУТБОЛЬНОЙ ПЛОЩАДКИ В г. АТЫРАУ, КАЙЫРШАХТИНСКИЙ АУЛЬНЫЙ ОКРУГ, аул ТАЛГАЙРАН, ВДОЛЬ УЛИЦЫ К.ЕСМУХАНОВА

ГЕНПЛАН

стадия	лист	листов
РП	1	8

Общие данные по рабочим чертежам

ТОО "Эдемстрой"

Формат А3

ПРОЕКТИРУЕМЫЙ УЧАСТОК

Согласовано

ВК	Байжуман-Ерғалиева	
ОВ	Ващурина	
ЭО	Базылов	

Взам. инв. #

Подп. и дата

Инв. # подл.

Изм.	Кол.уч.	Лист	Nдок.	Подпись	Дата
Разраб.		Кенжалыев			14.06.21
ГИП		Кенжалыев			14.06.21
Н.контр		Кенжалыев			14.06.21

ГП

СТРОИТЕЛЬСТВО ФУТБОЛЬНОЙ ПЛОЩАДКИ В г. АТЫРАУ, КАЙЫРШАХТИНСКИЙ АУЛЬНЫЙ ОКРУГ, аул ТАЛГАЙРАН, ВДОЛЬ УЛИЦЫ К.ЕСМУХАНОВА

ГЕНПЛАН

стадия	лист	листов
РП	2	8

Ситуационный план М1:1000

ТОО "Эдемстрой"

Формат А2

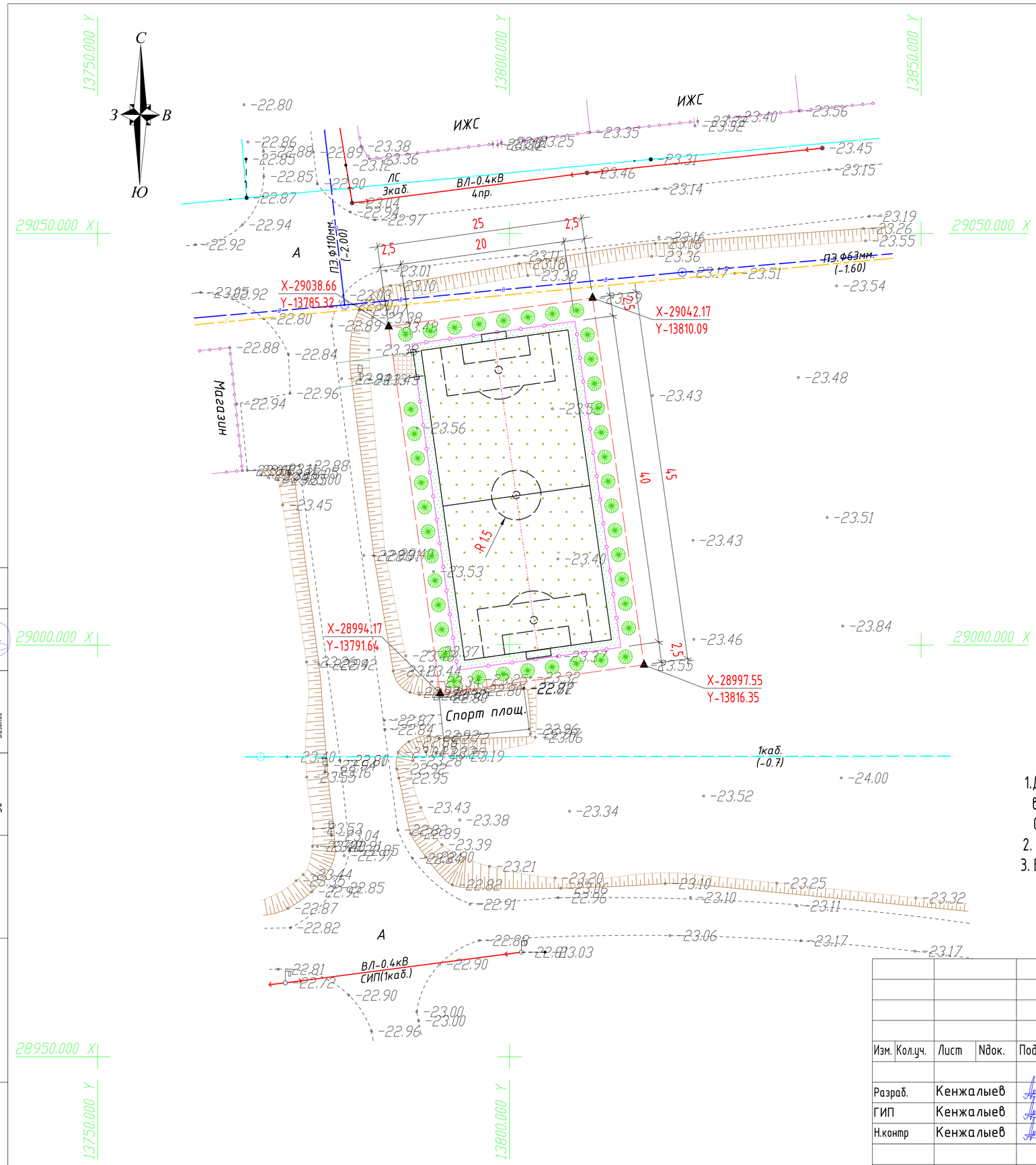

УСЛОВНЫЕ ОБОЗНАЧЕНИЯ

- Искусственный газон
- Плиточное покрытие
- Рядовая посадка кустарников "Туя"
- Ворота
- Ограждения
- Граница участка

ПРИМЕЧАНИЕ

1. Данный чертеж разработан на основании топо и инженерно- геодезических изысканий, выполненных - 2021год
   Система координат Местная, Система высот Балтийская, Отметки отрицательные
2. Разбивочный план участка выполнен по координатным сеткам (см. данный лист)
3. Все размеры на чертеже даны в метрах

Согласовано

ВК	Баймукан-Ерсалиева	
ОВ	Ващурина	
ЭО	Базылов	

Взам. инв. #

Подп. и дата

Инв. # подл.

Изм.	Кол.уч.	Лист	Nдок.	Подпись	Дата
Разраб.	Кенжалыев				22.12.21
ГИП	Кенжалыев				22.12.21
Н.контр	Кенжалыев				22.12.21

ГП

СТРОИТЕЛЬСТВО ФУТБОЛЬНОЙ ПЛОЩАДКИ В г. АТЫРАУ, КАЙЫРШАХТИНСКИЙ АУЛЬНЫЙ ОКРУГ, аул ТАЛГАЙРАН, ВДОЛЬ УЛИЦЫ К.ЕСМУХАНОВА

ГЕНПЛАН

стадия	лист	листов
РП	3	8

Разбивочный план М1:500

ТОО "Эдемстрой"

Формат А3

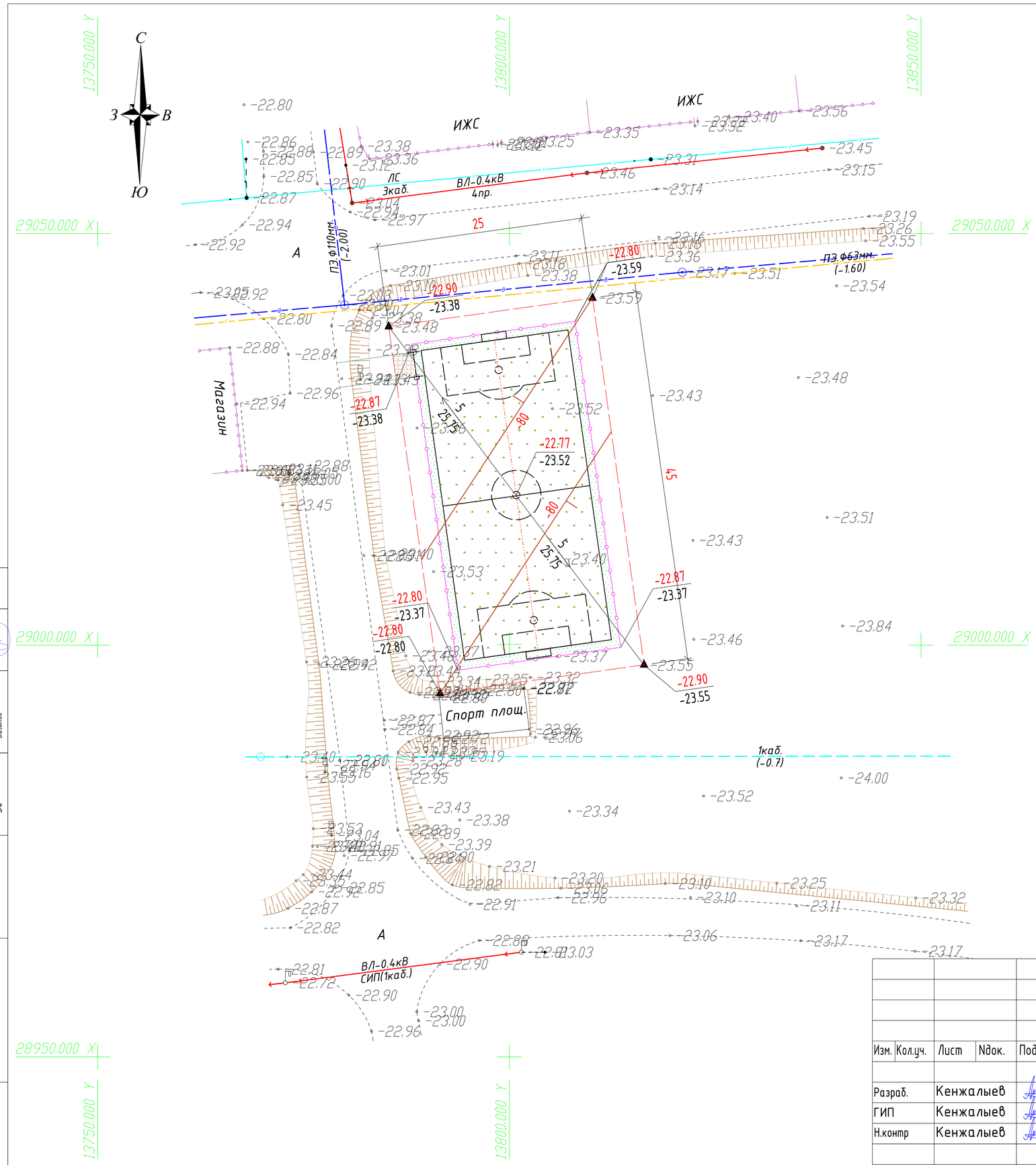

УСЛОВНЫЕ ОБОЗНАЧЕНИЯ

- Искусственный газон
- -22.77 / -23.52 — Проектная отметка / Натурная отметка
- -23.52 — Отметка земли
- -80 — Проектная горизонталь
- 5 / 25.75 — Направление уклона / Расстояние
- Граница участка

ПРИМЕЧАНИЕ

1. Данный лист составлен на основании чертежа генплана (см.ГП-3).
2. При вертикальной планировке применен комбинированный способ, при котором поверхность определяется проектными отметками и красными горизонталями.
3. При проведении вертикальной планировки отметки назначены исходя из условий максимального сохранения естественного рельефа.

Согласовано

ВК	Баймукан-Ерсалиева	
ОВ	Ващурина	
ЭО	Базылов	

Взам. инв. #

Подп. и дата

Инв. # подл.

Изм.	Кол.уч.	Лист	Nдок.	Подпись	Дата
Разраб.	Кенжалыев				22.12.21
ГИП	Кенжалыев				22.12.21
Н.контр	Кенжалыев				22.12.21

ГП

СТРОИТЕЛЬСТВО ФУТБОЛЬНОЙ ПЛОЩАДКИ В г. АТЫРАУ, КАЙЫРШАХТИНСКИЙ АУЛЬНЫЙ ОКРУГ, аул ТАЛГАЙРАН, ВДОЛЬ УЛИЦЫ К.ЕСМУХАНОВА

ГЕНПЛАН

стадия	лист	листов
РП	4	8

План организаций рельефа
М1:500

ТОО "Эдемстрой"

Формат А3

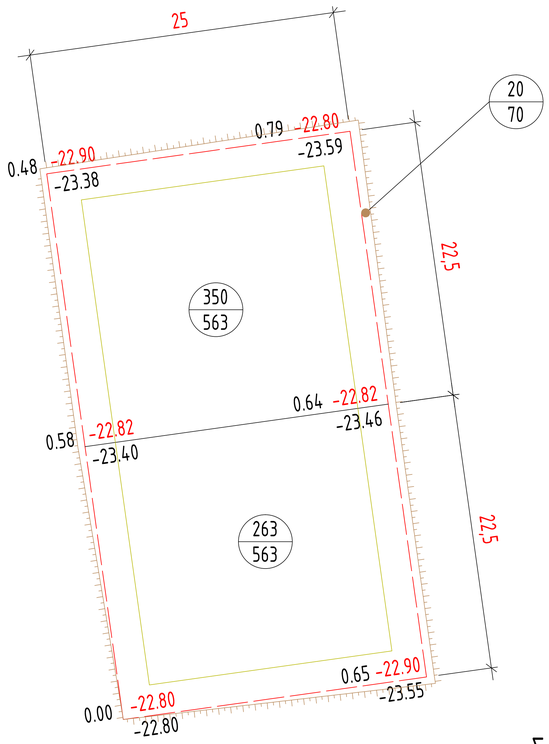

Σнасыпь(+)= +613.0м3

Σ насыпь(+)откос =+20.0м^3

ВЕДОМОСТЬ ОБЪЕМОВ ЗЕМЛЯНЫХ МАСС

Наименование грунта	Количество, м3		Примечание
	насыпь (+)	выемка (-)	
1.Грунт планировки территории	613.0	-	
2.Вытесненный грунт,		-162.0	
3.Грунт для устройства откосов насыпи вокруг территории	20.0		
в том числе при устройстве:			
а) покрытий из брусчатки		-2.0	ГП-6
б) покрытий площадок		-120.0	ГП-6
в) кустарников, газонов		-40.0	ГП-6
4.Поправка на уплотнение грунта			
10% от объема насыпи	63.3		
Всего пригодного грунта	696.3	-162.0	
5. Недостаток пригодного грунта	534.3**		
Итого перерабатываемого грунта:	696.3	696.3	

** В КАРЬЕРЕ

ПРИМЕЧАНИЕ

1. Данный лист составлен на основании чертежа ГП-4
2. Подсчет объемов земляных работ выполнен методом квадратов со сторонами 25х22.5м
3. Привязку сетки квадратов производить от проектируемого здания.

УСЛОВНЫЕ ОБОЗНАЧЕНИЯ

Проектируем. футбольная площадка

0.58 -22.82 — Проектная (красная) отметка
-23.40 — Натурная (черная) отметка
Рабочая отметка

350/563 — Объем насыпи или выемки, м3
Площадь фигуры

Граница участка

Согласовано

ВК	Баймухан-Ерсалиева	
ОВ	Ващурина	
ЭО	Базылов	

Взам. инв. #

Подп. и дата

Инв. # подл.

Изм.	Кол.уч.	Лист	Nдок.	Подпись	Дата
Разраб.		Кенжалыев			22.12.21
ГИП		Кенжалыев			22.12.21
Н.контр		Кенжалыев			22.12.21

ГП

СТРОИТЕЛЬСТВО ФУТБОЛЬНОЙ ПЛОЩАДКИ В г. АТЫРАУ, КАЙЫРШАХТИНСКИЙ АУЛЬНЫЙ ОКРУГ, аул ТАЛГАЙРАН, ВДОЛЬ УЛИЦЫ К.ЕСМУХАНОВА

ГЕНПЛАН

стадия	лист	листов
РП	5	8

План земляных масс
М1:500

ТОО "Эдемстрой"

Формат А3

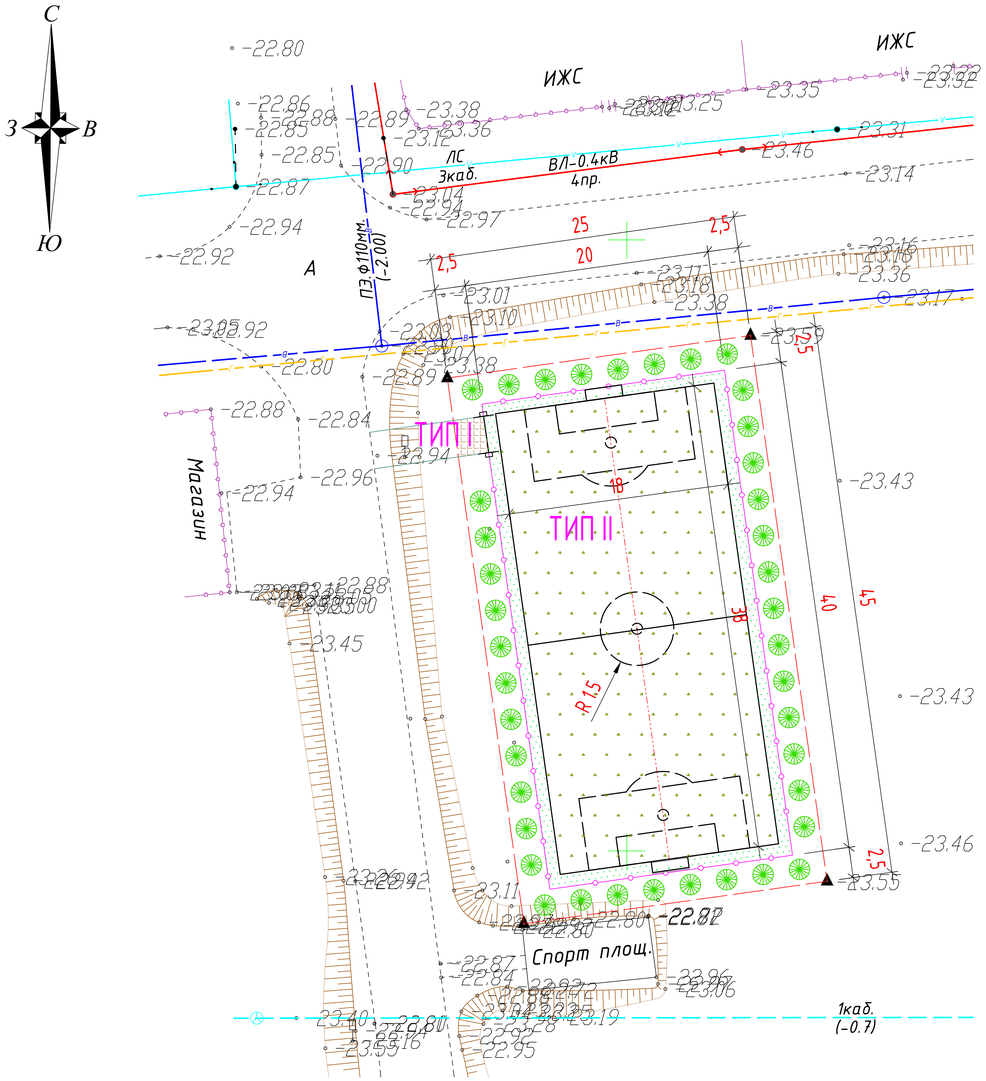

Сечение тротуаров ТИП I

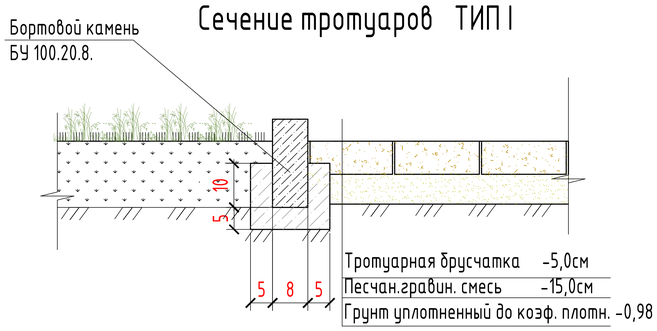

Конструкция спортивных площадок ТИП II

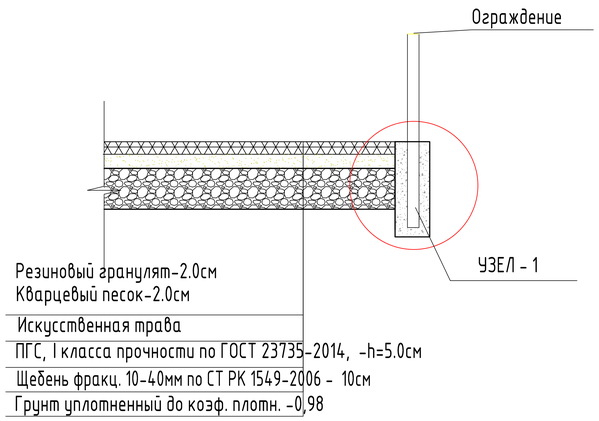

Узел 1 (под стойки огражден.)
M1:20

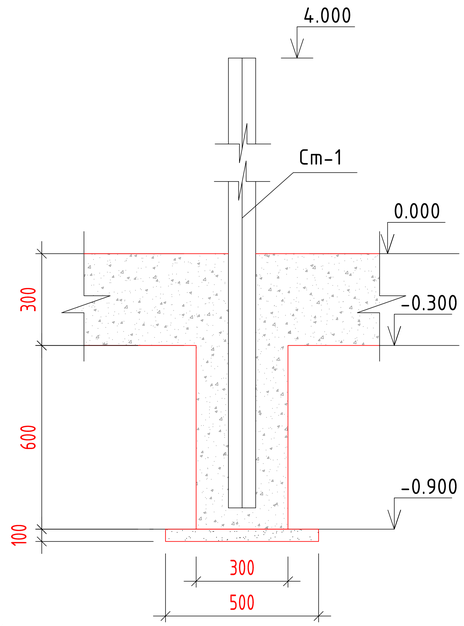

ПРИМЕЧАНИЕ

1.Привязку дорожного покрытия производит от проектируемого объекта.
2.Разбивочная сетка для посадки кустарников принята с шагом 3м.
3.Привязку элементов озеленения производить от проектируемого здания.
4.Подготовку посадочных мест под озеленения производить с добавлением 100% растительной земли.
5.При посадке кустарников отступать от края дорожек на 0.5м.
6.При посадке газонов производить насыпу растительного слоя земли толщиной 30см.
7.Все размеры на чертеже даны в метрах.
8.Данный лист составлен на основании чертежа ГП-3.

Ведомость тротуаров, дорожек и площадок

ПОЗ	Наименование	Тип	Ед изм		Примечание
1	Тротуар, (покрытие брусчатка) с бордюром из бортового камня БР.100.20.8 =5.0м	I	м2	7.5	См.констр. ГП-6
2	Футбольная площадка. Покрытие из искусственной травы монофиламентной, высота ворса h=22мм (без учета работ по подготовке основания),1.0м×1.0м	II	м2	800.0	См.констр. ГП-6 УСН 8.02-03-2019, (8601-0703-0101)
3	Ворота футбольные игровые		шт	2.0	8601-0805-0101

Ведомость элементов озеленения

Поз.	Наименование породы или вида насаждения	Воз-раст, лет	Кол-во	Примечание
Т	Туя (кустарники)		40шт	Саженец, (0.5х0.5х0.5м,выемка гр.-0.125м3)
Г	Обыкновенный газон		116.0м2	Из многолетников,м2

Согласовано

ВК	Байжуман-Ерсалиева	
ОВ	Ванщрина	
ЭО	Базылов	

Взам. инв. #

Подп. и дата

Инв. # подл.

Изм.	Кол.уч.	Лист	Nдок.	Подпись	Дата
Разраб.		Кенжалыев			22.12.21
ГИП		Кенжалыев			22.12.21
Н.контр		Кенжалыев			22.12.21

ГП

СТРОИТЕЛЬСТВО ФУТБОЛЬНОЙ ПЛОЩАДКИ В г. АТЫРАУ, КАЙЫРШАХТИНСКИЙ АУЛЬНЫЙ ОКРУГ, аул ТАЛГАЙРАН, ВДОЛЬ УЛИЦЫ К.ЕСМУХАНОВА

ГЕНПЛАН

стадия	лист	листов
РП	6	8

План благоустройства территории.
M1:500

ТОО "Эдемстрой"

Формат А3

План стоек и ограждения

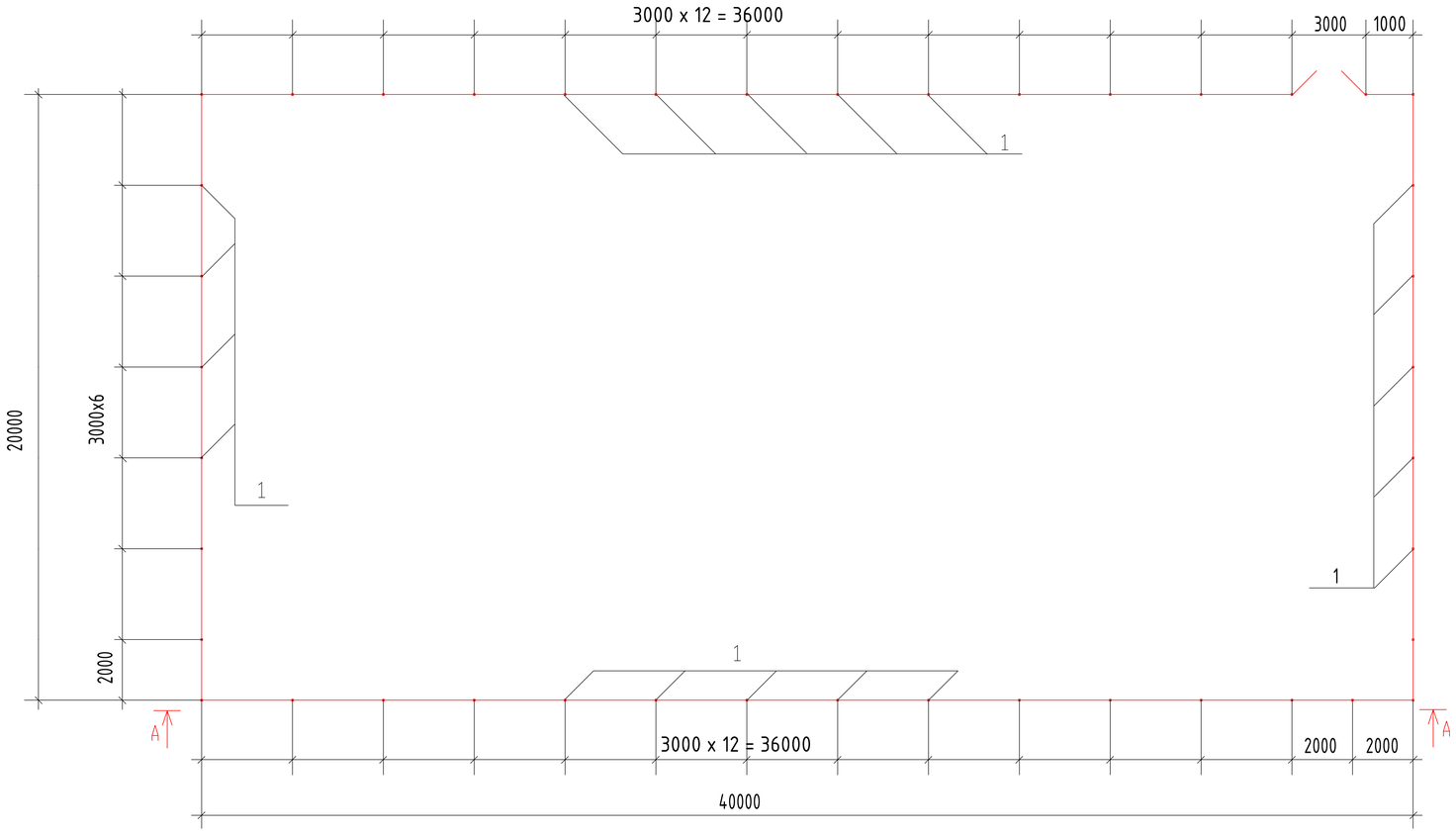

Общие указания.

1. Технические решения, принятые в рабочих чертежах, соответствуют требованиям экологических, санитарно-гигиенических, пожарно- и взрывопожаробезопасных и других действующих норм и правил.
2. Согласно СНиП 2.01.07-85* "Нагрузки и воздействия":
   - нормативное значение веса снегового покрова - 0,5 кПа
   - нормативное значение ветрового давления - 0,38 кПа
3. Согласно РК 2.04-01-2010 "Строительная климатология" район строительства относится к IVГ климатическому району Казахстана. Расчетная зимняя температура наружного воздуха -26°С.
4. Все металлические конструкции после монтажа покрасить пенафталевой эмалью ПФ-111 по ГОСТ 6465-76* в два слоя по грунтовке ГФ-021 по ГОСТ 25129-82*.
5. Сварку металлических конструкций выполнить электродами Э42 по ГОСТ 9467-75*. Высоту сварных швов принять по наименьшей толщине свариваемых элементов.
6. При производстве всех строительных работ необходимо выполнять требования СНиП РК5.03-37-2005 "Несущие и ограждающие конструкции", СНиП РК 1.03-05-2001"Охрана труда и техника безопасности в строительстве" СНиП РК2.01-19-2004 "Защита строительных конструкций и сооружений от коррозии".
7. Перечень видов работ, для которых необходимо составлять акты освидетельствования скрытых работ:
   - освидетельствование качества выполнения сварочных работ;
   - антикоррозийная защита металлических конструкций;
   - приемка смонтированных конструкций на объекте в целом.

Вид А

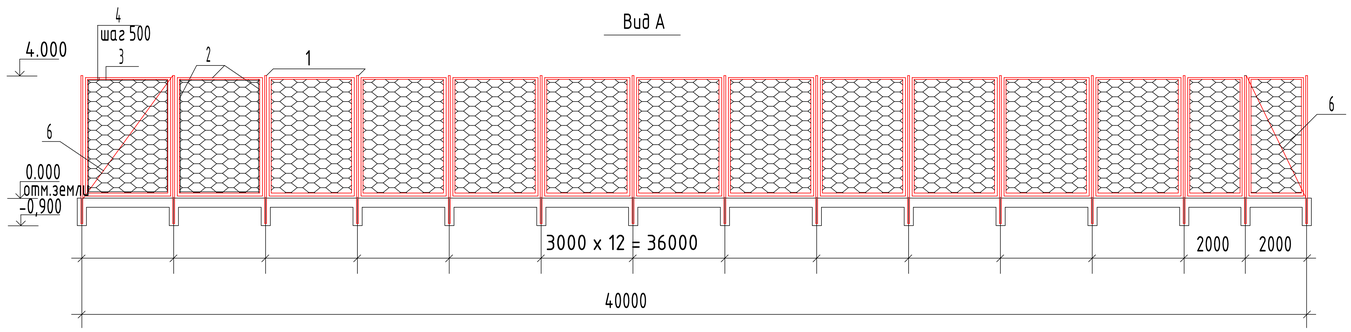

Спецификация

Марка	Обозначение	Наименование	Кол. шт.	Масса кг.	Примечание
1	ГОСТ30245-20003	□ 63х4 L=4800	42	33,60	1411,20
2	ГОСТ8509-93	∟ 40х4 п.м.	576	1152,0	
3	ГОСТ5781-82	ф6А-I п.м	576	127,87	
4	ГОСТ19903-2015	-12х60х4 п.м	1152	0,023	26,50
5	ГОСТ5336-80	Сетка с ячейкой 5х5см	м2	423,66	
6	ГОСТ8509-93	∟ 40х4 п.м.	37,71	75,42	

Согласовано

Взам. инв. #

Подп. и дата

Инв. # подл.

Изм.	Кол.уч.	Лист	Nдок.	Подпись	Дата
Разраб.	Кенжалыев				22.12.21
ГИП	Кенжалыев				22.12.21
Н.контр	Кенжалыев				22.12.21

ГП

СТРОИТЕЛЬСТВО ФУТБОЛЬНОЙ ПЛОЩАДКИ В г. АТЫРАУ, КАЙЫРШАХТИНСКИЙ АУЛЬНЫЙ ОКРУГ, аул ТАЛГАЙРАН, ВДОЛЬ УЛИЦЫ К.ЕСМУХАНОВА

ГЕНПЛАН

стадия	лист	листов
РП	7	8

План стоек и ограждений

ТОО "Эдемстрой"

Формат А3

План фундаментов

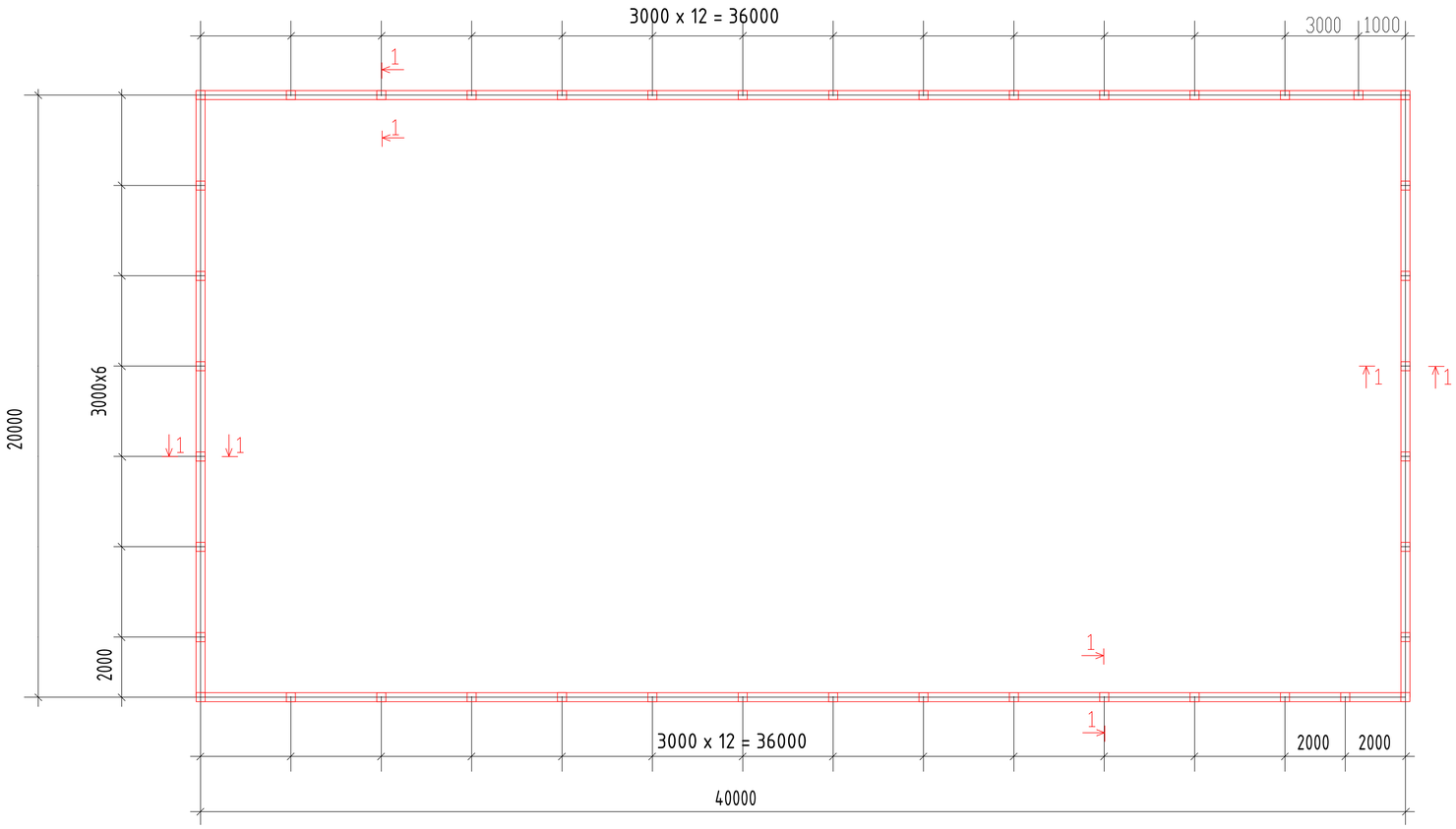

1-1

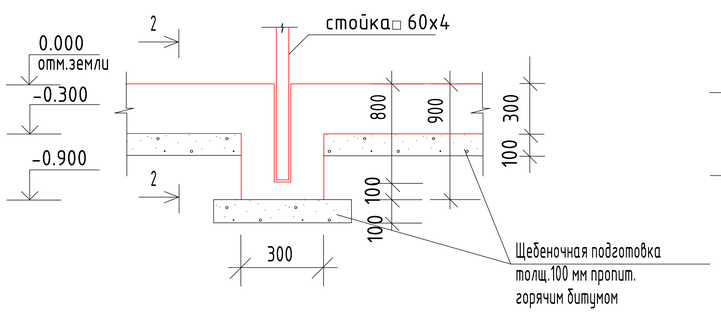

2-2

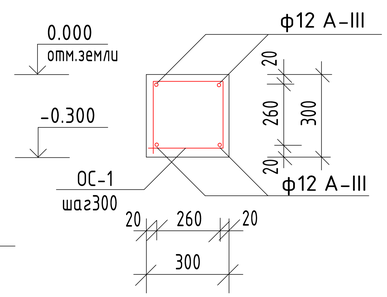

Спецификация

Марка	Обозначение	Наименование	Кол. шт.	Масса кг.	Примечание
		Монолитный ленточный фундамент			
	ГОСТ5781-82	Ф12А-III, пм	484.8	430.50	
ОС-1	ГОСТ5781-82	Ф6А-III, L = 1200	402	108.54	
		Бетон В-15, м3	13.06		
		Щебень, м3	6.0		

1. За 0,000 принимаем отметку земли.
2. Под фундаменты устраивается щебеночная подготовка толщ.100мм пропитанная горячим битумом на всю глубину.
3. Боковые поверхности фундаментов обмазать горячим битумом за 2 раза.

Изм.	Кол.уч.	Лист	Nдок.	Подпись	Дата
Разраб.		Кенжалыев			22.12.21
ГИП		Кенжалыев			22.12.21
Н.контр		Кенжалыев			22.12.21

ГП

СТРОИТЕЛЬСТВО ФУТБОЛЬНОЙ ПЛОЩАДКИ В г. АТЫРАУ, КАЙЫРШАХТИНСКИЙ АУЛЬНЫЙ ОКРУГ, аул ТАЛГАЙРАН, ВДОЛЬ УЛИЦЫ К.ЕСМУХАНОВА

ГЕНПЛАН

стадия	лист	листов
РП	8	8

План фундаментов

ТОО "Эдемстрой"

Согласовано

Взам. инв. #

Подп. и дата

Инв. # подл.

Формат А3