Проектировщик: ТОО "Орал проект сервис"

Государственная лицензия N 15017430

Заказчик: ГУ "Отдел архитектуры, градостроительства и строительства района Байтерек"

Заказ: ОПС–29–2021–АС

РАБОЧИЙ ПРОЕКТ

Реконструкция СОШ и пристройка учебного корпуса в селе Новенькое Трекинского сельского округа, района Байтерек, ЗКО.

РАЗДЕЛ АС

Альбом 1

СОШ

Директор

ТОО "Оралпроектсервис"

_____Бахирев А.А.

г. УРАЛЬСК 2021 г.

Перечень чертежей марки АС

№ п/п	Наименование	Примечание
1	Общие данные (начало)	
2	Общие данные (окончание)	
3	Обмерочный план подвала на отм. −3,000	
3.1	Экспликация помещений подвала	
4	Обмерочный план 1 этажа на отм. 0,000	
4.1	Экспликация помещений 1 этажа	
5	Обмерочный план 2 этажа на отм. +3,500	
5.1	Экспликация помещений 2 этажа	
6	ФАСАДЫ В ОСЯХ 1–7, А–Е, В–А.	
7	ФАСАДЫ В ОСЯХ 7–1, Е–А, Б–В.	
8	ФАСАДЫ В ОСЯХ Е–В, В–Д.	
9	ДЕМОНТАЖНЫЙ ПЛАН ПОДВАЛА.	
10	ДЕМОНТАЖНЫЙ ПЛАН 1–ГО ЭТАЖА. ВЕДОМОСТЬ ДЕМОНТАЖНЫХ РАБОТ 1–ГО ЭТАЖА	
11	ДЕМОНТАЖНЫЙ ПЛАН 2–ГО ЭТАЖА. ВЕДОМОСТЬ ДЕМОНТАЖНЫХ РАБОТ 2–ГО ЭТАЖА	
12	МОНТАЖНЫЙ ПЛАН ПОДВАЛА.	
12.1	Экспликация помещений подвала	
13	МОНТАЖНЫЙ ПЛАН 1–ГО ЭТАЖА НА ОТМ. 0,000.	
13.1	Экспликация помещений 1 этажа	
14	МОНТАЖНЫЙ ПЛАН 2–ГО ЭТАЖА НА ОТМ. +3,400	
14.1	Экспликация помещений 2 этажа	
15	ОТДЕЛОЧНЫЙ ПЛАН ПОДВАЛА.	
16	ОТДЕЛОЧНЫЙ ПЛАН ПЕРВОГО ЭТАЖА.	
17	ВЕДОМОСТЬ ОТДЕЛКИ ПОМЕЩЕНИЙ 1 ЭТАЖА. (НАЧАЛО)	
18	ВЕДОМОСТЬ ОТДЕЛКИ ПОМЕЩЕНИЙ 1 ЭТАЖА. (ПРОДОЛЖЕНИЕ)	
19	ВЕДОМОСТЬ ОТДЕЛКИ ПОМЕЩЕНИЙ 1 ЭТАЖА. (ОКОНЧАНИЕ)	

Перечень чертежей марки АС

№ п/п	Наименование	Примечание
20	ЭКСПЛИКАЦИЯ ПОЛОВ 1 ЭТАЖА.	
21	ОТДЕЛОЧНЫЙ ПЛАН ВТОРОГО ЭТАЖА	
22	ВЕДОМОСТЬ ОТДЕЛКИ ПОМЕЩЕНИЙ 2 ЭТАЖА. (НАЧАЛО)	
23	ВЕДОМОСТЬ ОТДЕЛКИ ПОМЕЩЕНИЙ 2 ЭТАЖА. (ОКОНЧАНИЕ) ЭКСПЛИКАЦИЯ ПОЛОВ 2 ЭТАЖА.	
24	СПЕЦИФИКАЦИЯ ЗАПОЛНЕНИЯ ОКОННЫХ, ДВЕРНЫХ ПРОЕМОВ.	
25	ГАБАРИТНЫЕ ЧЕРТЕЖИ ОКОН 01–06	
26	ГАБАРИТНЫЕ ЧЕРТЕЖИ ОКОН 07–014	
27	ГАБАРИТНЫЕ ЧЕРТЕЖИ ПЕРЕГОРОДКИ ГАРДЕРОБНОЙ	
28	ГАБАРИТНЫЕ ЧЕРТЕЖИ ПЕРЕГОРОДКИ РАЗДАТОЧНОЙ, МОЕЧНОЙ	
29	ПЛАН КРОВЛИ	
30	ПЛАН СТРОПИЛ	
31	РАЗРЕЗ 1–1	
32	УЗЕЛ 1, УЗЕЛ 2, РАЗРЕЗ 2–2	
33	УЗЕЛ 3, УЗЕЛ 4	
34	СЛУХОВОЕ ОКНО	
35	СПЕЦИФИКАЦИЯ ЭЛЕМЕНТОВ	
36	Схема организации проема Арки	
37	СХЕМА ОРГАНИЗАЦИИ ПРОЕМА В НАРУЖНЕЙ НЕСУЩЕЙ СТЕНЕ.	
38	ПЕРЕМЫЧКА ПР–1	
39	СХЕМА ОРГАНИЗАЦИИ ПРОЕМА ПЕРЕГОРОДКИ	
40	КОЗЫРЕК ВХОДА (НАЧАЛО)	
41	КОЗЫРЕК ВХОДА (ОКОНЧАНИЕ)	

Согласовано:

Взам. инв. №

Подп. и дата

Инв.№ подл.

НАСТОЯЩИЙ ПРОЕКТ СООТВЕТСТВУЕТ ТРЕБОВАНИЯМ НОРМАТИВНЫХ, ЭКОЛОГИЧЕСКИХ, САНИТАРНО-ГИГИЕНИЧЕСКИХ, ПРОТИВОПОЖАРНЫХ ДОКУМЕНТОВ И ДРУГИХ НОРМ, ДЕЙСТВУЮЩИХ НА ТЕРРИТОРИИ РЕСПУБЛИКИ КАЗАХСТАН, И ОБЕСПЕЧИВАЕТ БЕЗОПАСНОСТЬ ПРОДУКЦИИ ДЛЯ ЖИЗНИ, ЗДОРОВЬЯ ЛЮДЕЙ, ИМУЩЕСТВА, ОХРАНУ ОКРУЖАЮЩЕЙ СРЕДЫ.
НАСТОЯЩИЙ ПРОЕКТ НЕ ЗАТРАГИВАЕТ ИНТЕРЕСЫ СМЕЖНИКОВ.

ГЛАВНЫЙ ИНЖЕНЕР ПРОЕКТА БАХИРЕВ А.А.

Изм.	Кол.уч.	Лист	№ док.	Подпись	Дата
РАЗРАБОТАЛ		НЕГРЕЕВ П.			
ПРОВЕРИЛ		БАХИРЕВ А.			
Н.КОНТРОЛЬ		БАХИРЕВА Н.			
ГИП		БАХИРЕВ А.			

ОПС–29–2021–АС

Реконструкция СОШ и пристройка учебного корпуса в селе Новенькое Трекинского сельского округа, района Байтерек, ЗКО.

СОШ	СТАДИЯ	ЛИСТ	ЛИСТОВ
	РП	1	41
Общие данные (начало)	ТОО "ОРАЛПРОЕКТСЕРВИС" Г. УРАЛЬСК		

Формат А 3

Ведомость марок рабочих чертежей проекта

Обозначение	Наименование	Примечание
ГП	Генеральный план	
АС	Архитектурно–строительные чертежи	
ОВ	Отопление и вентиляция	
ВК	Водопровод и канализация	
ЭО	Электроснабжение	
ПС	Пожарная сигнализация	
ВН	Видеонаблюдение	
КЖ	Конструкции железобетонные	
ССВ	Слаботочные сети	

Ведомость ссылочных и прилагаемых документов

Обозначение	Наименование	Примечание
	ССЫЛОЧНЫЕ ДОКУМЕНТЫ	
СП РК 1.03–106–2012	ОХРАНА ТРУДА И ТЕХНИКА БЕЗОПАСНОСТИ В СТРОИТЕЛЬСТВЕ	
СНиП РК 2.02.05–2009	ПОЖАРНАЯ БЕЗОПАСНОСТЬ ЗДАНИЙ И СООРУЖЕНИЙ	
СН РК 1.03–00–2011	СТРОИТЕЛЬНОЕ ПРОИЗВОДСТВО. ОРГАНИЗАЦИЯ СТРОИТЕЛЬНЫХ	
	ПРЕДПРИЯТИЙ, ЗДАНИЙ И СООРУЖЕНИЙ	
СН РК 5.03–07–2013	НЕСУЩИЕ И ОГРОЖДАЮЩИЕ КОНСТРУКЦИИ	

Общие указания :

Настоящий комплект строительной части проекта разработан на основании исходных данных, приведенных в общей пояснительной записке и в соответствии с другими основными комплектами рабочих чертежей.

Проект разработан для следующих условий строительства :

Климатический район строительства ШВ:

- нормативное значение веса снегового покрова -70 кг/м2
- средняя температура наиболее холодной пятидневки -29,6 С
- нормативное значение ветрового давления -38 кг/м2.
- нормативная глубина промерзания грунта - 1,60м.

Уровень ответственности - II

Степень огнестойкости - II

Конструктивная часть существующего здания СОШ

Здание представляет собой двухэтажное строение.

За условную отметку 0.000 принята отм. пола первого этажа.

Высота подвала 2,700 м.

Высота первого этажа 3,000 м.

Высота второго этажа 3,000 м.

Фундаменты - ж/б блоки.

Стены ж/б стеновые панели.

Внутренние несущие стены ж/б стеновые панели.

Перегородки кирпичные, ж/б стеновые панели.

Перекрытия - железобетонные плиты перекрытия.

Кровля - шифер по деревянным конструкциям.

Окна - деревянные по ГОСТ 11214-86.

Двери - деревянные внутренние по ГОСТ 6629-88, наружные по ГОСТ 24698-81.

КАПИТАЛЬНЫМ РЕМОНТОМ ПРЕДУСМОТРЕНО:

- утепление наружных поверхностей стен жесткими минераловатными плитами ПЖ-100 ПО ГОСТ 9573-2012.100мм с последующей отделкой металлосайдинг.
- отделка цокольной части фундаментов, выравнивание, укрепление, улучшенную отделку поверхности фасадов декоративной шпатлевкой с последующей окраской водостойкими фасадными составами.
- устройство козырьков входов.
- облицовка пандуса морозостойкой плиткой.
- выполнить покрытия ступеней и площадок входов керамической плиткой с нескользкой поверхностью.
- устройство бетонной отмостки шириной -1м.
- замена деревянных входных дверей.
- замена деревянных оконных блоков на ПВХ с тройным остеклением.
- замена деревянных внутренних дверей.
- устройство перегородок из ПВХ.
- устройство проемов для дверей в ж/б стенах
- устройство арочных проемов в ж/б стенах
- устройство оконных проемов в стенах из кирпича
- отделка помещений согласно ведомости отделки помещений.
- выполнить ремонтно-отделочные работы согласно задания на проектирование.
- выполнить прочистку и восстановление вентиляционных шахт.

3. ПРИ ВЫПОЛНЕНИИ РАБОТ НЕОБХОДИМО СОБЛЮДАТЬ ПРАВИЛА ТЕХНИКИ БЕЗОПАСНОСТИ В: СООТВЕТСТВИИ С ТРЕБОВАНИЯМИ СП РК 1.03-106-2012 "ОХРАНА ТРУДА И ТЕХНИКА БЕЗОПАСНОСТИ В СТРОИТЕЛЬСТВЕ".

ТЕХНИКО-ЭКОНОМИЧЕСКИЕ ПОКАЗАТЕЛИ

Площадь помещений существующего здания школы - 3610,24м2

в том числе площадь помещений подвала существующего здания школы - 1188м2

Объем существующего здания школы - 12025м3

Устройство отмостки 2м - 480,0 м²;

Согласовано:

Взам. инв. №

Подп. и дата

Инв.№ подл.

Изм.	Кол.уч.	Лист	№ док.	Подпись	Дата
РАЗРАБОТАЛ		НЕГРЕЕВ П.			
ПРОВЕРИЛ		БАХИРЕВ А.			
Н.КОНТРОЛЬ		БАХИРЕВА Н.			
ГИП		БАХИРЕВ А.			

ОПС–29–2021–АС

Реконструкция СОШ и пристройка учебного корпуса в селе Новенькое Трекинского сельского округа, района Байтерек, ЗКО.

СОШ	СТАДИЯ	ЛИСТ	ЛИСТОВ
	РП	2	41
Общие данные (окончание)	ТОО "ОРАЛПРОЕКТСЕРВИС" Г. УРАЛЬСК		

Формат А 3

Обмерочный план подвала

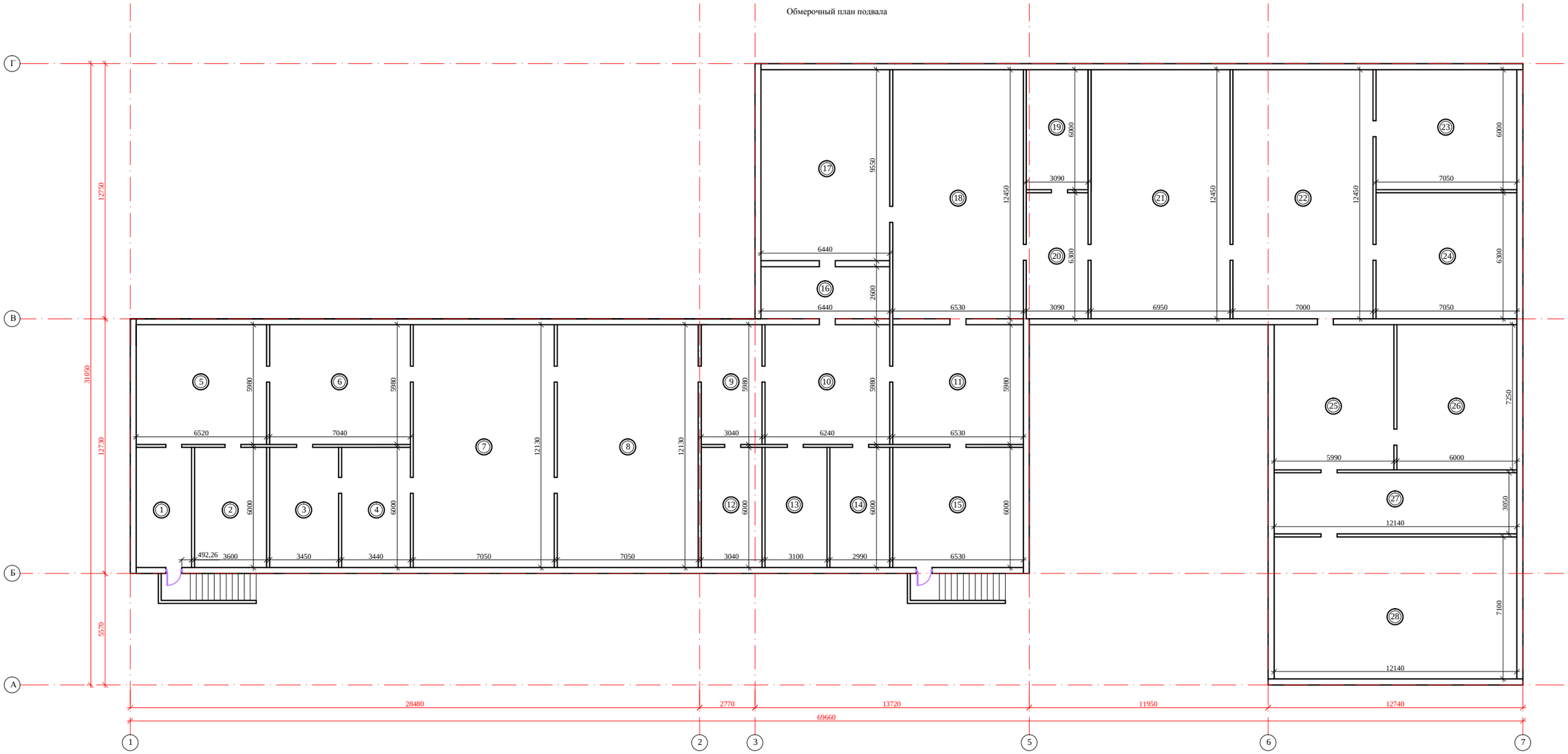

Изм.	Кол.уч.	Лист	№ док.	Подпись	Дата
РАЗРАБОТАЛ		НЕГРЕЕВ П.			
ПРОВЕРИЛ		БАХИРЕВ А.			
Н.КОНТРОЛЬ		БАХИРЕВА Н.			
ГИП		БАХИРЕВ А.			

ОПС-29-2021-АС

Реконструкция СОШ и пристройка учебного корпуса в селе Новенькое Трекинского сельского округа, района Байтерек, ЗКО.

СОШ

СТАДИЯ	ЛИСТ	ЛИСТОВ
РП	3	41

Обмерочный план подвала на отм. -3,000

ТОО "ОРАЛПРОЕКТСЕРВИС" г. УРАЛЬСК

Формат А 1

Взам. инв. №

Подп. и дата

Инв.№подл.

ЭКСПЛИКАЦИЯ ПОМЕЩЕНИЙ

Номер по плану	Наименование	Площадь м2
	Подвальный этаж	
1	Помещение	16,62
2	Помещение	21,6
3	Помещение	20,7
4	Помещение	20,64
5	Помещение	39
6	Помещение	42,1
7	Помещение	85,5
8	Помещение	85,5
9	Помещение	18,2
10	Помещение	37,3
11	Помещение	39,05
12	Помещение	18,24
13	Помещение	18,6
14	Помещение	17,94
15	Помещение	39,2
16	Помещение	16,7
17	Помещение	61,5
18	Помещение	81,3
19	Помещение	18,54
20	Помещение	19,5
21	Помещение	86,53
22	Помещение	87,15
23	Помещение	42,3
24	Помещение	44,4
25	Помещение	43,4
26	Помещение	43,5
27	Помещение	37,03
28	Помещение	86,2
	Итого	1188,44

Взам. инв. №

Инв.№ подл.

Изм.	Кол.уч.	Лист	№ док.	Подпись	Дата
РАЗРАБОТАЛ		НЕГРЕЕВ П.			
ПРОВЕРИЛ		БАХИРЕВ А.			
Н.КОНТРОЛЬ		БАХИРЕВА Н.			
ГИП		БАХИРЕВ А.			

ОПС–29–2021–АС

Реконструкция СОШ и пристройка учебного корпуса в селе Новенькое Трекинского сельского округа, района Байтерек, ЗКО.

СОШ	СТАДИЯ	ЛИСТ	ЛИСТОВ
	РП	3.1	41

Экспликация помещений подвала отм. -3,000

ТОО "ОРАЛПРОЕКТСЕРВИС" Г. УРАЛЬСК

Формат А 1

Обмерочный план первого этажа

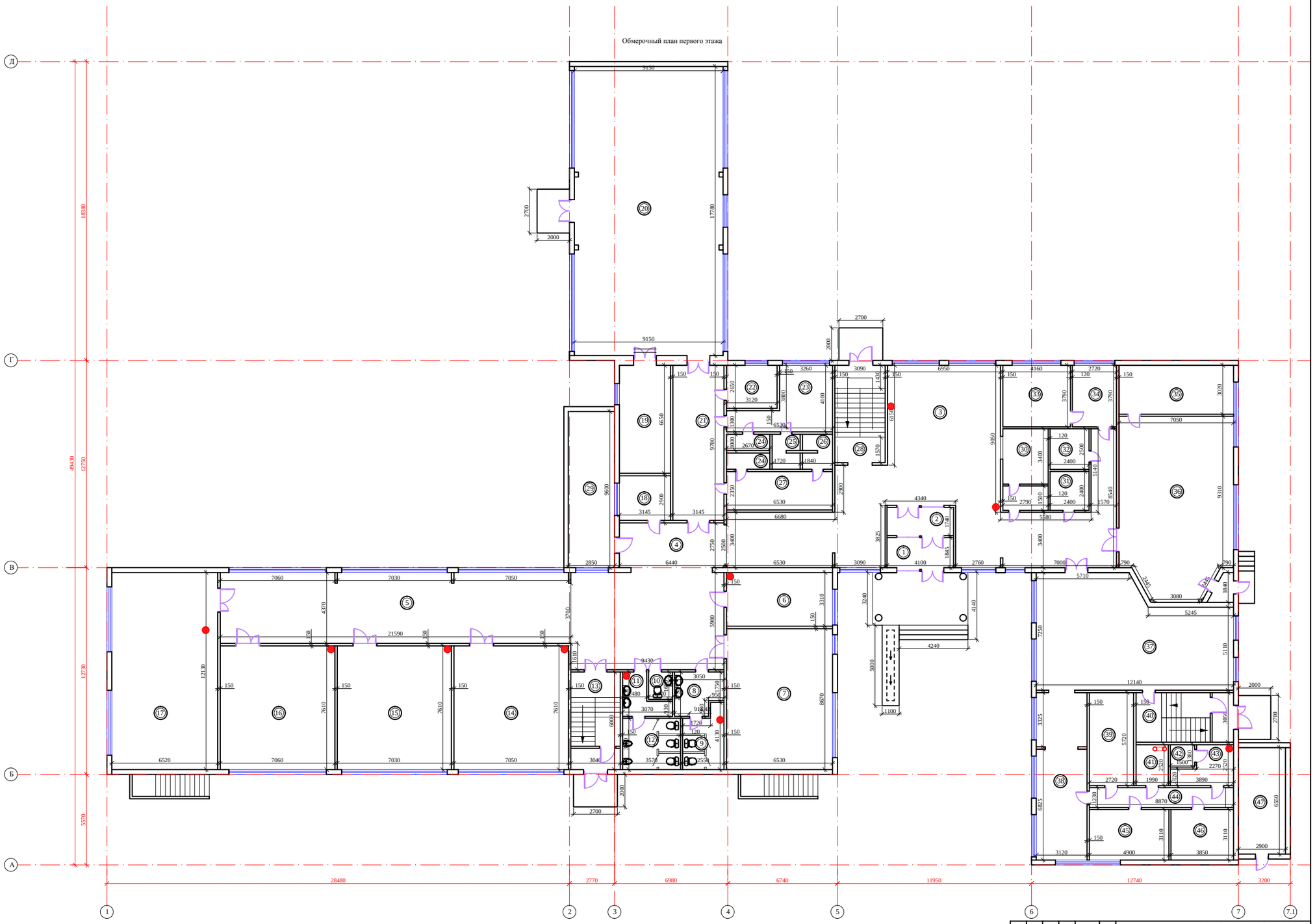

● - Вентиляционные трубы

Примечание:
1. В помещениях 8-12, перегородки сан/узлов существующие, замена не требуется

Изм.	Кол.уч.	Лист	№ док.	Подпись	Дата	ОПС-29-2021-АС
РАЗРАБОТАЛ	НЕГРЕЕВ П.					Реконструкция СОШ и пристройка учебного корпуса в селе Новенькое Трекинского сельского округа, района Байтерек, ЗКО.
ПРОВЕРИЛ	БАЙИРЕВ А.					СОШ
Н.КОНТРОЛЬ	БАЙИРЕВА Н.					Обмерочный план первого этажа отм. 0,000
ГИП	БАЙИРЕВ А.					

СТАДИЯ	ЛИСТ	ЛИСТОВ
РП	4	41

ТОО "ОРАЛПРОЕКТСЕРВИС" г. УРАЛЬСК

Инв.№ подл. | Подп. и дата | Взам. инв. №

Формат А 1

ЭКСПЛИКАЦИЯ ПОМЕЩЕНИЙ

Начало

Номер по плану	Наименование	Площадь м2
	1- этаж	
1	Тамбур № 1	4,17
2	Тамбур №2	7
3	Холл	148,1
4	Коридор №1	17,7
5	Коридор №2	94,4
6	Кабинет №1 (домохозяйтво)	21,6
7	Кабинет №2	56,6
8	Сан.узел Жен.	7,3
9	Сан.узел Жен.	9,1
10	Сан.узел служебный	2,6
11	Сан.узел Муж.	5,6
12	Сан.узел Муж.	11,2
13	Лестничная клетка №1	18,24
14	Кабинет №3 (начальный класс)	53,65
15	Кабинет №4 (начальный класс)	53,5
16	Кабинет №5 (сапопознание)	53,73
17	Кабинет №6 (мульти-медия)	79,1
18	Тех. помещение	8,5
19	Инвентарная спорт-зала	21,54
20	Спорт-зал	162,7
21	Коридор №3	30,5
22	Кабинет №1	11,4
23	Раздевалка №1	20,9
24	Душевая	5,34
25	Сан.узел	3,44
26	Сан.узел	3,68
27	Раздевалка №2	15,35
28	Лестничная клетка №2	18,54
29	Гардероб №1	27,4
30	Гардероб №2	14

ЭКСПЛИКАЦИЯ ПОМЕЩЕНИЙ

Окончание

Номер по плану	Наименование	Площадь м2
	1- этаж	
31	Тех. помещение	5,76
32	Тех. помещение	6
33	Кабинет директора	15,8
34	Приемочная	10,3
35	Инвентарная мастерской	21,3
36	Мастерская	74,8
37	Столовая	75,34
38	Коридор №4	31,7
39	Моечная столовой посуды	15,56
40	Лестничная клетка №3	18,3
41	Тех. помещение	5,02
42	Тех. помещение	2,1
43	Тех. помещение	7,4
44	Коридор №5	10,9
45	Кухня	15,24
46	Тех. помещение	12
47	Тех. помещение	19
	Итого	1295,6

Взам. инв. №

Инв.№ подл.

Изм.	Кол.уч.	Лист	№ док.	Подпись	Дата
РАЗРАБОТАЛ		НЕГРЕЕВ П.			
ПРОВЕРИЛ		БАХИРЕВ А.			
Н.КОНТРОЛЬ		БАХИРЕВА Н.			
ГИП		БАХИРЕВ А.			

ОПС–29–2021–АС

Реконструкция СОШ и пристройка учебного корпуса в селе Новенькое Трекинского сельского округа, района Байтерек, ЗКО.

СОШ	СТАДИЯ	ЛИСТ	ЛИСТОВ
	РП	4.1	41

Экспликация помещений первого этажа на отм. 0,000

ТОО "ОРАЛПРОЕКТСЕРВИС" г. УРАЛЬСК

Формат А 1

Обмерочный план второго этажа

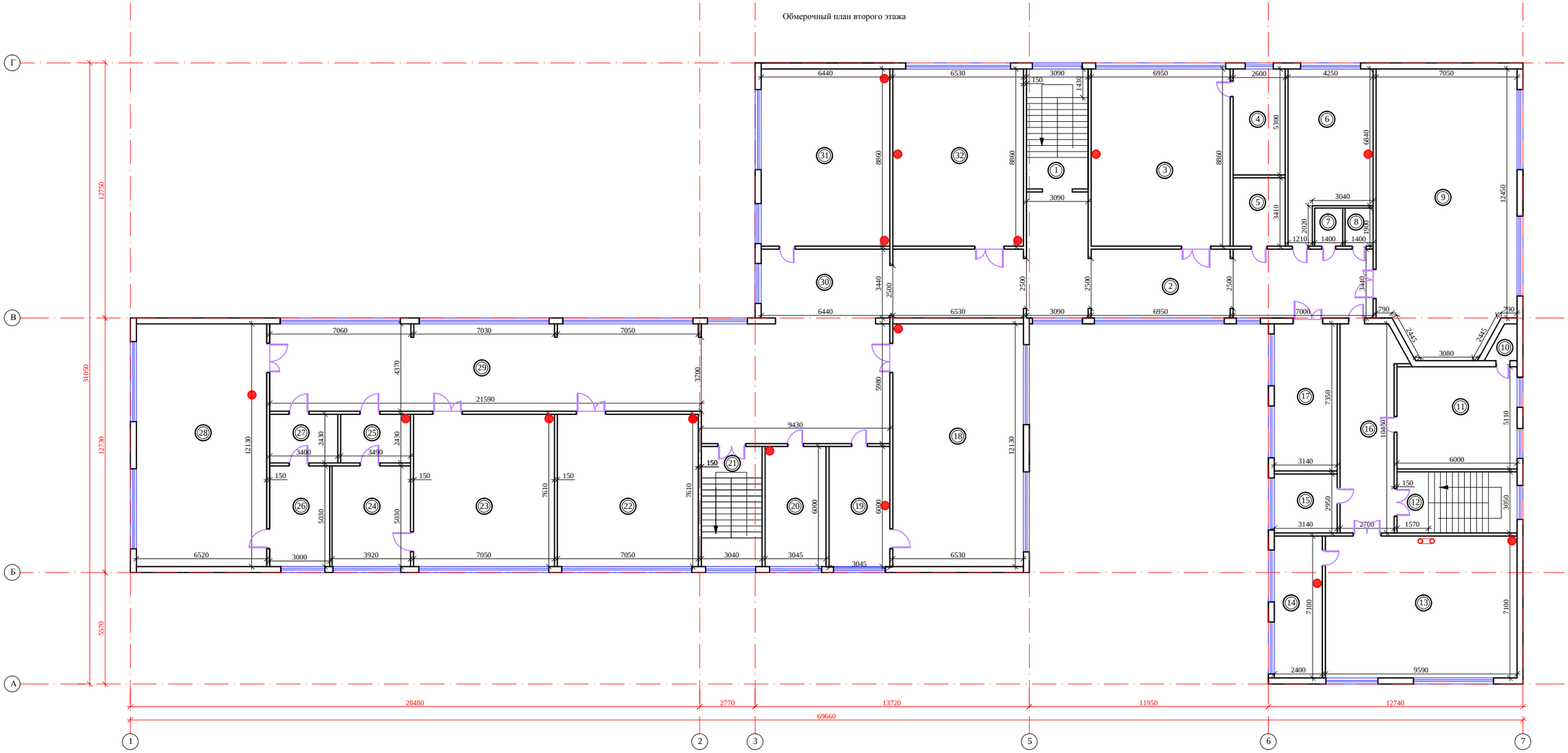

Изм.	Кол.уч.	Лист	№ док.	Подпись	Дата	ОПС–29–2021–АС
РАЗРАБОТАЛ		НЕГРЕЕВ П.				Реконструкция СОШ и пристройка учебного корпуса в селе Новенькое Трекинского сельского округа, района Байтерек, ЗКО.
ПРОВЕРИЛ		БАХИРЕВ А.				СОШ
Н.КОНТРОЛЬ		БАХИРЕВА Н.				Обмерочный план второго этажа отм. +3,300
ГИП		БАХИРЕВ А.				

СТАДИЯ	ЛИСТ	ЛИСТОВ
РП	5	41

ТОО "ОРАЛПРОЕКТСЕРВИС" Г. УРАЛЬСК

Инв.№подл. | Подп. и дата | Взам.инв.№

Формат А 1

ЭКСПЛИКАЦИЯ ПОМЕЩЕНИЙ

Номер по плану	Наименование	Площадь м2
	2- этаж	
1	Лестничная клетка №1	18,54
2	Коридор №1	89,5
3	Кабинет №1 (история)	61,6
4	Музей	13,8
5	Оружейная	8,9
6	Кабинет №2 (НВП)	31,54
7	Сан. узел 1	2,66
8	Сан. узел 2	2,66
9	Актовый зал	97
10	Тех. помещение	2,07
11	Кабинет №3	30,7
12	Лестничная клетка №2	18,3
13	Библиотека	67,45
14	Подсобная библиотеки	17,04
15	Кабинет №4	9,26
16	Коридор №2	28,7
17	Кабинет №5 (учительская)	23,08
18	Кабинет №6 (химия)	79,2
19	Лаборантская №1 (химия)	18,3
20	Кабинет №7	18,3
21	Лестничная клетка №3	18,24
22	Кабинет №8 (математика)	53,65
23	Кабинет №9 (русский язык)	53,65
24	Кабинет №10	19,72
25	Кабинет №11	8,5
26	Лаборантская №2 (физика)	15,09
27	Тех. помещение	8,26
28	Кабинет №12 (физика)	79,09
29	Коридор №3	94,35
30	Коридор №4	22,15

ЭКСПЛИКАЦИЯ ПОМЕЩЕНИЙ

Номер по плану	Наименование	Площадь м2
	2- этаж	
31	Кабинет №13 (казахский язык)	57,06
32	Кабинет №14 (информатика)	57,86
	Итого	1126,2

Взам. инв. №

Инв.№ подл.

Изм.	Кол.уч.	Лист	№ док.	Подпись	Дата
РАЗРАБОТАЛ		НЕГРЕЕВ П.			
ПРОВЕРИЛ		БАХИРЕВ А.			
Н.КОНТРОЛЬ		БАХИРЕВА Н.			
ГИП		БАХИРЕВ А.			

ОПС–29–2021–АС

Реконструкция СОШ и пристройка учебного корпуса в селе Новенькое Трекинского сельского округа, района Байтерек, ЗКО.

СОШ	СТАДИЯ	ЛИСТ	ЛИСТОВ
	РП	5.1	41

Экспликация помещений второго этажа отм. +3,300

ТОО "ОРАЛПРОЕКТСЕРВИС" Г. УРАЛЬСК

Формат А 3

Фасад по осям 1-7

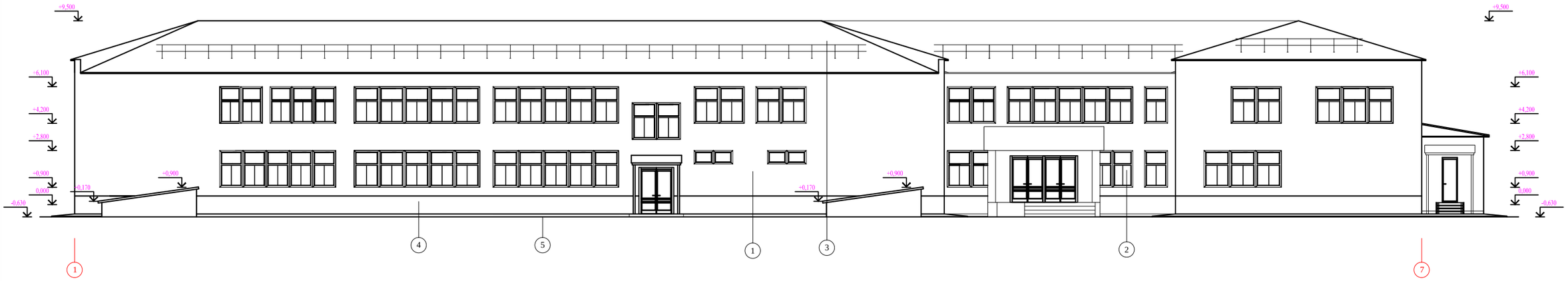

Фасад по осям А-Д.2

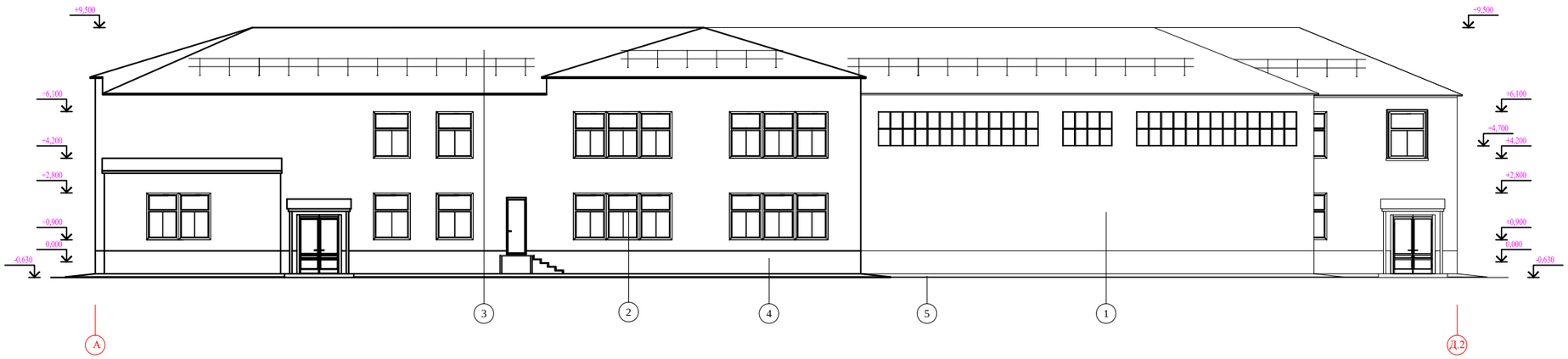

ВЕДОМОСТЬ НАРУЖНОЙ ОТДЕЛКИ СУЩЕСТВУЮЩЕГО ЗДАНИЯ

№ п/п	НАИМЕНОВАНИЕ ПОВЕРХНОСТИ	ОБРАЗЕЦ КОЛЕРА		ВИД ОТДЕЛКИ, МАТЕРИАЛ	ПРИМЕЧАНИЕ
		А	Б		
1	СТЕНЫ			Наружная отделка утеплитель жесткими минераловатными плитами ПЖ-100 ПО ГОСТ 9573-2012 с последующей облицовкой металлосайдингом. Мембрана влаго-ветрозащитная	1270,6м²
2	ОКОННЫЕ БЛОКИ И ДВЕРИ НАРУЖНЫЕ			МЕТАЛЛОПЛАСТИКОВЫЕ СО СТЕКЛОПАКЕТОМ, ЗАВОДСКАЯ ОКРАСКА	324,8м²
3	КРОВЛЯ			Профнастил по деревянным конструкциям НС- 44 0.7мм	1640м²
4	ЦОКОЛЬ			ОТДЕЛКА ПОВЕРХНОСТИ ДЕКОРАТИВНОЙ ШПАТЛЕВКОЙ, С ПОСЛЕДУЮЩЕЙ ОКРАСКОЙ ВОДОСТОЙКИМИ ФАСАДНЫМИ СОСТАВАМИ	242,9м²
5	ОТМОСТКА			БЕТОН ТОВАРНЫЙ	480м²

ВЕДОМОСТЬ НАРУЖНОЙ ОТДЕЛКИ ПРИСТРОЯ

№ п/п	НАИМЕНОВАНИЕ ПОВЕРХНОСТИ	ОБРАЗЕЦ КОЛЕРА		ВИД ОТДЕЛКИ, МАТЕРИАЛ	ПРИМЕЧАНИЕ
		А	Б		
1	СТЕНЫ			Наружная отделка утеплитель жесткими минераловатными плитами ПЖ-100 ПО ГОСТ 9573-2012 с последующей облицовкой металлосайдингом. Мембрана влаго-ветрозащитная	379,4м²
2	ОКОННЫЕ БЛОКИ И ДВЕРИ НАРУЖНЫЕ			МЕТАЛЛОПЛАСТИКОВЫЕ СО СТЕКЛОПАКЕТОМ, ЗАВОДСКАЯ ОКРАСКА	165,2м²
3	КРОВЛЯ			Профнастил по деревянным конструкциям НС- 44 0.7мм	560м²
4	ЦОКОЛЬ			ОТДЕЛКА ПОВЕРХНОСТИ ДЕКОРАТИВНОЙ ШПАТЛЕВКОЙ, С ПОСЛЕДУЮЩЕЙ ОКРАСКОЙ ВОДОСТОЙКИМИ ФАСАДНЫМИ СОСТАВАМИ	81,5м²
5	ОТМОСТКА			БЕТОН ТОВАРНЫЙ	176м²

СПЕЦИФИКАЦИЯ ОГРАЖДЕНИЯ КРОВЛИ

Поз.	Обозначение	Наименование	Кол.	Масса ед. кг	Примечание
	Серия 1.100.2–5.1–29	Ограждение кровли КО–30.6Р			
1	ГОСТ 5781–82	ø 16 А–I L= 575,2 п.м		1,580	908,82
2	ГОСТ 5781–82	ø 14 А–I L= 337,2 п.м		1,210	408

Примечание:

1. ОГРАЖДЕНИЕ КРОВЛИ ВЫПОЛНИТЬ ПО СЕРИИ 1.100.2-5.1-29

Изм.	Кол.уч.	Лист	№ док.	Подпись	Дата	ОПС–29–2021–АС		
						Реконструкция СОШ и пристройка учебного корпуса в селе Новенькое Трекинского сельского округа, района Байтерек, ЗКО.		
РАЗРАБОТАЛ		НЕГРЕЕВ П.				СОШ	СТАДИЯ	ЛИСТ	ЛИСТОВ
ПРОВЕРИЛ		БАХИРЕВ А.					РП	6	41
Н.КОНТРОЛЬ		БАХИРЕВА Н.				Фасады по осям 1-7, А-Д2	ТОО "ОРАЛПРОЕКТСЕРВИС" г. УРАЛЬСК	
ГИП		БАХИРЕВ А.						

Инв.№подл. | Подп. и дата | Взам. инв. №

Формат А 1

Фасад по осям 7-1

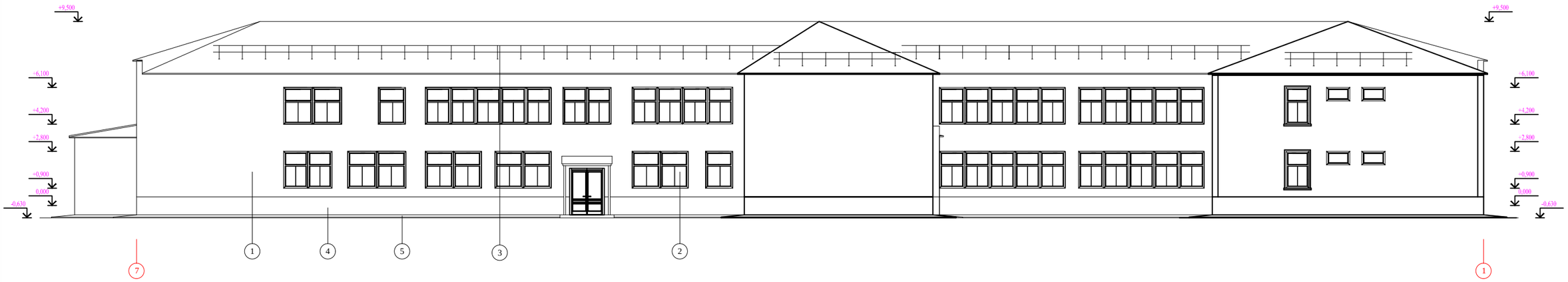

Фасад по осям Д.2-А

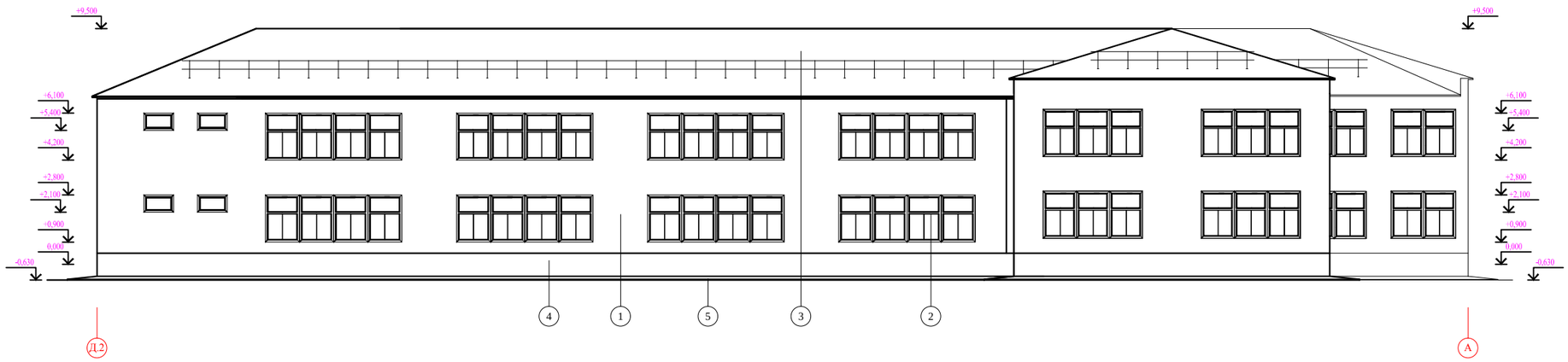

Фасад по осям В-А по оси 6

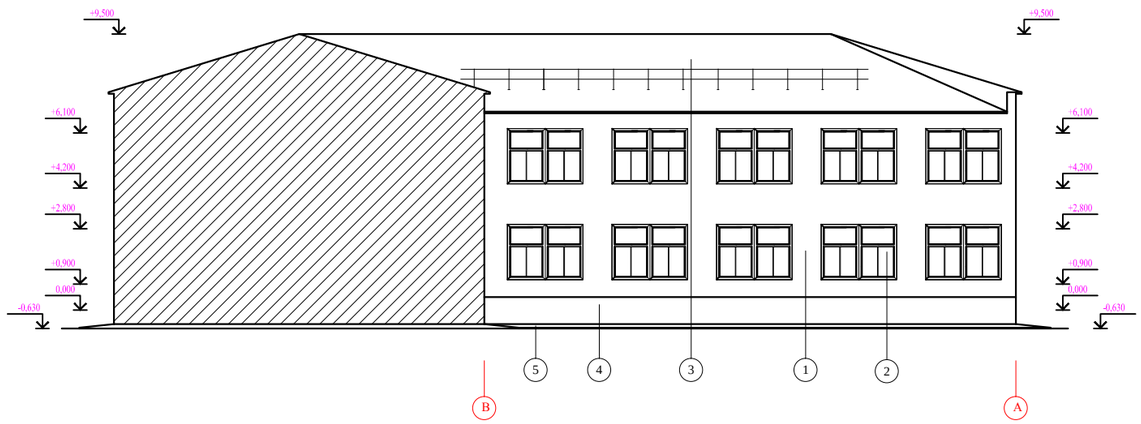

ТИПОВОЙ УЗЕЛ КРЕПЛЕНИЯ ФАСАДНОЙ ОТДЕЛКИ

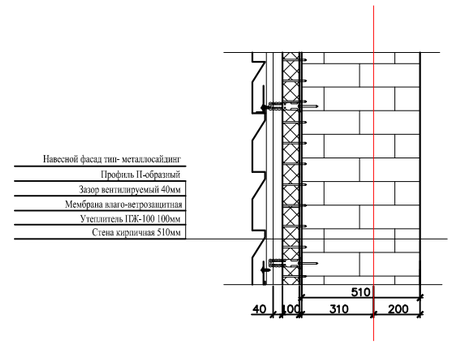

Изм.	Кол.уч.	Лист	№ док.	Подпись	Дата	ОПС–29–2021–АС
						Реконструкция СОШ и пристройка учебного корпуса в селе Нобенькое Трекинского сельского округа, района Байтерек, ЗКО.
РАЗРАБОТАЛ		НЕГРЕЕВ П.				СОШ
ПРОВЕРИЛ		БАХИРЕВ А.				Фасады по осям 7-1, Д2-А, В-А
Н.КОНТРОЛЬ		БАХИРЕВА Н.				
ГИП		БАХИРЕВ А.				

СТАДИЯ	ЛИСТ	ЛИСТОВ
РП	7	41

ТОО "ОРАЛПРОЕКТСЕРВИС" Г. УРАЛЬСК

Инв.№ подл. | Подп. и дата | Взам. инв. №

Формат А 1

ФАСАД В ОСЯХ Д-В по оси 2

ФАСАД В ОСЯХ В-Д.2 по оси 1б

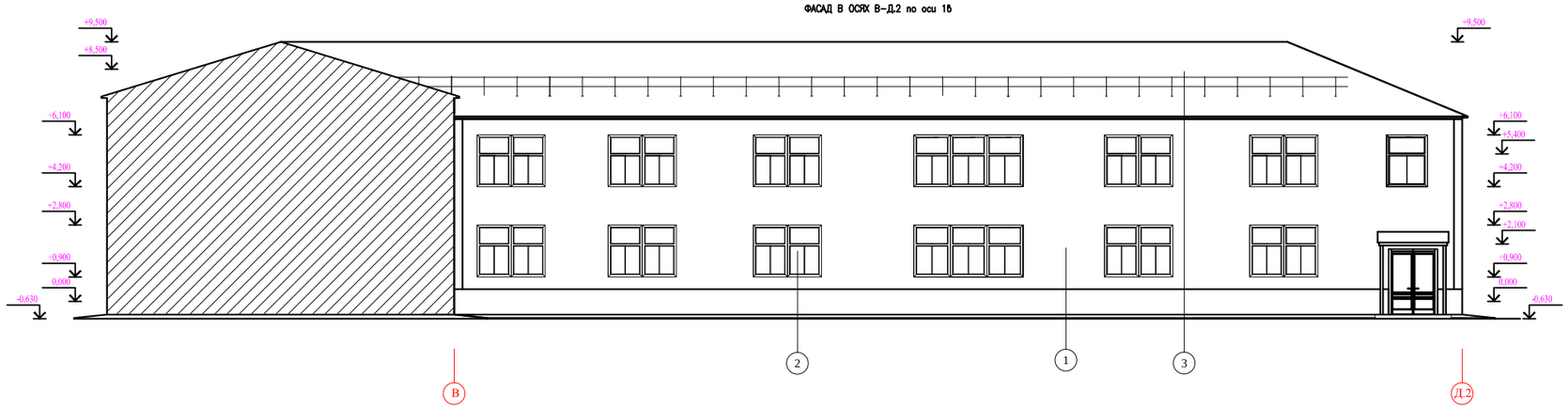

Фасад по осям Б-В по оси 5

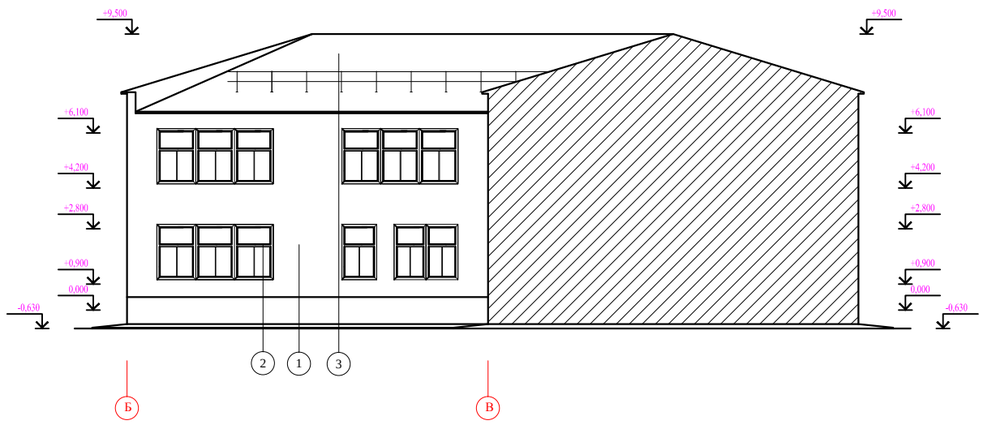

Изм.	Кол.уч.	Лист	№ док	Подпись	Дата	ОПС-29-2021-АС
РАЗРАБОТАЛ	НЕГРЕЕВ П.					Реконструкция СОШ и пристройка учебного корпуса в селе Новенькое Трекинского сельского округа, района Байтерек, ЗКО.
ПРОВЕРИЛ	БАХИРЕВ А.					СОШ
Н.КОНТРОЛЬ	БАХИРЕВА Н.					Фасады по осям Д-В, В-Д2, Б-В
ГИП	БАХИРЕВ А.					

СТАДИЯ	ЛИСТ	ЛИСТОВ
РП	8	41

ТОО "ОРАЛПРОЕКТСЕРВИС" г. УРАЛЬСК

Инв.№подл. | Подп. и дата | Взам.инв.№

Формат А 1

Демонтажный план подвала

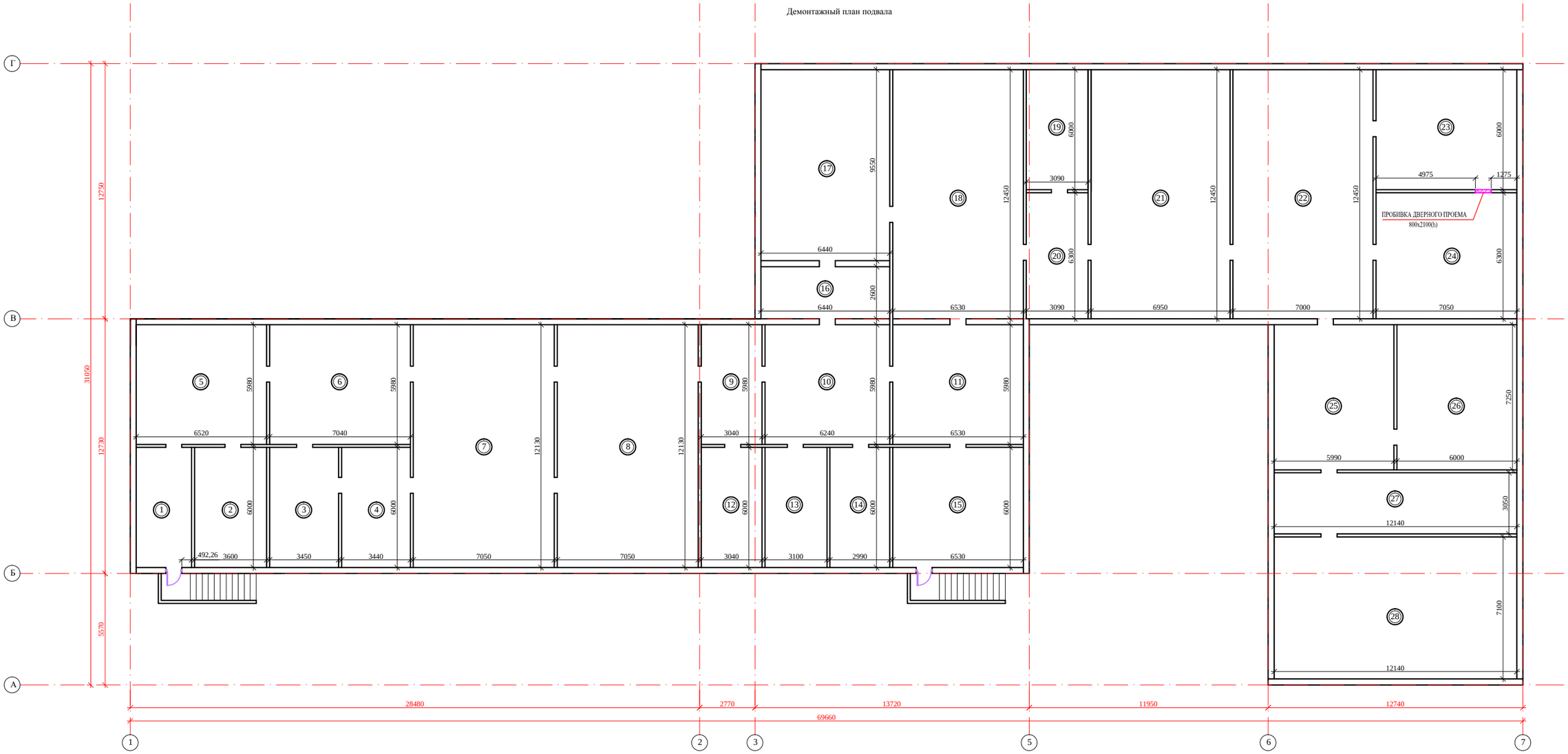

Примечание:
1. Смотреть совместно с листом 43.

- ПРОБИВКА ДВЕРНЫХ ПРОЕМОВ

Изм.	Кол.уч.	Лист	№ док.	Подпись	Дата	ОПС-29-2021-АС
						Реконструкция СОШ и пристройка учебного корпуса в селе Новенькое Трекинского сельского округа, района Байтерек, ЗКО.
РАЗРАБОТАЛ		НЕГРЕЕВ П.				СОШ
ПРОВЕРИЛ		БАХИРЕВ А.				Стадия: Р/П; Лист: 9; Листов: 41
Н.КОНТРОЛЬ		БАХИРЕВА Н.				Демонтажный план подвала на отм. -3,000
ГИП		БАХИРЕВ А.				ТОО "ОРАЛПРОЕКТСЕРВИС" г. УРАЛЬСК

Инв.№подл. | Подп.и дата | Взам.инв.№

Формат А 1

Демонтажный план первого этажа

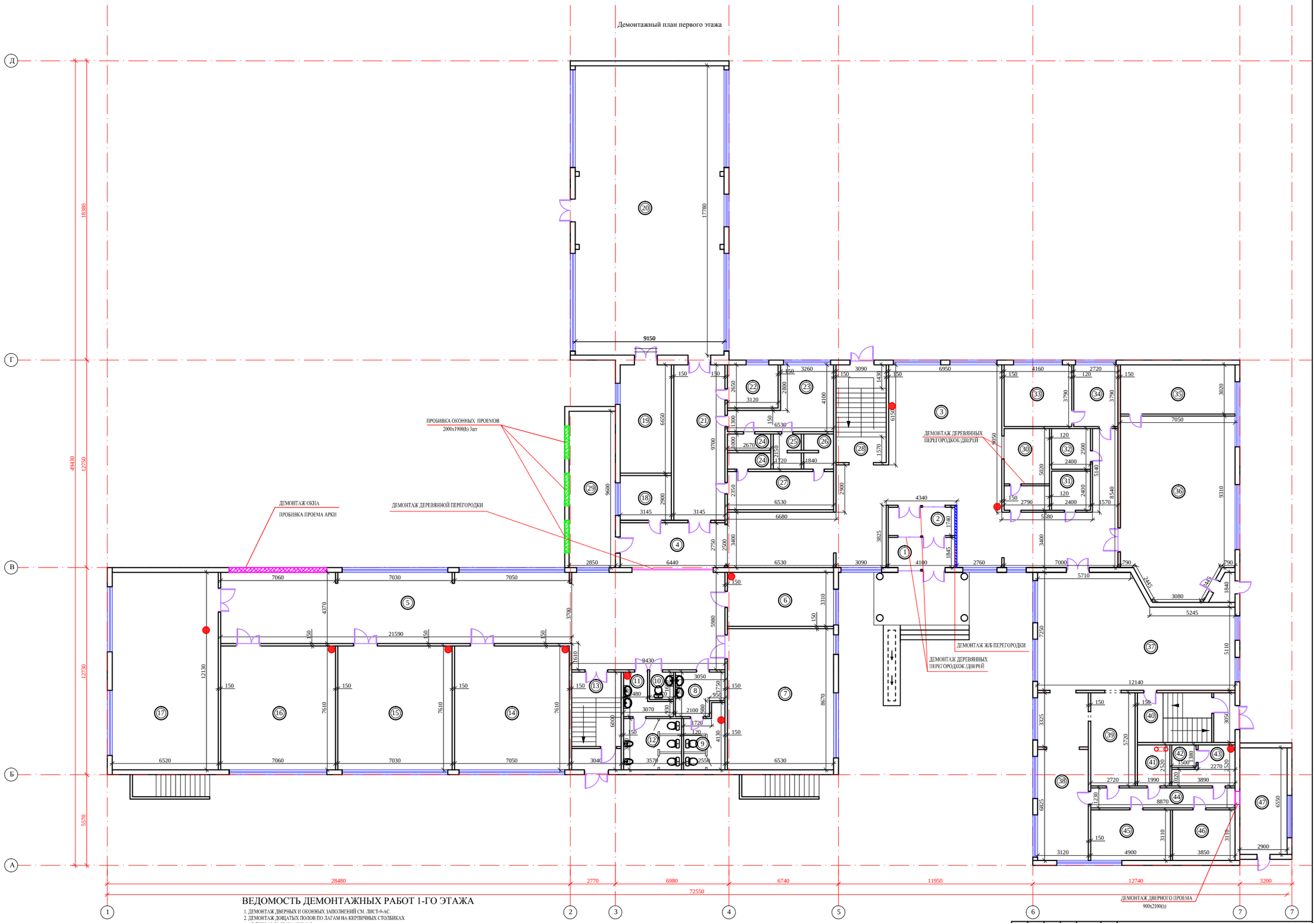

ВЕДОМОСТЬ ДЕМОНТАЖНЫХ РАБОТ 1-ГО ЭТАЖА

1. ДЕМОНТАЖ ДВЕРНЫХ И ОКОННЫХ ЗАПОЛНЕНИЙ СМ. ЛИСТ-9-АС.
2. ДЕМОНТАЖ ДОЩАТЫХ ПОЛОВ ПО ЛАГАМ НА КИРПИЧНЫХ СТОЛБИКАХ В ПОМ. 19-20, 35, 36: 1263,4м2.
3. ДЕМОНТАЖ ПОЛОВ ИЗ КЕРАМИЧЕСКОЙ ПЛИТКИ ПО БЕТОННОЙ ПОДГОТОВКЕ В ПОМ. 13, 21, 24, 25, 26, 28, 37-47: 531м2.
4. ДЕМОНТАЖ ПОЛОВ ИЗ ЛИНОЛЕУМА ПО БЕТОННОЙ ПОДГОТОВКЕ В ПОМ. 1-7, 14-18, 30-34: 783,6м2.
5. ОЧИСТКА СТЕН ОТ СТАРОЙ ИЗВЕСТКОВОЙ ПОБЕЛКИ - 1840,8м2.
6. ОЧИСТКА СТЕН ОТ СТАРОЙ МАСЛЯНОЙ ОКРАСКИ - 550м2.
7. ОЧИСТКА СТЕН ОТ СТАРОЙ КЕРАМИЧЕСКОЙ ПЛИТКИ - 43,3м2.
8. ОЧИСТКА ПОТОЛКОВ ОТ СТАРОЙ ИЗВЕСТКОВОЙ ПОБЕЛКИ В ПОМ.1-47 - 1230м2.
9. КОЛИЧЕСТВО ОКОН ПОДЛЕЖАЩИХ ДЕМОНТАЖУ = 37шт - 254м2.
10. КОЛИЧЕСТВО ДВЕРЕЙ ПОДЛЕЖАЩИХ ДЕМОНТАЖУ = 35шт - 81,48м2.

УСЛОВНЫЕ ОБОЗНАЧЕНИЯ

- ДЕМОНТИРУЕМЫЕ Ж/Б ПЕРЕГОРОДКИ
- ПРОБИВКА ДВЕРНЫХ ПРОЕМОВ
- ПРОБИВКА ОКОННЫХ ПРОЕМОВ

Примечание:

1. В помещениях 8-12, 22-23, 27, 29 замена полов не требуется.
2. В помещениях 8-12, перегородки сан/узлов существующие, замена не требуется

Изм.	Кол.уч.	Лист	№ док.	Подпись	Дата	ОПС–29–2021–АС		
						Реконструкция СОШ и пристройка учебного корпуса в селе Новенькое Трекинского сельского округа, района Байтерек, ЗКО.		
РАЗРАБОТАЛ		НЕГРЕЕВ П.				СОШ	СТАДИЯ	ЛИСТ	ЛИСТОВ
ПРОВЕРИЛ		БАЖИРЕВ А.					РП	10	41
Н.КОНТРОЛЬ		БАЖИРЕВА Н.				Демонтажный план первого этажа	ТОО "ОРАЛПРОЕКТСЕРВИС" г. УРАЛЬСК	
ГИП		БАЖИРЕВ А.						

Инв.№ подл. | Подп. и дата | Взам. инв. №

Формат А 1

Демонтажный план второго этажа

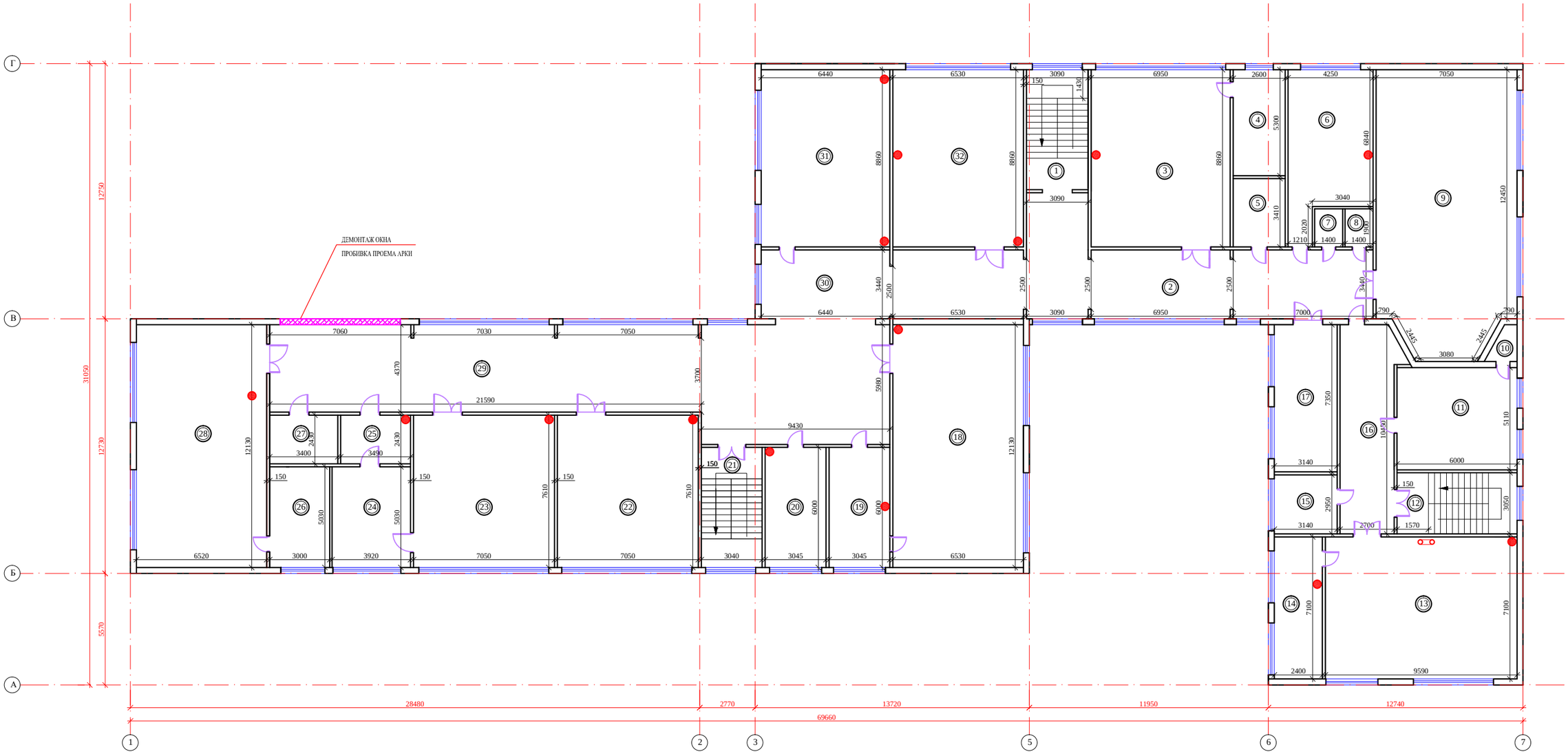

ВЕДОМОСТЬ ДЕМОНТАЖНЫХ РАБОТ 2-ГО ЭТАЖА

1. ДЕМОНТАЖ ДВЕРНЫХ И ОКОННЫХ ЗАПОЛНЕНИЙ СМ. ЛИСТ-9-АС.
2. ДЕМОНТАЖ ДОЩАТЫХ ПОЛОВ ПО ЛАГАМ НА КИРПИЧНЫХ СТОЛБИКАХ В ПОМ. 9 - 97м2.
3. ДЕМОНТАЖ ПОЛОВ ИЗ КЕРАМИЧЕСКОЙ ПЛИТКИ ПО БЕТОННОЙ ПОДГОТОВКЕ В ПОМ.7 - 8 - 5,32м2.
4. ДЕМОНТАЖ ПОЛОВ ИЗ ЛИНОЛЕУМА ПО БЕТОННОЙ ПОДГОТОВКЕ В ПОМ. 1-6, 10-32 - 1005,7м2.
5. ОЧИСТКА СТЕН ОТ СТАРОЙ ИЗВЕСТКОВОЙ ПОБЕЛКИ - 2310,3м2.
6. ОЧИСТКА СТЕН ОТ СТАРОЙ МАСЛЯНОЙ ОКРАСКИ - 335,4м2.
7. ОЧИСТКА СТЕН ОТ СТАРОЙ КЕРАМИЧЕСКОЙ ПЛИТКИ - 483,6м2.
8. ОЧИСТКА ПОТОЛКОВ ОТ СТАРОЙ ИЗВЕСТКОВОЙ ПОБЕЛКИ В ПОМ.1-46 - 1630,3м2.
9. КОЛИЧЕСТВО ОКОН ПОДЛЕЖАЩИХ ДЕМОНТАЖУ = 37шт - 235,8м2.
10. КОЛИЧЕСТВО ДВЕРЕЙ ПОДЛЕЖАЩИХ ДЕМОНТАЖУ = 36шт - 108,7м2.
11. ДЕМОНТАЖ СТАРОГО УТЕПЛЕНИЯ ПОКРЫТИЯ = 1400м2
12. ДЕМОНТАЖ СТАРОГО ПОКРЫТИЯ КРОВЛИ ИЗ АСБЕСТОЦЕМЕНТНЫХ ЛИСТОВ = 1400м2

Изм.	Кол.уч.	Лист	№ док.	Подпись	Дата
РАЗРАБОТАЛ		НЕГРЕЕВ П.			
ПРОВЕРИЛ		БАХИРЕВ А.			
Н.КОНТРОЛЬ		БАХИРЕВА Н.			
ГИП		БАХИРЕВ А.			

ОПС–29–2021–АС

Реконструкция СОШ и пристройка учебного корпуса в селе Новенькое Трекинского сельского округа, района Байтерек, ЗКО.

СОШ

СТАДИЯ	ЛИСТ	ЛИСТОВ
РП	11	41

Демонтажный план второго этажа

ТОО "ОРАЛПРОЕКТСЕРВИС" Г. УРАЛЬСК

Инв.№подл. | Подп. и дата | Взам. инв. №

Формат А 1

Монтажный план подвала

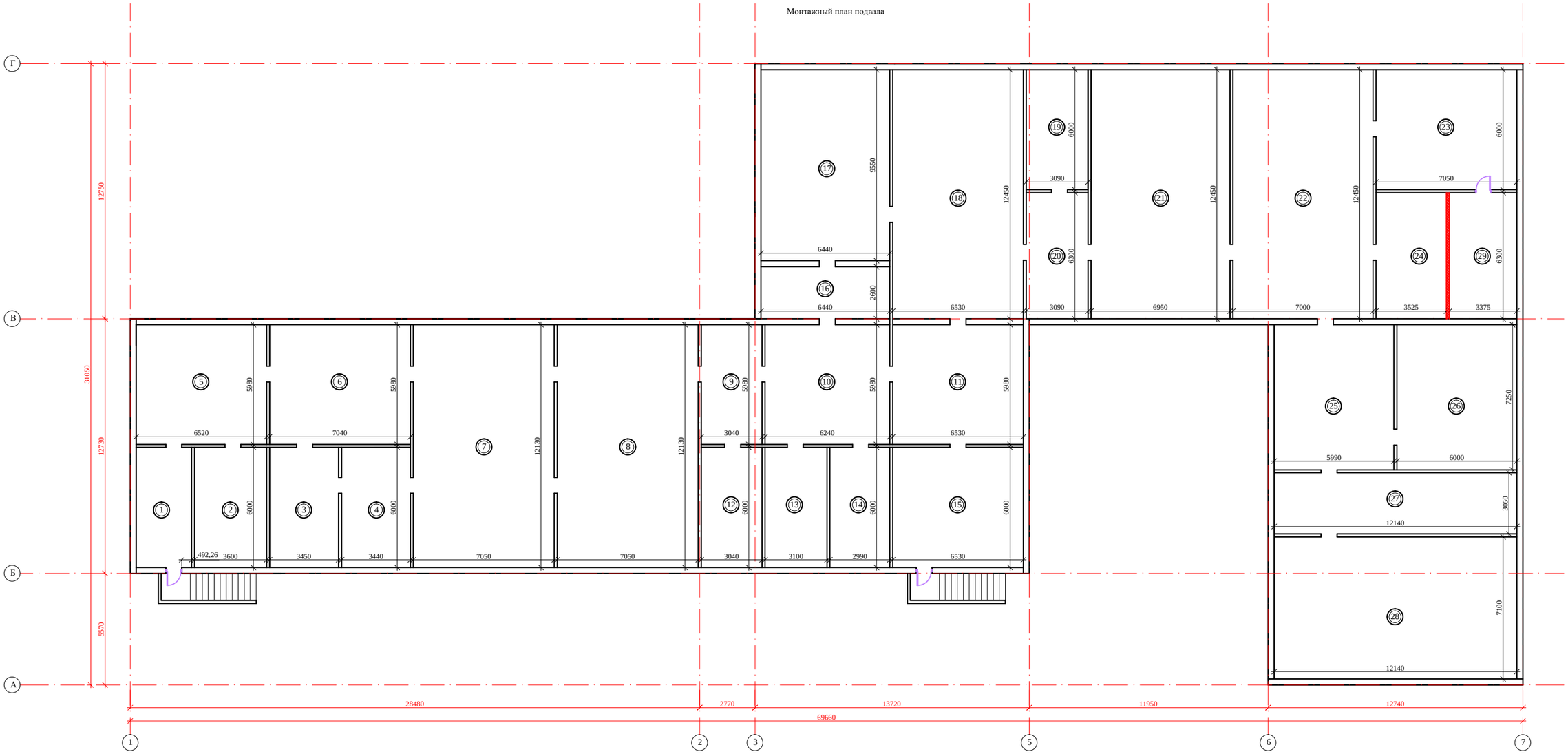

Деталь опирания кирпичной перегородки.

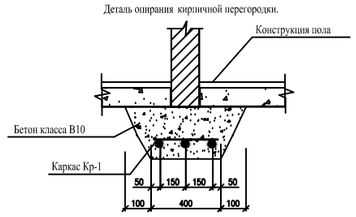

Каркас Кр-1

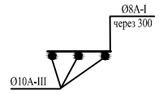

- Устройство кирпичной перегородки 17,64м2

СПЕЦИФИКАЦИЯ ЭЛЕМЕНТОВ

Марка поз.	Обозначение	Наименование	Кол. шт.	Масса ед. кг	Примечан.
		Фундамент перегородок			
	ГОСТ 25192-82	МОНОЛИТНЫЙ БЕТОН КЛ.В10, М3	1		
	ГОСТ 34028-2016	ø 10 А-III L= 18,9 п.м		11,65	
	ГОСТ 34028-2016	ø 8 А-I L= 8,4 п.м		3,13	

Изм.	Кол.уч.	Лист	№ док.	Подпись	Дата
РАЗРАБОТАЛ		НЕГРЕЕВ П.			
ПРОВЕРИЛ		БАХИРЕВ А.			
Н.КОНТРОЛЬ		БАХИРЕВА Н.			
ГИП		БАХИРЕВ А.			

ОПС-29-2021-АС

Реконструкция СОШ и пристройка учебного корпуса в селе Новенькое Трекинского сельского округа, района Байтерек, ЗКО.

СОШ

СТАДИЯ	ЛИСТ	ЛИСТОВ
РП	12	41

Монтажный план подвала на отм. -3,000

ТОО "ОРАЛПРОЕКТСЕРВИС" г. УРАЛЬСК

Взам. инв. №

Подп. и дата

Инв.№подл.

Формат А 1

ЭКСПЛИКАЦИЯ ПОМЕЩЕНИЙ

Номер по плану	Наименование	Площадь м2
	Подвальный этаж	
1	Помещение	16,62
2	Помещение	21,6
3	Помещение	20,7
4	Помещение	20,64
5	Помещение	39
6	Помещение	42,1
7	Помещение	85,5
8	Помещение	85,5
9	Помещение	18,2
10	Помещение	37,3
11	Помещение	39,05
12	Помещение	18,24
13	Помещение	18,6
14	Помещение	17,94
15	Помещение	39,2
16	Помещение	16,7
17	Помещение	61,5
18	Помещение	81,3
19	Помещение	18,54
20	Помещение	19,5
21	Помещение	86,53
22	Помещение	87,15
23	Помещение	42,3
24	Помещение	22,4
25	Помещение	43,4
26	Помещение	43,5
27	Помещение	37,03
28	Помещение	86,2
29	Электрощитовая	22
	Итого	1188,44

Взам. инв. №

Инв.№ подл.

Изм.	Кол.уч.	Лист	№ док.	Подпись	Дата
РАЗРАБОТАЛ		НЕГРЕЕВ П.			
ПРОВЕРИЛ		БАХИРЕВ А.			
Н.КОНТРОЛЬ		БАХИРЕВА Н.			
ГИП		БАХИРЕВ А.			

ОПС–29–2021–АС

Реконструкция СОШ и пристройка учебного корпуса в селе Новенькое Трекинского сельского округа, района Байтерек, ЗКО.

СОШ	СТАДИЯ	ЛИСТ	ЛИСТОВ
	РП	12.1	41

Экспликация помещений подвала отм. -3,000

ТОО "ОРАЛПРОЕКТСЕРВИС" Г. УРАЛЬСК

Формат А 1

Монтажный план первого этажа

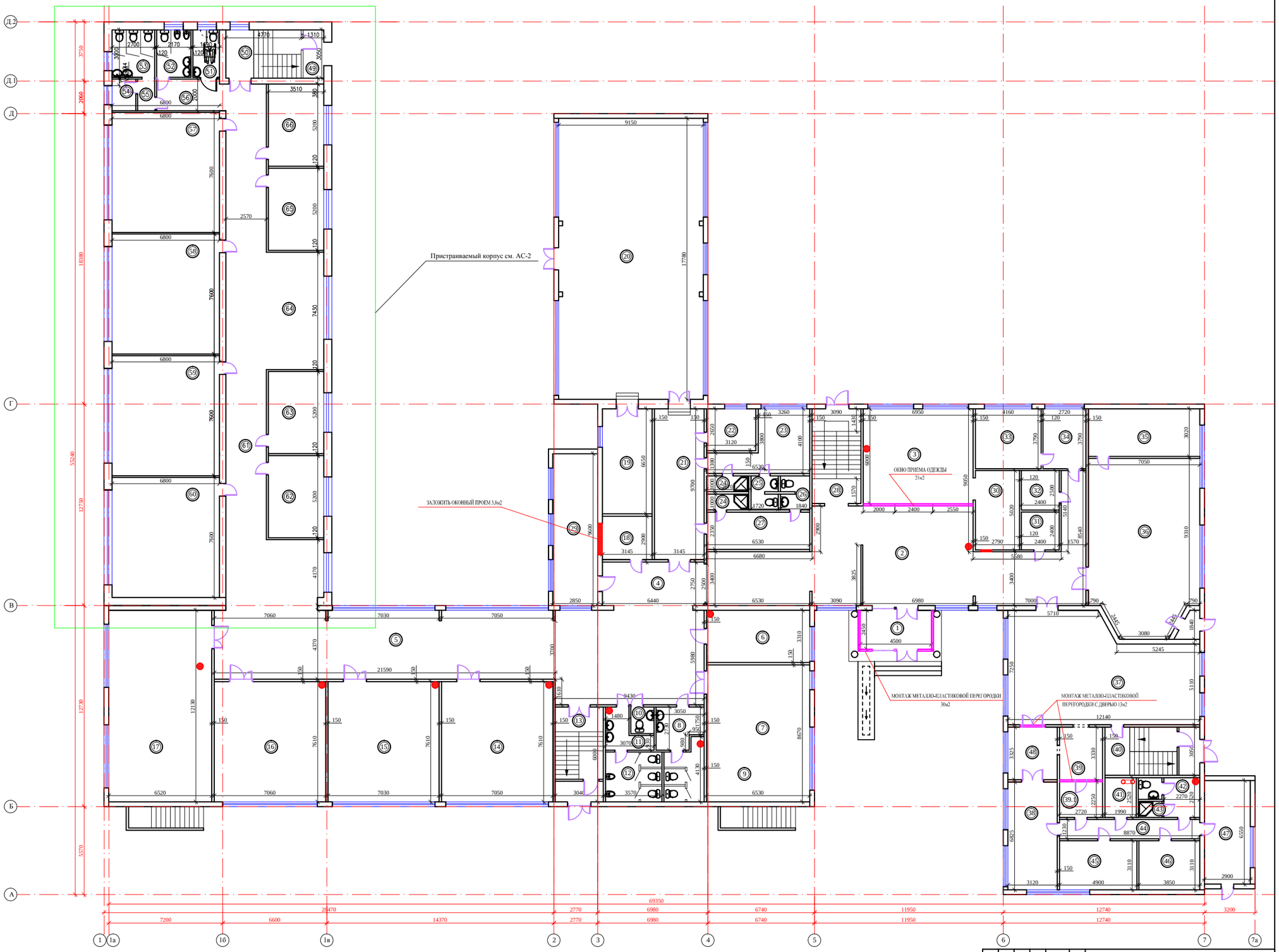

- ЗАКЛАДЫВАЕМЫЕ ПРОЕМЫ

- ПЕРЕГОРОДКИ ИЗ МЕТАЛЛОПЛАТИКА

Примечание:
1. Смотреть совместно с листами 27, 28.
2. Общая площадь монтируемых перегородок = 64м2

Изм.	Кол.уч.	Лист	№ док.	Подпись	Дата	ОПС-29-2021-АС
						Реконструкция СОШ и пристройка учебного корпуса в селе Новенькое Трекинского сельского округа, района Байтерек, ЗКО.
РАЗРАБОТАЛ		НЕГРЕЕВ П.				СОШ — СТАДИЯ: РП; ЛИСТ: 13; ЛИСТОВ: 41
ПРОВЕРИЛ		БАЛИРЕВ А.				
Н.КОНТРОЛЬ		БАЛИРЕВА Н.				Монтажный план первого этажа — ТОО "ОРАЛПРОЕКТСЕРВИС" г. УРАЛЬСК
ГИП		БАЛИРЕВ А.				

Инв. № подл. | Подп. и дата | Взам. инв. №

Формат А 1

ЭКСПЛИКАЦИЯ ПОМЕЩЕНИЙ
Начало

Номер по плану	Наименование	Площадь м2
	1- этаж	
1	Тамбур № 1	11
2	Холл №1	118
3	Гардероб	42
4	Коридор №1	17,7
5	Коридор №2	94,4
6	Класс №1 (домохозяйтво)	21,6
7	Класс №2	56,6
8	Сан.узел Жен.	7,3
9	Сан.узел Жен.	9,1
10	Сан.узел служебный	2,6
11	Сан.узел Муж.	5,6
12	Сан.узел Муж.	11,2
13	Лестничная клетка №1	18,24
14	Класс №3 (начальный класс)	53,65
15	Класс №4 (начальный класс)	53,5
16	Класс №5 (сапопознание)	53,73
17	Класс №6 (мульти-медия)	79,1
18	Тех. помещение	8,5
19	Инвентарная спорт-зала	21,54
20	Спорт-зал	162,7
21	Коридор №3	30,5
22	Кабинет №1	11,4
23	Раздевалка №1	20,9
24	Душевая	5,34
25	Сан.узел	3,44
26	Сан.узел	3,68
27	Раздевалка №2	15,35
28	Лестничная клетка №2	18,54
29	Класс №7 (домохозяйство)	27,4
30	Гардероб №2	14

ЭКСПЛИКАЦИЯ ПОМЕЩЕНИЙ
Продолжение

Номер по плану	Наименование	Площадь м2
	1- этаж	
31	Тех. помещение	5,76
32	Тех. помещение	6
33	Кабинет директора	15,8
34	Приемная	10,3
35	Инвентарная мастерской	21,3
36	Мастерская	74,8
37	Столовая	75,34
38	Холодный цех	21,33
39	Моечная столовой посуды	9
39.1	Моечная кухонной посуды	6,12
40	Лестничная клетка №3	18,3
41	Кладовая сухих продуктов	5,02
42	Сан. узел персонала столовой	7,9
43	Душевая персонала столовой	1,5
44	Коридор №4	10,9
45	Кухня	15,24
46	Холодильный склад	12
47	Приемочная	19
48	Раздаточная	10,37
49	Тамбур	4,0
50	Л/клетка	13,9
51	С/узел для инвалидов	5,34
52	С/узел муж	6,51
53	С/узел жен	8,1
54	Комната убор.инвентаря	3,0
55	Коридор №5	2,2

ЭКСПЛИКАЦИЯ ПОМЕЩЕНИЙ
Окончание

Номер по плану	Наименование	Площадь м2
	1- этаж	
56	Коридор №2	8,74
57	Класс №8	51,7
58	Класс №9	51,7
59	Класс №10	51,7
60	Класс №11	51,7
61	Коридор №6	85,8
62	Кабинет №2	18,25
63	Кабинет №3	18,25
64	Холл	27
65	Кабинет №4	18,25
66	Кабинет №5	18,25
	Итого	1740

Взам. инв. №

Инв.№ подл.

Изм.	Кол.уч.	Лист	№ док.	Подпись	Дата
РАЗРАБОТАЛ		НЕГРЕЕВ П.			
ПРОВЕРИЛ		БАХИРЕВ А.			
Н.КОНТРОЛЬ		БАХИРЕВА Н.			
ГИП		БАХИРЕВ А.			

ОПС–29–2021–АС

Реконструкция СОШ и пристройка учебного корпуса в селе Новенькое Трекинского сельского округа, района Байтерек, ЗКО.

СОШ

СТАДИЯ	ЛИСТ	ЛИСТОВ
РП	13.1	41

Экспликация помещений первого этажа

ТОО "ОРАЛПРОЕКТСЕРВИС"
Г. УРАЛЬСК

Формат А 3

Монтажный план второго этажа

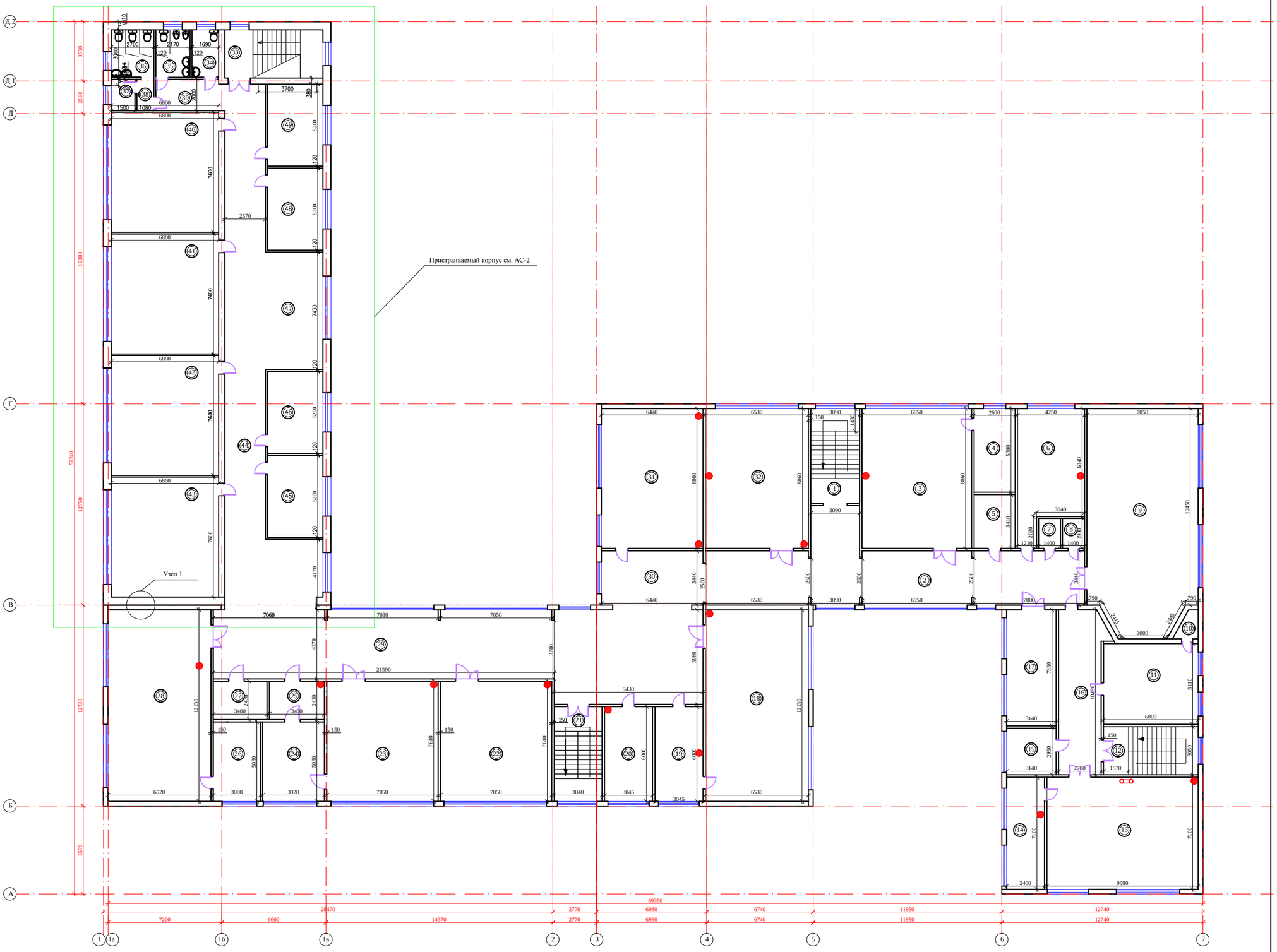

Изм.	Кол.уч.	Лист	№ док.	Подпись	Дата	ОПС-29-2021-АС	
РАЗРАБОТАЛ		НЕГРЕЕВ П.				Реконструкция СОШ и пристройка учебного корпуса в селе Новенькое Трекинского сельского округа, района Байтерек, ЗКО.	
ПРОВЕРИЛ		БАЛКИРЕВ А.				СОШ	СТАДИЯ: РП; ЛИСТ: 14; ЛИСТОВ: 41
Н.КОНТРОЛЬ		БАЛКИРЕВА Н.				Монтажный план второго этажа	ТОО "ОРАЛПРОЕКТСЕРВИС" г. УРАЛЬСК
ГИП		БАЛКИРЕВ А.					

Инв.№ подл. | Подп. и дата | Взам. инв. №

Формат А 1

ЭКСПЛИКАЦИЯ ПОМЕЩЕНИЙ

Начало

Номер по плану	Наименование	Площадь м2
	2- этаж	
1	Лестничная клетка №1	18,54
2	Коридор №1	89,5
3	Класс №1 (история)	61,6
4	Музей	13,8
5	Оружейная	8,9
6	Класс №2 (НВП)	31,54
7	Сан. узел 1	2,66
8	Сан. узел 2	2,66
9	Актовый зал	97
10	Тех. помещение	2,07
11	Класс №3	30,7
12	Лестничная клетка №2	18,3
13	Библиотека	67,45
14	Подсобная библиотеки	17,04
15	Кабинет №1	9,26
16	Коридор №2	28,7
17	Кабинет №2 (учительская)	23,08
18	Класс №4 (химия)	79,2
19	Лаборантская №1 (химия)	18,3
20	Кабинет №3	18,3
21	Лестничная клетка №3	18,24
22	Кабинет №5 (математика)	53,65
23	Кабинет №6 (русский язык)	53,65
24	Кабинет №4	19,72
25	Кабинет №5	8,5
26	Лаборантская №2 (физика)	15,09
27	Тех. помещение	8,26
28	Класс №5 (физика)	79,09
29	Коридор №3	94,35
30	Коридор №4	22,15

ЭКСПЛИКАЦИЯ ПОМЕЩЕНИЙ

Окончание

Номер по плану	Наименование	Площадь м2
	2- этаж	
31	Класс №6 (казахский язык)	57,06
32	Класс №7 (информатика)	57,86
33	Лестничная клетка	18,3
34	С/узел служебный	5,34
35	С/узел муж	6,51
36	С/узел жен	8,1
37	Комната убор.инвентаря	3,0
38	Коридор №1	2,2
39	Коридор №2	8,74
40	Класс №8	51,7
41	Класс №9	51,7
42	Класс №10	51,7
43	Класс №1	51,7
44	Коридор №3	85,8
45	Кабинет №6	18,25
46	Кабинет №7	18,25
47	Холл	27
48	Кабинет №8	18,25
49	Кабинет №9	18,25
	Итого	1571

Взам. инв. №

Инв.№ подл.

Изм.	Кол.уч.	Лист	№ док.	Подпись	Дата
РАЗРАБОТАЛ		НЕГРЕЕВ П.			
ПРОВЕРИЛ		БАХИРЕВ А.			
Н.КОНТРОЛЬ		БАХИРЕВА Н.			
ГИП		БАХИРЕВ А.			

ОПС–29–2021–АС

Реконструкция СОШ и пристройка учебного корпуса в селе Новенькое Трекинского сельского округа, района Байтерек, ЗКО.

СОШ

СТАДИЯ	ЛИСТ	ЛИСТОВ
РП	14.1	41

Экспликация помещений второго этажа

ТОО "ОРАЛПРОЕКТСЕРВИС"
Г. УРАЛЬСК

Формат А 3

Отделочный план подвала

Экспликация полов подвала

НАИМЕНОВАНИЕ ИЛИ НОМЕР ПОМЕЩЕНИЯ ПО ПРОЕКТУ	ТИП ПОЛА	СХЕМА ПОЛА ИЛИ НОМЕР УЗЛА ПО СЕРИИ	ЭЛЕМЕНТЫ ПОЛА И ИХ ТОЛЩИНА	ПЛОЩАДЬ ПОЛА, М2
ПОДВАЛ: 1-28.	1	-2,700	-ПОКРЫТИЕ ИЗ БЕТОНА В15 - 30мм; -ПОДСТИЛАЮЩИЙ СЛОЙ ИЗ БЕТОНА В7,5 - 80мм; -УТРАМБОВАННЫЙ ГРУНТ ОСНОВАНИЯ - 50мм;	1190

Изм.	Кол.уч.	Лист	№ док	Подпись	Дата
РАЗРАБОТАЛ		НЕГРЕЕВ П.			
ПРОВЕРИЛ		БАХИРЕВ А.			
Н.КОНТРОЛЬ		БАХИРЕВА Н.			
ГИП		БАХИРЕВ А.			

ОПС–29–2021–АС

Реконструкция СОШ и пристройка учебного корпуса в селе Новенькое Трекинского сельского округа, района Байтерек, ЗКО.

СОШ

СТАДИЯ	ЛИСТ	ЛИСТОВ
РП	15	41

Отделочный план подвала

ТОО "ОРАЛПРОЕКТСЕРВИС" Г. УРАЛЬСК

Взам. инв. №

Подп. и дата

Инв.№ подл.

Формат А 1

Отделочный план первого этажа

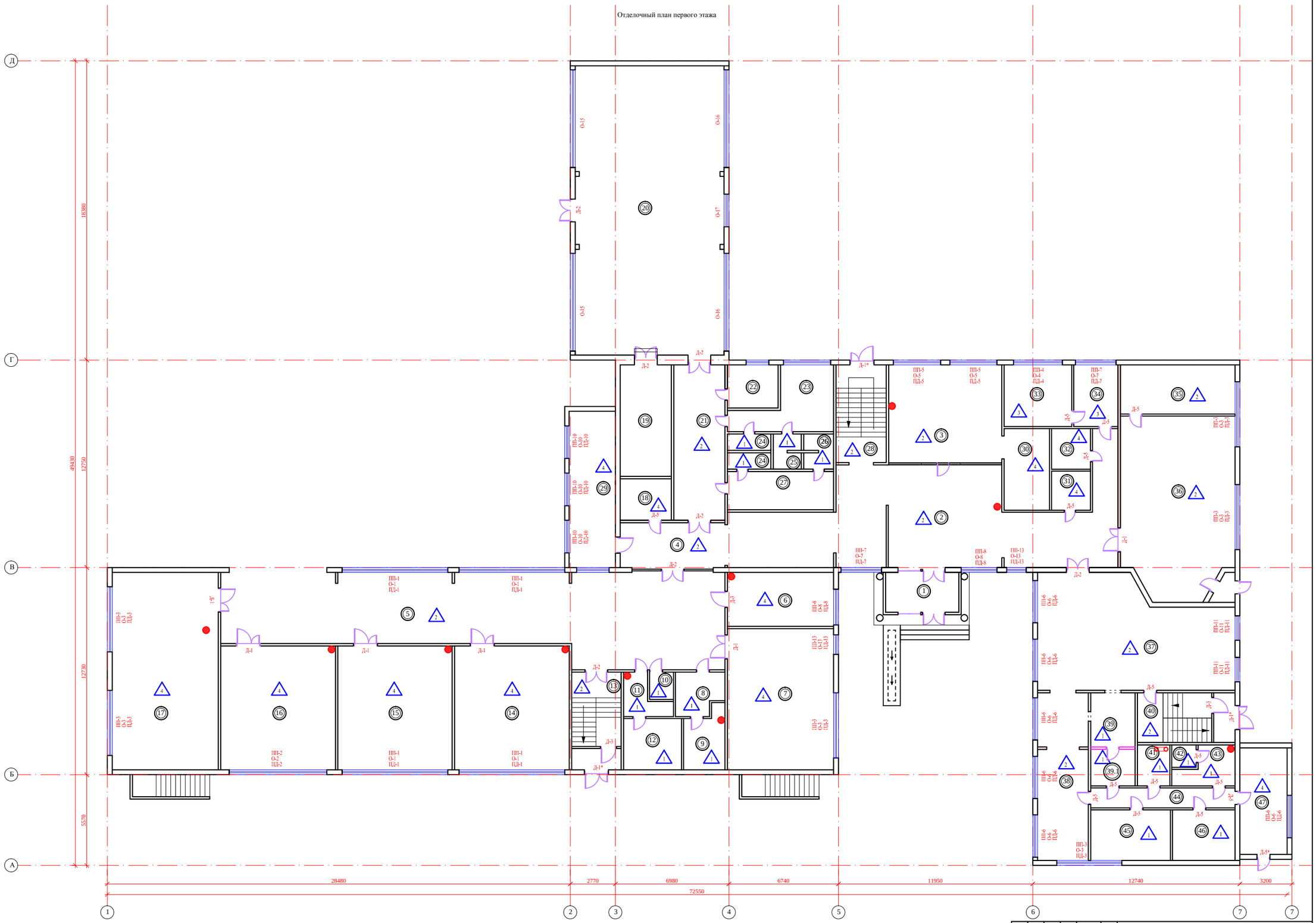

Примечание:
1. В помещениях 8-12, 22-27 замена дверей и окон не требуется.

Изм.	Кол.уч.	Лист	№ док.	Подпись	Дата	ОПС–29–2021–АС
РАЗРАБОТАЛ	НЕГРЕЕВ П.					Реконструкция СОШ и пристройка учебного корпуса в селе Новенькое Трекинского сельского округа, района Байтерек, ЗКО.
ПРОВЕРИЛ	БАЖИРЕВ А.					СОШ
Н.КОНТРОЛЬ	БАЖИРЕВА Н.					Отделочный план первого этажа
ГИП	БАЖИРЕВ А.					

СТАДИЯ	ЛИСТ	ЛИСТОВ
РП	16	41

ТОО "ОРАЛПРОЕКТСЕРВИС" Г. УРАЛЬСК

Формат А 1

Инв.№ подл. | Подп. и дата | Взам. инв. №

Ведомость отделки помещений 1 этажа.

Наименование или номер помещения	Вид отделки элементов интерьеров												
	Пол			Потолок			Стены или перегородки			Низ стен или перегородки (панель)			
	Площадь (м2)	Вид отделки	Цвет	Площадь (м2)	Вид отделки	Цвет	Площадь (м2)	Вид отделки	Цвет	Площадь (м2)	Вид отделки	Высота (мм)	Цвет
1. Тамбур № 1	4,17	Керамогранит		4,17	Водоэмульсионная покраска	Белый	7,0	Водоэмульсионная покраска	Бежевый				
2. Холл	7	Керамогранит		7	Водоэмульсионная покраска	Белый	7,0	Водоэмульсионная покраска	Бежевый				
3. Гардероб	148,1	Керамогранит		148,1	Водоэмульсионная покраска	Белый	106,9	Водоэмульсионная покраска	Бежевый	106	Эмалевая покраска	1500	Бежевый темный
4. Коридор №1	17,7	Керамогранит		17,7	Водоэмульсионная покраска	Белый	11,8	Водоэмульсионная покраска	Бежевый	11,6	Эмалевая покраска	1500	Бежевый темный
5. Коридор №2	94,4	Керамогранит		94,4	Водоэмульсионная покраска	Белый	69	Водоэмульсионная покраска	Бежевый	67	Эмалевая покраска	1500	Бежевый темный
6. Класс №1 (домохозяйтво)	21,6	Линолеум	Коричневый светлый	21,6	Водоэмульсионная покраска	Белый	52,76	Водоэмульсионная покраска	Бежевый				
7. Класс №2 (мини центр)	56,6	Линолеум	Коричневый светлый	56,6	Водоэмульсионная покраска	Белый	78,4	Водоэмульсионная покраска	Бежевый				
8. Сан.узел Жен.	7,3	—	—	7,3	Водоэмульсионная покраска	Белый	16	Водоэмульсионная покраска	Бежевый	—	—	—	—
9. Сан.узел Жен.	9,1	—	—	9,1	Водоэмульсионная покраска	Белый	14	Водоэмульсионная покраска	Бежевый	—	—	—	—
10. Сан.узел служ.	2,6	—	—	2,6	Водоэмульсионная покраска	Белый	8	Водоэмульсионная покраска	Бежевый	—	—	—	—
11. Сан.узел Муж.	5,6	—	—	5,6	Водоэмульсионная покраска	Белый	13	Водоэмульсионная покраска	Бежевый	—	—	—	—
12. Сан.узел Муж.	11,2	—	—	11,2	Водоэмульсионная покраска	Белый	18	Водоэмульсионная покраска	Бежевый	—	—	—	—
13. Л/к №1	18,24	Керамогранит		18,24	Водоэмульсионная покраска	Белый	27	Водоэмульсионная покраска	Бежевый	27	Эмалевая покраска	1500	Бежевый темный
14. Класс №3 (начальный класс)	53,65	Линолеум	Коричневый светлый	53,65	Водоэмульсионная покраска	Белый	72,9	Водоэмульсионная покраска	Бежевый				
15. Класс №4 (начальный класс)	53,5	Линолеум	Коричневый светлый	53,5	Водоэмульсионная покраска	Белый	72,15	Водоэмульсионная покраска	Бежевый				
16. Класс №5 (сапопознание)	53,73	Линолеум	Коричневый светлый	53,73	Водоэмульсионная покраска	Белый	73,9	Водоэмульсионная покраска	Бежевый				
17. Класс №6 (мульти-медия)	79,1	Линолеум	Коричневый светлый	79,1	Водоэмульсионная покраска	Белый	97,97	Водоэмульсионная покраска	Бежевый				
18. Тех. помещение	8,5	Керамическая плитка	Коричневый светлый	8,5	Водоэмульсионная покраска	Белый	33,39	Водоэмульсионная покраска	Бежевый				
19. Инвентарная спорт-зала	21,54	Деревянный	Покраска Разметка поГОСТ	21,54	Водоэмульсионная покраска	Белый	33	Водоэмульсионная покраска	Бежевый	31	Эмалевая покраска	1500	Бежевый темный
20. Спорт-зал	162,7	Деревянный	Покраска Разметка поГОСТ	162,7	Водоэмульсионная покраска	Белый	242	Водоэмульсионная покраска	Бежевый	108	Эмалевая покраска	2000	Бежевый темный
21. Коридор №3	30,5	Керамогранит	Коричневый светлый	30,5	Водоэмульсионная покраска	Белый	70	Водоэмульсионная покраска	Бежевый	10,7	Эмалевая покраска	1500	Бежевый темный

Примечание:

1. В помещениях 8-12 замена полового покрытия и отделка нижней части стены не требуется.

Взам. инв. №

Подп. и дата

Инв.№ подл.

Изм.	Кол.уч.	Лист	№ док.	Подпись	Дата
РАЗРАБОТАЛ		НЕГРЕЕВ П.			
ПРОВЕРИЛ		БАХИРЕВ А.			
Н.КОНТРОЛЬ		БАХИРЕВА Н.			
ГИП		БАХИРЕВ А.			

ОПС–29–2021–АС

Реконструкция СОШ и пристройка учебного корпуса в селе Новенькое Трекинского сельского округа, района Байтерек, ЗКО.

СОШ

СТАДИЯ	ЛИСТ	ЛИСТОВ
РП	17	41

Ведомость отделки помещений. 1 этажа. (начало)

ТОО "ОРАЛПРОЕКТСЕРВИС" Г. УРАЛЬСК

Формат А 3

Ведомость отделки помещений 1 этажа.

Наименование или номер помещения	Вид отделки элементов интерьеров												
	Пол			Потолок			Стены или перегородки			Низ стен или перегородки (панель)			
	Площадь (м2)	Вид отделки	Цвет	Площадь (м2)	Вид отделки	Цвет	Площадь (м2)	Вид отделки	Цвет	Площадь (м2)	Вид отделки	Высота (мм)	Цвет
22. Кабинет №1	11,4	Линолеум	Коричневый светлый	11,4	Водоэмульсионная покраска	Белый	30,3	Водоэмульсионная покраска	Бежевый				
23. Раздевалка №1	20,9	Линолеум	Коричневый светлый	20,9	Водоэмульсионная покраска	Белый	53,15	Водоэмульсионная покраска	Бежевый				
24. Душевая	5,34	Керамическая плитка		5,34	Водоэмульсионная покраска	Белый	16,7	Водоэмульсионная покраска	Бежевый	24	Керамическая плитка	1800	Бежевый темный
25. Сан.узел	3,44	Керамическая плитка		3,44	Водоэмульсионная покраска	Белый	14,64	Водоэмульсионная покраска	Бежевый	12	Керамическая плитка	1500	Бежевый темный
26. Сан.узел	3,68	Керамическая плитка		3,68	Водоэмульсионная покраска	Белый	14,4	Водоэмульсионная покраска	Бежевый	13	Керамическая плитка	1500	Бежевый темный
27. Раздевалка №2	15,35	Линолеум	Коричневый светлый	15,35	Водоэмульсионная покраска	Белый	48,24	Водоэмульсионная покраска	Бежевый				
28. Л/к №2	18,54	Керамогранит		18,54	Водоэмульсионная покраска	Белый	27	покраска	Бежевый	27	Эмалевая покраска	1500	темный
29. Гардероб №1	27,4	Линолеум	Коричневый светлый	27,4	Водоэмульсионная покраска	Белый	87,8	Водоэмульсионная покраска	Бежевый				
30. Гардероб №2	14	Керамогранит		14	Водоэмульсионная покраска	Белый	27,4	Водоэмульсионная покраска	Бежевый				
31. Тех. помещение	5,76	Керамическая плитка	Коричневый светлый	5,76	Водоэмульсионная покраска	Белый	27,12	Водоэмульсионная покраска	Бежевый				
32. Тех. помещение	6	Керамическая плитка	Коричневый светлый	6	Водоэмульсионная покраска	Белый	27,72	Водоэмульсионная покраска	Бежевый				
33. Кабинет директора	15,8	Ламинат	Коричневый светлый	15,8	Водоэмульсионная покраска	Белый	39,9	Водоэмульсионная покраска	Бежевый				
34. Приемочная	10,3	Ламинат	Коричневый светлый	10,3	Водоэмульсионная покраска	Белый	30,15	покраска	Бежевый				
35. Инвентарная мастерской	21,3	Керамогранит		21,3	Водоэмульсионная покраска	Белый	28	Водоэмульсионная покраска	Бежевый	27	Эмалевая покраска	1500	Бежевый темный
36. Мастерская	74,8	Керамогранит		74,8	Водоэмульсионная покраска	Белый	45	Водоэмульсионная покраска	Бежевый	43	Эмалевая покраска	1500	Бежевый темный
37. Столовая	75,34	Керамическая плитка	Коричневый светлый	75,34	Водоэмульсионная покраска	Белый	99,05	Водоэмульсионная покраска	Бежевый				
38. Холодный цех	21,33	Керамическая плитка	Коричневый светлый	21,33	Водоэмульсионная покраска	Белый	35,5	Водоэмульсионная покраска	Бежевый	33,5	Эмалевая покраска	1500	Бежевый темный
39. Моечная столовой посуды	9	Керамическая плитка (антиск.)	Коричневый светлый	9	Водоэмульсионная покраска	Белый	16	Водоэмульсионная покраска	Бежевый	14	Керамическая плитка	1500	Бежевый темный
39.1 Моечная кухон. посуды	6,12	Керамическая плитка (антиск.)	Коричневый светлый	6,12	Водоэмульсионная покраска	Белый	10,3	Водоэмульсионная покраска	Бежевый	8,3	Керамическая плитка	1500	Бежевый темный

Взам. инв. №

Подп. и дата

Инв.№ подл.

Изм.	Кол.уч.	Лист	№ док.	Подпись	Дата
РАЗРАБОТАЛ		НЕГРЕЕВ П.			
ПРОВЕРИЛ		БАХИРЕВ А.			
Н.КОНТРОЛЬ		БАХИРЕВА Н.			
ГИП		БАХИРЕВ А.			

ОПС–29–2021–АС

Реконструкция СОШ и пристройка учебного корпуса в селе Новенькое Трекинского сельского округа, района Байтерек, ЗКО.

СОШ

СТАДИЯ	ЛИСТ	ЛИСТОВ
РП	18	41

Ведомость отделки помещений. 1 этажа. (продолжение)

ТОО "ОРАЛПРОЕКТСЕРВИС" г. УРАЛЬСК

Формат А 3

Ведомость отделки помещений 1 этажа.

Наименование или номер помещения	Вид отделки элементов интерьеров												
	Пол			Потолок			Стены или перегородки			Низ стен или перегородки (панель)			
	Площадь (м2)	Вид отделки	Цвет	Площадь (м2)	Вид отделки	Цвет	Площадь (м2)	Вид отделки	Цвет	Площадь (м2)	Вид отделки	Высота (мм)	Цвет
40. Л/к №3	18,3	Керамогранит	Коричневый	18,3	Водоэмульсионная покраска	Белый	27	Водоэмульсионная покраска	Бежевый	27	Эмалевая покраска	1500	Бежевый темный
41. Кладовая сух. продуктов	5,02	Керамическая плитка	светлый	5,02	Водоэмульсионная покраска	Белый	24,96	Водоэмульсионная покраска	Бежевый				
42.Сан узел персонала	7,9	Керамическая плитка	Коричневый светлый	7,9	Водоэмульсионная покраска	Белый	15,6	Водоэмульсионная покраска	Бежевый	14,4	Керамическая плитка	1500	Бежевый темный
43. Душевая персонала	1,5	Керамическая плитка	Коричневый светлый	1,5	Водоэмульсионная покраска	Белый	5	Водоэмульсионная покраска	Бежевый	10,2	Керамическая плитка	1800	Бежевый темный
44. Коридор №4	10,9	Керамогранит		10,9	Водоэмульсионная покраска	Белый	48	Водоэмульсионная покраска	Бежевый	10,7	Эмалевая покраска	1500	Бежевый темный
45. Кухня	15,24	Керамическая плитка	Коричневый светлый	15,24	Водоэмульсионная покраска	Белый	22,2	Водоэмульсионная покраска	Бежевый	20	Керамическая плитка	1500	Бежевый темный
46. Холодильный склад	12	Керамическая плитка	Коричневый светлый	12	Водоэмульсионная покраска	Белый	39,6	Водоэмульсионная покраска	Бежевый				
47. Приемочная	19	Керамическая плитка	Коричневый светлый	19	Водоэмульсионная покраска	Белый	51,45	Водоэмульсионная покраска	Бежевый				
48. Раздаточная	10,37	Керамическая плитка	Коричневый светлый	10,37	Водоэмульсионная покраска	Белый	27,11	Водоэмульсионная покраска	Бежевый				

$м^2$

Взам. инв. №

Подп. и дата

Инв.№ подл.

Изм.	Кол.уч.	Лист	№ док.	Подпись	Дата
РАЗРАБОТАЛ		НЕГРЕЕВ П.			
ПРОВЕРИЛ		БАХИРЕВ А.			
Н.КОНТРОЛЬ		БАХИРЕВА Н.			
ГИП		БАХИРЕВ А.			

ОПС–29–2021–АС

Реконструкция СОШ и пристройка учебного корпуса в селе Новенькое Трекинского сельского округа, района Байтерек, ЗКО.

СОШ	СТАДИЯ	ЛИСТ	ЛИСТОВ
	РП	19	41
Ведомость отделки помещений. 1 этажа. (окончание)	ТОО "ОРАЛПРОЕКТСЕРВИС" г. УРАЛЬСК		

Формат А 3

ТИПОВОЕ СЕЧЕНИЕ ПОЛОВ В СПОРТЗАЛЕ

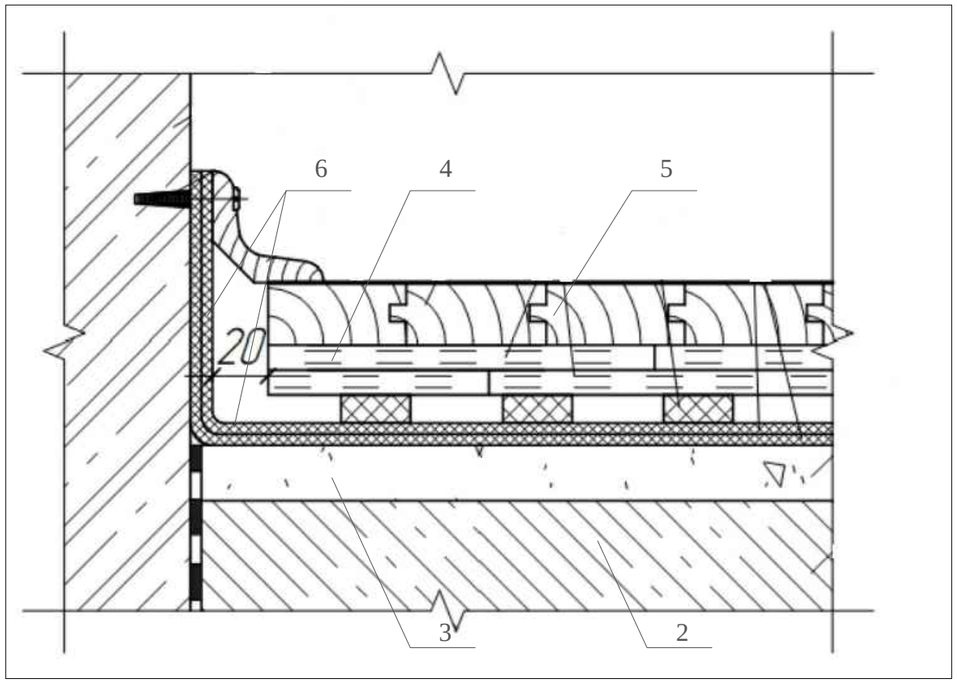

КОНСТРУКЦИИ ПОЛОВ В СПОРТЗАЛЕ (пом.20.):

1. УТРАМБОВАННЫЙ ГРУНТ -400 мм.
2. ЩЕБЕНЬ -100 мм.
3. БЕТОН КЛ. В7,5 (НА СУЛЬФАТОСТОЙКОМ ПОРТЛАНДЦЕМЕНТЕ) - 50 мм.
4. МОНТАЖ НОВОГО ПОКРЫТИЯ ЧЕРНОВОГО ПОЛА S=162,7 м² ИЗ ДОСКИ t=40 мм.
5. МОНТАЖ НОВОГО ПОКРЫТИЯ ЧИСТОВОГО ПОЛА S=162,7 м² ИЗ ШПУНТОВАННОЙ ДОСКИ t=37 мм.
6. В КОНСТРУКЦИИ ПОКРЫТИЯ ПОЛА, МЕЖДУ ЧИСТОВЫМ И ЧЕРНОВЫМ СЛОЯМИ ПРЕДУСМОТРЕТЬ ГИДРОИЗОЛЯЦИОННЫЙ СЛОЙ ИЗ ПОЛИЭТИЛЕНОВОЙ ПЛЕНКИ ПЛОТНОСТЬЮ 150гр/м² В 2 СЛОЯ.
7. ПРИ УСТАНОВКЕ ПЛИНТУСА ОБЕСПЕЧИТЬ ТОЧНОЕ И ГЕРМЕТИЧНОЕ ПРИЛЕГАНИЕ МЕЖДУ СТЕНОЙ И ПОКРЫТИЕМ ПОЛА, ЧТОБЫ ИСКЛЮЧИТЬ ПОПАДАНИЕ ВЛАГИ ВНУТРЬ, ЧТО НЕМИНУЕМО СО ВРЕМЕНЕМ ПРИВЕДЕТ К НЕПОПРАВИМОЙ ДЕФОРМАЦИИ ПОЛА. ДЕРЕВЯННЫЙ ПЛИНТУС 40х20 -87,3 М.П.
8. ОБРАБОТАТЬ ДЕРЕВЯННЫЕ ЭЛЕМЕНТЫ АНТИПИРЕНАМИ

Экспликация полов 1-го этажа

Номер поме-щения	Тип пола	Схема пола или тип пола по серии	Данные элементов пола (наименование, толщина, основание и др.),мм	Площадь м^2
18, 31-32, 37, 39, 41-43, 45-47.	1	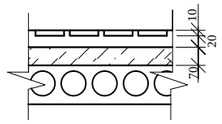	Керамическая плитка -10 Гидроизоляция - 2 слоя эластичной мастики - 4мм Стяжка из цементно- песчаного раствора М150 -50 Керамзит пролитый цем.молочком -40 Пароизоляция - полиэтиленовая пленка . Ж.Б. плиты перекрытия	215,54м²
1-5, 13, 21, 29-30, 35-36, 38, 40, 44.	2	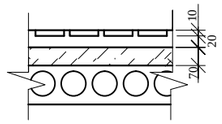	Керамогранит -10-15 Прослойка и заполнение швов из цементно-песчаного раствора М150-20. Стяжка из цементно- песчаного раствора М150 -20. Пароизоляция - слой толя на битумной мастике. Ж.Б. плиты перекрытия	477,95м²
33, 34.	3	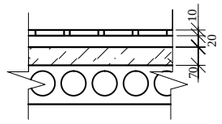	Ламинат -10 Прослойка из быстротверд. мастики на водостойк. вяжущих. -1 Стяжка из цементно- песчаного раствора М150 -50 Керамзит пролитый цем.молочком -40 Ж.Б. плиты перекрытия	26,1м²
6-7, 14-17.	4	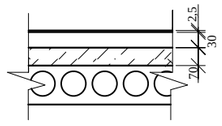	Линолеум поливинилхлорид. многослойный-2,5 Прослойка из быстротверд. мастики на водостойк. вяжущих. -1 Стяжка из цементно- песчаного раствора М150 -50 Керамзит пролитый цем.молочком -40 Ж.Б. плиты перекрытия	345,23м²

ПРИМЕЧАНИЕ:

1. ПЛОЩАДЬ ПРИНЯТА С УЧЕТОМ ОБЛИЦОВКИ СТУПЕНЕЙ ЛЕСТНИЧНЫХ КЛЕТОК.
2. УСТРОЙСТВО ПЛИНТУСА 1 ЭТАЖА:
- ПЛИНТУС ПВХ. ГОСТ 19111-2001 - 220 п.м.;
- ПЛИНТУС КЕРАМИЧЕСКИЙ НАПОЛЬНЫЙ ПО ГОСТ № 6787-2001 - 340 п.м.

Изм.	Кол.уч.	Лист	№ док.	Подпись	Дата
РАЗРАБОТАЛ		НЕГРЕЕВ П.			
ПРОВЕРИЛ		БАХИРЕВ А.			
Н.КОНТРОЛЬ		БАХИРЕВА Н.			
ГИП		БАХИРЕВ А.			

ОПС–29–2021–АС

Реконструкция СОШ и пристройка учебного корпуса в селе Новенькое Трекинского сельского округа, района Байтерек, ЗКО.

СОШ	СТАДИЯ	ЛИСТ	ЛИСТОВ
	РП	20	41
Экспликация полов 1 этажа.	ТОО "ОРАЛПРОЕКТСЕРВИС" Г. УРАЛЬСК		

Взам. инв. №
Подп. и дата
Инв.№ подл.

Формат А 3

Отделочный план второго этажа

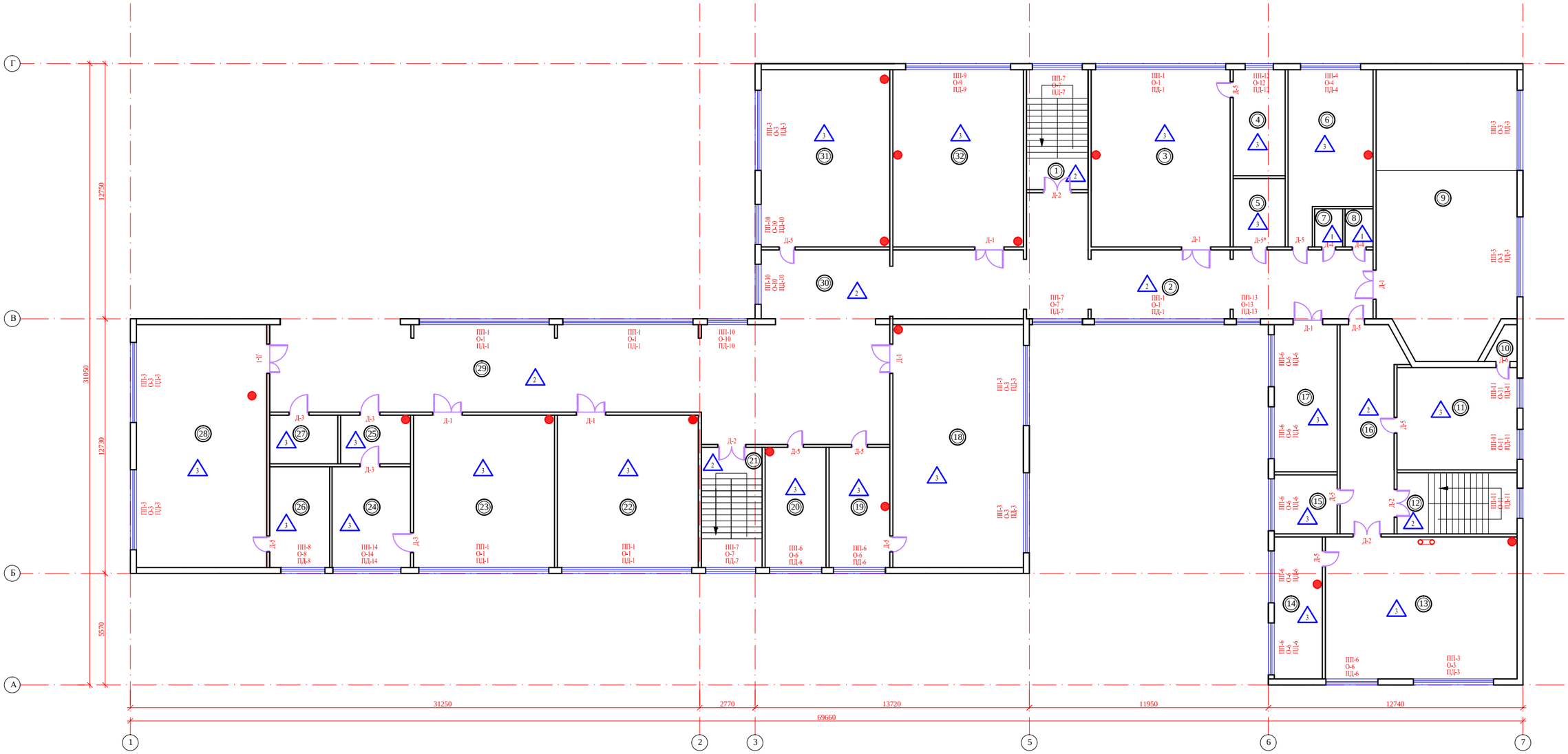

Изм.	Кол.уч.	Лист	№ док.	Подпись	Дата
РАЗРАБОТАЛ		НЕГРЕЕВ П.			
ПРОВЕРИЛ		БАХИРЕВ А.			
Н.КОНТРОЛЬ		БАХИРЕВА Н.			
ГИП		БАХИРЕВ А.			

ОПС-29-2021-АС

Реконструкция СОШ и пристройка учебного корпуса в селе Новенькое Трекинского сельского округа, района Байтерек, ЗКО.

СОШ

СТАДИЯ	ЛИСТ	ЛИСТОВ
РП	21	41

Отделочный план второго этажа

ТОО "ОРАЛПРОЕКТСЕРВИС" г. УРАЛЬСК

Инв.№подл. | Подп. и дата | Взам.инв.№

Формат А 1

Ведомость отделки помещений 1 этажа.

Наименование или номер помещения	Вид отделки элементов интерьеров												
	Пол			Потолок			Стены или перегородки			Низ стен или перегородки (панель)			
	Площадь (м2)	Вид отделки	Цвет	Площадь (м2)	Вид отделки	Цвет	Площадь (м2)	Вид отделки	Цвет	Площадь (м2)	Вид отделки	Высота (мм)	Цвет
1. Л/к. №1	18,54	Керамогранит		18,54	Водоэмульсионная покраска	Белый	27	Водоэмульсионная покраска	Бежевый	27	Эмалевая покраска	1500	Бежевый темный
2. Коридор №1	89,5	Керамогранит		89,5	Водоэмульсионная покраска	Белый	73,35	Водоэмульсионная покраска	Бежевый	72	Эмалевая покраска	1500	Бежевый темный
3. Класс №1	61,6	Линолеум	Коричневый светлый	61,6	Водоэмульсионная покраска	Белый	77,9	Водоэмульсионная покраска	Бежевый				
4. Музей	13,8	Линолеум	Коричневый светлый	13,8	Водоэмульсионная покраска	Белый	43,1	Водоэмульсионная покраска	Бежевый				
5. Оружейная	8,9	Линолеум	Коричневый светлый	8,9	Водоэмульсионная покраска	Белый	34,42	Водоэмульсионная покраска	Бежевый				
6. Класс №2	31,54	Линолеум	Коричневый светлый	31,54	Водоэмульсионная покраска	Белый	71,3	Водоэмульсионная покраска	Бежевый				
7. Сан. узел №1	2,66	Керамическая плитка (антиск.)		2,66	Водоэмульсионная покраска	Белый	9,33	Водоэмульсионная покраска	Бежевый	9	Эмалевая покраска	1500	Бежевый темный
8. Сан. узел №2	2,66	Керамическая плитка (антиск.)		2,66	Водоэмульсионная покраска	Белый	9,33	Водоэмульсионная покраска	Бежевый	9	Эмалевая покраска	1500	Бежевый темный
9. Актовый зал	97	Деревянный		97	Водоэмульсионная покраска	Белый	106,3	Водоэмульсионная покраска	Бежевый				
10. Тех. помещение	2,07	Линолеум	Коричневый светлый	2,07	Водоэмульсионная покраска	Белый	17,8	Водоэмульсионная покраска	Бежевый				
11. Класс №3	30,7	Линолеум	Коричневый светлый	30,7	Водоэмульсионная покраска	Белый	59,3	Водоэмульсионная покраска	Бежевый				
12. Л/к. №2	18,3	Керамогранит		18,3	Водоэмульсионная покраска	Белый	27	Водоэмульсионная покраска	Бежевый	27	Эмалевая покраска	1500	Бежевый темный
13. Библиотека	67,45	Линолеум	Коричневый светлый	67,45	Водоэмульсионная покраска	Белый	82,8	Водоэмульсионная покраска	Бежевый				
14. Подсобная библиотеки	17,04	Линолеум	Коричневый светлый	17,04	Водоэмульсионная покраска	Белый	45,42	Водоэмульсионная покраска	Бежевый				
15. Кабинет №1	9,26	Линолеум	Коричневый светлый	9,26	Водоэмульсионная покраска	Белый	30	Водоэмульсионная покраска	Бежевый				
16. Коридор №2	28,7	Керамогранит		28,7	Водоэмульсионная покраска	Белый	36	Водоэмульсионная покраска	Бежевый	34	Эмалевая покраска	1500	Бежевый темный
17. Кабинет №2	23,08	Линолеум	Коричневый светлый	23,08	Водоэмульсионная покраска	Белый	50,4	Водоэмульсионная покраска	Бежевый				
18. Класс №4	79,2	Линолеум	Коричневый светлый	79,2	Водоэмульсионная покраска	Белый	94,03	Водоэмульсионная покраска	Бежевый				
19. Лаборантская химии	18,3	Линолеум	Коричневый светлый	18,3	Водоэмульсионная покраска	Белый	47,7	Водоэмульсионная покраска	Бежевый				
20. Кабинет №3	18,3	Линолеум	Коричневый светлый	18,3	Водоэмульсионная покраска	Белый	47,7	Водоэмульсионная покраска	Бежевый				
21. Л/к. №3	18,24	Керамогранит		18,24	Водоэмульсионная покраска	Белый	27	Водоэмульсионная покраска	Бежевый	27	Эмалевая покраска	1500	Бежевый темный
22. Класс №5	53,65	Линолеум	Коричневый светлый	53,65	Водоэмульсионная покраска	Белый	72,92	Водоэмульсионная покраска	Бежевый				

ПРИМЕЧАНИЕ:

1. В АКТОВОМ ЗАЛЕ ПРЕДУСМОТРЕТЬ ДЕМОНТАЖ СУЩЕСТВУЮЩЕГО ПОКРЫТИЯ ЧИСТОВОГО ПОЛА S=97 м² ИЗ ДОСКИ t=40 мм.;
И МОНТАЖ НОВОГО ПОКРЫТИЯ ЧИСТОВОГО ПОЛА S=97 м² ИЗ ДОСКИ t=40 мм.;

Взам. инв. №

Подп. и дата

Инв.№ подл.

Изм.	Кол.уч.	Лист	№ док.	Подпись	Дата
РАЗРАБОТАЛ		НЕГРЕЕВ П.			
ПРОВЕРИЛ		БАХИРЕВ А.			
Н.КОНТРОЛЬ		БАХИРЕВА Н.			
ГИП		БАХИРЕВ А.			

ОПС–29–2021–АС

Реконструкция СОШ и пристройка учебного корпуса в селе Новенькое Трекинского сельского округа, района Байтерек, ЗКО.

СОШ

СТАДИЯ	ЛИСТ	ЛИСТОВ
РП	22	41

Ведомость отделки помещений. 2 этажа. (начало)

ТОО "ОРАЛПРОЕКТСЕРВИС" Г. УРАЛЬСК

Формат А 3

Ведомость отделки помещений 1 этажа.

Наименование или номер помещения	Вид отделки элементов интерьеров												
	Пол			Потолок			Стены или перегородки			Низ стен или перегородки (панель)			
	Площадь (м2)	Вид отделки	Цвет	Площадь (м2)	Вид отделки	Цвет	Площадь (м2)	Вид отделки	Цвет	Площадь (м2)	Вид отделки	Высота (мм)	Цвет
23. Класс №6	53,65	Линолеум	Коричневый светлый	53,65	Водоэмульсионная покраска	Белый	71,24	Водоэмульсионная покраска	Бежевый				
24. Кабинет №4	19,72	Линолеум	Коричневый светлый	19,72	Водоэмульсионная покраска	Белый	43,9	Водоэмульсионная покраска	Бежевый				
25. Кабинет №5	8,5	Линолеум	Коричневый светлый	8,5	Водоэмульсионная покраска	Белый	30,2	Водоэмульсионная покраска	Бежевый				
26. Лаборантская физика	15,09	Линолеум	Коричневый светлый	15,09	Водоэмульсионная покраска	Белый	46,5	Водоэмульсионная покраска	Бежевый				
27. Тех. помещение	8,26	Линолеум	Коричневый светлый	8,26	Водоэмульсионная покраска	Белый	31,62	Водоэмульсионная покраска	Бежевый				
28. Класс №7	79,09	Линолеум	Коричневый светлый	79,09	Водоэмульсионная покраска	Белый	94,03	Водоэмульсионная покраска	Бежевый				
29. Коридор №3	94,35	Керамогранит		94,35	Водоэмульсионная покраска	Белый	82	Водоэмульсионная покраска	Бежевый	78	Эмалевая покраска	1500	Бежевый темный
30. Коридор №4	22,15	Керамогранит		22,15	Водоэмульсионная покраска	Белый	18	Водоэмульсионная покраска	Бежевый	15	Эмалевая покраска	1500	Бежевый темный
31. Класс №8	57,06	Линолеум	Коричневый светлый	57,06	Водоэмульсионная покраска	Белый	79	Водоэмульсионная покраска	Бежевый				
32. Класс №9	57,86	Линолеум	Коричневый светлый	57,86	Водоэмульсионная покраска	Белый	79,64	Водоэмульсионная покраска	Бежевый				

Экспликация полов 2-го этажа

Номер поме-щения	Тип пола	Схема пола или тип пола по серии	Данные элементов пола (наименование, толщина, основание и др.),мм	Площадь $м^2$
7, 8.	1	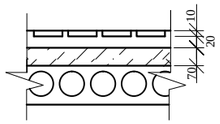	Керамическая плитка -10 Гидроизоляция - 2 слоя эластичной мастики - 4мм Стяжка из цементно- песчаного раствора М150 -50 Ж.Б. плиты перекрытия	5,32м²
1-2, 12, 21, 29-30.	2	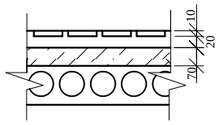	Керамогранит -10-15 Прослойка и заполнение швов из цементно-песчаного раствора М150-20. Стяжка из цементно- песчаного раствора М150 -20. Ж.Б. плиты перекрытия	289,78м²
3-6, 10-11, 13-15, 17-20, 22-28, 31-32.	3	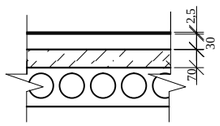	Линолеум поливинилхлорид. многослойный-2,5 Прослойка из быстротверд. мастики на водостойк. вяжущих. -1 Стяжка из цементно- песчаного раствора М150 -50 Ж.Б. плиты перекрытия	734,12м²

ПРИМЕЧАНИЕ:

1. ПЛОЩАДЬ ПРИНЯТА С УЧЕТОМ ОБЛИЦОВКИ СТУПЕНЕЙ ЛЕСТНИЧНЫХ КЛЕТОК.
2. УСТРОЙСТВО ПЛИНТУСА 2 ЭТАЖА:
- ПЛИНТУС ПВХ. ГОСТ 19111-2001 - 515 п.м.;
- ПЛИНТУС КЕРАМИЧЕСКИЙ НАПОЛЬНЫЙ ПО ГОСТ № 6787-2001 - 180 п.м.

Взам. инв. №

Подп. и дата

Инв.№ подл.

Изм.	Кол.уч.	Лист	№ док.	Подпись	Дата
РАЗРАБОТАЛ		НЕГРЕЕВ П.			
ПРОВЕРИЛ		БАХИРЕВ А.			
Н.КОНТРОЛЬ		БАХИРЕВА Н.			
ГИП		БАХИРЕВ А.			

ОПС–29–2021–АС

Реконструкция СОШ и пристройка учебного корпуса в селе Новенькое Трекинского сельского округа, района Байтерек, ЗКО.

СОШ	СТАДИЯ	ЛИСТ	ЛИСТОВ
	РП	23	41
Ведомость отделки помещений. 2 этажа. (окончание)	ТОО "ОРАЛПРОЕКТСЕРВИС" г. УРАЛЬСК	

Формат А 3

СПЕЦИФИКАЦИЯ ЭЛЕМЕНТОВ ОКОННЫХ ЗАПОЛНЕНИЙ

МАРКА ПОЗ.	ОБОЗНАЧЕНИЕ	НАИМЕНОВАНИЕ	ЭТАЖ 1	ЭТАЖ 2	всего	МАССА ед. кг	ПРИМЕЧ.
О-1	ГОСТ 30674-99	ОП В2 1900-6500 (4М1-8-4М1-8-К4)	4	6	10		
О-2	ГОСТ 30673-99	ОП В2 1900-6000 (4М1-8-4М1-8-К4)	1	-	1		
О-3	ГОСТ 30674-99	ОП В2 1900-4000 (4М1-8-4М1-8-К4)	6	8	14		
О-4	ГОСТ 30674-99	ОП В2 1900-3000 (4М1-8-4М1-8-К4)	1	1	2		
О-5	ГОСТ 30674-99	ОП В2 1900-2900 (4М1-8-4М1-8-К4)	2	-	2		
О-6	ГОСТ 30674-99	ОП В2 1900-2600 (4М1-8-4М1-8-К4)	6	8	14		
О-7	ГОСТ 30674-99	ОП В2 1900-2500 (4М1-8-4М1-8-К4)	2	3	5		
О-8	ГОСТ 30674-99	ОП В2 1900-2200 (4М1-8-4М1-8-К4)	2	1	3		
О-9	ГОСТ 30674-99	ОП В2 1900-5200 (4М1-8-4М1-8-К4)	-	1	1		
О-10	ГОСТ 30674-99	ОП В2 1900-2000 (4М1-8-4М1-8-К4)	3	3	6		
О-11	ГОСТ 30674-99	ОП В2 1900-1500 (4М1-8-4М1-8-К4)	2	3	5		
О-12	ГОСТ 30674-99	ОП В2 1900-1400 (4М1-8-4М1-8-К4)	-	1	1		
О-13	ГОСТ 30674-99	ОП В2 1900-1200 (4М1-8-4М1-8-К4)	2	1	3		
О-14	ГОСТ 30674-99	ОП В2 1900-3400 (4М1-8-4М1-8-К4)	-	1	1		
О-15	ГОСТ 30674-99	ОП В2 1900-6000 (4М1-8-4М1-8-К4)	4	-	4		СПОРТ ЗАЛ
О-16	ГОСТ 30674-99	ОП В2 1500-6000 (4М1-8-4М1-8-К4)	2	-	2		СПОРТ ЗАЛ
О-17	ГОСТ 30674-99	ОП В2 1500-2000 (4М1-8-4М1-8-К4)	1	-	1		СПОРТ ЗАЛ
		ВСЕГО:	38	37	75		

СПЕЦИФИКАЦИЯ ЭЛЕМЕНТОВ ПОДОКОННЫХ СЛИВОВ

МАРКА ПОЗ.	ОБОЗНАЧЕНИЕ	НАИМЕНОВАНИЕ	ЭТАЖ 1	ЭТАЖ 2	всего	МАССА ед. кг	ПРИМЕЧ.
ПП-1	ГОСТ 14918-80	ПРОФИЛЬ ПОДОКОННЫЙ L=6,500 М	4	6	10		оцинков. окрашд.сталь t=0,5мм
ПП-2	ГОСТ 14918-80	ПРОФИЛЬ ПОДОКОННЫЙ L=6,000 М	1	-	1		—//—
ПП-3	ГОСТ 14918-80	ПРОФИЛЬ ПОДОКОННЫЙ L=4,000 М	6	8	14		—//—
ПП-4	ГОСТ 14918-80	ПРОФИЛЬ ПОДОКОННЫЙ L=3,000 М	1	1	2		—//—
ПП-5	ГОСТ 14918-80	ПРОФИЛЬ ПОДОКОННЫЙ L=2,900 М	2	-	2		—//—
ПП-6	ГОСТ 14918-80	ПРОФИЛЬ ПОДОКОННЫЙ L=2,600 М	6	8	14		—//—
ПП-7	ГОСТ 14918-80	ПРОФИЛЬ ПОДОКОННЫЙ L=2,500 М	2	3	5		—//—
ПП-8	ГОСТ 14918-80	ПРОФИЛЬ ПОДОКОННЫЙ L=2,200 М	2	1	3		—//—
ПП-9	ГОСТ 14918-80	ПРОФИЛЬ ПОДОКОННЫЙ L=2,100 М	-	1	1		—//—
ПП-10	ГОСТ 14918-80	ПРОФИЛЬ ПОДОКОННЫЙ L=2,000 М	3	3	6		—//—
ПП-11	ГОСТ 14918-80	ПРОФИЛЬ ПОДОКОННЫЙ L=1,500 М	2	3	5		—//—
ПП-12	ГОСТ 14918-80	ПРОФИЛЬ ПОДОКОННЫЙ L=1,400 М	-	1	1		—//—
ПП-13	ГОСТ 14918-80	ПРОФИЛЬ ПОДОКОННЫЙ L=1,200 М	2	1	3		—//—
ПП-14	ГОСТ 14918-80	ПРОФИЛЬ ПОДОКОННЫЙ L=3,400 М	-	1	1		—//—
ПП-15	ГОСТ 14918-80	ПРОФИЛЬ ПОДОКОННЫЙ L=6,000 М	4	-	4		СПОРТ ЗАЛ
ПП-16	ГОСТ 14918-80	ПРОФИЛЬ ПОДОКОННЫЙ L=6,000 М	2	-	2		СПОРТ ЗАЛ
ПП-17	ГОСТ 14918-80	ПРОФИЛЬ ПОДОКОННЫЙ L=2,000 М	1	-	1		СПОРТ ЗАЛ
		ВСЕГО:	38	37	75		

СПЕЦИФИКАЦИЯ ЭЛЕМЕНТОВ ПОДОКОННЫХ ДОСОК

МАРКА ПОЗ.	ОБОЗНАЧЕНИЕ	НАИМЕНОВАНИЕ	ЭТАЖ 1	ЭТАЖ 2	всего	МАССА ед. кг	ПРИМЕЧ.
ПД-1	ГОСТ 30674-99	ДОСКА ПОДОКОННАЯ ИЗ ПВХ 6600х600	4	6	10		
ПД-2	ГОСТ 30674-99	ДОСКА ПОДОКОННАЯ ИЗ ПВХ 6100х600	1	-	1		
ПД-3	ГОСТ 30674-99	ДОСКА ПОДОКОННАЯ ИЗ ПВХ 4100х600	6	8	14		
ПД-4	ГОСТ 30674-99	ДОСКА ПОДОКОННАЯ ИЗ ПВХ 3100х600	1	1	2		
ПД-5	ГОСТ 30674-99	ДОСКА ПОДОКОННАЯ ИЗ ПВХ 3000х600	2	-	2		
ПД-6	ГОСТ 30674-99	ДОСКА ПОДОКОННАЯ ИЗ ПВХ 2700х600	6	8	14		
ПД-7	ГОСТ 30674-99	ДОСКА ПОДОКОННАЯ ИЗ ПВХ 2600х600	2	3	5		
ПД-8	ГОСТ 30674-99	ДОСКА ПОДОКОННАЯ ИЗ ПВХ 2300х600	2	1	3		
ПД-9	ГОСТ 30674-99	ДОСКА ПОДОКОННАЯ ИЗ ПВХ 2200х600	-	1	1		
ПД-10	ГОСТ 30674-99	ДОСКА ПОДОКОННАЯ ИЗ ПВХ 2100х600	3	3	6		
ПД-11	ГОСТ 30674-99	ДОСКА ПОДОКОННАЯ ИЗ ПВХ 1600х600	2	3	5		
ПД-12	ГОСТ 30674-99	ДОСКА ПОДОКОННАЯ ИЗ ПВХ 1500х600	-	1	1		
ПД-13	ГОСТ 30674-99	ДОСКА ПОДОКОННАЯ ИЗ ПВХ 1300х600	2	1	3		
ПД-14	ГОСТ 30674-99	ДОСКА ПОДОКОННАЯ ИЗ ПВХ 3500х600	-	1	1		
ПД-15	ГОСТ 30674-99	ДОСКА ПОДОКОННАЯ ИЗ ПВХ6100х600	4	-	4		СПОРТ ЗАЛ
ПД-16	ГОСТ 30674-99	ДОСКА ПОДОКОННАЯ ИЗ ПВХ 6100х600	2	-	2		СПОРТ ЗАЛ
ПД-17	ГОСТ 30674-99	ДОСКА ПОДОКОННАЯ ИЗ ПВХ 2100х600	1	-	1		СПОРТ ЗАЛ
		ВСЕГО:	38	37	75		

СПЕЦИФИКАЦИЯ ЭЛЕМЕНТОВ ДВЕРНЫХ ЗАПОЛНЕНИЙ

МАРКА ПОЗ.	ОБОЗНАЧЕНИЕ	НАИМЕНОВАНИЕ	ЭТАЖ 0	ЭТАЖ 1	ЭТАЖ 2	ЭТАЖ 3	всего	МАССА ед. кг	ПРИМЕЧ.
Д-1	ГОСТ 6629-88	ДН 21-13	-	6	8	-	14		
Д-1*	ГОСТ 24698-81	ДН 21-13	-	3	3	-	6		
Д-2	ГОСТ 6629-88	ДН 23-15	-	7	3	-	10		
Д-3	ГОСТ 6629-88	ДО 21-10	-	3	8	-	11		
Д-4	ГОСТ 6629-88	ДГ 21-7	-	2	2	-	4		
Д-5	ГОСТ 6629-88	ДГ 21-8	1	13	11	-	25		
Д-5*	ИНДИВИД. МЕТАЛ.	ДМ 21-8	2	1	1	-	4		
		ВСЕГО:	3	35	36	-	74		

ПРИМЕЧАНИЕ:

1. На окна, форточки, фрамуги, открываемые для проветривания, установить москитные сетки.
2. Штукатурка оконных откосов на два этажа = 61м2
3. Штукатурка дверных откосов на два этажа = 23,1м2

Взам. инв. №
Подп. и дата
Инв.№ подл.

Изм.	Кол.уч.	Лист	№ док.	Подпись	Дата
РАЗРАБОТАЛ		НЕГРЕЕВ П.			
ПРОВЕРИЛ		БАХИРЕВ А.			
Н.КОНТРОЛЬ		БАХИРЕВА Н.			
ГИП		БАХИРЕВ А.			

ОПС–29–2021–АС

Реконструкция СОШ и пристройка учебного корпуса в селе Новенькое Трекинского сельского округа, района Байтерек, ЗКО.

СОШ

СТАДИЯ	ЛИСТ	ЛИСТОВ
РП	24	41

Спецификации заполнения оконных, дверных проемов

ТОО "ОРАЛПРОЕКТСЕРВИС" Г. УРАЛЬСК

Формат А 2

О-1 (ОП В2 1900-6500 (4М1-8-4М1-8-К4))

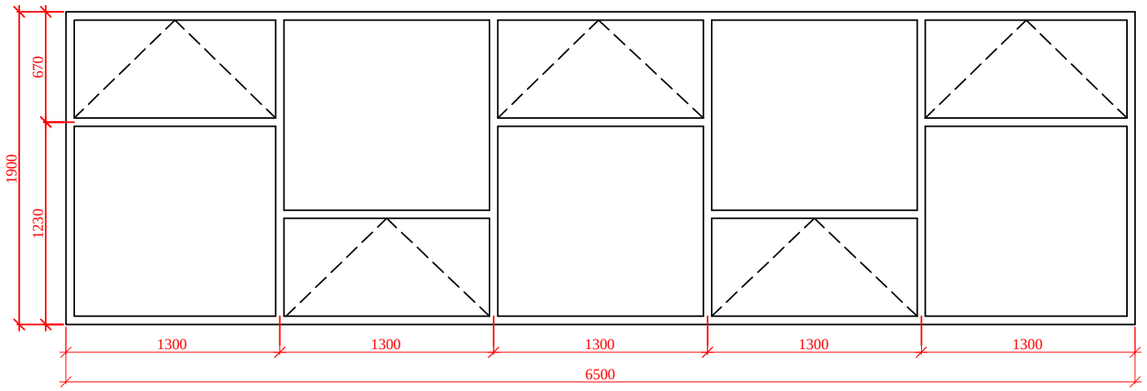

О-2 (ОП В2 1900-6000 (4М1-8-4М1-8-К4))

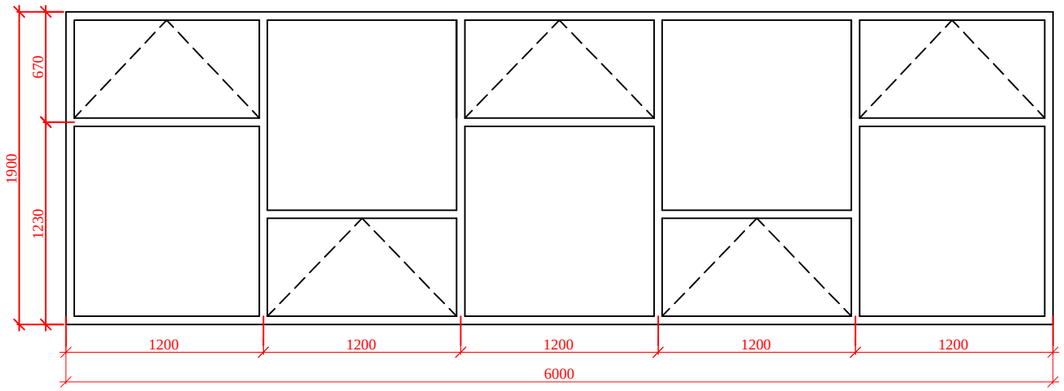

О-3 (ОП В2 1900-4000 (4М1-8-4М1-8-К4))

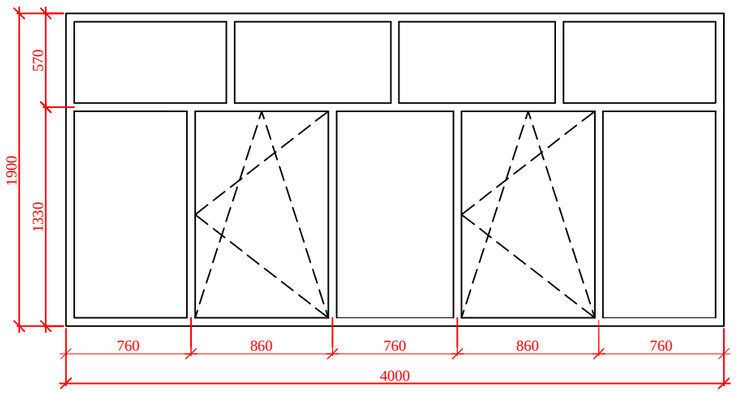

О-4 (ОП В2 1900-3000 (4М1-8-4М1-8-К4))

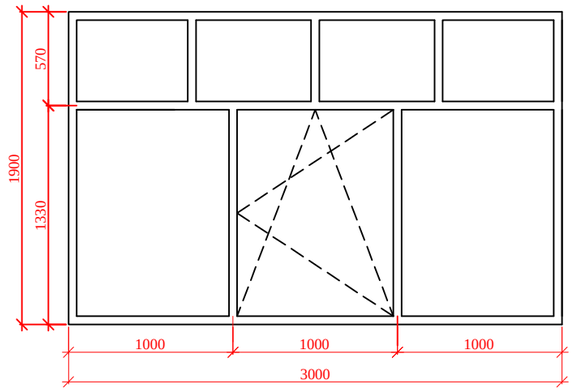

О-5 (ОП В2 1900-2900 (4М1-8-4М1-8-К4))

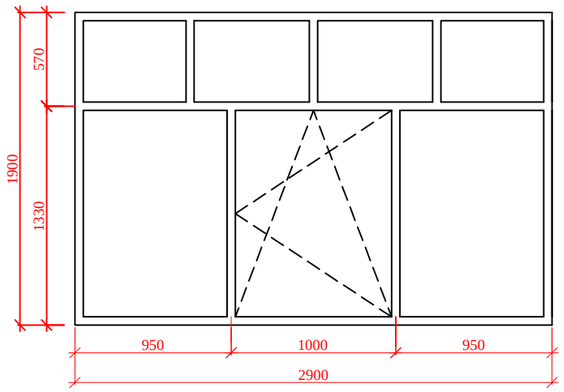

О-6 (ОП В2 1900-2600 (4М1-8-4М1-8-К4))

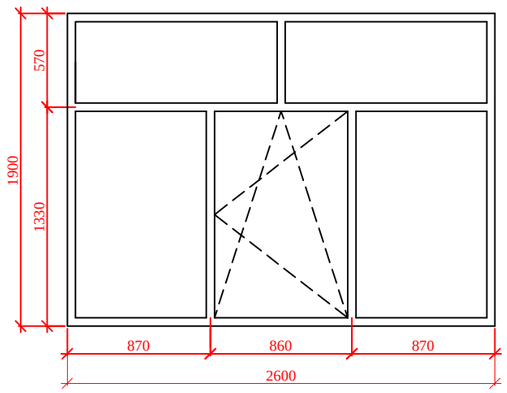

ПРИМЕЧАНИЕ:

1. Перед изготовлением окон необходимо произвести контрольные замеры проемов фирмой изготовителем.

Изм.	Кол.уч.	Лист	№ док.	Подпись	Дата	ОПС–29–2021–АС
РАЗРАБОТАЛ		НЕГРЕЕВ П.				Реконструкция СОШ и пристройка учебного корпуса в селе Новенькое Трекинского сельского округа, района Байтерек, ЗКО.
ПРОВЕРИЛ		БАХИРЕВ А.				СОШ — СТАДИЯ: РП; ЛИСТ: 25; ЛИСТОВ: 41
Н.КОНТРОЛЬ		БАХИРЕВА Н.				
ГИП		БАХИРЕВ А.				Габаритные чертежи окон О1- О-6 — ТОО "ОРАЛПРОЕКТСЕРВИС" г. УРАЛЬСК

Взам. инв. №

Подп. и дата

Инв.№ подл.

Формат А 2

О-7 (ОП В2 1900-2500 (4М1-8-4М1-8-К4))

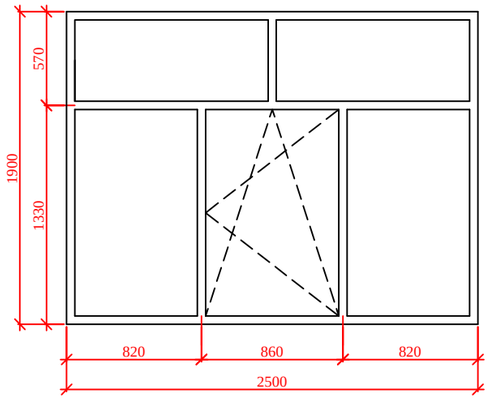

О-8 (ОП В2 1900-2200 (4М1-8-4М1-8-К4))

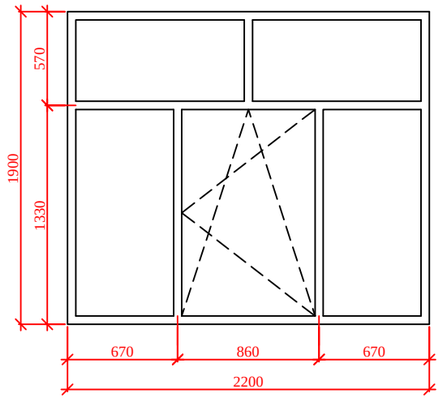

О-11 (ОП В2 1900-1500 (4М1-8-4М1-8-К4))

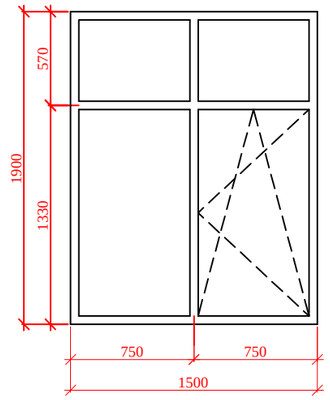

О-9 (ОП В2 1900-5200 (4М1-8-4М1-8-К4))

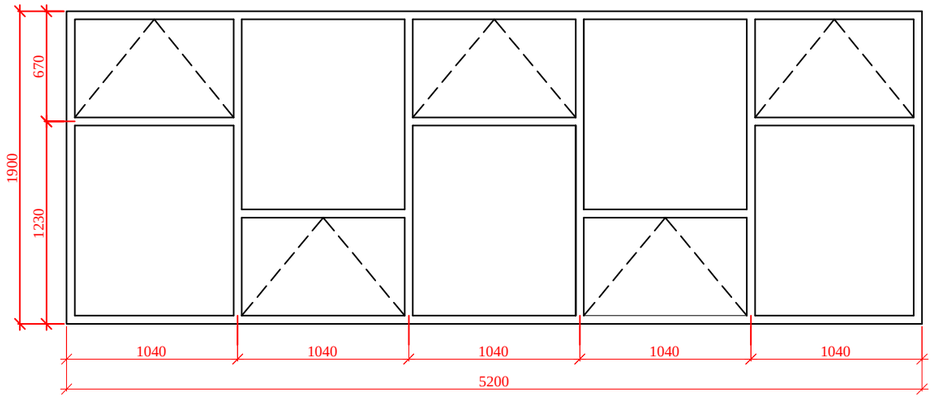

О-12 (ОП В2 1900-1400 (4М1-8-4М1-8-К4))

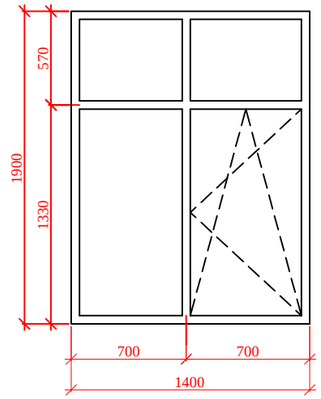

О-13 (ОП В2 1900-1200 (4М1-8-4М1-8-К4))

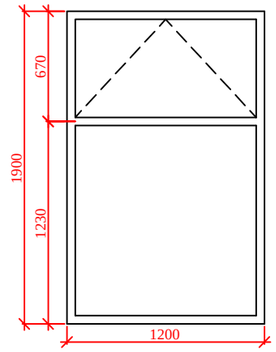

О-10 (ОП В2 1900-2000 (4М1-8-4М1-8-К4))

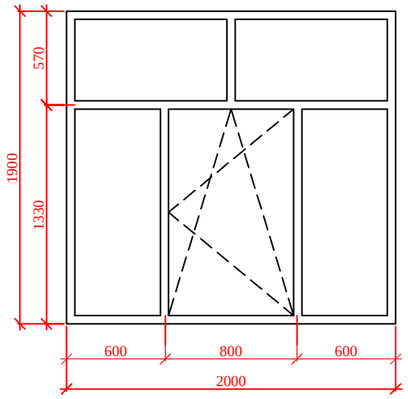

О-14 (ОП В2 1900-3400 (4М1-8-4М1-8-К4))

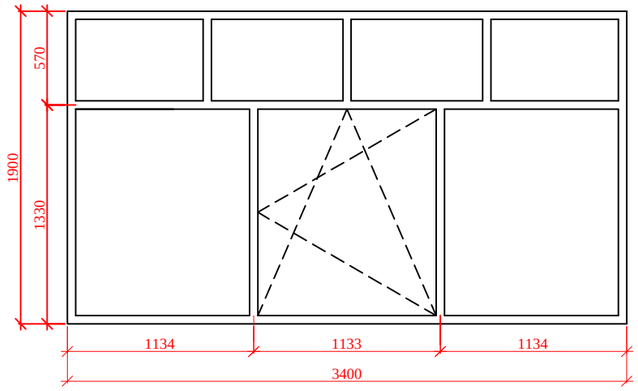

ПРИМЕЧАНИЕ:

1. Перед изготовлением окон необходимо произвести контрольные замеры проемов фирмой изготовителем.

Изм.	Кол.уч.	Лист	№ док.	Подпись	Дата	ОПС–29–2021–АС
						Реконструкция СОШ и пристройка учебного корпуса в селе Новенькое Трекинского сельского округа, района Байтерек, ЗКО.
РАЗРАБОТАЛ		НЕГРЕЕВ П.				СОШ
ПРОВЕРИЛ		БАХИРЕВ А.				СТАДИЯ: РП; ЛИСТ: 26; ЛИСТОВ: 41
Н.КОНТРОЛЬ		БАХИРЕВА Н.				
ГИП		БАХИРЕВ А.				Габаритные чертежи окон О7- О-14
						ТОО "ОРАЛПРОЕКТСЕРВИС" г. УРАЛЬСК

Взам. инв. №

Подп. и дата

Инв. № подл.

Формат А 2

Габаритный чертеж
перегородки гардероба

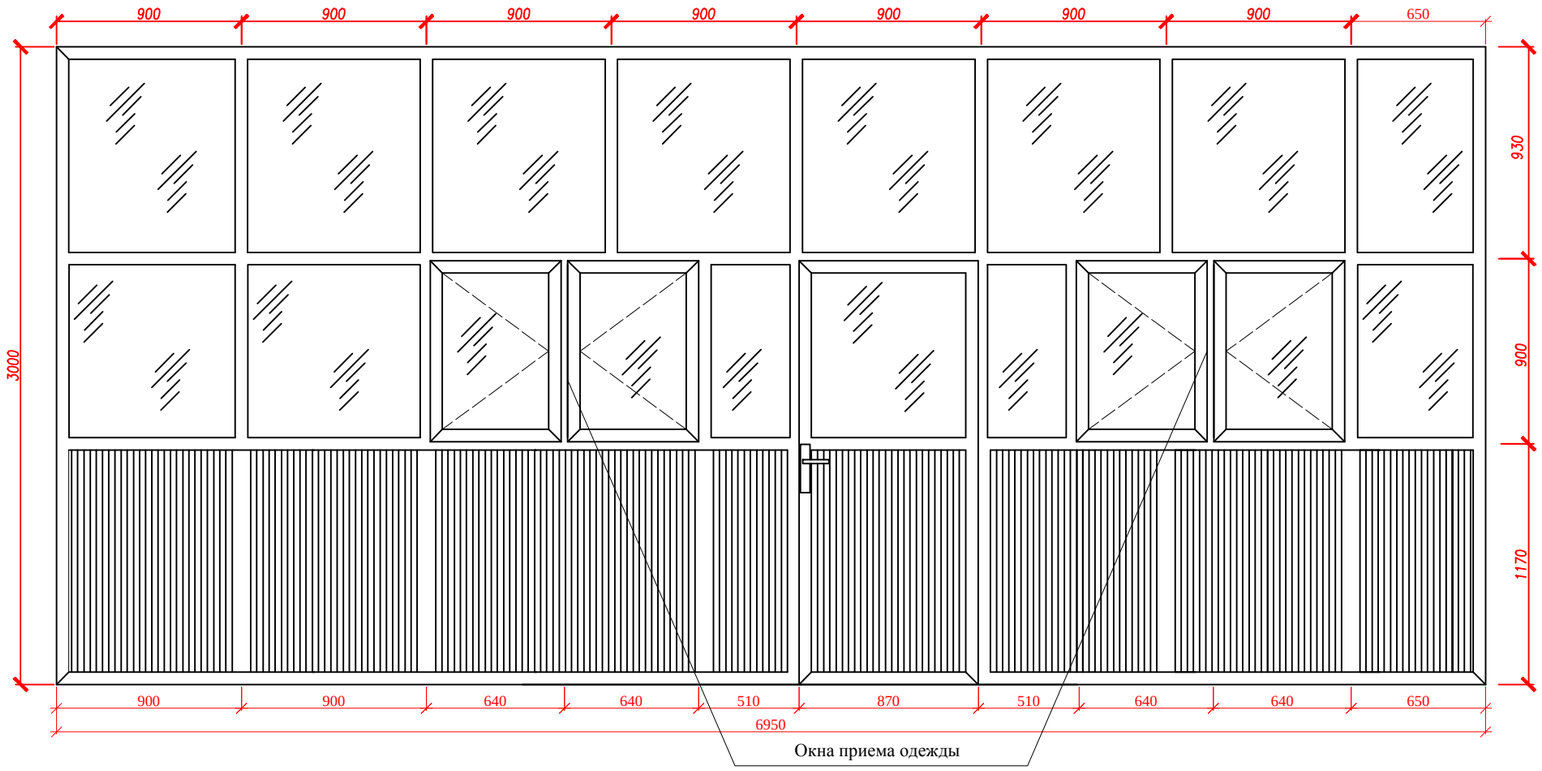

ПРИМЕЧАНИЕ:

1. Перед изготовлением окон необходимо произвести контрольные замеры проемов фирмой изготовителем.
2. Выполнить алюминевые пороги.

Изм.	Кол.уч.	Лист	№ док.	Подпись	Дата	ОПС–29–2021–АС		
						Реконструкция СОШ и пристройка учебного корпуса в селе Новенькое Трекинского сельского округа, района Байтерек, ЗКО.		
РАЗРАБОТАЛ		НЕГРЕЕВ П.				СОШ	СТАДИЯ	ЛИСТ	ЛИСТОВ
ПРОВЕРИЛ		БАХИРЕВ А.					РП	27	41
Н.КОНТРОЛЬ		БАХИРЕВА Н.							
ГИП		БАХИРЕВ А.				Габаритный чертеж перегородки гардероба	ТОО "ОРАЛПРОЕКТСЕРВИС" Г. УРАЛЬСК	

Взам. инв. №
Подп. и дата
Инв.№ подл.

Формат А 2

Габаритный чертеж
перегородки пом.48

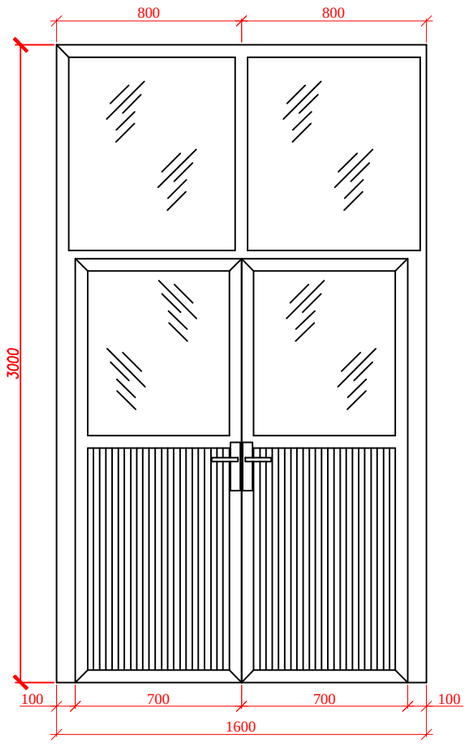

Габаритный чертеж
перегородки пом.39

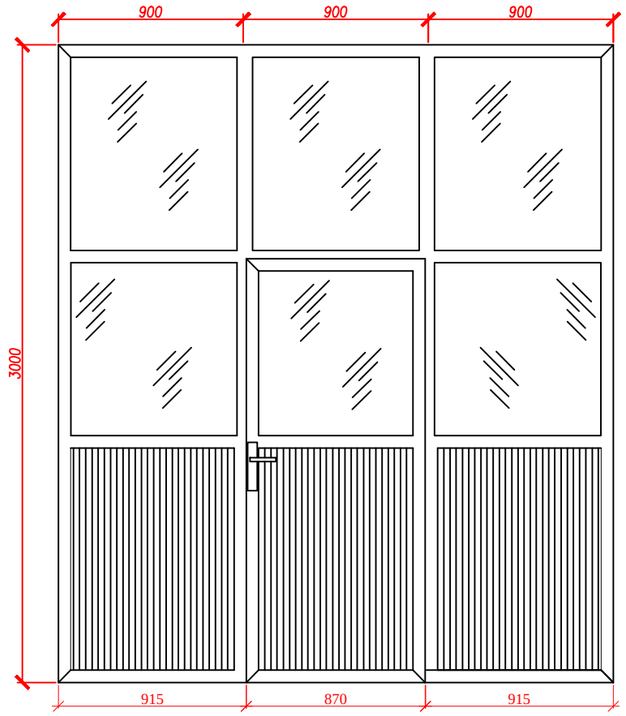

ПРИМЕЧАНИЕ:

1. Перед изготовлением окон необходимо произвести контрольные замеры проемов фирмой изготовителем.

Изм.	Кол.уч.	Лист	№ док.	Подпись	Дата	ОПС–29–2021–АС
						Реконструкция СОШ и пристройка учебного корпуса в селе Новенькое Трекинского сельского округа, района Байтерек, ЗКО.
РАЗРАБОТАЛ		НЕГРЕЕВ	П.			СОШ — СТАДИЯ: РП; ЛИСТ: 28; ЛИСТОВ: 41
ПРОВЕРИЛ		БАХИРЕВ	А.			
Н.КОНТРОЛЬ		БАХИРЕВА	Н.			
ГИП		БАХИРЕВ	А.			Габаритный чертеж перегородок раздаточной, моечной — ТОО "ОРАЛПРОЕКТСЕРВИС" г. УРАЛЬСК

Взам. инв. №
Подп. и дата
Инв.№ подл.

Формат А 2

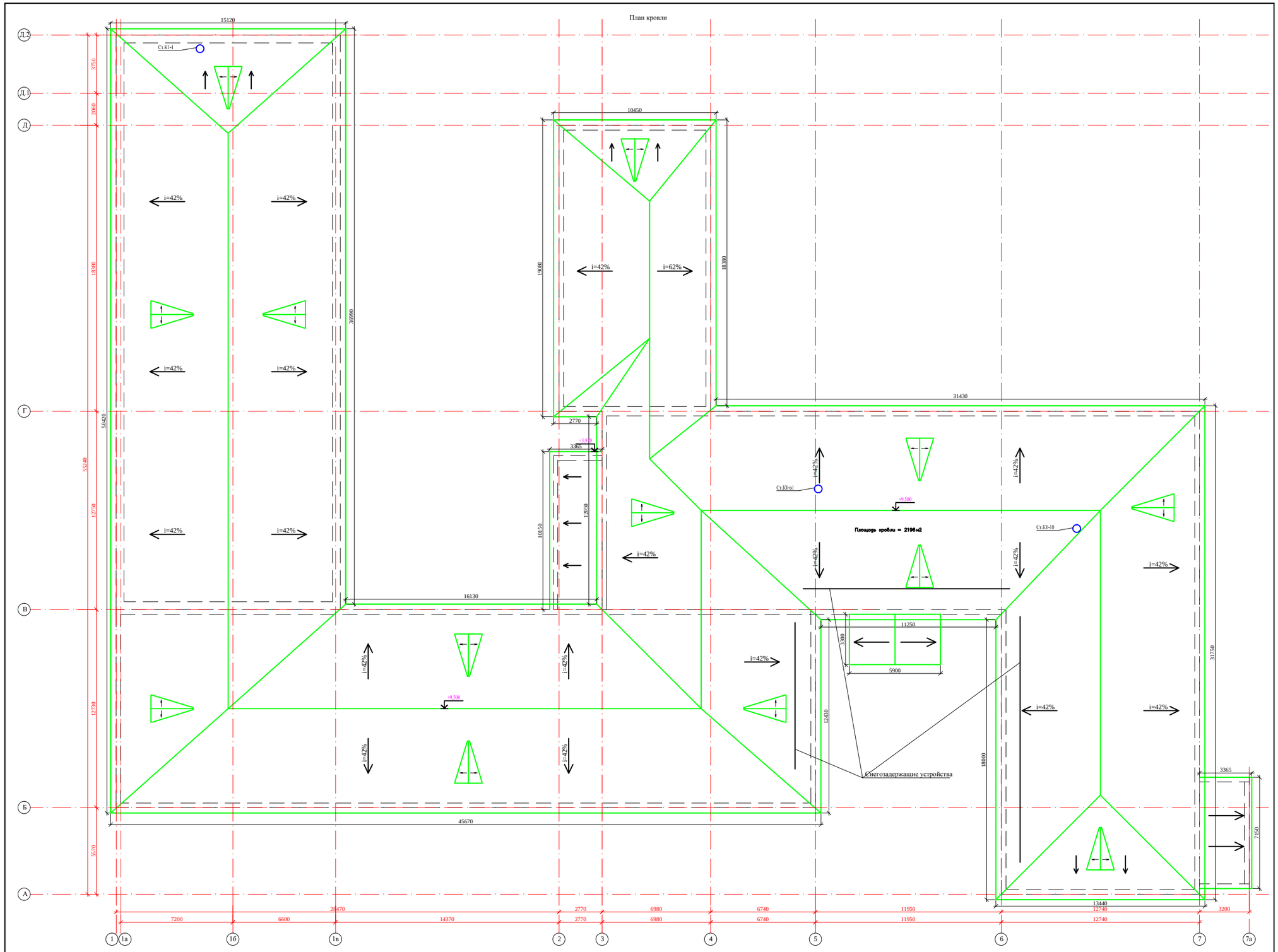

Примечания:
1. Перекрытие входной группы существующее

Изм.	Кол.уч.	Лист	№ док.	Подпись	Дата	ОПС–29–2021–АС	
РАЗРАБОТАЛ	НЕТРЕВ П.					Реконструкция СОШ и пристройка учебного корпуса в селе Новеньков Трекинского сельского округа, района Байтерек, ЗКО.	
ПРОВЕРИЛ	БАХИРЕВ А.					СОШ	СТАДИЯ: Р/Т; ЛИСТ: 29; ЛИСТОВ: 41
Н.КОНТРОЛЬ	БАХИРЕВА Н.					План кровли	ТОО "ОРАЛПРОЕКТСЕРВИС" г. УРАЛЬСК
ГИП	БАХИРЕВ А.						

Инв.№ подл. | Подп. и дата | Взам. инв. №

Формат А 1

План стропил

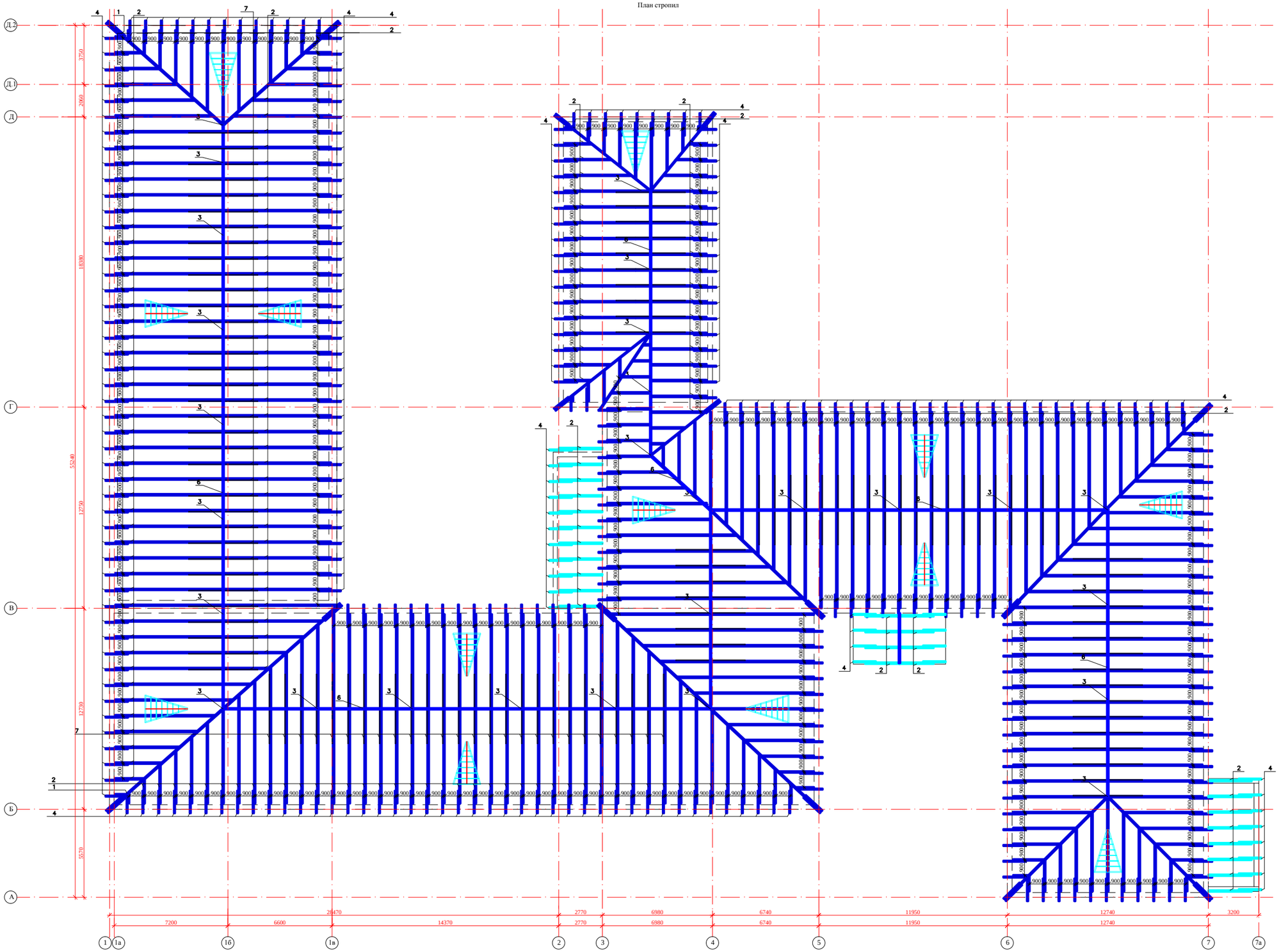

Изм.	Кол.уч.	Лист	№ док.	Подпись	Дата	ОПС–29–2021–АС
						Реконструкция СОШ и пристройка учебного корпуса в селе Новенькое Теплинского сельского округа, района Баатерек, ЗКО.
РАЗРАБОТАЛ		НЕГРЕЕВ П.				СОШ
ПРОВЕРИЛ		БАЙИРЕВ А.				
Н.КОНТРОЛЬ		БАЙИРЕВА Н.				
ГИП		БАЙИРЕВ А.				План стропил

СТАДИЯ	ЛИСТ	ЛИСТОВ
РП	30	41

ТОО "ОРАЛПРОЕКТСЕРВИС" г. УРАЛЬСК

Инв.№ подл. | Подп. и дата | Взам. инв. №

Формат А 1

Разрез 1–1

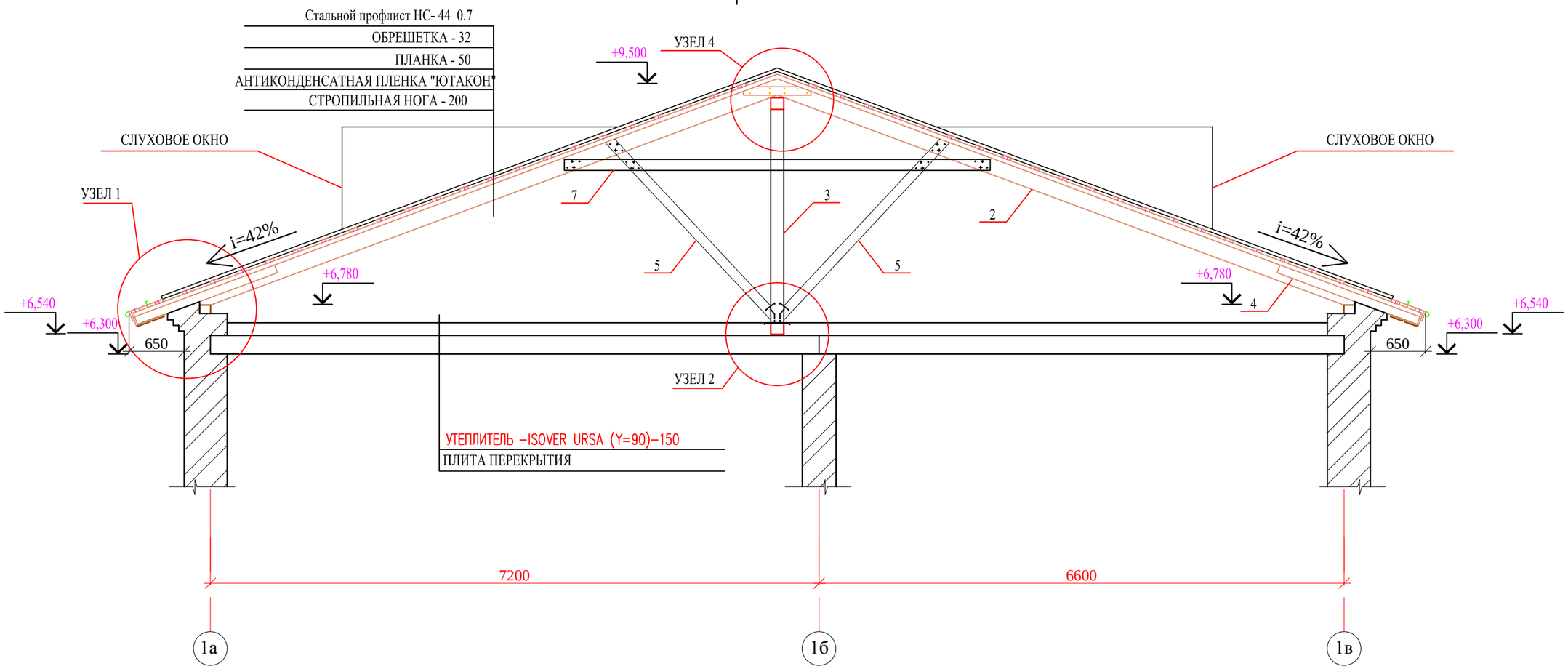

Изм.	Кол.уч.	Лист	№ док.	Подпись	Дата	
РАЗРАБОТАЛ		НЕГРЕЕВ П.				
ПРОВЕРИЛ		БАХИРЕВ А.				
Н.КОНТРОЛЬ		БАХИРЕВА Н.				
ГИП		БАХИРЕВ А.				

ОПС–29–2021–АС

Реконструкция СОШ и пристройка учебного корпуса в селе Новенькое Трекинского сельского округа, района Байтерек, ЗКО.

СОШ	СТАДИЯ	ЛИСТ	ЛИСТОВ
	РП	31	41
Разрез 1–1	ТОО "ОРАЛПРОЕКТСЕРВИС" Г. УРАЛЬСК		

ФОРМАТ А3

ИНВ.? ПОДП. | ПОДПИСЬ И ДАТА | ВЗАМ. ИНВ.?

УЗЕЛ–1

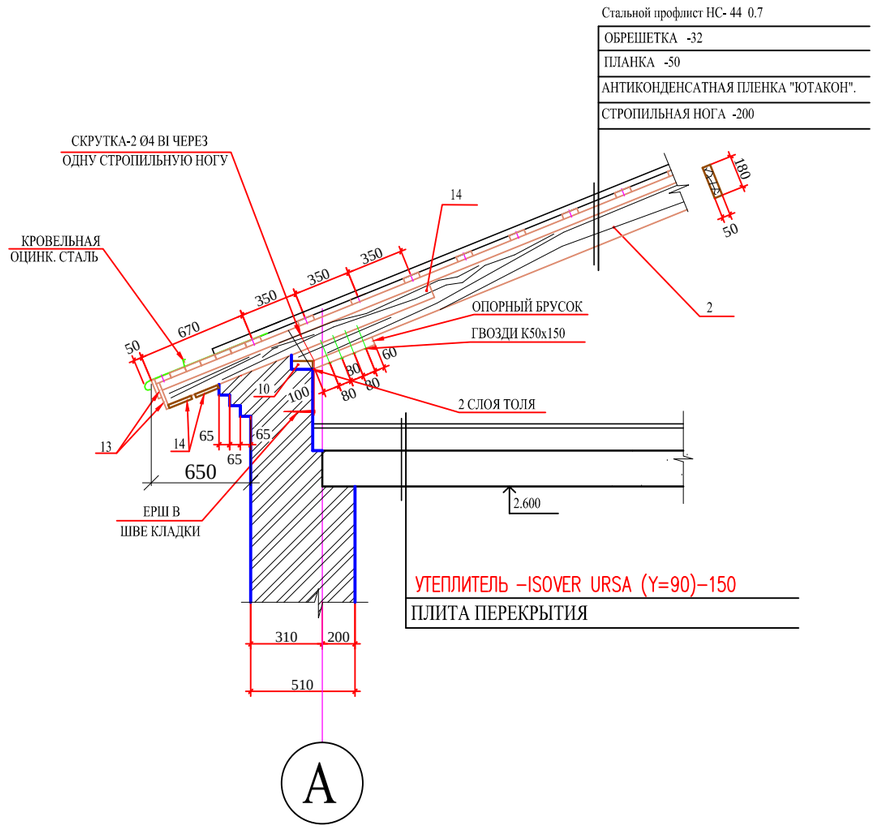

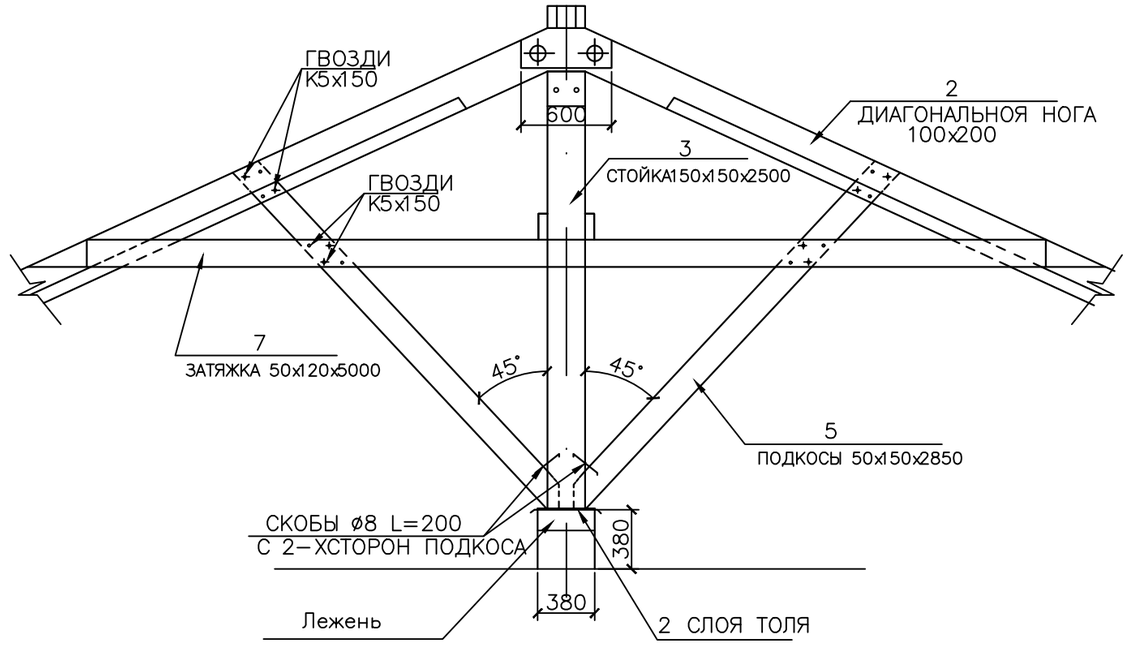

УЗЕЛ–2

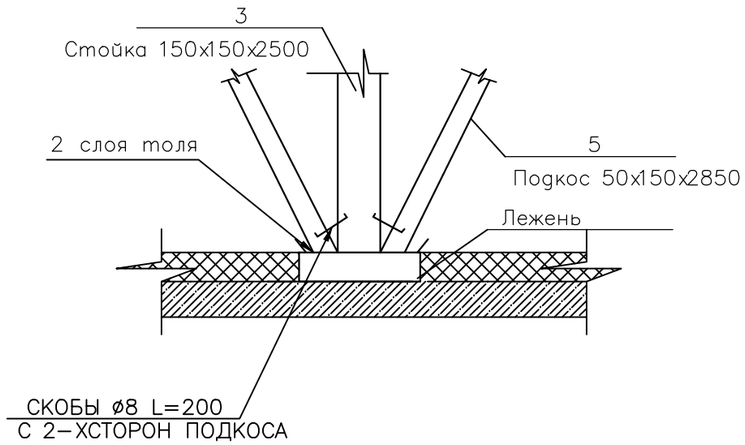

ПРИМЕЧАНИЕ:

ВСЕ ДЕРЕВЯННЫЕ КОНСТРУКЦИИ КРЫШИ ПОКРЫТЬ ОГНЕЗАЩИТНОЙ СУПЕРФОСФАТНОЙ ОБМАЗКОЙ, КОТОРАЯ ИЗГОТАВЛИВАЕТСЯ

А) СУПЕРФОСФАТ ГОСТ 5956–78 –70%

Б) ВОДА – 30%

ВСЕ ИЗДЕЛИЯ СОПРИКАСАЮЩИЕСЯ С КИРПИЧНОЙ КЛАДКОЙ И БЕТОНОМ, ИЗОЛИРОВАТЬ ДВУМЯ СЛОЯМИ ТОЛЯ.

НА ПЛАНАХ СТРОПИЛ ОБРЕШЕТКА УСЛОВНО НЕ ПОКАЗАНА.

ОСНОВНЫЕ НЕСУЩИЕ ДЕРЕВЯННЫЕ ЭЛЕМЕНТЫ ИЗГОТОВИТЬ ИЗ ХВОЙНЫХ ПОРОД, А ВТОРОСТЕПЕННЫЕ ИЗ ЛИСТВЕННЫХ ПОРОД ПО ГОСТ 9463–88 И ГОСТ 8486–86, ВЛАЖНОСТЬЮ НЕ БОЛЕЕ 20%.

ВСЕ КОНСТРУКЦИИ КРЫШИ СОЕДИНЯЮТСЯ МЕЖДУ СОБОЙ НА ВРУБКАХ, СКОБАМИ, ГВОЗДЯМИ, СКРУТКАМИ И ХОМУТАМИ.

ИНВ.? ПОДЛ. | ПОДПИСЬ И ДАТА | ВЗАМ. ИНВ.?

Изм.	Кол.уч.	Лист	№ док.	Подпись	Дата
РАЗРАБОТАЛ		НЕГРЕЕВ П.			
ПРОВЕРИЛ		БАХИРЕВ А.			
Н.КОНТРОЛЬ		БАХИРЕВА Н.			
ГИП		БАХИРЕВ А.			

ОПС–29–2021–АС

Реконструкция СОШ и пристройка учебного корпуса в селе Новенькое Трекинского сельского округа, района Байтерек, ЗКО.

СОШ	СТАДИЯ	ЛИСТ	ЛИСТОВ
	РП	32	41
Узел 1, Узел 2, Разрез 2–2	ТОО "ОРАЛПРОЕКТСЕРВИС" Г. УРАЛЬСК		

ФОРМАТ А3

УЗЕЛ–3

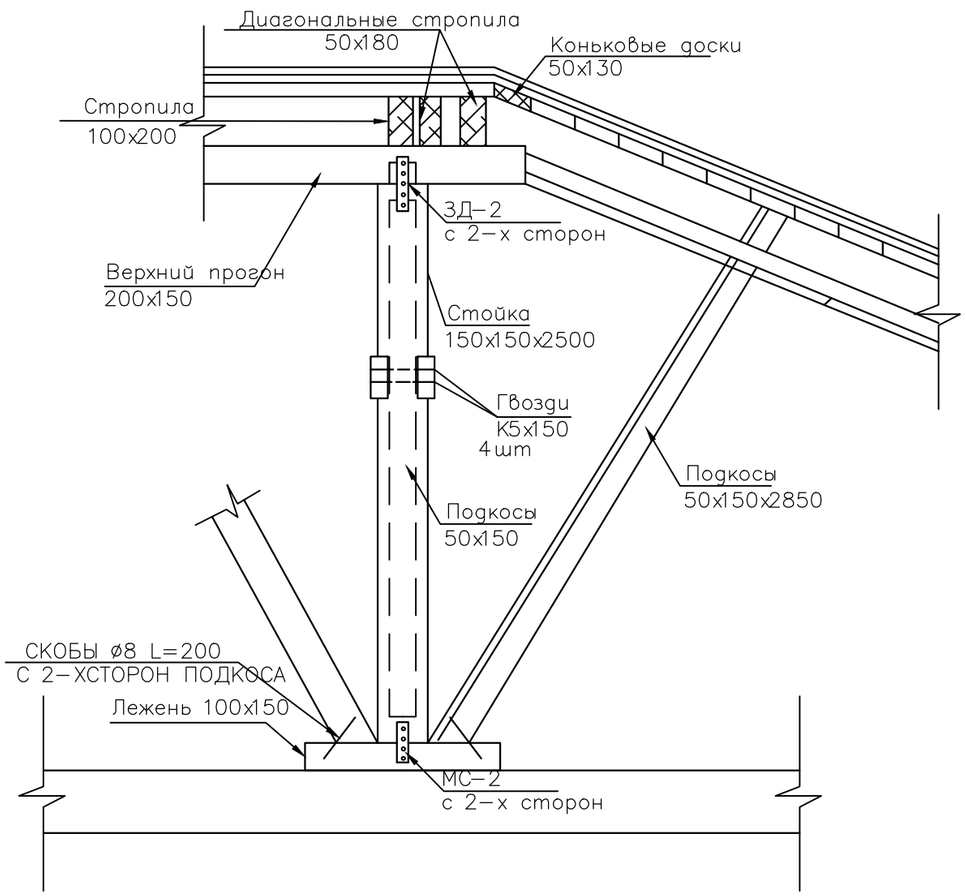

УЗЕЛ–4

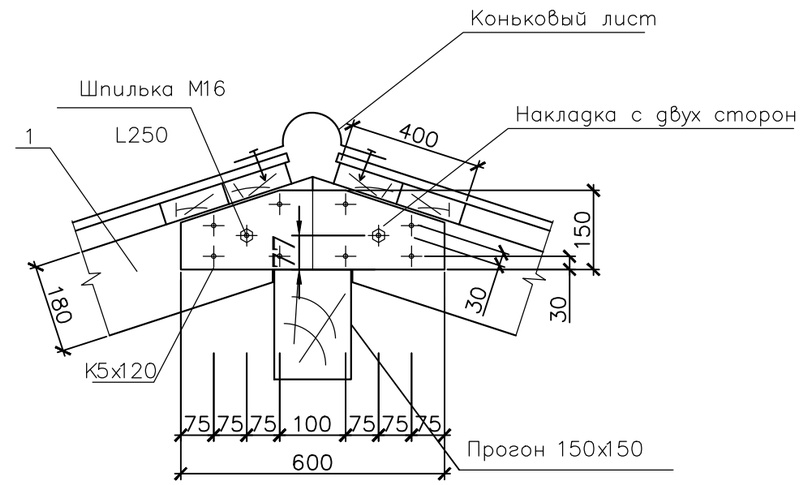

Сращивание по длине
стропильных ног
и диагональной ноги

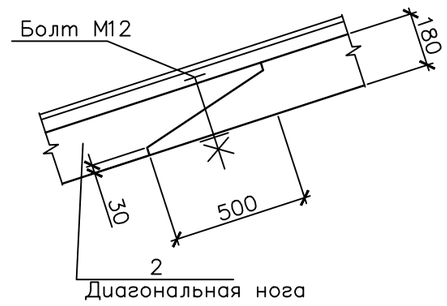

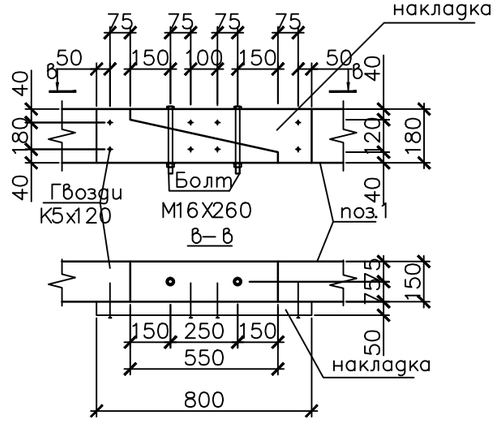

ЗД–2 (стальной элемент)
–40х4

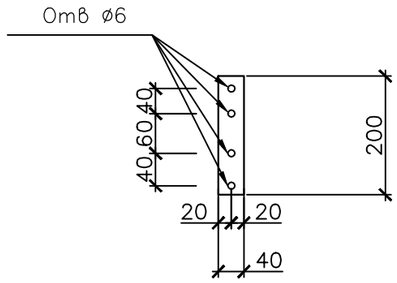

ПРИМЕЧАНИЕ:

ВСЕ ДЕРЕВЯННЫЕ КОНСТРУКЦИИ КРЫШИ ПОКРЫТЬ ОГНЕЗАЩИТНОЙ СУПЕРФОСФАТНОЙ ОБМАЗКОЙ, КОТОРАЯ ИЗГОТАВЛИВАЕТСЯ
А) СУПЕРФОСФАТ ГОСТ 5956–78 –70%
Б) ВОДА – 30%

ВСЕ ИЗДЕЛИЯ СОПРИКАСАЮЩИЕСЯ С КИРПИЧНОЙ КЛАДКОЙ И БЕТОНОМ, ИЗОЛИРОВАТЬ ДВУМЯ СЛОЯМИ ТОЛЯ.
НА ПЛАНАХ СТРОПИЛ ОБРЕШЕТКА УСЛОВНО НЕ ПОКАЗАНА.
ОСНОВНЫЕ НЕСУЩИЕ ДЕРЕВЯННЫЕ ЭЛЕМЕНТЫ ИЗГОТОВИТЬ ИЗ ХВОЙНЫХ ПОРОД, А ВТОРОСТЕПЕННЫЕ ИЗ ЛИСТВЕННЫХ ПОРОД ПО ГОСТ 9463–88 И ГОСТ 8486–86, ВЛАЖНОСТЬЮ НЕ БОЛЕЕ 20%.
ВСЕ КОНСТРУКЦИИ КРЫШИ СОЕДИНЯЮТСЯ МЕЖДУ СОБОЙ НА ВРУБКАХ, СКОБАМИ, ГВОЗДЯМИ, СКРУТКАМИ И ХОМУТАМИ.

ИНВ.? ПОДП. ПОДПИСЬ И ДАТА ВЗАМ.ИНВ.?

Изм.	Кол.уч.	Лист	№ док.	Подпись	Дата
РАЗРАБОТАЛ		НЕГРЕЕВ П.			
ПРОВЕРИЛ		БАХИРЕВ А.			
Н.КОНТРОЛЬ		БАХИРЕВА Н.			
ГИП		БАХИРЕВ А.			

ОПС–29–2021–АС

Реконструкция СОШ и пристройка учебного корпуса в селе Новенькое Трекинского сельского округа, района Байтерек, ЗКО.

СОШ	СТАДИЯ	ЛИСТ	ЛИСТОВ
	РП	33	41
Узел 3, Узел 4	ТОО "ОРАЛПРОЕКТСЕРВИС" Г. УРАЛЬСК		

ФОРМАТ А3

ВИД СПЕРЕДИ

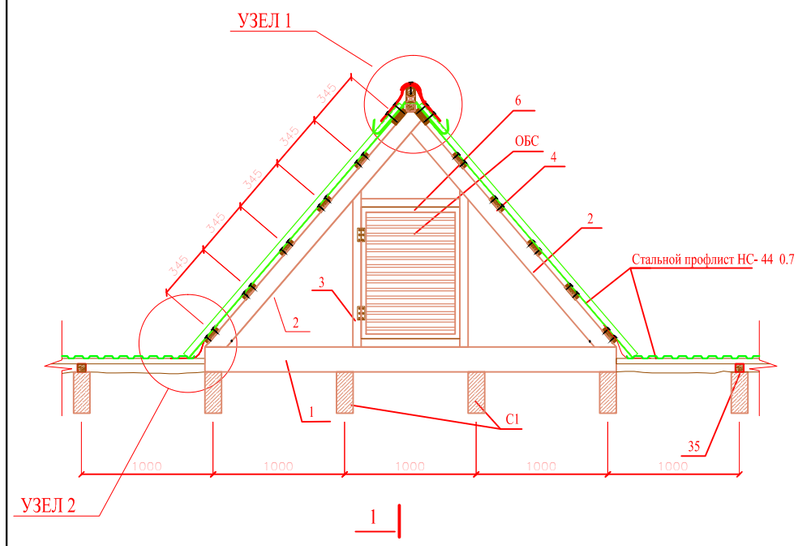

РАЗРЕЗ1-1

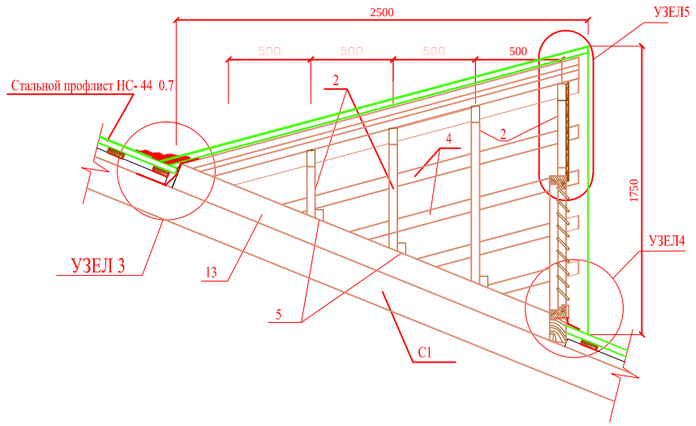

ОКОННЫЙ БЛОК СЛУХОВОГО ОКНА

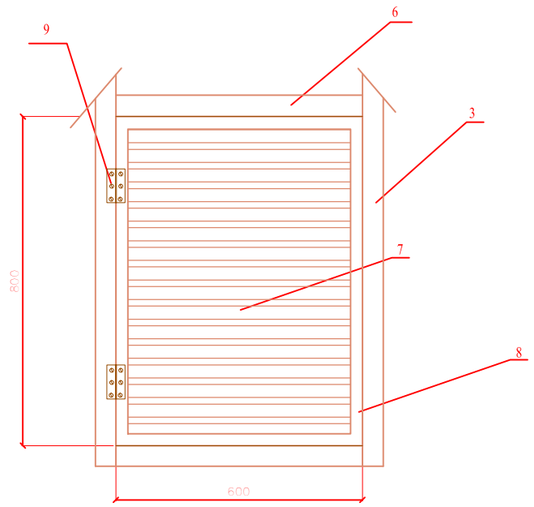

УЗЕЛ2

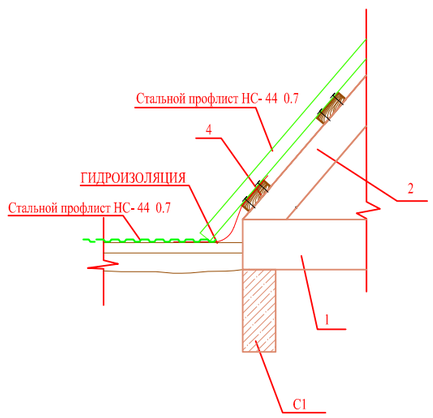

УЗЕЛ3

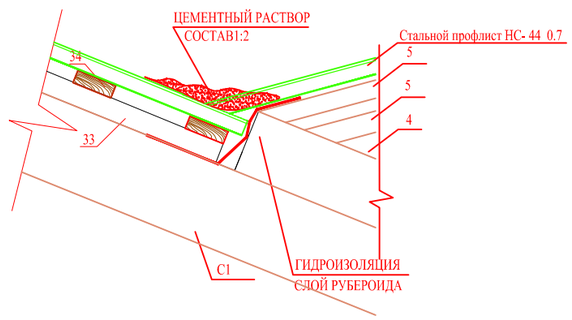

УЗЕЛ5

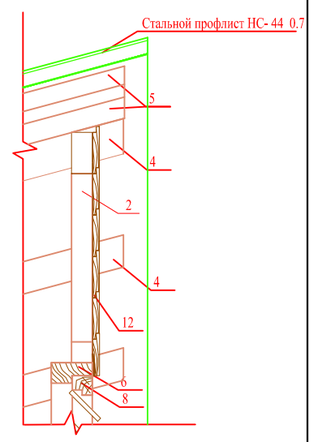

УЗЕЛ1

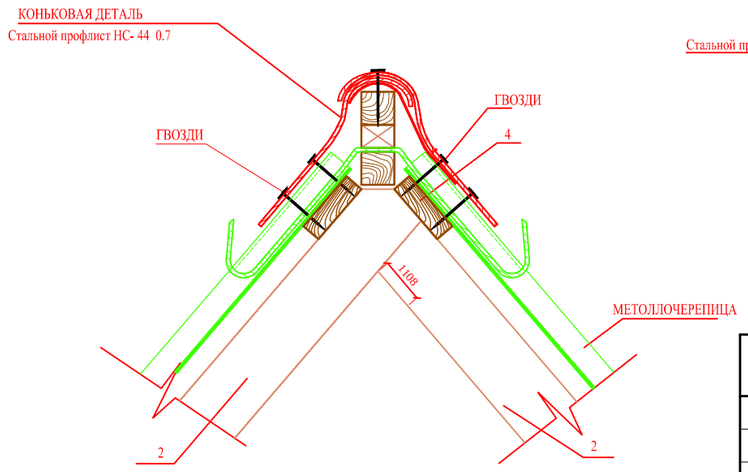

УЗЕЛ4

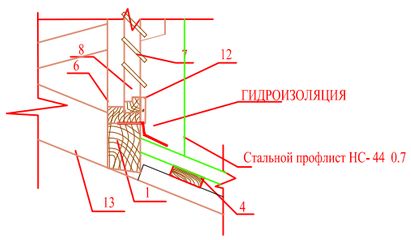

СПЕЦИФИКАЦИЯ

МАРКА, ПОЗИЦИЯ	НАИМЕНОВАНИЕ	СЕЧЕНИЕ ММ	ДЛИНА ММ	ЕД. ИЗМ.	КОЛ-ВО	РАСХОД ДРЕВЕСИНЫ М.КБ.	
						НА 1 ЭЛЕМ.	ОБЩИЙ
1	РИГЕЛЬ БЛОКА ОКНА	150x100	2400	ШТ.	1	0.036	0.036
2	СТРОПИЛА	50x100	-	М.П.	10.16		0.051
3	СТОЙКА ОКОННОГО БЛОКА	100x50	905	ШТ.	2		0.0045
4	ОБРЕШЕТКА	100x32	-	М.П.	14		0.045
5	ОПОРНЫЙ БРУС	50x70	100	ШТ.	8	0.0004	0.0032
6	КОРОБКА	50x100	-	М.П.	1.6		0.008
7	ЖАЛЮЗИ	13x94		ШТ	9		0.009
8	ПЕРЕПЛЕТ	47x74		М.П.	2.7		0.0094
9	ПЕТЛИ ПНЦ 85 ГОСТ 5088-78			ШТ.	2		
10	ЗАДВИЖКИ 3Т ГОСТ 5087-80			ШТ.	2		
11	ШУРУПЫ ГОСТ 1145-80*			ШТ.	30		
12	ОБШИВКА ИЗ СТРОГАНЫХ ДОСОК	13x94		М.П.	10.2		0.013
13	ДИАГОНАЛЬНАЯ НОГА	100x150	3985	ШТ.	2	0.06	0.12
						ВСЕГО:	0.3

Изм.	Кол.уч.	Лист	№ док.	Подпись	Дата	ОПС–29–2021–АС		
						Реконструкция СОШ и пристройка учебного корпуса в селе Новенькое Трекинского сельского округа, района Байтерек, ЗКО.		
РАЗРАБОТАЛ		НЕГРЕЕВ П.				СОШ	СТАДИЯ	ЛИСТ	ЛИСТОВ
ПРОВЕРИЛ		БАХИРЕВ А.					РП	34	41
Н.КОНТРОЛЬ		БАХИРЕВА Н.							
ГИП		БАХИРЕВ А.				СЛУХОВОЕ ОКНО	ТОО "ОРАЛПРОЕКТСЕРВИС" Г. УРАЛЬСК	

ВЗАМ. ИНВ. №

ПОДП. И ДАТА

ИНВ. № ПОДЛ. 0000000

ФОРМАТ А3

Спецификация элементов

МАРКА ПОЗ.	ОБОЗНАЧЕНИЕ	НАИМЕНОВАНИЕ	Кол–во ШТ.	Масса ЕД. КГ.	ПРИМЕ– –ЧАНИЕ
1	ГОСТ 8486–86Е*	ДИАГОНАЛЬНАЯ НОГА из спаренного бруса 100х200	15		2,5 м3
2	ГОСТ 24454 – 80*Е	СТРОПИЛА 50Х200			25,0 м3
3	ГОСТ 24454 – 80*Е	СТОЙКА 150х150			1,8 м3
4	ГОСТ 24454 – 80*Е	КОБЫЛКА 50х120	3,2 м3		L=1500
5	ГОСТ 24454 – 80*Е	ПОДКОСЫ 50Х150			10 м3
6	ГОСТ 24454 – 80*Е	ПРОГОНЫ (верхний) 150Х200			4,3 м3
7	ГОСТ 24454 – 80*Е	ЗАТЯЖКА 50х120			8,2 м3
8	ГОСТ 24454 – 80*Е	ОБРЕШЕТКИ 35Х100			37,3 М3
9	ГОСТ 24454 – 80*Е	НАКЛАДКИ 50Х100			0,5 м3
10	ГОСТ 24454 – 80*Е	МАУЭРЛАТ 100х100			3,27 м3
11	ГОСТ 24454 – 80*Е	УПОРНЫЙ БРУСОК			0,1 м3
12	ГОСТ 24454 – 80*Е	ЛЕЖЕНЬ 100Х150			0,6 м3
13	ГОСТ 24454 – 80*Е	ЛОБОВАЯ ДОСКА 22х120			1,8 м3
14	ГОСТ 24454 – 80*Е	ДОСКА ПОДШИВКИ 22х120			1,7 м3
15	ГОСТ 24045 – 94	КОНЬКОВЫЙ ЛИСТ ШИРИНОЙ 300мм	143,0п.м.		
16	ГОСТ 24045 – 94	УСТРОЙСТВО ЕНДОВА ШИРИНОЙ 600мм	45 п.м.		
17	ГОСТ 10354–82	ПЛЕНКА ПХВ (пароизоляция)	2196		
18	АС–, АС–	СЛУХОВЫЕ ОКНА	12шт		
19	ГОСТ 24045 – 94	ПРОФЛИСТ НС–44 0,7мм м2	2196		
20	ГОСТ 24454 – 80*Е	СВЯЗЬ ВЕТРОВАЯ 40х150 п.м.	527		
21		УТЕПЛИТЕЛЬ –ISOVER URSA (Y=90)–150, м2	1900		

ПРИМЕЧАНИЕ

1. ВСЕ ДЕРЕВЯННЫЕ КОНСТРУКЦИИ КРЫШИ ПОКРЫТЬ ОГНЕЗАЩИТНОЙ СУПЕРФОСФАТНОЙ ОБМАЗКОЙ, КОТОРАЯ ИЗГОТАВЛИВАЕТСЯ
   А) СУПЕРФОСФАТ ГОСТ 5956–78 –70%
   Б) ВОДА – 30%
2. ВСЕ ИЗДЕЛИЯ СОПРИКАСАЮЩИЕСЯ С КИРПИЧНОЙ КЛАДКОЙ И БЕТОНОМ, ИЗОЛИРОВАТЬ ДВУМЯ СЛОЯМИ ТОЛЯ.
3. НА ПЛАНАХ СТРОПИЛ ОБРЕШЕТКА УСЛОВНО НЕ ПОКАЗАНА.
4. ОСНОВНЫЕ НЕСУЩИЕ ДЕРЕВЯННЫЕ ЭЛЕМЕНТЫ ИЗГОТОВИТЬ ИЗ ХВОЙНЫХ ПОРОД, А ВТОРОСТЕПЕННЫЕ ИЗ ЛИСТВЕННЫХ ПОРОД ПО ГОСТ 9463–88 И ГОСТ 8486–86, ВЛАЖНОСТЬЮ НЕ БОЛЕЕ 20%.
5. ВСЕ КОНСТРУКЦИИ КРЫШИ СОЕДИНЯЮТСЯ МЕЖДУ СОБОЙ НА ВРУБКАХ, СКОБАМИ, ГВОЗДЯМИ, СКРУТКАМИ И ХОМУТАМИ.
6. КРЕПЛЕНИЕ ПРОФЛИСТА К ОБРЕШЕТКЕ ВЫПОЛНЯТЬ САМОНАРЕЗАЮЩИМИ ВИНТАМИ.
7. ПРОФЛИСТ КРЕПИТЬ ЧЕРЕЗ ВОЛНУ, А ПО КРАЯМ В КАЖДОЙ ВОЛНЕ.
8. ПРИВЯЗКУ ВЕНТКАНАЛОВ И КАНАЛИЗАЦИОННЫХ СТОЯКОВ УТОЧНИТЬ ПО МЕСТУ

Взам. инв. №

Инв.№ подл.

Изм.	Кол.уч.	Лист	№ док.	Подпись	Дата
РАЗРАБОТАЛ	НЕГРЕЕВ П.				
ПРОВЕРИЛ	БАХИРЕВ А.				
Н.КОНТРОЛЬ	БАХИРЕВА Н.				
ГИП	БАХИРЕВ А.				

ОПС–29–2021–АС

Реконструкция СОШ и пристройка учебного корпуса в селе Новенькое Трекинского сельского округа, района Байтерек, ЗКО.

СОШ

СТАДИЯ	ЛИСТ	ЛИСТОВ
РП	35	41

СПЕЦИФИКАЦИЯ ЭЛЕМЕНТОВ

ТОО "ОРАЛПРОЕКТСЕРВИС" Г. УРАЛЬСК

Формат А 1

СХЕМА ОРГАНИЗАЦИИ ПРОЕМА АРКИ В НАРУЖНЕЙ НЕСУЩЕЙ СТЕНЕ.

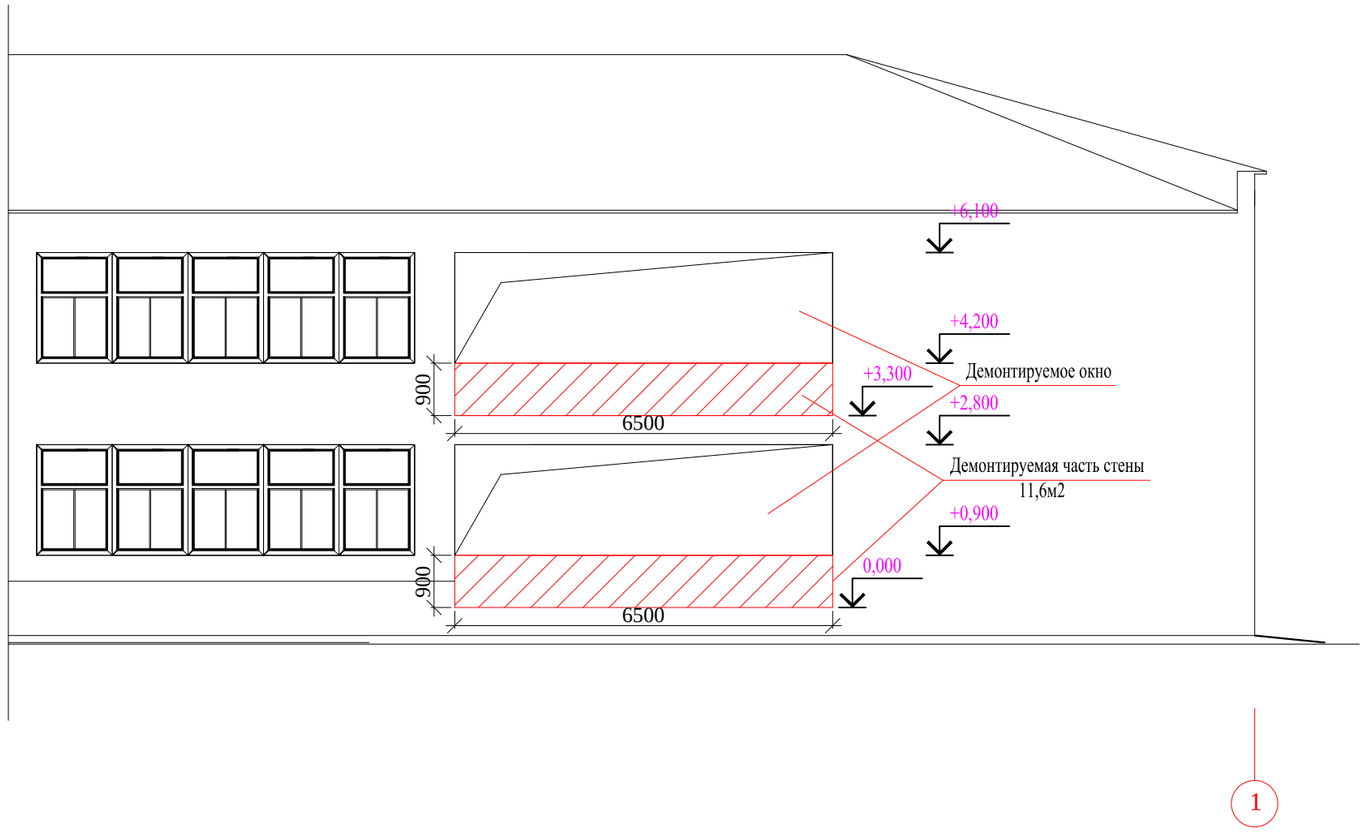

Согласовано

Взам. инв. №

Подп. и дата

Инв. № подл.

ТУ-0048-02-АС00

Изм.	Кол.уч.	Лист	№ док.	Подпись	Дата
РАЗРАБОТАЛ		НЕГРЕЕВ П.			
ПРОВЕРИЛ		БАХИРЕВ А.			
Н.КОНТРОЛЬ		БАХИРЕВА Н.			
ГИП		БАХИРЕВ А.			

ОПС–29–2021–АС

Реконструкция СОШ и пристройка учебного корпуса в селе Новенькое Трекинского сельского округа, района Байтерек, ЗКО.

СОШ	СТАДИЯ	ЛИСТ	ЛИСТОВ
	РП	36	41
Схема организации проема Арки	ТОО "ОРАЛПРОЕКТСЕРВИС" Г. УРАЛЬСК		

ФОРМАТ А3

СХЕМА ОРГАНИЗАЦИИ ПРОЕМА В НАРУЖНЕЙ НЕСУЩЕЙ СТЕНЕ.
ФРАГМЕНТ СТЕНЫ С УСТРАИВАЕМЫМИ ПРОЕМАМИ.

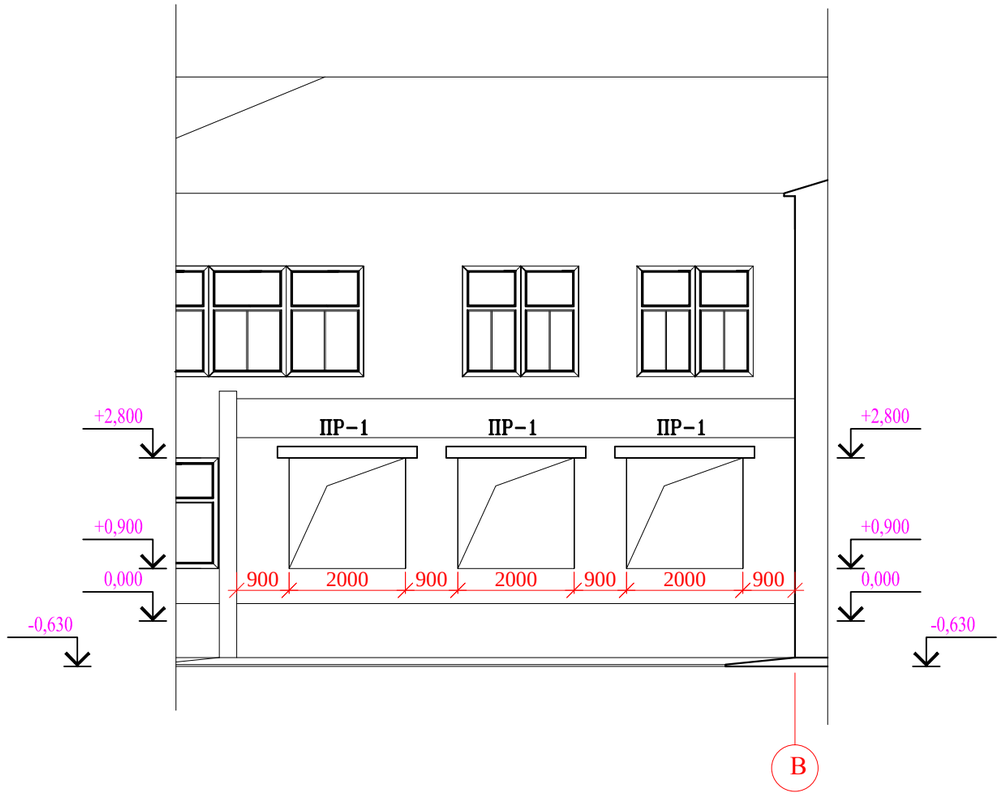

ОРГАНИЗАЦИЯ ПРОЕМОВ В НЕСУЩЕЙ СТЕНЕ ТОЛЩИНОЙ 300мм.

1. НА ПРОЕКТНОЙ ОТМЕТКЕ В КИРПИЧНОЙ СТЕНЕ С ВНУТРЕННЕЙ СТОРОНЫ ТЩАТЕЛЬНО ВЫБИРАЕТСЯ ШТРОБА ГЛУБИНОЙ 100мм И ВЫСОТОЙ В ЗАВИСИМОСТИ ОТ ВЫСОТЫ ШВЕЛЛЕРА: ДЛЯ ПР-1 - 210мм.
2. ПО ОТВЕРСТИЯМ В ШВЕЛЛЕРЕ СВЕРЛЯТСЯ ОТВЕРСТИЯ В СТЕНЕ.
3. НА СВЕЖИЙ НАМЕТ ЦЕМЕНТНОГО РАСТВОРА М100 В ШТРАБУ УСТАНАВЛИВАЕТСЯ ШВЕЛЛЕР, ОБЕРНУТЫЙ МЕТАЛЛИЧЕСКОЙ СЕТКОЙ И ПОДТЯГИВАЕТСЯ В ПРОЕКТНОЕ ПОЛОЖЕНИЕ СЖИМНЫМИ БОЛТАМИ. УСТАНОВЛЕННЫЙ ШВЕЛЛЕР ЖЕСТКО ПОДКЛИНИВАЕТСЯ С ВЫШЕЛЕЖАЩЕЙ КЛАДКОЙ ДЕРЕВЯННЫМИ АНТИСЕПТИРОВАННЫМИ КЛИНЬЯМИ ЧЕРЕЗ 50см.
4. ВЫБИРАЕТСЯ ШТРОБА С НАРУЖНЕЙ СТОРОНЫ И УСТАНАВЛИВАЕТСЯ ВТОРОЙ ШВЕЛЛЕР ОБЕРНУТЫЙ МЕТАЛЛИЧЕСКОЙ СЕТКОЙ.
5. ОБА ШВЕЛЛЕРА СТЯГИВАЮТСЯ БОЛТАМИ.
6. ДАЛЕЕ ВСЕ ЗАЗОРЫ МЕЖДУ ШВЕЛЛЕРАМИ И КЛАДКОЙ (кроме участка пробиваемого проема) ЗАПОЛНЯЮТСЯ ЦЕМЕНТНЫМ РАСТВОРОМ М100. ОСОБО ТЩАТЕЛЬНО ЗАДЕЛАТЬ ОПОРНЫЕ ЧАСТИ.
7. ПОСЛЕ ДОСТИЖЕНИЯ РАСТВОРОМ 50% ПРОЕКТНОЙ ПРОЧНОСТИ ПРОБИВАЕТСЯ ПРОЕМ УКАЗАННЫХ В ПРОЕКТЕ РАЗМЕРОВ.
8. ПРОИЗВОДИТСЯ ОШТУКАТУРИВАНИЕ ВСЕХ ПОВЕРХНОСТЕЙ ПЕРЕМЫЧКИ ЦЕМЕНТНЫМ РАСТВОРОМ.

Согласовано

Взам. инв. №

Подп. и дата

Инв. № подл.

ТУ-0048-02-АС00

Изм.	Кол.уч.	Лист	№ док.	Подпись	Дата
РАЗРАБОТАЛ		НЕГРЕЕВ П.			
ПРОВЕРИЛ		БАХИРЕВ А.			
Н.КОНТРОЛЬ		БАХИРЕВА Н.			
ГИП		БАХИРЕВ А.			

ОПС–29–2021–АС

Реконструкция СОШ и пристройка учебного корпуса в селе Новенькое Трекинского сельского округа, района Байтерек, ЗКО.

СОШ	СТАДИЯ	ЛИСТ	ЛИСТОВ
	РП	37	41
СХЕМА ОРГАНИЗАЦИИ ПРОЕМА В НАРУЖНЕЙ НЕСУЩЕЙ СТЕНЕ	ТОО "ОРАЛПРОЕКТСЕРВИС" Г. УРАЛЬСК	

ФОРМАТ А3

ПЕРЕМЫЧКА ПР-1

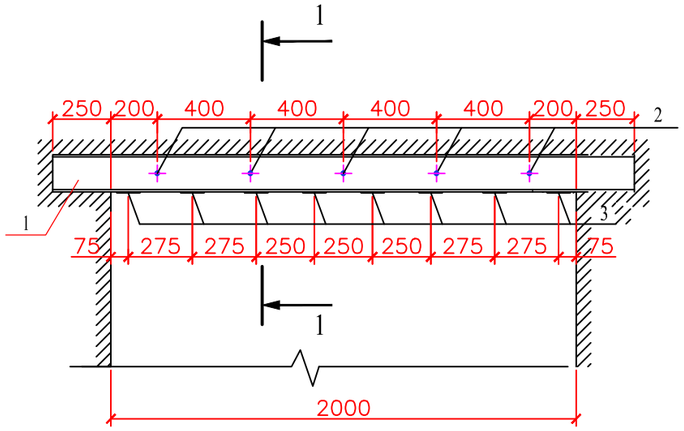

1-1.

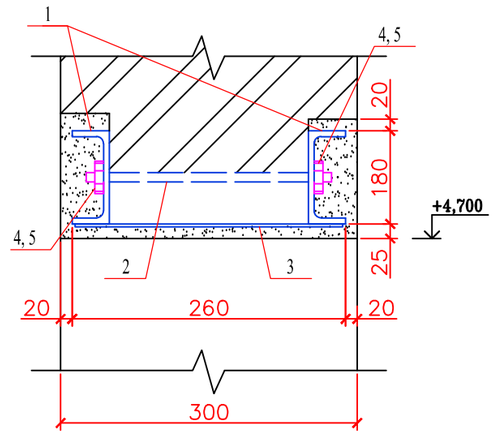

СПЕЦИФИКАЦИЯ ЭЛЕМЕНТОВ ПЕРЕМЫЧКИ ПР-1

ПОЗ.	ОБОЗНАЧЕНИЕ	НАИМЕНОВАНИЕ	КОЛ ШТ.	МАССА ЕД.КГ	ПРИМЕЧ.
	ПЕРЕМЫЧКА ПР-1		1	82,87	165,74
1	ГОСТ 8240-97	ШВЕЛЛЕР №18П L=2500мм	2	32,68	65,36
2	ГОСТ 5781-82	БОЛТ М16 L=210мм	5	0,66	2,64
3	ГОСТ 103-76*	ПОЛОСА 100х5 L=260мм	8	1,81	14,48
4	ГОСТ 5915-70*	ГАЙКА М16	8	0,038	0,30
5	ГОСТ 11371-78*	ШАЙБА М16	8	0,011	0,088

Согласовано

Взам. инв. №

Подп. и дата

Инв. № подл.

ТУ-0048-02-АС00

Изм.	Кол.уч.	Лист	№ док.	Подпись	Дата
РАЗРАБОТАЛ		НЕГРЕЕВ П.			
ПРОВЕРИЛ		БАХИРЕВ А.			
Н.КОНТРОЛЬ		БАХИРЕВА Н.			
ГИП		БАХИРЕВ А.			

ОПС-29-2021-АС

Реконструкция СОШ и пристройка учебного корпуса в селе Новенькое Трекинского сельского округа, района Байтерек, ЗКО.

СОШ

СТАДИЯ	ЛИСТ	ЛИСТОВ
РП	38	41

ПЕРЕМЫЧКА ПР-1

ТОО "ОРАЛПРОЕКТСЕРВИС"
Г. УРАЛЬСК

ФОРМАТ А3

УЗЕЛ 1

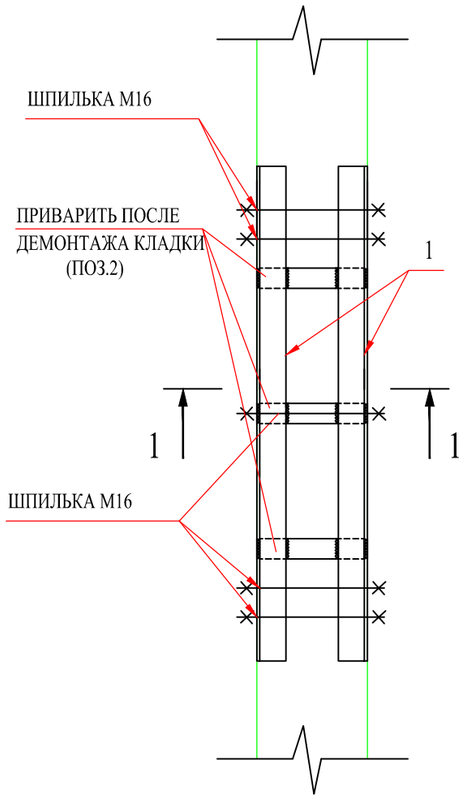

1-1

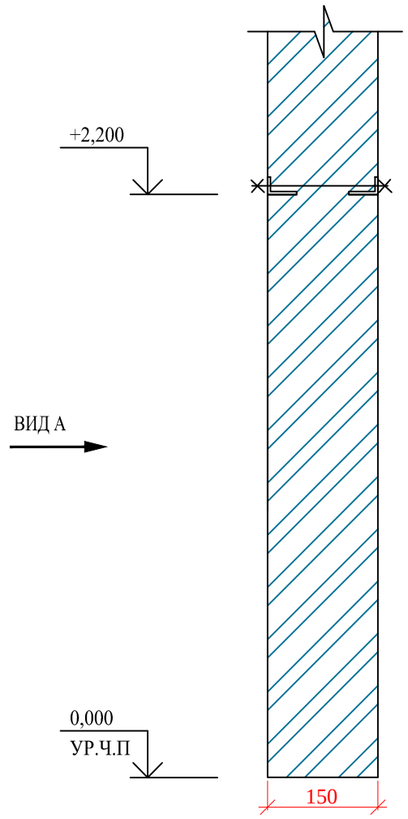

ВИД А

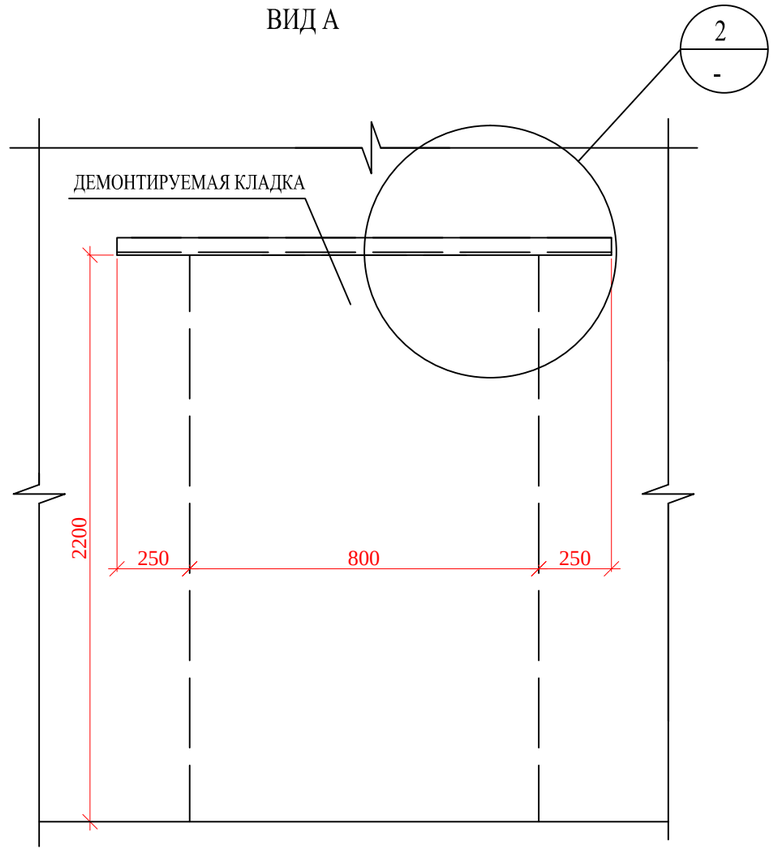

УЗЕЛ 2

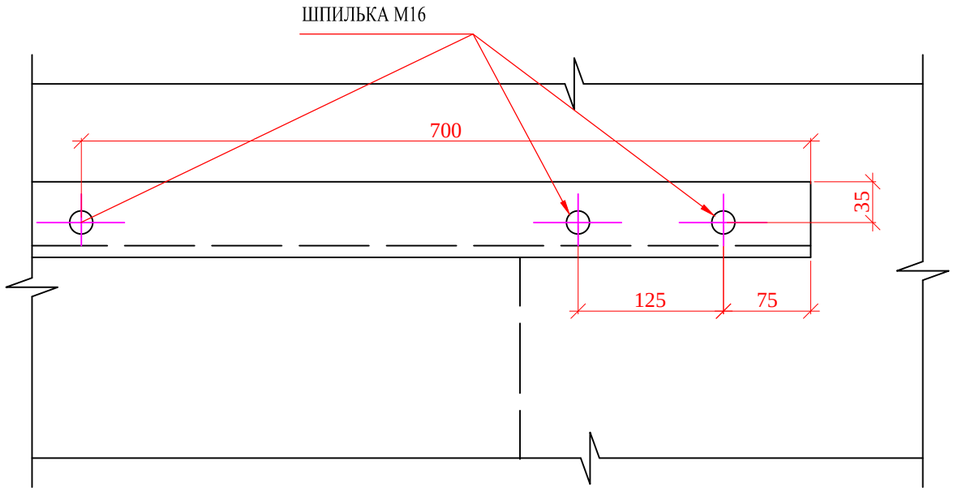

ПРИМЕЧАНИЕ:

1. ПЕРЕГОРОДКА ПЛАНИРУЕМОГО ПРОБИТИЯ ПРОЕМА НЕ НЕСУЩАЯ

СПЕЦИФИКАЦИЯ ЭЛЕМЕНТОВ

ПОЗ.	ОБОЗНАЧЕНИЕ	НАИМЕНОВАНИЕ	КОЛ.	МАССА ЕД.КГ	ПРИМЕ-ЧАНИЕ
1	ГОСТ 8509-93	∟100x65x10 L=1300	2	17,2	
2	ГОСТ 19903-74*	380x70x5	3	1	
		ДЕТАЛИ КРЕПЛЕНИЯ			
	ГОСТ 22042-76	ШПИЛЬКА М16-6gx420	5	0,641	
	ГОСТ 5915-70	ГАЙКА М16-6Н.5(S22)	10	0,015	
	ГОСТ 11371-78*	ШАЙБА 16.03	10	0,006	

Изм.	Кол.уч.	Лист	№ док.	Подпись	Дата
РАЗРАБОТАЛ		НЕГРЕЕВ П.			
ПРОВЕРИЛ		БАХИРЕВ А.			
Н.КОНТРОЛЬ		БАХИРЕВА Н.			
ГИП		БАХИРЕВ А.			

ОПС–29–2021–АС

Реконструкция СОШ и пристройка учебного корпуса в селе Новенькое Трекинского сельского округа, района Байтерек, ЗКО.

СОШ

СТАДИЯ	ЛИСТ	ЛИСТОВ
РП	39	41

СХЕМА ОРГАНИЗАЦИИ ПРОЕМА ПЕРЕГОРОДКИ

ТОО "ОРАЛПРОЕКТСЕРВИС" Г. УРАЛЬСК

ВЗАМ. ИНВ. N° | ПОДП. И ДАТА | ИНВ. N° ПОДЛ. | 0000000

ФОРМАТ А3

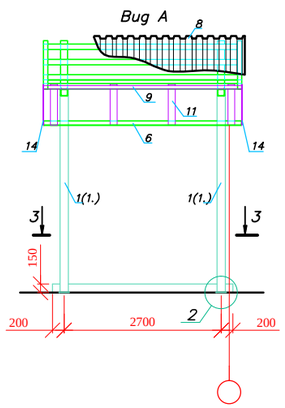

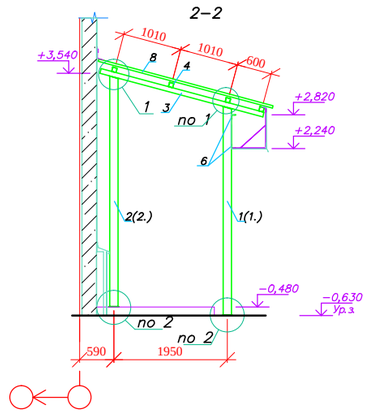

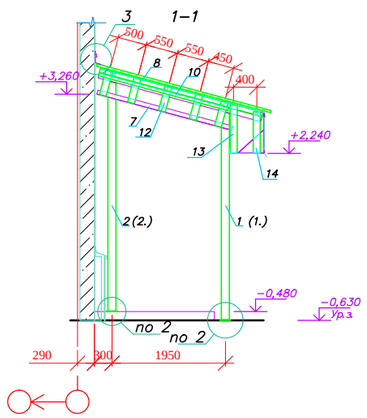

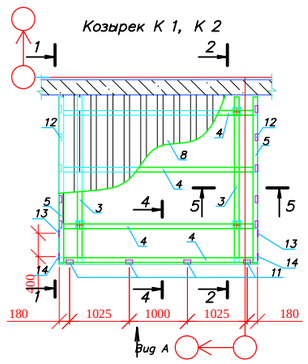

Схема расположения козырьков

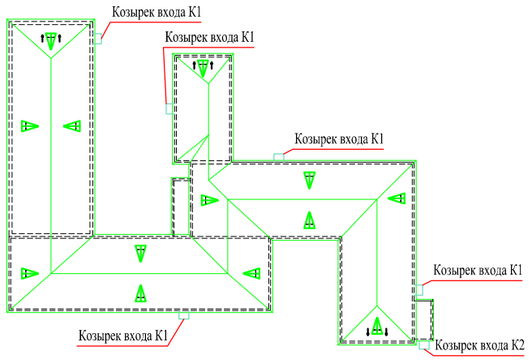

Спецификация элементов козырька К 1 (К 2) (начало)

Марка, поз.	Обозначение	Наименование	Кол.	Масса, ед. кг.	Примечание
1		Стойка Ст 1 Для К 1	2	70,2	140,4
2		Стойка Ст 2 Для К 1	2	71,4	142,8
1.		Стойка Ст 1 Для К 2	2	73,1	146,2
2.		Стойка Ст 2 Для К 2	2	74,2	148,4
3	Профиль	80х80х4 ГОСТ 30245-2003 / С245 ГОСТ 27772-88* L=2900	2	26,7	53,4
4	Профиль	80х80х4 ГОСТ 30245-2003 / С245 ГОСТ 27772-88* L=3395	4	31,3	125,2
5	Уголок	75х6 ГОСТ 8509-93 / С245 ГОСТ 27772-88* L=2900	2	20,0	40,0
6	Уголок	75х6 ГОСТ 8509-93 / С245 ГОСТ 27772-88* L=3400	2	23,4	46,8
7	Уголок	75х6 ГОСТ 8509-93 / С245 ГОСТ 27772-88* L=2400	2	16,5	33,0
8	Профилированный лист НС44-1000-0,7 АД МЛ-1202		11	8,3	$м^2$
9		Лист 6х60х3400 ГОСТ 19903-74* / С245 ГОСТ 27772-88*	1	9,6	9,6
10		Лист 6х60х2300 ГОСТ 19903-74* / С245 ГОСТ 27772-88*	2	6,5	13,0
11	П2200241–2267–01–АР1.И–ИМ 5	Изделие металлическое ИМ 5	4	9,7	
12		Изделие металлическое ИМ 6	10	4,3	
13		Лист 6х120х1080 ГОСТ 19903-74* / С245 ГОСТ 27772-88*	2	6,1	12,2
14		Лист 6х120х970 ГОСТ 19903-74* / С245 ГОСТ 27772-88*	2	5,5	11,0
15	Водосточная система МП Проект	Держатель желоба D 185 350	9		шт.
16		Желоб водосточный D 185 3000	3,4		п. м.
17		Саморез 5,5 32 с ЭПДМ-прокладкой	90		шт.
18		Саморез 4,2 16 с прессшайбой	24		

1 Стойки Ст 2 установить до облицовки цоколя
2

Изм.	Кол.уч.	Лист	№ док.	Подпись	Дата
РАЗРАБОТАЛ		НЕГРЕЕВ П.			
ПРОВЕРИЛ		БАХИРЕВ А.			
Н.КОНТРОЛЬ		БАХИРЕВА Н.			
ГИП		БАХИРЕВ А.			

ОПС–29–2021–АС

Реконструкция СОШ и пристройка учебного корпуса в селе Новенькое Трекинского сельского округа, района Байтерек, ЗКО.

СОШ

СТАДИЯ	ЛИСТ	ЛИСТОВ
РП	40	41

Козырек К-1
Спецификация элементов(начало)

ТОО "ОРАЛПРОЕКТСЕРВИС"
Г. УРАЛЬСК

Взам. инв. №

Инв.№ подл.

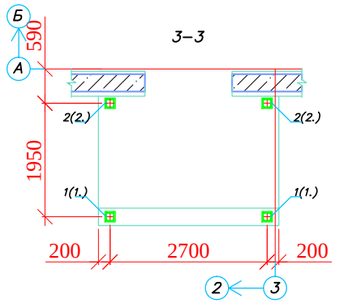

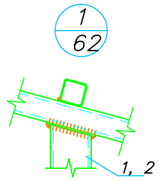

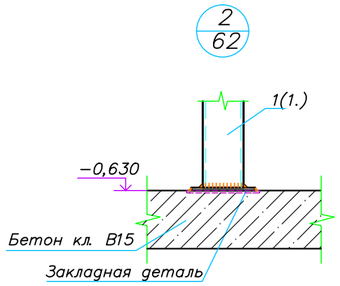

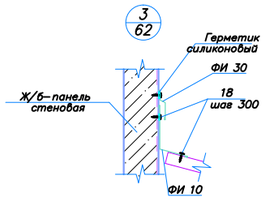

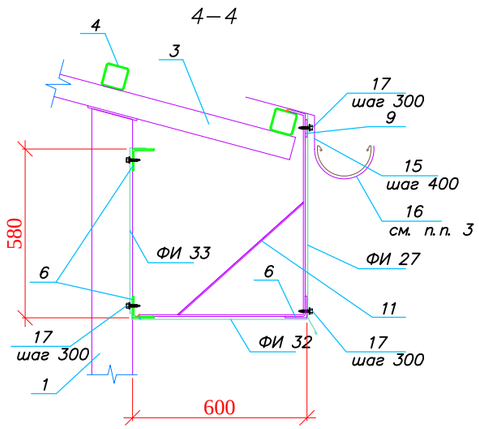

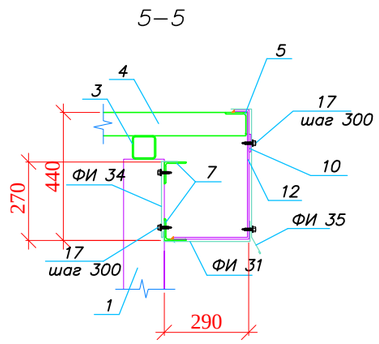

Спецификация элементов козырька К 1 (окончание)

Марка, поз.	Обозначение	Наименование	Кол.	Масса, ед. кг.	Приме-чание
		Фасонные изделия	п. м.		
ФИ 27	П2200241–2267–01–АР1.И–ФИ 26	Доборный элемент ФИ 27	3,4		
ФИ 31	П2200241–2267–01–АР1.И–ФИ 31	Доборный элемент ФИ 31	4,8		
ФИ 32		Доборный элемент ФИ 32	3,4		
ФИ 33		Доборный элемент ФИ 33	2,6		
ФИ 34		Доборный элемент ФИ 34	4,8		
ФИ 35	П2200241–2267–01–АР1.И–ФИ 26	Планка торцевая ФИ 35	6,0		
ФИ 30	П2200241–2267–01–АР1.И–ФИ 28	Доборный элемент ФИ 30	3,4		
ФИ 10	П2200241–2267–01–АР1.И–ФИ 9	Угловой элемент ФИ 10	3,4		

1 См. совместно с л. 33
2 Желоб выполнить с уклоном

Изм.	Кол.уч.	Лист	№ док.	Подпись	Дата
РАЗРАБОТАЛ		НЕГРЕЕВ П.			
ПРОВЕРИЛ		БАХИРЕВ А.			
Н.КОНТРОЛЬ		БАХИРЕВА Н.			
ГИП		БАХИРЕВ А.			

ОПС–29–2021–АС

Реконструкция СОШ и пристройка учебного корпуса в селе Новенькое Трекинского сельского округа, района Байтерек, ЗКО.

СОШ

СТАДИЯ	ЛИСТ	ЛИСТОВ
РП	41	41

Козырек К-1
Спецификация элементов
(окончание)

ТОО "ОРАЛПРОЕКТСЕРВИС"
Г. УРАЛЬСК

Взам. инв. №

Инв.№ подл.