Проектировщик: ТОО "Орал проект сервис"

Государственная лицензия N 15017430

Заказчик: ГУ "Отдел архитектуры, градостроительства и строительства района Байтерек"

Заказ: ОПС-29-2021-ГП

РАБОЧИЙ ПРОЕКТ

Реконструкция СОШ и пристройка учебного корпуса в селе Новенькое Трекинского сельского округа, района Байтерек, ЗКО.

РАЗДЕЛ ГП

Директор

ТОО "Оралпроектсервис"

_____ Бахирев А.А.

г. УРАЛЬСК 2021 г.

Ведомость рабочих чертежей основного комплекта

ЛИСТ	НАИМЕНОВАНИЕ	ПРИМЕЧАНИЕ
1	ОБЩИЕ ДАННЫЕ (НАЧАЛО)	ФОРМАТ А3
2	ОБЩИЕ ДАННЫЕ (ОКОНЧАНИЕ)	ФОРМАТ А3
3	ПЛАН ДЕМОНТАЖНЫХ РАБОТ М1:1000	ФОРМАТ А2
4	РАЗБИВОЧНЫЙ ПЛАН М1:1000	ФОРМАТ А2
5	ПЛАН ОРГАНИЗАЦИИ РЕЛЬЕФА М1:1000	ФОРМАТ А2
6	СВОДНЫЙ ПЛАН ИНЖЕНЕРНЫХ СЕТЕЙ М1:1000	ФОРМАТ А2
7	ПЛАН БЛАГОУСТРОЙСТВА ТЕРРИТОРИИ М1:1000	ФОРМАТ А3Х3
8	ПЛАН ОГРАЖДЕНИЯ ТЕРРИТОРИИ М1:1000	ФОРМАТ А2
9	ЭЛЕМЕНТЫ ОГРАЖДЕНИЯ	ФОРМАТ А3
10	ВОРОТА. СПЕЦИФИКАЦИЯ	ФОРМАТ А3
11	ПЛАН РАСПОЛОЖЕНИЯ ФУНДАМЕНТА УРНЫ (ТИП3), СКАМЬИ (ТИП1С-3А)	ФОРМАТ А3
12	ПЛАН РАСПОЛОЖЕНИЯ ФУНДАМЕНТА ВОРОТ ДЛЯ ФУТБОЛА	ФОРМАТ А3
13	ПЛАН РАСПОЛОЖЕНИЯ ФУНДАМЕНТА СТОЙКИ БАСКЕТБОЛЬНОЙ С ЩИТОМ	ФОРМАТ А3
14	ПЛАН РАСПОЛОЖЕНИЯ ФУНДАМЕНТА ВЫШКИ СУДЕЙСКОЙ	ФОРМАТ А3
15	ПЛАН РАСПОЛОЖЕНИЯ ФУНДАМЕНТА СТОЙКИ ВОЛЕЙБОЛЬНОЙ	ФОРМАТ А3
16	ПЛАН РАСПОЛОЖЕНИЯ ФУНДАМЕНТА ТУРНИКА РАЗНОВЫСОКОГО	ФОРМАТ А3
17	ПЛАН РАСПОЛОЖЕНИЯ ФУНДАМЕНТА РУКОХОДА	ФОРМАТ А3
18	ПЛАН РАСПОЛОЖЕНИЯ ФУНДАМЕНТА БРЕВНА С ДВУМЯ ПОДЪЕМАМИ	ФОРМАТ А3
19	ПЛАН РАСПОЛОЖЕНИЯ ФУНДАМЕНТА БРУСЬЕВ ПАРАЛЛЕЛЬНЫХ	ФОРМАТ А3

Ведомость ссылочных и прилагаемых документов

Обозначение	Наименование	Примечание
Ссылочные документы		
СП РК 3.01-101-2013	Градостроительство Планировка и застройка городских и сельских населенных пунктов	
СН РК 3.01-01-2013	Градостроительство Планировка и застройка городских и сельских населенных пунктов	
СП РК 3.01-105-2013	Благоустройство территорий населенных пунктов	
СН РК 3.01-105-2013	Благоустройство территорий населенных пунктов	
СН РК 2.02-01-2014*	Пожарная безопасность зданий и сооружений	
Приказ Министра внутр.дел РК от 23 июня 2017 №439	Технический регламент "Общие требования к пожарной безопасности"	
СП РК 3.02-111-2012*	Общеобразовательные организации	
ГОСТ 6665-91	Бортовые камни	
СП РК 3.03-15-2006	Проектирование зданий и сооружений с учетом доступности для маломобильных групп населения	

ВЕДОМОСТЬ ОСНОВНЫХ КОМПЛЕКТОВ РАБОЧИХ ЧЕРТЕЖЕЙ

ОБОЗНАЧЕНИЯ	НАИМЕНОВАНИЕ	ПРИМЕЧАНИЕ
АС	АРХИТЕКТУРНО–СТРОИТЕЛЬНЫЕ РЕШЕНИЯ	
ГП	ГЕНЕРАЛЬНЫЙ ПЛАН	
ОВ	ОТОПЛЕНИЕ И ВЕНТИЛЯЦИЯ	
ВК	ВОДОСНАБЖЕНИЕ И КАНАЛИЗАЦИЯ	
ПС	ПОЖАРНАЯ СИГНАЛИЗАЦИЯ	
ЭОМ	ЭЛЕКТРООСВЕЩЕНИЕ	
ЭС	ЭЛЕКТРОСНАБЖЕНИЕ	
ТС	ТЕПЛОМЕХАНИЧЕСКИЕ РЕШЕНИЯ	
ГСН	НАРУЖНОЕ ГАЗОСНАБЖЕНИЕ	
НВК	НАРУЖНОЕ ВОДОСНАБЖЕНИЕ И КАНАЛИЗАЦИЯ	
ТХ	ТЕХНОЛОГИЧЕСКИЙ ПЛАН	
ВН	ВИДЕОНАБЛЮДЕНИЕ	
ССВ	СЛАБОТОЧНЫЕ СЕТИ	

НАСТОЯЩИЙ ПРОЕКТ РАЗРАБОТАН В СООТВЕТСТВИИ С НОРМАМИ, ПРАВИЛАМИ, ИНСТРУКЦИЯМИ И ГОСУДАРСТВЕННЫМИ СТАНДАРТАМИ

ГЛАВНЫЙ ИНЖЕНЕР ПРОЕКТА_____БАХИРЕВ А.А.

ВЗАМ. ИНВ. N | ПОДПИСЬ И ДАТА | ИНВ. N ПОДЛ.

Изм.	Кол.уч.	Лист	№ док.	Подпись	Дата
РАЗРАБОТАЛ	КОНОВАЛОВ М.				
ПРОВЕРИЛ	БАХИРЕВ А.				
Н.КОНТРОЛЬ	БАХИРЕВА Н.				
ГИП	БАХИРЕВ А.				

ОПС–29–2021–ГП

Реконструкция СОШ и пристройка учебного корпуса в селе Новенькое Трекинского сельского округа, района Байтерек, ЗКО.

Генеральный план	СТАДИЯ	ЛИСТ	ЛИСТОВ
	РП	1	19
Общие данные (начало)	ТОО "ОРАЛПРОЕКТСЕРВИС" Г. УРАЛЬСК		

Ситуационный план

ОБЩИЕ ДАННЫЕ

ГЕНЕРАЛЬНЫЙ ПЛАН РАЗРАБОТАН НА ОСНОВЕ ГЕОДЕЗИЧЕСКОЙ СЪЕМКИ МАСШТАБА 1:1000. СИСТЕМА ВЫСОТ БАЛТИЙСКАЯ.
ИСХОДНЫЕ ДАННЫЕ ДЛЯ РАЗРАБОТКИ РАБОЧЕГО ПРОЕКТА ГЕНЕРАЛЬНЫХ ПЛАНОВ
ПРИВЕДЕНЫ В АЛЬБОМЕ "ОБЩАЯ ПОЯСНИТЕЛЬНАЯ ЗАПИСКА".
ПЛОЩАДКА ДЛЯ ПРОЕКТИРОВАНИЯ РАСПОЛОЖЕНА ПО АДРЕСУ:
ЗКО, БАЙТЕРЕКСКИЙ Р-Н, П.НОВЕНЬКИЙ, УЛ.ОБОРОННАЯ, 21
И ПРЕДСТАВЛЯЕТ СОБОЙ УЧАСТОК РАЗМЕРОМ 1,8768 ГА.
РЕЛЬЕФ НА УЧАСТКЕ ПРЕДСТАВЛЯЕТ СОБОЙ НАКЛОННУЮ РАВНИНУ. АБСОЛЮТНЫЕ ОТМЕТКИ
ПОВЕРХНОСТИ ЗЕМЛИ В ПРЕДЕЛАХ УЧАСТКА 35.74-36.93 (СИСТЕМА ВЫСОТ БАЛТИЙСКАЯ).

- ПЛОЩАДЬ УЧАСТКА - 18768,0 м2;
- ПЛОЩАДЬ СУЩЕСТВУЮЩЕЙ ЗАСТРОЙКИ- 2229,9 м2;
- ПЛОЩАДЬ ПРОЕКТИРУЕМОЙ ЗАСТРОЙКИ - 612,0 м2;
- ПЛОЩАДЬ АСФАЛЬТОБЕТОННОГО ПОКРЫТИЯ - 2642,2 м2;
- ПЛОЩАДЬ БРУСЧАТОГО ПОКРЫТИЯ - 221,5 м2;
- ПЛОЩАДЬ ОТМОСТКИ - 260,8 м2;
- ПЛОЩАДЬ ОЗЕЛЕНЕНИЯ - 7959,8 м2;
- ПЛОЩАДЬ ПОКРЫТИЯ ИЗ РЕЗИНОВОЙ КРОШКИ - 2216,8 м2.
- ПЛОЩАДЬ ФУТБОЛЬНОГО ПОЛЯ - 2625,0 м2.

ПРОЕКТОМ ПРЕДУСМОТРЕНО ИСПОЛЬЗОВАНИЕ СЛЕДУЮЩИХ ПРОТИВОПОЖАРНЫХ МЕРОПРИЯТИЙ:
-ПРИНЯТЫ МИНИМАЛЬНО ДОПУСТИМЫЕ ПРОТИВОПОЖАРНЫЕ РАССТОЯНИЯ МЕЖДУ ЗДАНИЯМИ И СООРУЖЕНИЯМИ;
-ОБЕСПЕЧЕН ПОЖАРНЫЙ ПРОЕЗД И ПОДЪЕЗДНЫЕ ПУТИ К ЗДАНИЯМ И СООРУЖЕНИЯМ ДЛЯ ДВИЖЕНИЯ ПОЖАРНОЙ ТЕХНИКИ;
-НА ПРОЕКТИРУЕМОМ УЧАСТКЕ ПРЕДУСМОТРЕНЫ СУЩЕСТВУЮЩИЕ ИСТОЧНИКИ НАРУЖНОГО ПРОТИВОПОЖАРНОГО ВОДОСНАБЖЕНИЯ (ГИДРАНТЫ).

Изм.	Кол.уч.	Лист	№ док.	Подпись	Дата
РАЗРАБОТАЛ		КОНОВАЛОВ М.			
ПРОВЕРИЛ		БАХИРЕВ А.			
Н.КОНТРОЛЬ		БАХИРЕВА Н.			
ГИП		БАХИРЕВ А.			

ОПС–29–2021–ГП

Реконструкция СОШ и пристройка учебного корпуса в селе Новенькое Трекинского сельского округа, района Байтерек, ЗКО.

Генеральный план	СТАДИЯ	ЛИСТ	ЛИСТОВ
	РП	2	19
Общие данные (окончание)	ТОО "ОРАЛПРОЕКТСЕРВИС" Г. УРАЛЬСК		

ВЗАМ. ИНВ. N | ПОДПИСЬ И ДАТА | ИНВ. N ПОДЛ.

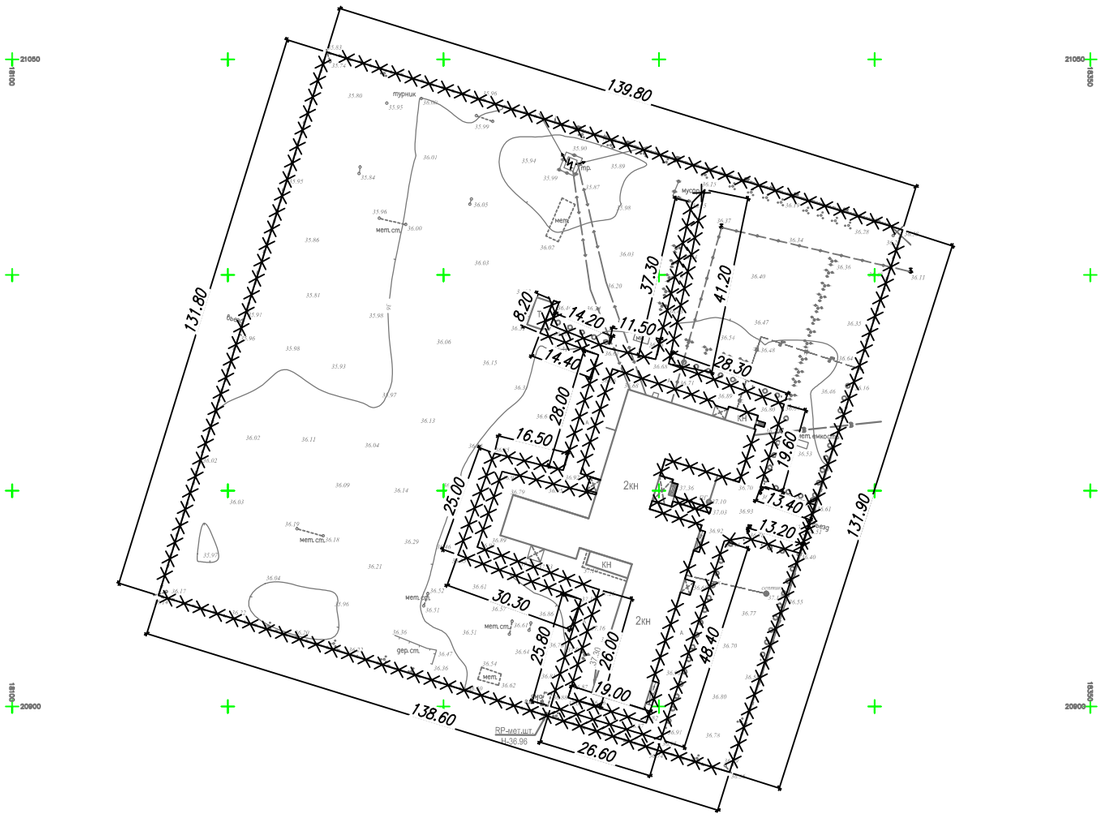

ВЕДОМОСТЬ ДЕМОНТАЖНЫХ РАБОТ

НАИМЕНОВАНИЕ РАБОТ	ЕД.ИЗМЕРЕНИЯ	КОЛИЧЕСТВО
ДЕМОНТАЖ АСФАЛЬТОВОГО ПОКРЫТИЯ, ТОЛЩИНОЙ 0,35 М	М2/М3	1622,7/567,95
ДЕМОНТАЖ ОГРАЖДЕНИЯ	М	542,1

Изм.	Кол.уч.	Лист	№ док.	Подпись	Дата
РАЗРАБОТАЛ		КОНОВАЛОВ М.			
ПРОВЕРИЛ		БАХИРЕВ А.			
Н.КОНТРОЛЬ		БАХИРЕВА Н.			
ГИП		БАХИРЕВ А.			

ОПС–29–2021–ГП

Реконструкция СОШ и пристройка учебного корпуса в селе Новенькое Трекинского сельского округа, района Байтерек, ЗКО.

Генеральный план

СТАДИЯ	ЛИСТ	ЛИСТОВ
РП	3	19

ПЛАН ДЕМОНТАЖНЫХ РАБОТ
М 1:1000

ТОО "ОРАЛПРОЕКТСЕРВИС"
Г. УРАЛЬСК

Согласовано

Взам. инв. N

Подпись и дата

Инв. N подл.

Формат А2

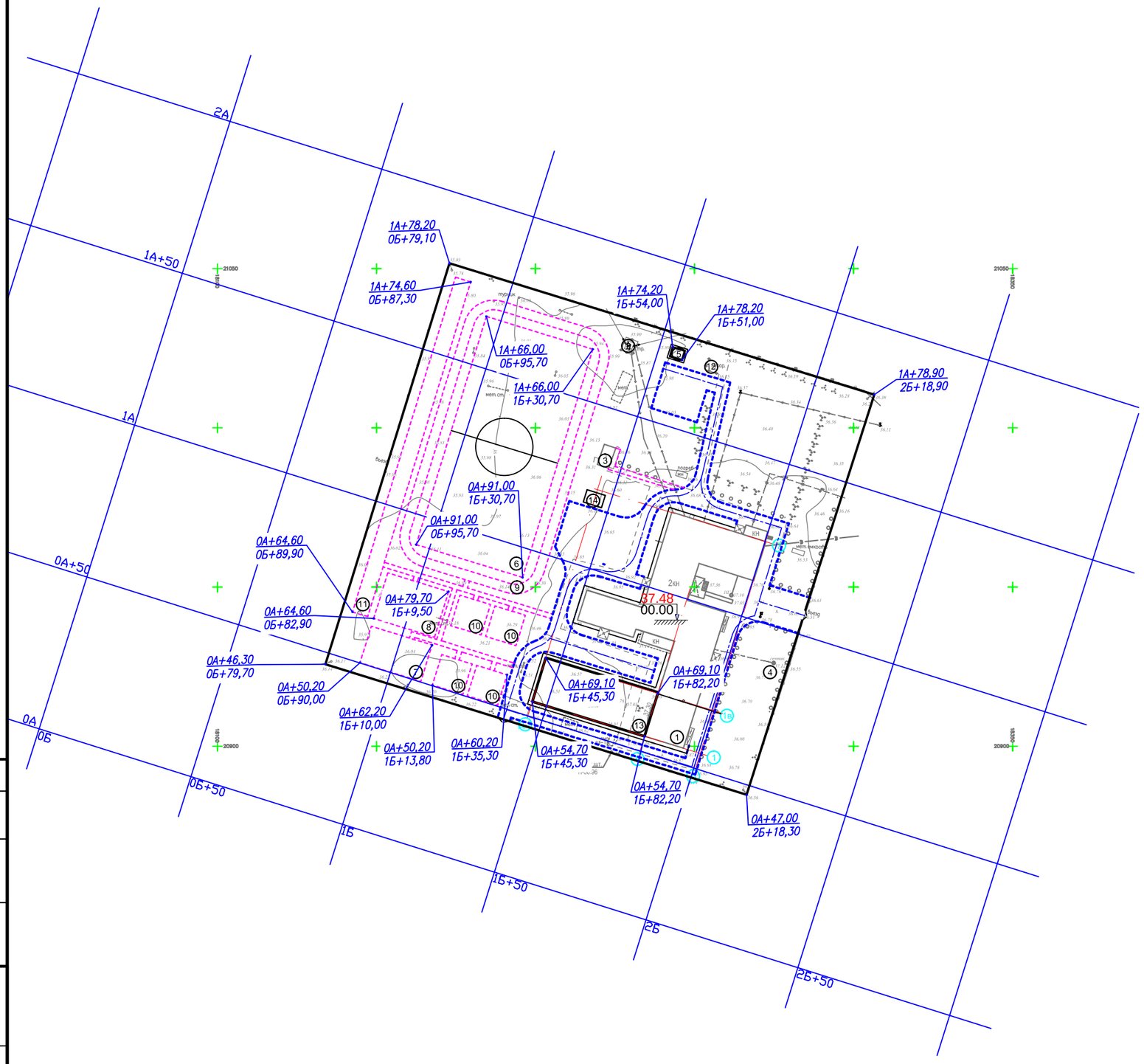

Ведомость жилых и общественных зданий и сооружений

Номер на плане	Наименование и обозначение	Этажность	Количество: Зданий	Количество квартир: Здания	Количество квартир: Всего	Площадь, м2 застройки: Здания	Площадь, м2 застройки: Всего	Площадь, м2 общая нормируемая: Здания	Площадь, м2 общая нормируемая: Всего	Строительный объем м3: Здания	Строительный объем м3: Всего
1	Существующая школа	2+П	1	–	–	–	–	–	–	–	–
2	Существующая КТП	1	1	–	–	–	–	–	–	–	–
3	Существующий туалет	–	2	–	–	–	–	–	–	–	–
4	Существующий септик	–	1	–	–	–	–	–	–	–	–
5	Проектируемая котельная	1	1	–	–	12,0	12,0	12,0	12,0	36,0	36,0
6	Футбольное поле	–	1	–	–	2625,0	2625,0	2625,0	2625,0	–	–
7	Комбинированная волейбольная/баскетбольная площадка	–	1	–	–	240,0	240,0	240,0	240,0	–	–
8	Гимнастическая площадка	–	1	–	–	300,0	300,0	300,0	300,0	–	–
9	Круговая беговая дорожка на 250 м	–	1	–	–	726,8	726,8	726,8	726,8	–	–
10	Площадки для подвижных игр 1,2,3,4 классов	–	4	–	–	100,0	400,0	100,0	400,0	–	–
11	Беговая дорожка на 110 м	–	1	–	–	550,0	550,0	550,0	550,0	–	–
12	Существующая площадка для мусоросборника	–	1	–	–	24,2	24,2	24,2	24,2	–	–
13	Проектируемая пристройка к школе	–	1	–	–	600,0	600,0	889,2	889,2	4500,0	4500,0
14	Септик V=12м3	–	1	–	–	–	–	–	–	–	–

ПОКАЗАТЕЛИ УЧАСТКА

n/n	ПОКАЗАТЕЛИ	КОЛ–ВО: M^2	КОЛ–ВО: %
1	ПЛОЩАДЬ УЧАСТКА	18768,0	100
2	ПЛОЩАДЬ СУЩЕСТВУЮЩЕЙ ЗАСТРОЙКИ	2229,9	11,8
3	ПЛОЩАДЬ ПРОЕКТИРУЕМОЙ ЗАСТРОЙКИ	612,0	3,3
4	ПЛОЩАДЬ АСФАЛЬТОБЕТОННОГО ПОКРЫТИЯ	2642,2	14,1
5	ПЛОЩАДЬ БРУСЧАТОГО ПОКРЫТИЯ	221,5	1,2
6	ПЛОЩАДЬ ОТМОСТКИ	260,8	1,4
7	ПЛОЩАДЬ ОЗЕЛЕНЕНИЯ	7959,8	42,4
8	ПЛОЩАДЬ ПОКРЫТИЯ ИЗ РЕЗИНОВОЙ КРОШКИ	2216,8	11,8
9	ПЛОЩАДЬ ФУТБОЛЬНОГО ПОЛЯ	2625,0	14,0

ПЛАН ВЫПОЛНЕН С РАЗМЕРНОЙ ПРИВЯЗКОЙ К СТРОИТЕЛЬНОЙ СЕТКЕ. ЛИНИЯ 0А+50 ПАРАЛЛЕЛЬНА ЮЖНОМУ ФАСАДУ ЗДАНИЯ ШКОЛЫ И ОТСТОИТ ОТ НЕГО В СТВОРЕ НА 5 М. ЛИНИЯ 2Б ПАРАЛЛЕЛЬНА ВОСТОЧНОМУ ФАСАДУ ШКОЛЫ И ОТСТОИТ ОТ НЕГО В СТВОРЕ НА 5 М.

УСЛОВНЫЕ ОБОЗНАЧЕНИЯ

- БОРТОВОЙ КАМЕНЬ БР 100.30.15
- БОРТОВОЙ КАМЕНЬ БР 100.20.8
- ОСЬ ПРОЕКТИРУЕМЫХ ПРОЕЗДОВ
- СТРОИТЕЛЬНАЯ СЕТКА

Согласовано

Взам. инв. N

Подпись и дата

Инв. N подл.

Изм.	Кол.уч.	Лист	№ док.	Подпись	Дата
РАЗРАБОТАЛ		КОНОВАЛОВ М.			
ПРОВЕРИЛ		БАХИРЕВ А.			
Н.КОНТРОЛЬ		БАХИРЕВА Н.			
ГИП		БАХИРЕВ А.			

ОПС–29–2021–ГП

Реконструкция СОШ и пристройка учебного корпуса в селе Новенькое Трекинского сельского округа, района Байтерек, ЗКО.

Генеральный план

СТАДИЯ	ЛИСТ	ЛИСТОВ
РП	4	19

РАЗБИВОЧНЫЙ ПЛАН
М 1:1000

ТОО "ОРАЛПРОЕКТСЕРВИС"
Г. УРАЛЬСК

Формат А2

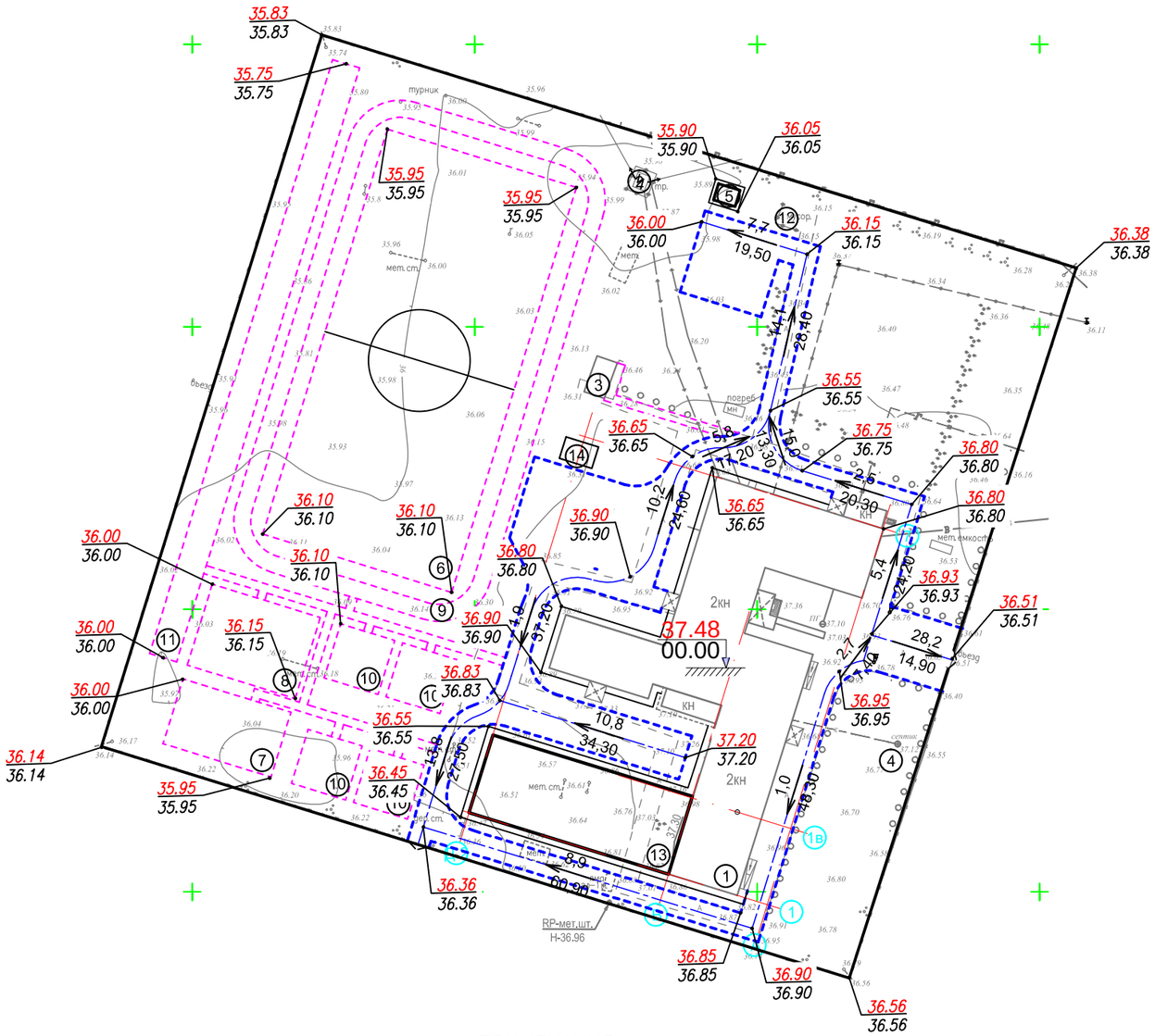

Ведомость жилых и общественных зданий и сооружений

Номер на плане	Наименование и обозначение	Этажность	Количество: Зданий	Количество: квартир: Здания	Количество: квартир: Всего	Площадь, м2: застройки: Здания	Площадь, м2: застройки: Всего	Площадь, м2: общая нормируемая: Здания	Площадь, м2: общая нормируемая: Всего	Строительный объем м3: Здания	Строительный объем м3: Всего
1	Существующая школа	2+П	1	–	–	–	–	–	–	–	–
2	Существующая КТП	1	1	–	–	–	–	–	–	–	–
3	Существующий туалет	–	2	–	–	–	–	–	–	–	–
4	Существующий септик	–	1	–	–	–	–	–	–	–	–
5	Проектируемая котельная	1	1	–	–	12,0	12,0	12,0	12,0	36,0	36,0
6	Футбольное поле	–	1	–	–	2625,0	2625,0	2625,0	2625,0	–	–
7	Комбинированная волейбольная/баскетбольная площадка	–	1	–	–	240,0	240,0	240,0	240,0	–	–
8	Гимнастическая площадка	–	1	–	–	300,0	300,0	300,0	300,0	–	–
9	Круговая беговая дорожка на 250 м	–	1	–	–	726,8	726,8	726,8	726,8	–	–
10	Площадки для подвижных игр 1,2,3,4 классов	–	4	–	–	100,0	400,0	100,0	400,0	–	–
11	Беговая дорожка на 110 м	–	1	–	–	550,0	550,0	550,0	550,0	–	–
12	Существующая лощадка для мусоросборника	–	1	–	–	24,2	24,2	24,2	24,2	–	–
13	Проектируемая пристройка к школе	–	1	–	–	600,0	600,0	889,2	889,2	4500,0	4500,0
14	Септик V=12м3	–	1	–	–	–	–	–	–	–	–

ПРИМЕЧАНИЯ:

1. План выполнен на топографической основе разработанной для данного проекта в 2021 г.
2. Перед началом работ выполнить срезку плодородного слоя грунта, толщиной 0,1м на участке расположения проектируемой пристройки. Площадь срезки – 642,7м2, объем срезки – 64,3 м3

УСЛОВНЫЕ ОБОЗНАЧЕНИЯ

обозначение	наименование
	СУЩЕСТВУЮЩИЕ И ПРОЕКТИРУЕМЫЕ ЗДАНИЯ
37.19	НАТУРАЛЬНАЯ ОТМЕТКА РЕЛЬЕФА
37.25 / 36.78	ПРОЕКТНАЯ ОТМЕТКА ОТМЕТКА РЕЛЬЕФА ПОСЛЕ СНЯТИЯ НАСЫПНОГО ГРУНТА
0,0 / 20,00	ВЕЛИЧИНА УКЛОНА В ПРОМИЛЯХ НАПРАВЛЕНИЕ УКЛОНА РАССТОЯНИЕ В МЕТРАХ

Изм.	Кол.уч.	Лист	№ док.	Подпись	Дата
РАЗРАБОТАЛ		КОНОВАЛОВ М.			
ПРОВЕРИЛ		БАХИРЕВ А.			
Н.КОНТРОЛЬ		БАХИРЕВА Н.			
ГИП		БАХИРЕВ А.			

ОПС–29–2021–ГП

Реконструкция СОШ и пристройка учебного корпуса в селе Новенькое Трекинского сельского округа, района Байтерек, ЗКО.

Генеральный план

СТАДИЯ	ЛИСТ	ЛИСТОВ
РП	5	19

ПЛАН ОРГАНИЗАЦИИ РЕЛЬЕФА
М 1:1000

ТОО "ОРАЛПРОЕКТСЕРВИС"
Г. УРАЛЬСК

Согласовано

Взам. инв. N

Подпись и дата

Инв. N подл.

Формат А3

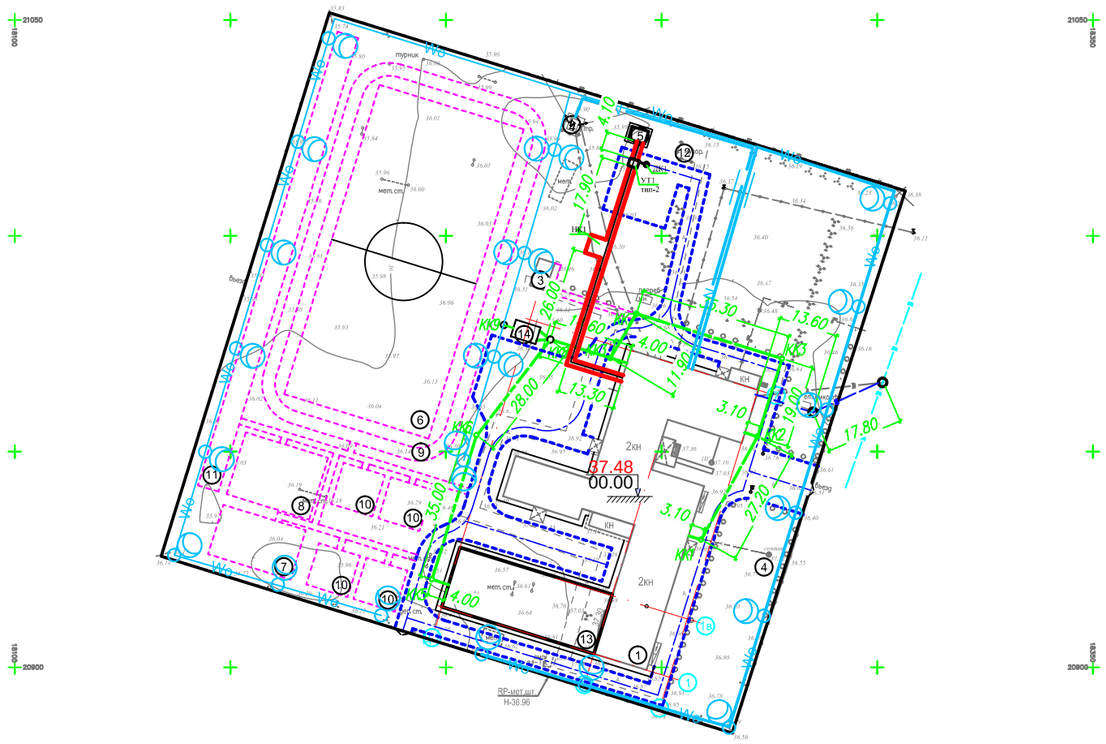

Ведомость жилых и общественных зданий и сооружений

Номер на плане	Наименование и обозначение	Этажность	Количество			Площадь, м2				Строительный объем м3	
			Зданий	квартир		застройки		общая нормируемая		Здания	Всего
				Здания	Всего	Здания	Всего	Здания	Всего		
1	Существующая школа	2+П	1	–	–	–	–	–	–	–	–
2	Существующая КТП	1	1	–	–	–	–	–	–	–	–
3	Существующий туалет	–	2	–	–	–	–	–	–	–	–
4	Существующий септик	–	1	–	–	–	–	–	–	–	–
5	Проектируемая котельная	1	1	–	–	12,0	12,0	12,0	12,0	36,0	36,0
6	Футбольное поле	–	1	–	–	2625,0	2625,0	2625,0	2625,0	–	–
7	Комбинированная волейбольная/баскетбольная площадка	–	1	–	–	240,0	240,0	240,0	240,0	–	–
8	Гимнастическая площадка	–	1	–	–	300,0	300,0	300,0	300,0	–	–
9	Круговая беговая дорожка на 250 м	–	1	–	–	726,8	726,8	726,8	726,8	–	–
10	Площадки для подвижных игр 1,2,3,4 классов	–	4	–	–	100,0	400,0	100,0	400,0	–	–
11	Беговая дорожка на 110 м	–	1	–	–	550,0	550,0	550,0	550,0	–	–
12	Существующая площадка для мусоросборника	–	1	–	–	24,2	24,2	24,2	24,2	–	–
13	Проектируемая пристройка к школе	–	1	–	–	600,0	600,0	889,2	889,2	4500,0	4500,0
14	Септик V=12м3	–	1	–	–	–	–	–	–	–	–

УСЛОВНЫЕ ОБОЗНАЧЕНИЯ

- Проектируемая опора со светильником наружного освещения
- Проектируемая опора с двумя светильниками наружного освещения
- N — Проектируемая КЛ–0,4кВ
- N — Проектируемая КЛ–0,4кВ в защитном кожухе трубе ПНД
- Wo — Проектируемая КЛ–0,4кВ освещения
- К — Проектируемые сети канализации
- В — Проектируемые сети водоснабжения
- Проектируемая теплотрасса

Согласовано

Взам. инв. N

Подпись и дата

Инв. N подл.

Изм.	Кол.уч.	Лист	№ док.	Подпись	Дата
РАЗРАБОТАЛ		КОНОВАЛОВ М.			
ПРОВЕРИЛ		БАХИРЕВ А.			
Н.КОНТРОЛЬ		БАХИРЕВА Н.			
ГИП		БАХИРЕВ А.			

ОПС–29–2021–ГП

Реконструкция СОШ и пристройка учебного корпуса в селе Новенькое Трекинского сельского округа, района Байтерек, ЗКО.

Генеральный план

СТАДИЯ	ЛИСТ	ЛИСТОВ
РП	6	19

СВОДНЫЙ ПЛАН ИНЖЕНЕРНЫХ СЕТЕЙ
М 1:1000

ТОО "ОРАЛПРОЕКТСЕРВИС"
Г. УРАЛЬСК

Формат А2

СЕЧЕНИЕ I - I

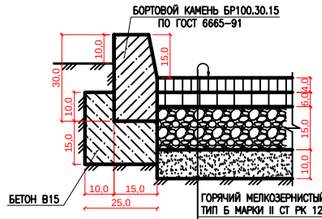

ГОРЯЧИЙ МЕЛКОЗЕРНИСТЫЙ ПЛОТНЫЙ АСФАЛЬТОБЕТОН
ТИП Б МАРКИ II СТ РК 1225-2003 МАРКА БИТУМА БНД 90/130 Н=4,0см

РОЗЛИВ ВЯЗКОГО БИТУМА БНД 70/100 СТ РК 1373-2005. НОРМА РАСХОДА 0,3 т НА 1000м2

ГОРЯЧИЙ КРУПНОЗЕРНИСТЫЙ ПЛОТНЫЙ АСФАЛЬТОБЕТОН
МАРКИ II СТ РК 1225-2003 МАРКА БИТУМА БНД 90/130 Н=6,0см

РОЗЛИВ ВЯЗКОГО БИТУМА БНД 70/100 СТ РК 1373-2005. НОРМА РАСХОДА 0,65 т НА 1000м2

СМЕСЬ ЩЕБНЯ СТ РК 1284-2004 ФРАКЦИИ 40-70 С
РАСКЛИНКОЙ ЩЕБНЕМ 20-40; 5-10 Н=15,0см

ПЕСЧАНО-ГРАВИЙНАЯ СМЕСЬ
СТ РК 1549-2006 Н=10,0см

УПЛОТНЕННЫЙ ГРУНТ ОСНОВАНИЯ (к=0,98)

СЕЧЕНИЕ III-III

резиновое покрытие

ТЕХНИЧЕСКИЕ ТРЕБОВАНИЯ К ОСНОВАНИЮ СПОРТИВНОЙ ПЛОЩАДКИ

ПОКРЫТИЕ "МАСТЕРСПОРТ" УКЛАДЫВАЕТСЯ НА АСФАЛЬТОВОЕ ПОКРЫТИЕ (СМ. СЕЧЕНИЕ IV-IV). СЛОЙ, ТОЛЩИНОЙ 10 ММ РАСПРЕДЕЛЯЕТСЯ ПО ПОВЕРХНОСТИ СПЕЦИАЛЬНЫМИ ПРИСПОСОБЛЕНИЯМИ В ВИДЕ ШПАТЕЛЕЙ И ПРЕДВАРИТЕЛЬНО ОКРАШИВАЕТСЯ.

ПЕРЕЧЕНЬ ТЕХНИЧЕСКИХ ТРЕБОВАНИЙ К ОСНОВАНИЮ СПОРТИВНОЙ ПЛОЩАДКИ

1. ПОВЕРХНОСТЬ ОСНОВАНИЯ РОВНАЯ, НЕРОВНОСТИ АСФАЛЬТА НЕ ДОЛЖНО ПРЕВЫШАТЬ 0,05 ТОЛЩИНЫ ПОКРЫТИЯ.
2. ОСНОВАНИЕМ ПЛОЩАДКИ ЯВЛЯЕТСЯ АСФАЛЬТ И ПОКРЫТИЕ ПОВТОРЯЕТ ЕГО РЕЛЬЕФ.

ИНСТРУКЦИЯ ПО ПРАВИЛАМ ЭКСПЛУАТАЦИИ ПОКРЫТИЙ "МАСТЕРСПОРТ"

1. ЭКСПЛУАТАЦИЯ ПОКРЫТИЙ "МАСТЕРСПОРТ" (ДАЛЕЕ - ПОКРЫТИЕ) РАЗРЕШАЕТСЯ ПО ИСТЕЧЕНИИ 24 ЧАСОВ С МОМЕНТА УКЛАДКИ.
2. ПОКРЫТИЕ НЕ ПРЕДНАЗНАЧЕНО ДЛЯ ЭКСПЛУАТАЦИИ В КАЧЕСТВЕ ОСНОВАНИЯ ПОД ЗИМНИЕ ВИДЫ АВТОМОБИЛЬНОГО, ГДЕ ИСПОЛЬЗУЮТСЯ ШИПОВАННЫЕ ПОКРЫШКИ.
3. НА ПОКРЫТИИ НЕ РАЗРЕШАЕТСЯ РАЗВЕДЕНИЕ КОСТРОВ И ПРОВЕДЕНИЕ ГАЗО-ЭЛЕКТРОСВАРОЧНЫХ РАБОТ.

СЕЧЕНИЕ V-V

ИСКУССТВЕННЫЙ ГАЗОН ПО ГОСТ Р 58724-2019
(ВЫСОТА ВОРСА 22 ММ)

СЕЧЕНИЕ II-II

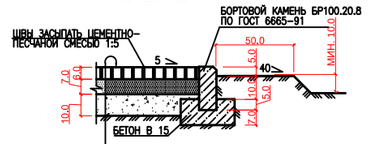

ПОКРЫТИЕ ИЗ БРУСЧАТКИ Н=6,0СМ ПО ГОСТ 17608-2017

ЦЕМЕНТНО-ПЕСЧАНАЯ СМЕСЬ (1:4) Н=7СМ

ПЕСЧАНО-ГРАВИЙНАЯ СМЕСЬ
СТ РК 1549-2006 Н=10,0см

УПЛОТНЕННЫЙ ГРУНТ ОСНОВАНИЯ (к=0,98)

СЕЧЕНИЕ IV-IV

основание под резиновое покрытие

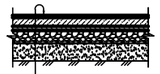

ГОРЯЧИЙ МЕЛКОЗЕРНИСТЫЙ ПЛОТНЫЙ АСФАЛЬТОБЕТОН МАРКИ II
Н=4СМ ПО СТ РК 1225-2003

РОЗЛИВ ВЯЗКОГО БИТУМА БНД 60/90 ГОСТ 22245-90
НОРМА РАСХОДА 0,3 Т НА 1000 М²

ЩЕБЕНЬ ФРАКЦИОНИРОВАННЫЙ ПО СПОСОБУ ЗАКЛИНКИ
ФР.20-40ММ М600 R=300 КГ/СМ ПО ГОСТ 8267-93* Н=10СМ

УПЛОТНЕННЫЙ ГРУНТ ОСНОВАНИЯ (к=0,98)

СЕЧЕНИЕ VI-VI

основание под искусственный газон

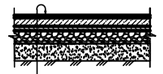

ГОРЯЧИЙ МЕЛКОЗЕРНИСТЫЙ ПЛОТНЫЙ АСФАЛЬТОБЕТОН МАРКИ II
Н=4СМ ПО СТ РК 1225-2003

РОЗЛИВ ВЯЗКОГО БИТУМА БНД 60/90 ГОСТ 22245-90
НОРМА РАСХОДА 0,3 Т НА 1000 М²

ЩЕБЕНЬ ФРАКЦИОНИРОВАННЫЙ ПО СПОСОБУ ЗАКЛИНКИ
ФР.20-40ММ М600 R=300 КГ/СМ ПО ГОСТ 8267-93* Н=10СМ

УПЛОТНЕННЫЙ ГРУНТ ОСНОВАНИЯ (к=0,98)

ГИМНАСТИЧЕСКАЯ ПЛОЩАДКА (ПОЗ.6)

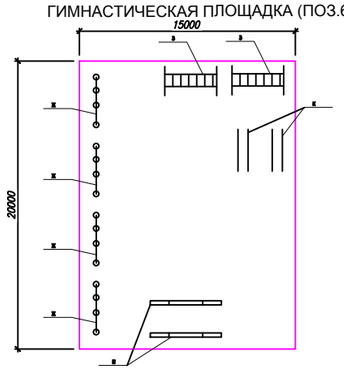

Ведомость жилых и общественных зданий и сооружений

Номер на плане	Наименование и обозначение	Этажность	Количество: Зданий	Количество квартир: Здания	Количество квартир: Всего	Площадь, м2 застройки: Здания	Площадь, м2 застройки: Всего	Площадь, м2 общая нормируемая: Здания	Площадь, м2 общая нормируемая: Всего	Строительный объем м3: Здания	Строительный объем м3: Всего
1	Существующая школа	3	1	-	-	-	-	-	-	-	-
2	Существующая КТП	1	1	-	-	-	-	-	-	-	-
3	Существующий туалет	-	2	-	-	-	-	-	-	-	-
4	Существующий септик	-	1	-	-	-	-	-	-	-	-
5	Проектируемая котельная	1	1	-	-	34,0	34,0	34,0	34,0	58,3	58,3
6	Футбольное поле	-	1	-	-	2625,0	2625,0	2625,0	2625,0	-	-
7	Комбинированная волейбольная/баскетбольная площадка	-	1	-	-	240,0	240,0	240,0	240,0	-	-
8	Гимнастическая площадка	-	1	-	-	300,0	300,0	300,0	300,0	-	-
9	Круговая беговая дорожка на 250 м	-	1	-	-	726,8	726,8	726,8	726,8	-	-
10	Площадки для подвижных игр 1,2,3,4 классов	-	4	-	-	100,0	400,0	100,0	400,0	-	-
11	Беговая дорожка на 110 м	-	1	-	-	550,0	550,0	550,0	550,0	-	-
12	Существующая площадка для мусоросборника	-	1	-	-	24,2	24,2	24,2	24,2	-	-
13	Проектируемая пристройка к школе	-	2	-	-	600,0	600,0	889,2	889,2	4500,0	4500,0
14	Септик V=12м3	-	1	-	-	-	-	-	-	-	-

ВЕДОМОСТЬ ТРОТУАРОВ, ДОРОЖЕК, ПЛОЩАДОК

УСЛОВНОЕ ИЗОБРАЖЕНИЕ	НАИМЕНОВАНИЕ	ДЛИНА,М	ШИРИНА,М	ПЛОЩАДЬ ПОКРЫТИЯ М2	БОРДЮР ИЗ БОРТОВОГО КАМНЯ КОЛ-ВО П.М.
	АСФАЛЬТОБЕТОННОЕ ПОКРЫТИЕ ПРОЕЗДА НОВОЕ СЕЧЕНИЕ I-I			2642,2	
	БРУСЧАТОЕ ПОКРЫТИЕ ДОРОЖЕК СЕЧЕНИЕ II-II			221,5	
	ОТМОСТКА ЗДАНИЯ (УЧТЕНА В РАЗДЕЛЕ АС)			260,8	
ТИП-III	ПОКРЫТИЕ ИЗ РЕЗИНОВОЙ КРОШКИ			2216,8	
ТИП-IV	АСФАЛЬТОБЕТОННОЕ ПОКРЫТИЕ. (ОСНОВАНИЕ ПОД ТИП III-III)			2216,8	
ТИП-V	ПОКРЫТИЕ ИЗ ИСКУССТВЕННОГО ГАЗОНА ПО ГОСТ Р 58724-2019 (ВЫСОТА ВОРСА - 22 ММ)			2625,0	
ТИП-VI	АСФАЛЬТОБЕТОННОЕ ПОКРЫТИЕ. (ОСНОВАНИЕ ПОД ТИП V-V)			2625,0	
	БОРТОВОЙ КАМЕНЬ БР 100.30.15				735,6 п.м. / 736 шт.
	БОРТОВОЙ КАМЕНЬ БР 100.20.8				1504,7 п.м. / 1505 шт.

ВЕДОМОСТЬ МАЛЫХ ФОРМ АРХИТЕКТУРЫ

ПОЗ.	ОБОЗНАЧЕНИЕ	НАИМЕНОВАНИЕ	КОЛ.	ОБОЗНАЧЕНИЕ ТИПОВОГО ПРОЕКТА
1	2	3	4	5
А		СКАМЬЯ тип 1С-3А	6	УСН РК 8.02-03-2017 8601-0302-0113
Б		УРНА тип 3	6	УСН РК 8.02-03-2017 8601-0303-0103
В		ВОРОТА ДЛЯ ФУТБОЛА	2	УСН РК 8.02-03-2017 8601-0805-0101
Г		СТОЙКА БАСКЕТБОЛЬНАЯ С ЩИТОМ	2	УСН РК 8.02-03-2017 8601-0209-0102
Д		СТОЙКА ВОЛЕЙБОЛЬНАЯ	2	УСН РК 8.02-03-2017 8601-0210-0102
Е		ВЫШКА СУДЕЙСКАЯ	1	УСН РК 8.02-03-2017 8601-0215-0101
Ж		ТУРНИК РАЗНОВЫСОКИЙ	4	УСН РК 8.02-03-2017 8601-0202-0104
З		РУКОХОД	2	УСН РК 8.02-03-2017 8601-0203-0104
И		СПОРТИВНОЕ БРЕВНО С ДВУМЯ ПОДЪЕМАМИ	2	УСН РК 8.02-03-2017 8601-0207-0302
К		БРУСЬЯ ПАРАЛЛЕЛЬНЫЕ	2	УСН РК 8.02-03-2017 8601-0213-0201

ВЕДОМОСТЬ ЭЛЕМЕНТОВ ОЗЕЛЕНЕНИЯ

ПОЗ	НАИМЕНОВАНИЕ ПОРОДЫ ИЛИ ВИДА НАСАЖДЕНИЯ	ВОЗРАСТ, ЛЕТ	КОЛ-ВО шт.	ПРИМЕЧАНИЕ
1	ГАЗОН га/кг	семена	0,79378 / 119,1	ОВСЯННИЦА КРАСНАЯ - 45 % РЕЙГРАС ПАСТБИЩНЫЙ - 25% МЯТЛИК ЛУГОВОЙ - 30% НОРМА ВЫСЕВА - 150 КГ/ГА

Согласовано

Взам. инв. №

Подпись и дата

Инв. № подл.

Изм.	Кол.уч.	Лист	№ док.	Подпись	Дата
РАЗРАБОТАЛ		КОНОВАЛОВ М.			
ПРОВЕРИЛ		БАЙРЕВ А.			
Н.КОНТРОЛЬ		БАЙРЕВА Н.			
ГИП		БАЙРЕВ А.			

ОПС-29-2021-ГП

Реконструкция СОШ и пристройка учебного корпуса в селе Новенькое Трекинского сельского округа, района Байтерек, ЗКО.

Генеральный план

СТАДИЯ	ЛИСТ	ЛИСТОВ
РП	7	19

ПЛАН БЛАГОУСТРОЙСТВА ТЕРРИТОРИИ
М 1:1000

ТОО "ОРАЛПРОЕКТСЕРВИС"
г. УРАЛЬСК

Формат А3х3

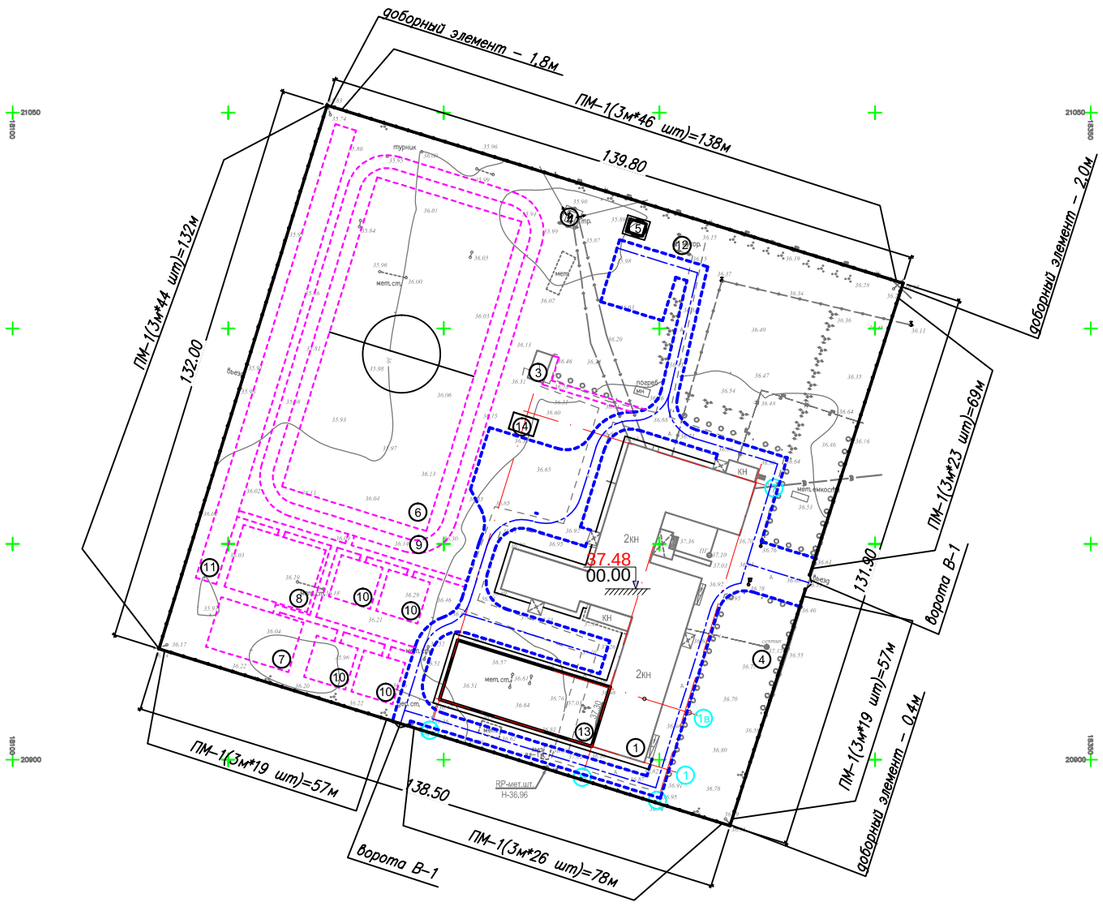

Ведомость жилых и общественных зданий и сооружений

Номер на плане	Наименование и обозначение	Этажность	Количество зданий	Количество квартир: Здания	Количество квартир: Всего	Площадь, м2: застройки: Здания	Площадь, м2: застройки: Всего	Площадь, м2: общая нормируемая: Здания	Площадь, м2: общая нормируемая: Всего	Строительный объем м3: Здания	Строительный объем м3: Всего
1	Существующая школа	2+П	1	–	–	–	–	–	–	–	–
2	Существующая КТП	1	1	–	–	–	–	–	–	–	–
3	Существующий туалет	–	2	–	–	–	–	–	–	–	–
4	Существующий септик	–	1	–	–	–	–	–	–	–	–
5	Проектируемая котельная	1	1	–	–	12,0	12,0	12,0	12,0	36,0	36,0
6	Футбольное поле	–	1	–	–	2625,0	2625,0	2625,0	2625,0	–	–
7	Комбинированная волейбольная/баскетбольная площадка	–	1	–	–	240,0	240,0	240,0	240,0	–	–
8	Гимнастическая площадка	–	1	–	–	300,0	300,0	300,0	300,0	–	–
9	Круговая беговая дорожка на 250 м	–	1	–	–	726,8	726,8	726,8	726,8	–	–
10	Площадки для подвижных игр 1,2,3,4 классов	–	4	–	–	100,0	400,0	100,0	400,0	–	–
11	Беговая дорожка на 110 м	–	1	–	–	550,0	550,0	550,0	550,0	–	–
12	Существующая площадка для мусоросборника	–	1	–	–	24,2	24,2	24,2	24,2	–	–
13	Проектируемая пристройка к школе	–	1	–	–	600,0	600,0	889,2	889,2	4500,0	4500,0
14	Септик V=12м3	–	1	–	–	–	–	–	–	–	–

СПЕЦИФИКАЦИЯ ЭЛЕМЕНТОВ ОГРАДЫ УЧАСТКА

тип ограды	наименование элемента	марка элемента	марка бетона	расход бетона, м3	расход металла, кг	количество элементов штук	общий расход бетона, м3	общий расход металла, кг
сварная индивидуальная	панель	ПМ 1	–	–	97.57	177	–	17269,89
	столб рядовой ограды	С 1	–	–	25.67	178	–	4569,26
	столб ворот	С 2	–	–	30.67	4		122,68
	полотно ворот	ПМВ			157.86	2		315,72
	доборные элементы (общая длина в метрах)		–	–		4,2 п.м.	–	228,3
	Фундамент под столбы	– –	В 15 F75	на С1–0.12м3 на С2–0.28 м3	– –	178 4	21,36 1,12	– –

Согласовано

Взам. инв. N

Подпись и дата

Инв. N подл.

Изм.	Кол.уч.	Лист	№ док.	Подпись	Дата
РАЗРАБОТАЛ		КОНОВАЛОВ М.			
ПРОВЕРИЛ		БАХИРЕВ А.			
Н.КОНТРОЛЬ		БАХИРЕВА Н.			
ГИП		БАХИРЕВ А.			

ОПС–29–2021–ГП

Реконструкция СОШ и пристройка учебного корпуса в селе Новенькое Трекинского сельского округа, района Байтерек, ЗКО.

Генеральный план

СТАДИЯ	ЛИСТ	ЛИСТОВ
РП	8	19

ПЛАН ОГРАЖДЕНИЯ ТЕРРИТОРИИ
М 1:1000

ТОО "ОРАЛПРОЕКТСЕРВИС"
Г. УРАЛЬСК

Формат А2

Звено ограды

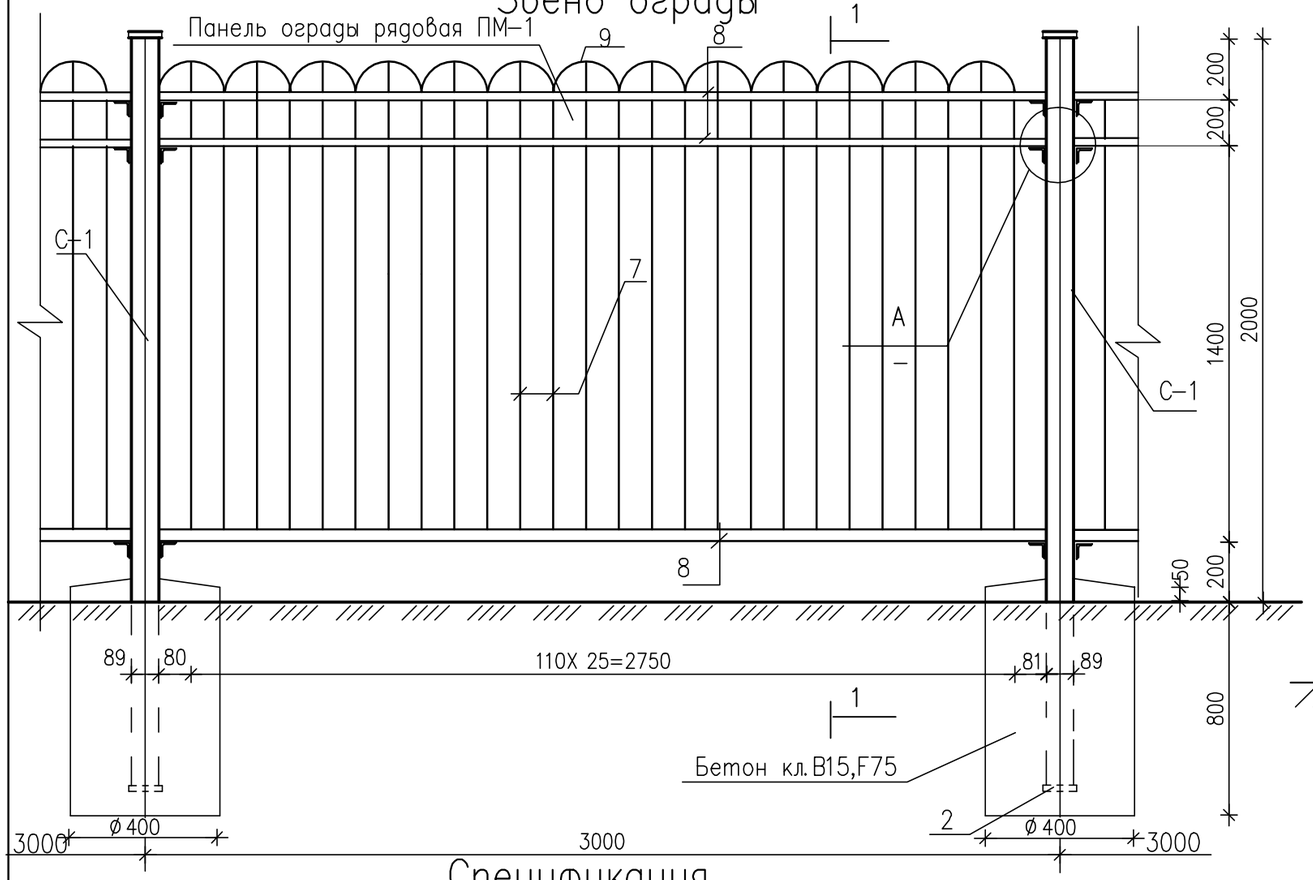

1-1

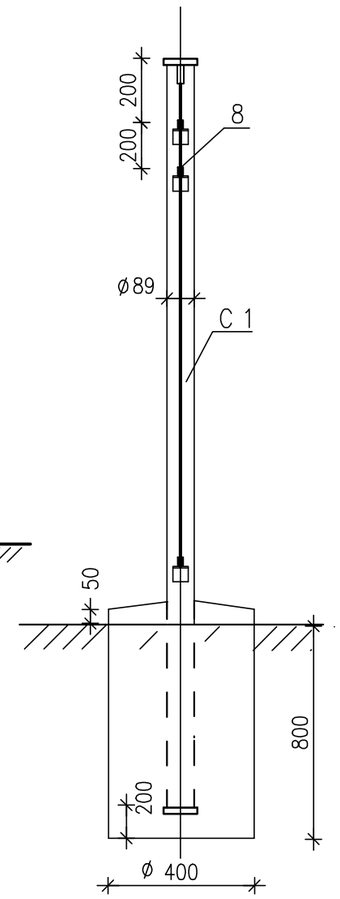

Столб рядовой С-1

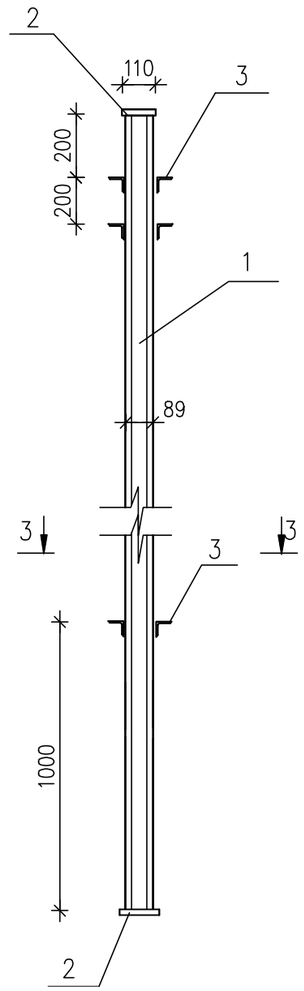

Столб ворот С-2

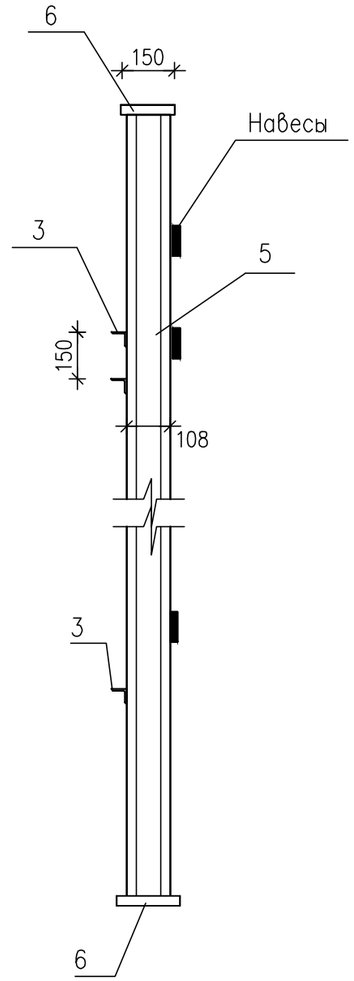

Узел А

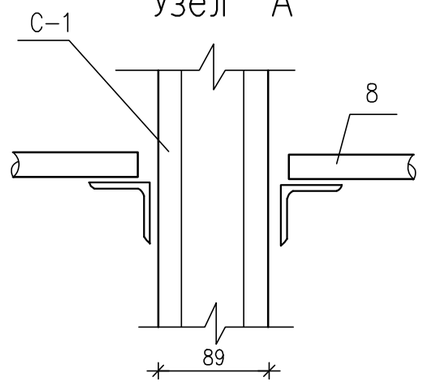

3-3

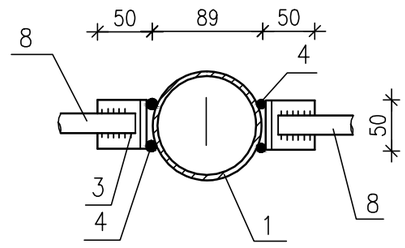

Спецификация

Поз.	Обозначение	Наименование	Кол	Масса ед. кг	Общий вес кг	Примеч.
		Столб рядовой ограды С1			25.67	с учетом коэфф. запаса kз=1.05
1	ГОСТ 10704-91	Тр. ø 89х4 L=2600	1	21.78	21.78	
2	ГОСТ 103-76*	-5Х 110 L=110	2	0.5	1.00	
3	ГОСТ 8509-93	L50 Х 5 L=50	6	0.19	1.14	
4	ГОСТ 5781-82*	ø 12 АI L=50	12	0.04	0.53	
		Столб ворот С 2			30.67	с учетом коэфф. запаса kз=1.05
5	ГОСТ 10704-91	Тр. ø108х4 L=2600	1	26.67	26.67	
6	ГОСТ 103-76*	-5Х 150 L=150	2	0.88	1.76	
3	ГОСТ 8509-93	L50 Х 5 L=50	3	0.19	0.57	
		Навесы	3	0.07	0.21	
		Панель ограды рядовая ПМ 1			97.57	с учетом коэфф. запаса kз=1.05
7	ГОСТ 5781-82*	Прутки. 16 А I ø L=1700	26	2.68	69.68	
8	ГОСТ 103-76*	-3х40ø L=2900	6	2.73	16.47	
9	ГОСТ 5781-82*	16 А I ø L=330	13	0.52	6.78	

ВЗАМ. ИНВ. N° | ПОДП. И ДАТА | ИНВ. N° ПОДЛ.

Изм.	Кол.уч.	Лист	№ док.	Подпись	Дата
РАЗРАБОТАЛ		КОНОВАЛОВ М.			
ПРОВЕРИЛ		БАХИРЕВ А.			
Н.КОНТРОЛЬ		БАХИРЕВА Н.			
ГИП		БАХИРЕВ А.			

ОПС-29-2021-ГП

Реконструкция СОШ и пристройка учебного корпуса в селе Новенькое Трекинского сельского округа, района Байтерек, ЗКО.

Генеральный план

СТАДИЯ	ЛИСТ	ЛИСТОВ
РП	9	19

ЭЛЕМЕНТЫ ОГРАЖДЕНИЯ

ТОО "ОРАЛПРОЕКТСЕРВИС"
Г. УРАЛЬСК

Ворота В–1

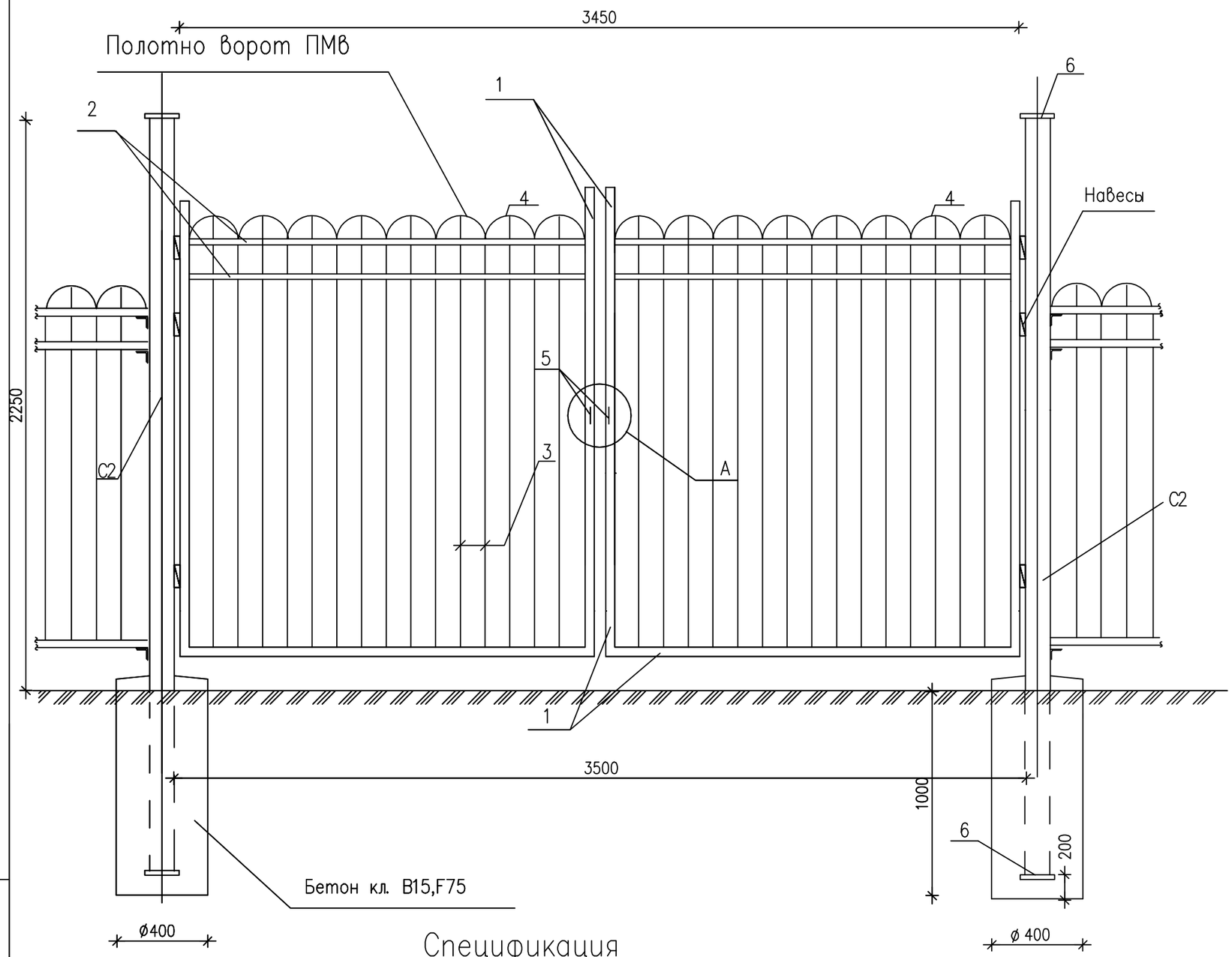

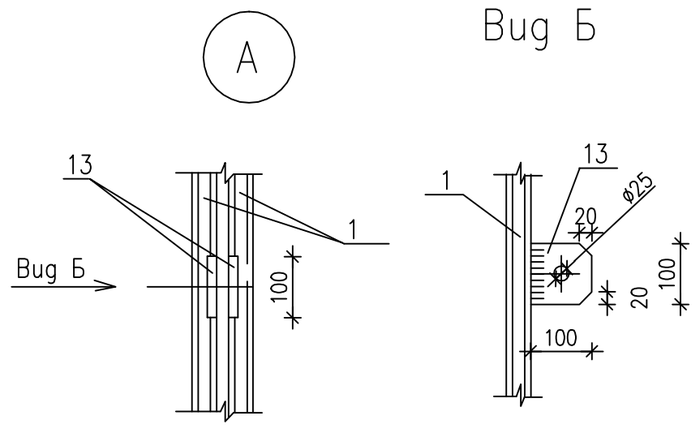

Примечания.

1. Все металлические конструкции окрасить двумя слоями эмали ПФ–113 ГОСТ 926–82* черного цвета ; поз.2,4,5,8,10,12 – серого цвета по слою грунтовки ГФ–021 ГОСТ 25129–82*,
2. Сварку вести электродами типа Э–42.

Спецификация

Поз.	Обозначение	Наименование	Кол	Масса ед. кг	Общий вес кг	Примеч.
		Полотно ворот ПМВ			157.86	с учетом коэфф. запаса kз=1.05
1	ГОСТ 8639–82	Тр. □ 40х4 пог. м	10.6	4.30	45.58	
2	ГОСТ 103–76*	–3х40ø L=1650	4	1.55	6.20	
3	ГОСТ 5781–82*	Прутки. 16 А I ø L=1900	30	2.995	89.85	
4	ГОСТ 5781–82*	16 А I ø L=330	16	0.52	8.32	
5	ГОСТ 103–76*	–5Х 100 L=100	1	0.40	0.40	

Изм.	Кол.уч.	Лист	№ док.	Подпись	Дата
РАЗРАБОТАЛ		КОНОВАЛОВ М.			
ПРОВЕРИЛ		БАХИРЕВ А.			
Н.КОНТРОЛЬ		БАХИРЕВА Н.			
ГИП		БАХИРЕВ А.			

ОПС–29–2021–ГП

Реконструкция СОШ и пристройка учебного корпуса в селе Новенькое Трекинского сельского округа, района Байтерек, ЗКО.

Генеральный план

СТАДИЯ	ЛИСТ	ЛИСТОВ
РП	10	19

Ворота. Спецификация

ТОО "ОРАЛПРОЕКТСЕРВИС"
Г. УРАЛЬСК

ВЗАМ. ИНВ. N°
ПОДП. И ДАТА
ИНВ. N° ПОДЛ.

ПЛАН РАСПОЛОЖЕНИЯ ФУНДАМЕНТА УРНЫ (ТИП3)

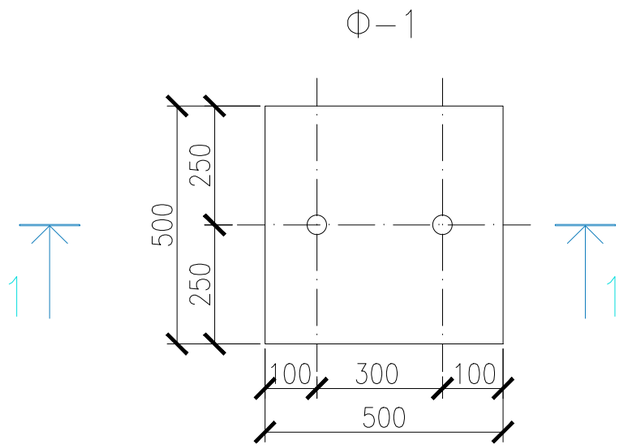

1-1

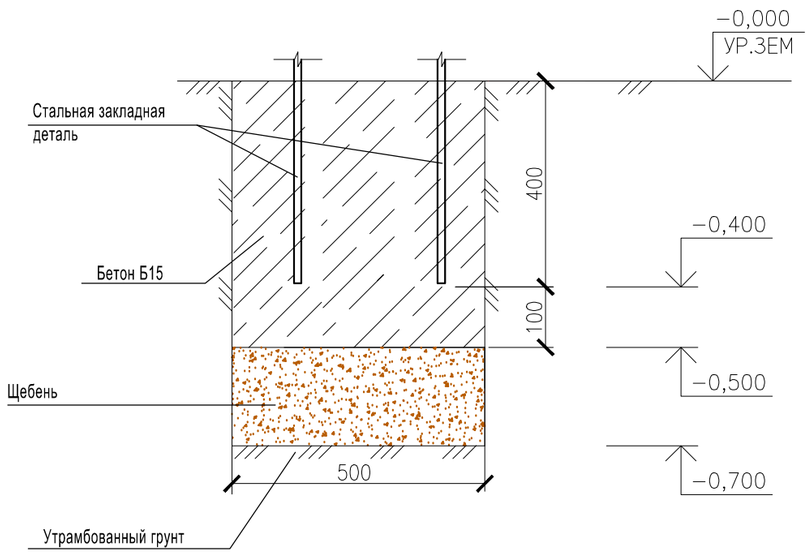

ПЛАН РАСПОЛОЖЕНИЯ ФУНДАМЕНТА СКАМЬИ (ТИП1С-3А)

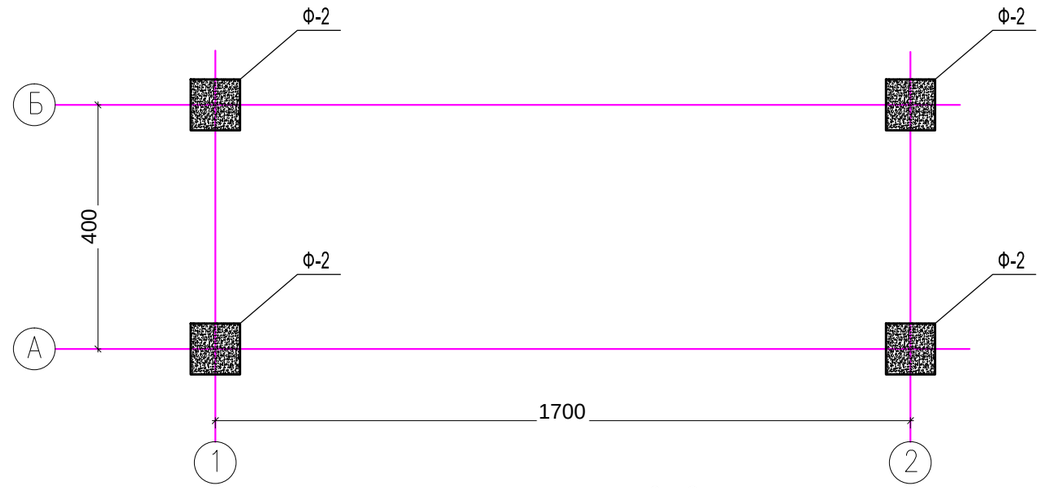

Ф-2

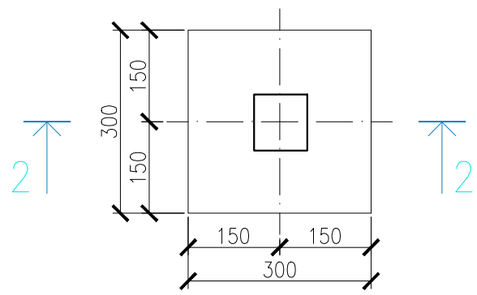

2–2

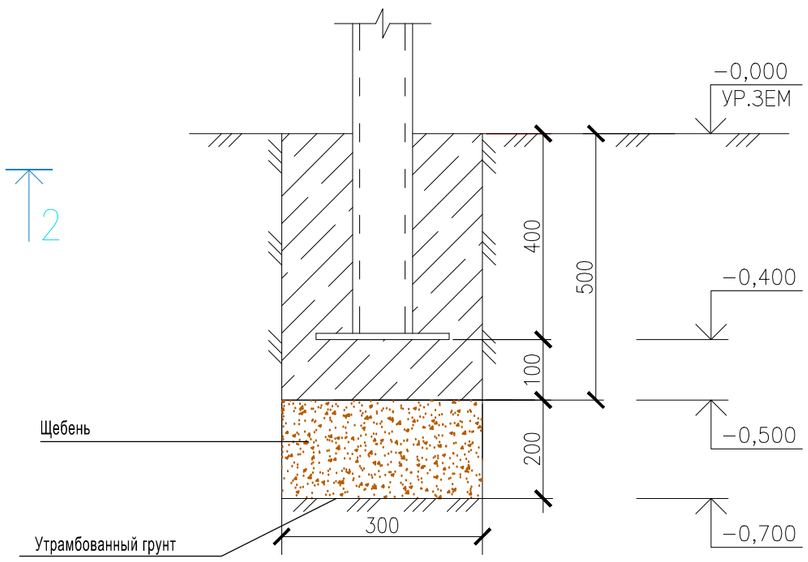

Спецификация.

поз.	Обозначение	Наименование	Кол.	Масса ед., кг	Приме–чание
1	ФУНДАМЕНТ ПОД СТОЛБЫ	БЕТОН В15 М3	4	0,045	0,18
2		ЩЕБЕНЬ М3	4	0,018	0,072

Спецификация.

поз.	Обозначение	Наименование	Кол.	Масса ед., кг	Приме–чание
1	ФУНДАМЕНТ ПОД СТОЛБЫ	БЕТОН В15 М3		0,0125	
2		ЩЕБЕНЬ М3		0,05	

Согласовано

Взам. инв. N

Подпись и дата

Инв. N подл.

Изм.	Кол.уч.	Лист	№ док.	Подпись	Дата
РАЗРАБОТАЛ		КОНОВАЛОВ М.			
ПРОВЕРИЛ		БАХИРЕВ А.			
Н.КОНТРОЛЬ		БАХИРЕВА Н.			
ГИП		БАХИРЕВ А.			

ОПС–29–2021–ГП

Реконструкция СОШ и пристройка учебного корпуса в селе Новенькое Трекинского сельского округа, района Байтерек, ЗКО.

Генеральный план

СТАДИЯ	ЛИСТ	ЛИСТОВ
РП	11	19

ПЛАН РАСПОЛОЖЕНИЯ ФУНДАМЕНТА УРНЫ (ТИП3) СКАМЬИ (ТИП1С–3А)

ТОО "ОРАЛПРОЕКТСЕРВИС"
Г. УРАЛЬСК

Формат А3

ПЛАН РАСПОЛОЖЕНИЯ ФУНДАМЕНТА ВОРОТ ДЛЯ ФУТБОЛА

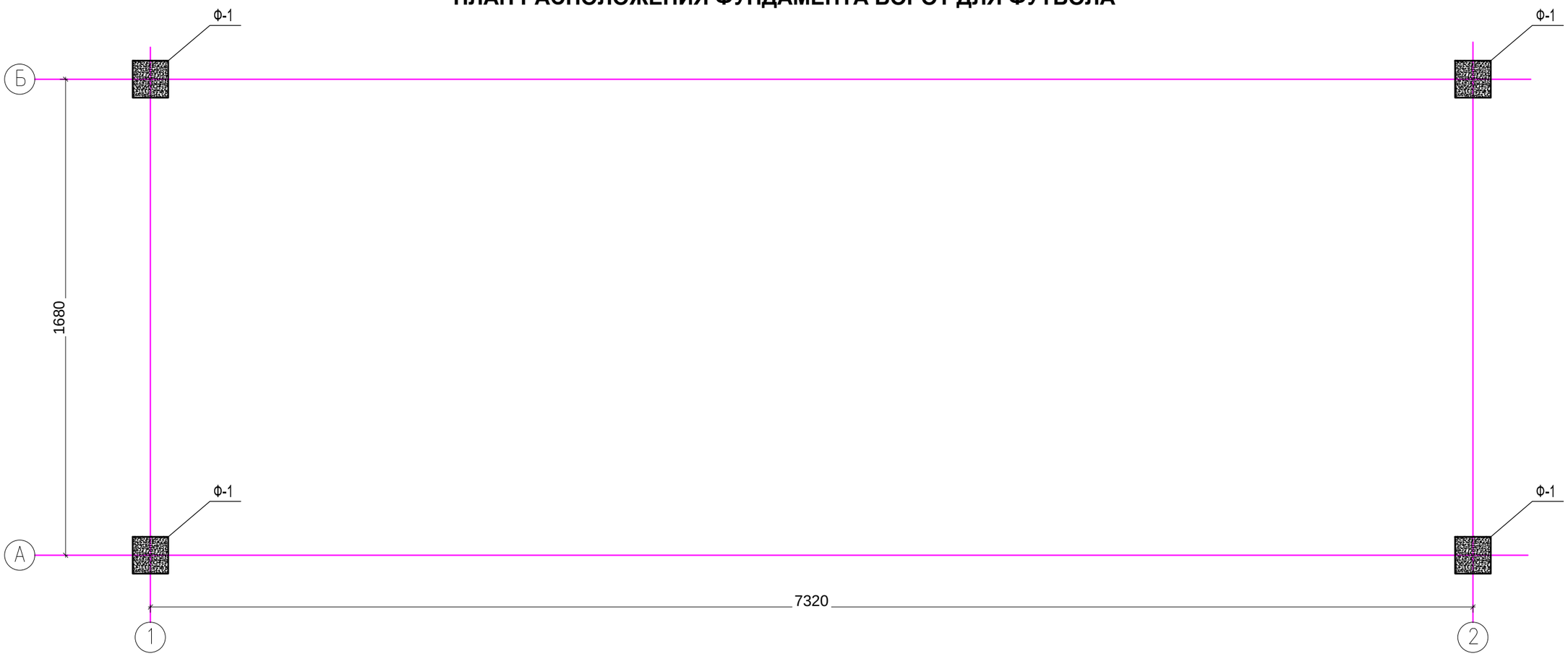

Ф-1

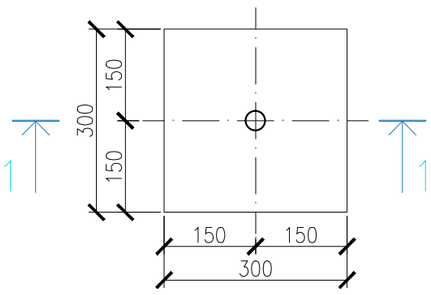

1-1

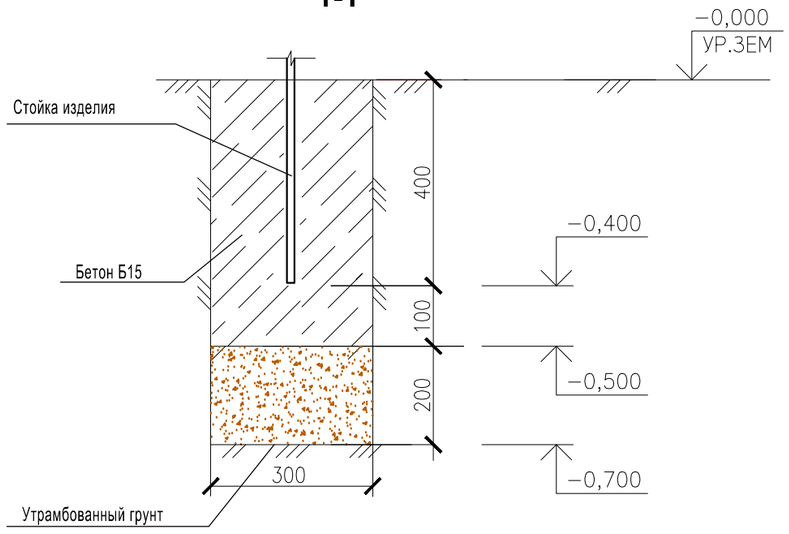

Спецификация.

поз.	Обозначение	Наименование	Кол.	Масса ед., кг	Приме-чание
1	ФУНДАМЕНТ ПОД СТОЛБЫ	БЕТОН В15 М3	4	0,045	0,18
2		ЩЕБЕНЬ М3	4	0,018	0,072

Изм.	Кол.уч.	Лист	№ док.	Подпись	Дата
РАЗРАБОТАЛ		КОНОВАЛОВ М.			
ПРОВЕРИЛ		БАХИРЕВ А.			
Н.КОНТРОЛЬ		БАХИРЕВА Н.			
ГИП		БАХИРЕВ А.			

ОПС–29–2021–ГП

Реконструкция СОШ и пристройка учебного корпуса в селе Новенькое Трекинского сельского округа, района Байтерек, ЗКО.

Генеральный план

СТАДИЯ	ЛИСТ	ЛИСТОВ
РП	12	19

ПЛАН РАСПОЛОЖЕНИЯ ФУНДАМЕНТА ВОРОТ ДЛЯ ФУТБОЛА

ТОО "ОРАЛПРОЕКТСЕРВИС"
Г. УРАЛЬСК

Согласовано

Взам. инв. N

Подпись и дата

Инв. N подл.

Формат А3

ПЛАН РАСПОЛОЖЕНИЯ ФУНДАМЕНТА СТОЙКИ БАСКЕТБОЛЬНОЙ С ЩИТОМ

Ф-1

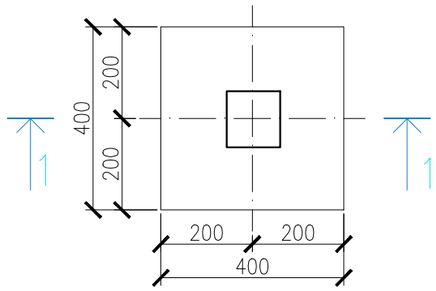

1-1

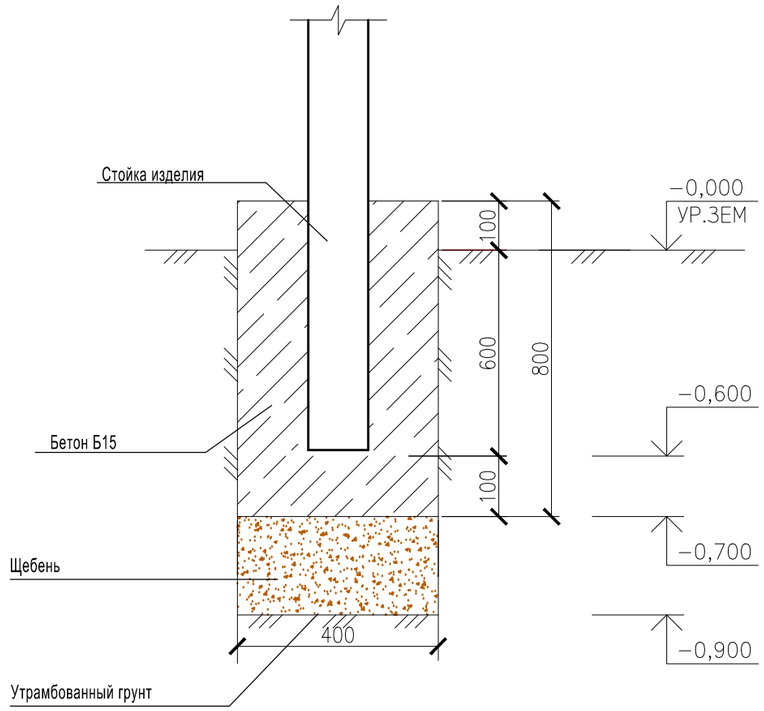

Спецификация.

поз.	Обозначение	Наименование	Кол.	Масса ед., кг	Приме-чание
1	ФУНДАМЕНТ ПОД СТОЛБЫ	БЕТОН В15 М3	2	0,256	0,512
2		ЩЕБЕНЬ М3	2	0,032	0,064

Изм.	Кол.уч.	Лист	№ док.	Подпись	Дата
РАЗРАБОТАЛ		КОНОВАЛОВ М.			
ПРОВЕРИЛ		БАХИРЕВ А.			
Н.КОНТРОЛЬ		БАХИРЕВА Н.			
ГИП		БАХИРЕВ А.			

ОПС–29–2021–ГП

Реконструкция СОШ и пристройка учебного корпуса в селе Новенькое Трекинского сельского округа, района Байтерек, ЗКО.

Генеральный план

СТАДИЯ	ЛИСТ	ЛИСТОВ
РП	13	19

ПЛАН РАСПОЛОЖЕНИЯ ФУНДАМЕНТА СТОЙКИ БАСКЕТБОЛЬНОЙ С ЩИТОМ

ТОО "ОРАЛПРОЕКТСЕРВИС"
Г. УРАЛЬСК

Согласовано

Взам. инв. N

Подпись и дата

Инв. N подл.

Формат А3

ПЛАН РАСПОЛОЖЕНИЯ ФУНДАМЕНТА ВЫШКИ СУДЕЙСКОЙ

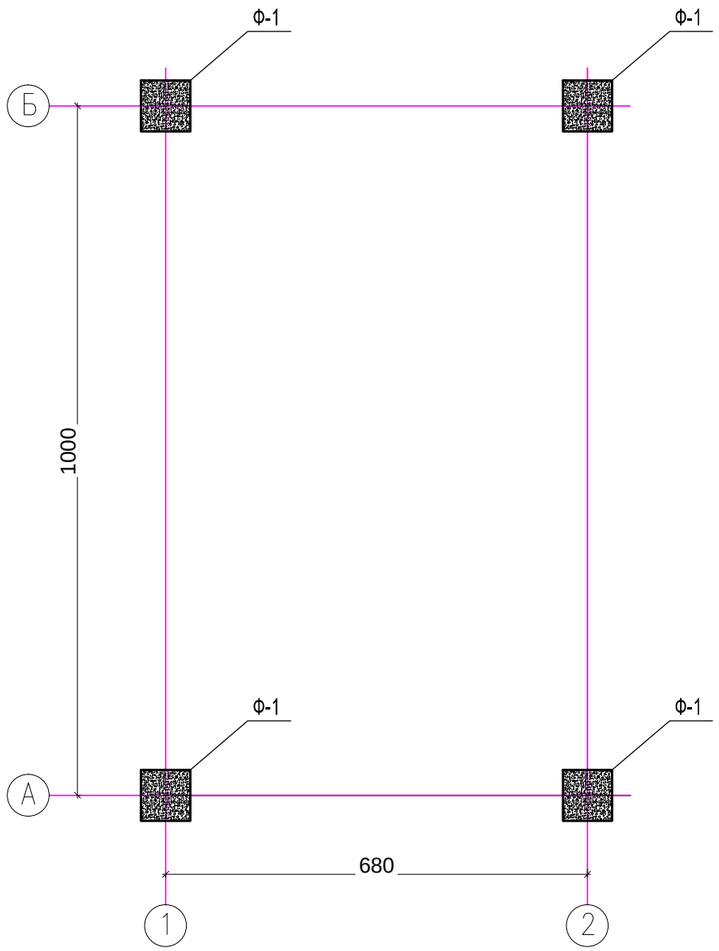

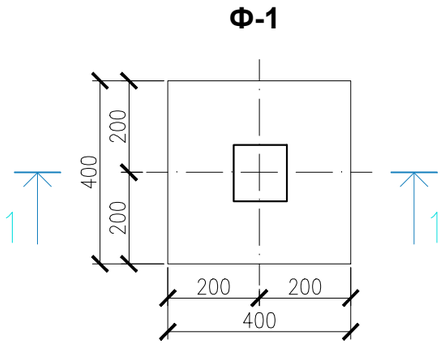

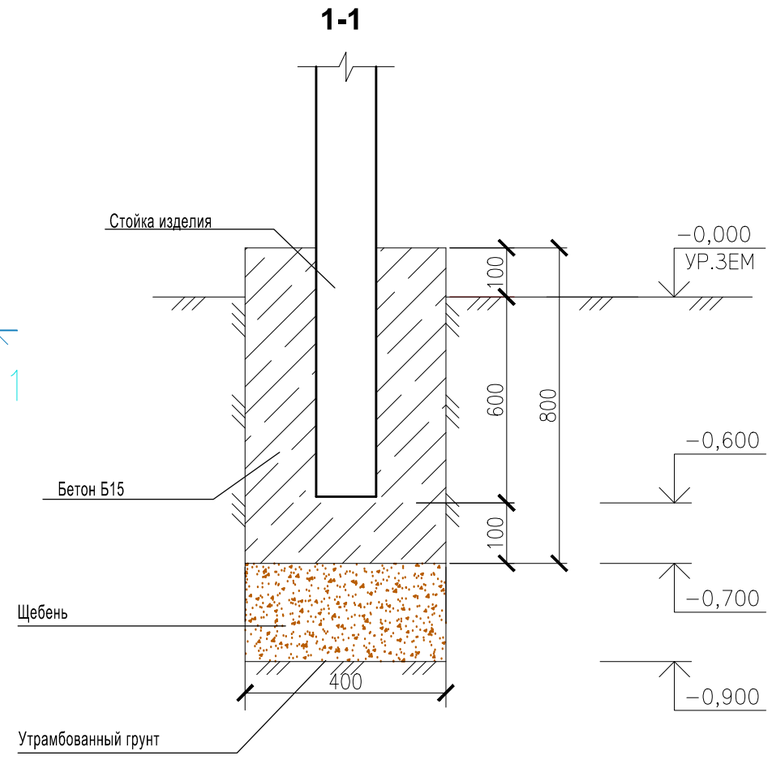

Спецификация.

поз.	Обозначение	Наименование		Кол.	Масса ед., кг	Приме-чание
1	ФУНДАМЕНТ ПОД СТОЛБЫ	БЕТОН В15	М3	4	0,128	0,512
2		ЩЕБЕНЬ	М3	4	0,032	0,128

Согласовано

Взам. инв. N

Подпись и дата

Инв. N подл.

Изм.	Кол.уч.	Лист	№ док.	Подпись	Дата
РАЗРАБОТАЛ		КОНОВАЛОВ М.			
ПРОВЕРИЛ		БАХИРЕВ А.			
Н.КОНТРОЛЬ		БАХИРЕВА Н.			
ГИП		БАХИРЕВ А.			

ОПС–29–2021–ГП

Реконструкция СОШ и пристройка учебного корпуса в селе Новенькое Трекинского сельского округа, района Байтерек, ЗКО.

Генеральный план

СТАДИЯ	ЛИСТ	ЛИСТОВ
РП	14	19

ПЛАН РАСПОЛОЖЕНИЯ ФУНДАМЕНТА ВЫШКИ СУДЕЙСКОЙ

ТОО "ОРАЛПРОЕКТСЕРВИС"
Г. УРАЛЬСК

Формат А3

ПЛАН РАСПОЛОЖЕНИЯ ФУНДАМЕНТА СТОЙКИ ВОЛЕЙБОЛЬНОЙ

Ф-1

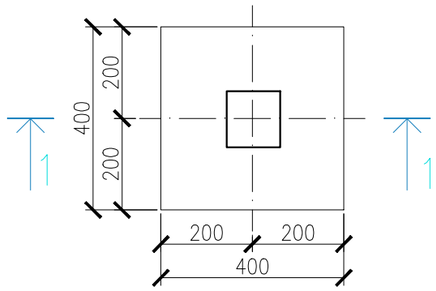

1-1

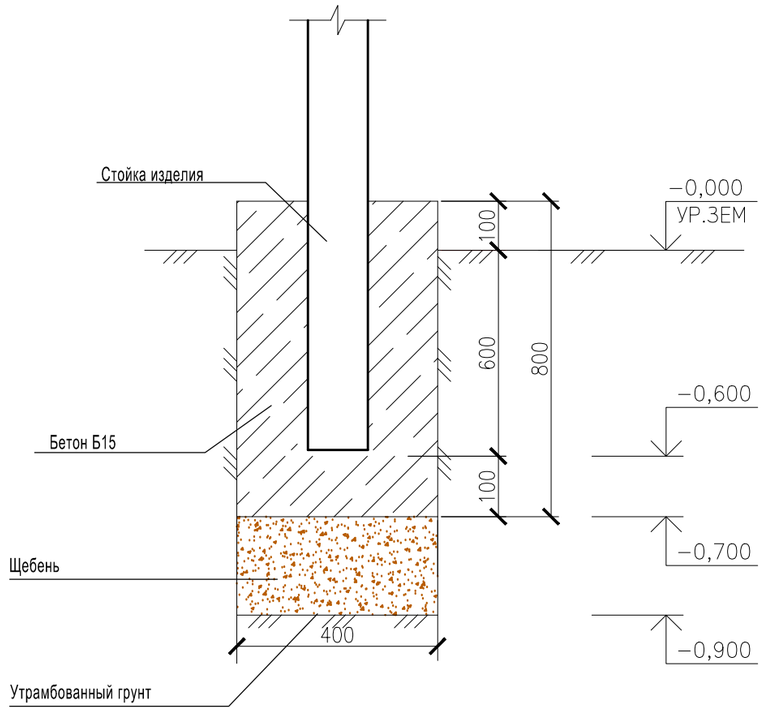

Спецификация.

поз.	Обозначение	Наименование		Кол.	Масса ед., кг	Приме-чание
1	ФУНДАМЕНТ ПОД СТОЛБЫ	БЕТОН В15	М3	2	0,256	0,512
2		ЩЕБЕНЬ	М3	2	0,032	0,064

Изм.	Кол.уч.	Лист	№ док.	Подпись	Дата
РАЗРАБОТАЛ		КОНОВАЛОВ М.			
ПРОВЕРИЛ		БАХИРЕВ А.			
Н.КОНТРОЛЬ		БАХИРЕВА Н.			
ГИП		БАХИРЕВ А.			

ОПС–29–2021–ГП

Реконструкция СОШ и пристройка учебного корпуса в селе Новенькое Трекинского сельского округа, района Байтерек, ЗКО.

Генеральный план

СТАДИЯ	ЛИСТ	ЛИСТОВ
РП	15	19

ПЛАН РАСПОЛОЖЕНИЯ ФУНДАМЕНТА СТОЙКИ ВОЛЕЙБОЛЬНОЙ

ТОО "ОРАЛПРОЕКТСЕРВИС"
Г. УРАЛЬСК

Согласовано

Взам. инв. N

Подпись и дата

Инв. N подл.

Формат А3

ПЛАН РАСПОЛОЖЕНИЯ ФУНДАМЕНТА ТУРНИКА РАЗНОВЫСОКОГО

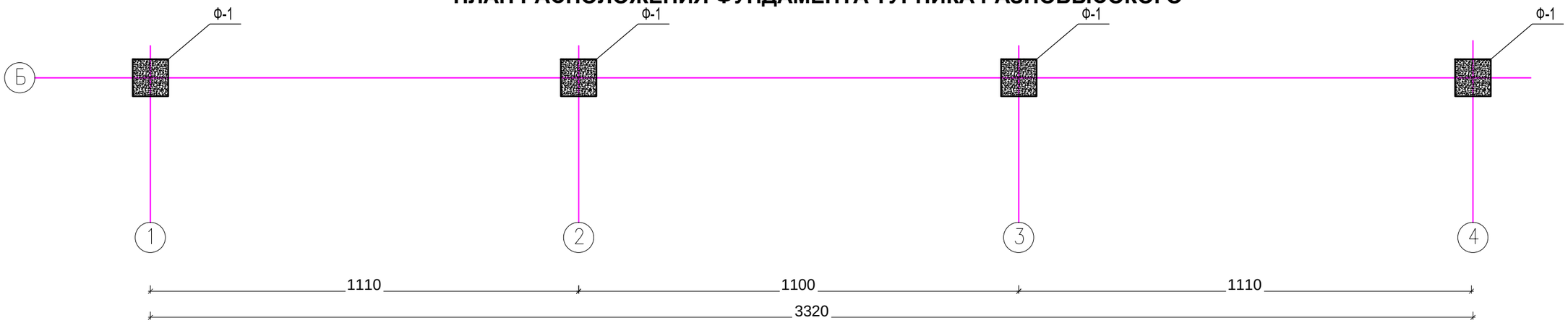

Ф-1

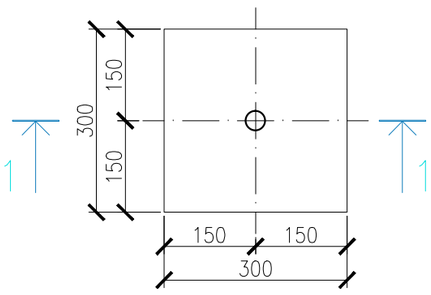

1-1

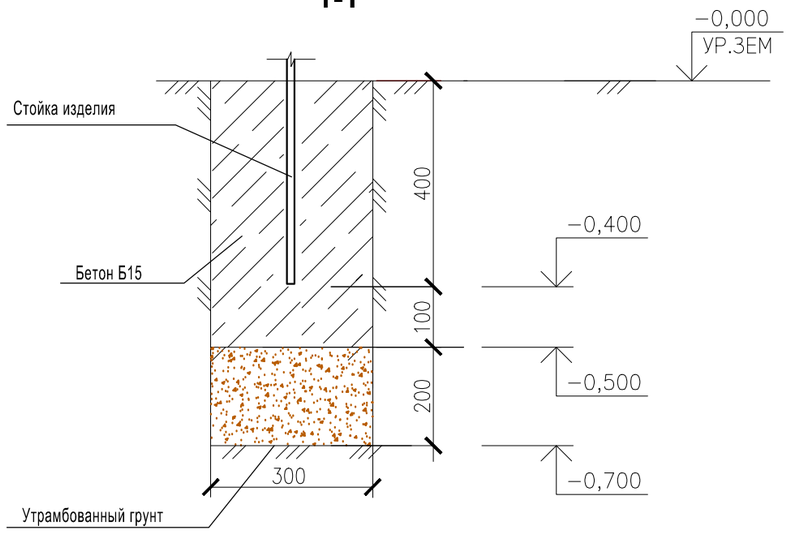

Спецификация.

поз.	Обозначение	Наименование	Кол.	Масса ед., кг	Приме-чание
1	ФУНДАМЕНТ ПОД СТОЛБЫ	БЕТОН В15 М3	4	0,045	0,18
2		ЩЕБЕНЬ М3	4	0,018	0,072

Изм.	Кол.уч.	Лист	№ док.	Подпись	Дата
РАЗРАБОТАЛ		КОНОВАЛОВ М.			
ПРОВЕРИЛ		БАХИРЕВ А.			
Н.КОНТРОЛЬ		БАХИРЕВА Н.			
ГИП		БАХИРЕВ А.			

ОПС–29–2021–ГП

Реконструкция СОШ и пристройка учебного корпуса в селе Новенькое Трекинского сельского округа, района Байтерек, ЗКО.

Генеральный план

СТАДИЯ	ЛИСТ	ЛИСТОВ
РП	16	19

ПЛАН РАСПОЛОЖЕНИЯ ФУНДАМЕНТА ТУРНИКА РАЗНОВЫСОКОГО

ТОО "ОРАЛПРОЕКТСЕРВИС"
Г. УРАЛЬСК

Согласовано

Взам. инв. N

Подпись и дата

Инв. N подл.

Формат А3

ПЛАН РАСПОЛОЖЕНИЯ ФУНДАМЕНТА РУКОХОДА

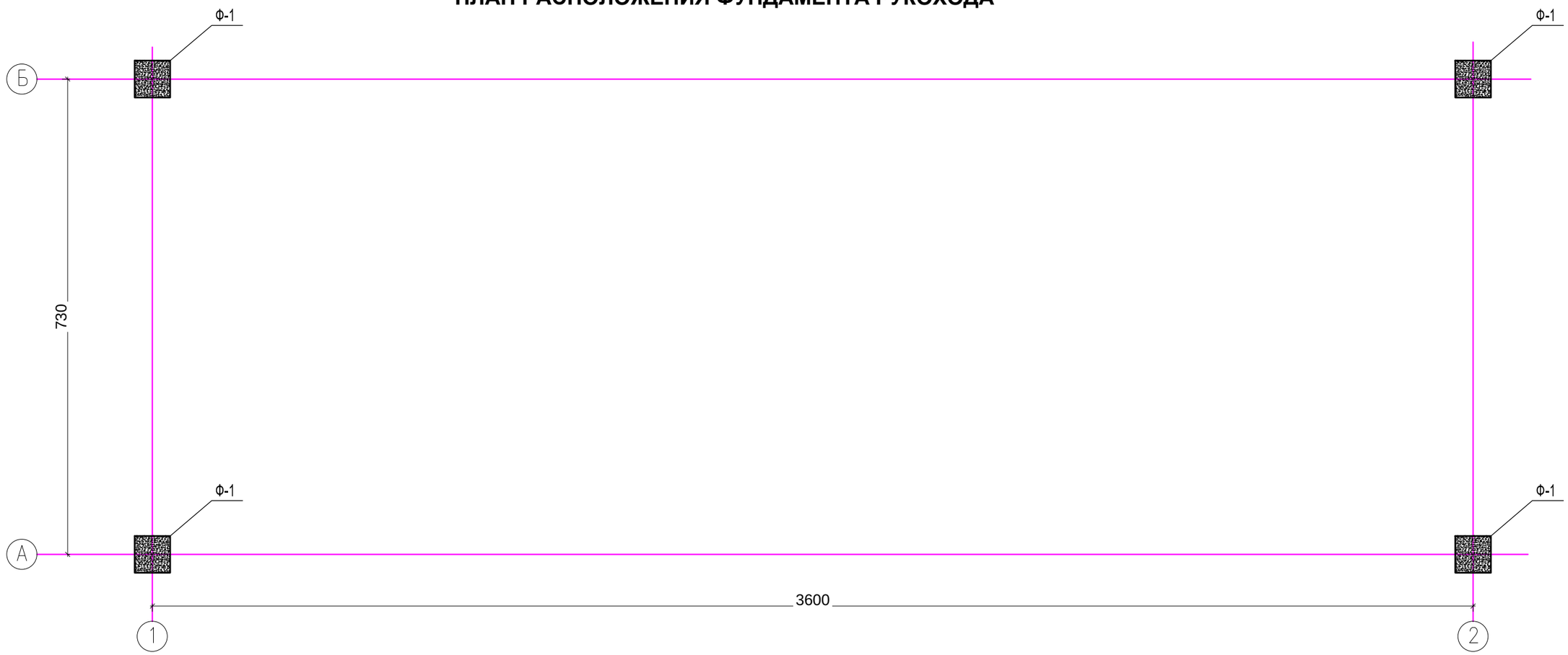

Ф-1

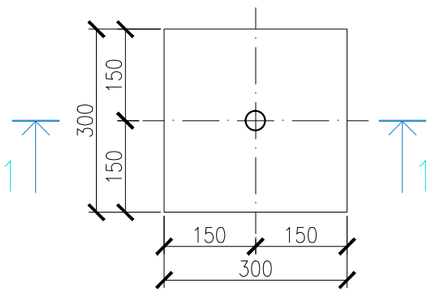

1-1

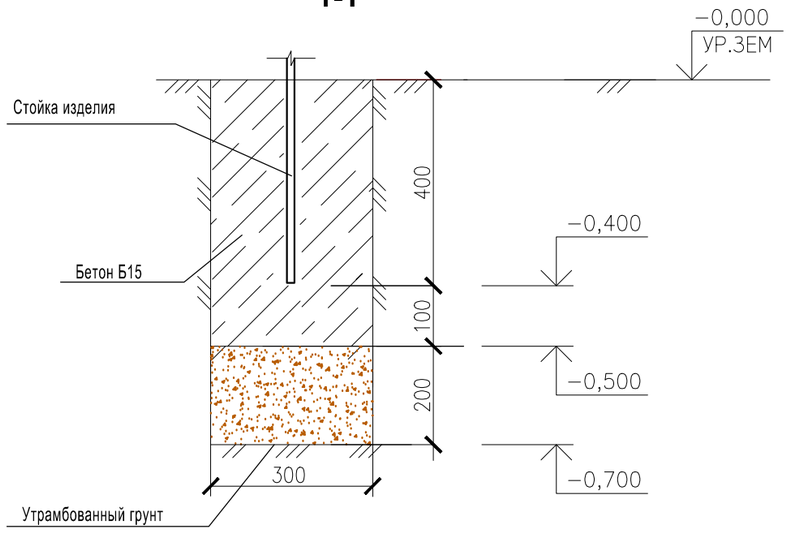

Спецификация.

поз.	Обозначение	Наименование	Кол.	Масса ед., кг	Приме-чание
1	ФУНДАМЕНТ ПОД СТОЛБЫ	БЕТОН В15 М3	4	0,045	0,18
2		ЩЕБЕНЬ М3	4	0,018	0,072

Изм.	Кол.уч.	Лист	№ док.	Подпись	Дата
РАЗРАБОТАЛ		КОНОВАЛОВ М.			
ПРОВЕРИЛ		БАХИРЕВ А.			
Н.КОНТРОЛЬ		БАХИРЕВА Н.			
ГИП		БАХИРЕВ А.			

ОПС–29–2021–ГП

Реконструкция СОШ и пристройка учебного корпуса в селе Новенькое Трекинского сельского округа, района Байтерек, ЗКО.

Генеральный план

СТАДИЯ	ЛИСТ	ЛИСТОВ
РП	17	19

ПЛАН РАСПОЛОЖЕНИЯ ФУНДАМЕНТА РУКОХОДА

ТОО "ОРАЛПРОЕКТСЕРВИС"
Г. УРАЛЬСК

Согласовано

Взам. инв. N

Подпись и дата

Инв. N подл.

Формат А3

ПЛАН РАСПОЛОЖЕНИЯ ФУНДАМЕНТА БРЕВНА С ДВУМЯ ПОДЪЕМАМИ

Ф-1

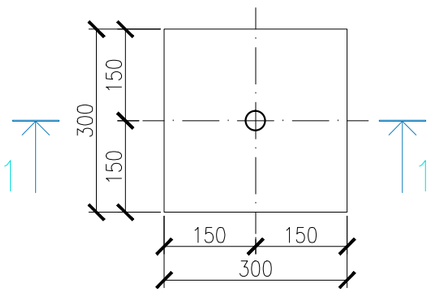

1-1

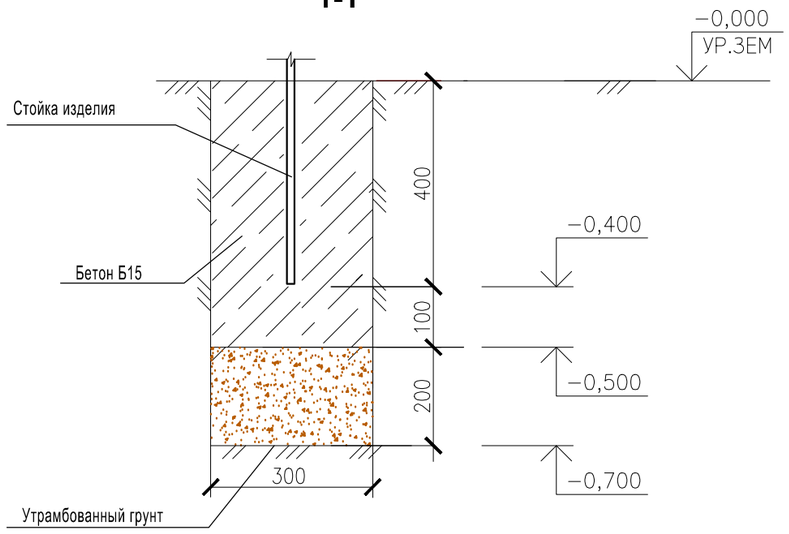

Спецификация.

поз.	Обозначение	Наименование	Кол.	Масса ед., кг	Приме-чание
1	ФУНДАМЕНТ ПОД СТОЛБЫ	БЕТОН В15 М3	2	0,045	0,09
2		ЩЕБЕНЬ М3	2	0,018	0,036

Изм.	Кол.уч.	Лист	№ док.	Подпись	Дата
РАЗРАБОТАЛ		КОНОВАЛОВ М.			
ПРОВЕРИЛ		БАХИРЕВ А.			
Н.КОНТРОЛЬ		БАХИРЕВА Н.			
ГИП		БАХИРЕВ А.			

ОПС–29–2021–ГП

Реконструкция СОШ и пристройка учебного корпуса в селе Новенькое Трекинского сельского округа, района Байтерек, ЗКО.

Генеральный план

СТАДИЯ	ЛИСТ	ЛИСТОВ
РП	18	19

ПЛАН РАСПОЛОЖЕНИЯ ФУНДАМЕНТА БРЕВНА С ДВУМЯ ПОДЪЕМАМИ

ТОО "ОРАЛПРОЕКТСЕРВИС"
Г. УРАЛЬСК

Согласовано

Взам. инв. N

Подпись и дата

Инв. N подл.

Формат А3

ПЛАН РАСПОЛОЖЕНИЯ ФУНДАМЕНТА БРУСЬЕВ ПАРАЛЛЕЛЬНЫХ

Ф-1

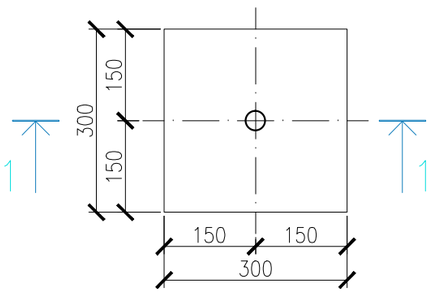

1-1

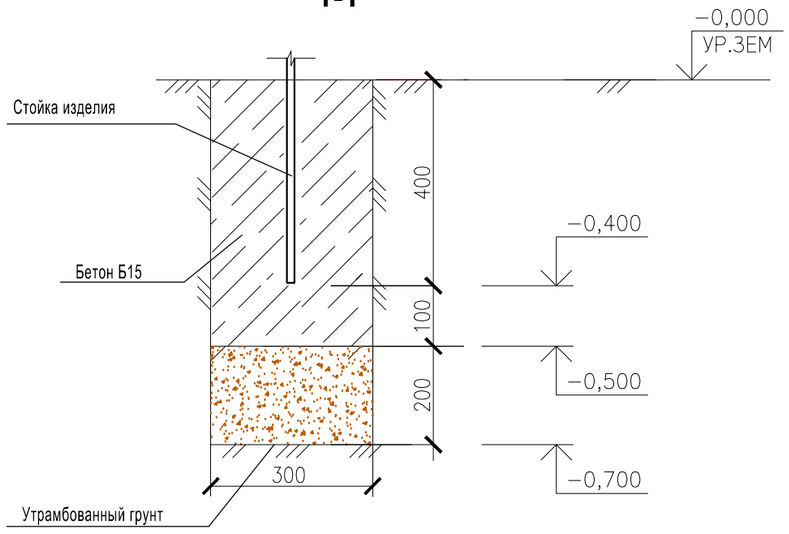

Спецификация.

поз.	Обозначение	Наименование	Кол.	Масса ед., кг	Приме-чание
1	ФУНДАМЕНТ ПОД СТОЛБЫ	БЕТОН В15 М3	4	0,045	0,18
2		ЩЕБЕНЬ М3	4	0,018	0,072

Изм.	Кол.уч.	Лист	№ док.	Подпись	Дата
РАЗРАБОТАЛ		КОНОВАЛОВ М.			
ПРОВЕРИЛ		БАХИРЕВ А.			
Н.КОНТРОЛЬ		БАХИРЕВА Н.			
ГИП		БАХИРЕВ А.			

ОПС–29–2021–ГП

Реконструкция СОШ и пристройка учебного корпуса в селе Новенькое Трекинского сельского округа, района Байтерек, ЗКО.

Генеральный план

СТАДИЯ	ЛИСТ	ЛИСТОВ
РП	19	19

ПЛАН РАСПОЛОЖЕНИЯ ФУНДАМЕНТА БРУСЬЕВ ПАРАЛЛЕЛЬНЫХ

ТОО "ОРАЛПРОЕКТСЕРВИС"
Г. УРАЛЬСК

Согласовано

Взам. инв. N

Подпись и дата

Инв. N подл.

Формат А3