Республика Казахстан
Западно-Казахстанская область

ТОО "СРБ-А"

ЗАКАЗ: П-00-20-10

РАБОЧИЙ ПРОЕКТ

Электроснабжение тепличного комплекса по адресу: п. Зачаганск, мк-н Блауса, ул. Энтузиастов, район кирпичного завода

ТОМ III

КЖ - Конструкции железобетонные

ДИРЕКТОР: **ИПАТОВ Н.С**

ГЛАВНЫЙ АРХИТЕКТОР ПРОЕКТА: **АХМЕТОВА К.К.**

г.Уральск-2020 г.

Ведомость основных комплектов рабочих чертежей

Обозначение	Наименование	Примеч.
КЖ	Конструкции железобетонные	
ЭО	Электротехническая часть	
ПС	Пожарная сигнализация	

Ведомость рабочих чертежей основного комплекта АС

Лист	Наименование	Примеч.
1	Ведомость рабочих чертежей основного комплекта. Общие данные	А3
2	Схема размещения фундамента	А2
3	Схема фундаментов под блочно–модульное здание. Спецификация	А2
4	Схема фундаментов под трансформаторы. Спецификация	А2
5	Схема фундаментов под блок разъединителя и выключателя. Спецификация	А3
6	Схема фундаментов под прожекторную мачту. Спецификация	А3

Проектная документация разработана в соответствии с государственными нормами, правилами и стандартами Республики Казахстан.
Главный инженер проекта /Ахметова К.К./

Общие указания

1. Настоящий проект железобетонных конструкций марки "КЖ" выполнен на основании заданий на проектирование и чертежей смежных отделов.
   Фундаменты под колонны и стены запроектированы в полном соответствии с требованиями :
   СН РК 5.01–01–2013 "Земляные сооружения. Основания и фундаменты";
   НТП РК 01–01–3.1 (4.1)–2017 "Нагрузки и воздействия на здания";
   СН РК 2.01–01–2013 "Защита строительных конструкций от коррозии";
2. Индивидуальный проект электроснабжение тепличного комплекса по адресу: п.Зачаганск, ммк–н Блауса, ул. Энтузиастов, район кирпичного завода в IIIА климатическом районе;

Рабочий проект "электроснабжение тепличного комплекса по адресу: п.Зачаганск, ммк–н Блауса, ул. Энтузиастов, район кирпичного завода" разработан на основании задания на проектирование и нормативно–правовых документов

Климатические параметры:

- Климатический район строительства – IIIА;
- Температура наружного воздуха наиболее холодной пятидневки – 33°С
- Нормативная снеговая нагрузка – 0,7КН/м^2;
- Нормативная ветровая нагрузка – 0,38 КН/м^2.
- Нормативная глубина промерзания грунта – 1,62 – 2,11м.

Грунтовые воды не вскрыты на глубине до 10м.

Степень огнестойкости здания (СН РК 2.02–01–2014) – II

Уровень ответственности здания – II

Пожарная зона класса – П II

По долговечности – II

Конструктивные решения:

За относительную отметку 0,000 принята отметка верха земли, что соответствует абсолютной отметке +40,000.

Фундаменты – монолитные ЖБ отдельно стоящие, сборные железобетонные плиты по СТ РК 956–93 и железобетонные блоки по ГОСТ 13580–85.

- Все здания и сооружения заводского изготовления
- Отмостка – асфальтобетонная, шириной 1000мм

Антикоррозионная защита.

Антикоррозионная защита строительных конструкций в проекте выполнена в соответствии с требованиями СП РК 2.01–101–2013 "Защита строительных конструкций от коррозии".

Деревянные конструкции защищаются от гниения и поражения древоточцами глубокой пропиткой составами в соответствии с требованиями СП РК 2.01–101–2013.

Все деревянные элементы, соприкасающиеся со стенами осмолить и обернуть одним слоем рубероида или толи.

Для защиты от сульфатной агрессивности грунтов и подземных вод все бетонные и железобетонные конструкции, соприкасающиеся с грунтом, выполнить из бетона на сульфатостойком портландцементе, повышенной плотности W6.

Взам. инв. N° | Подп. и дата | Инв. N° Подл.

Изм.	Кол.	Лист	Nдок.	Подпись	Дата
Исполнил		Бендин Е.С.			02.20
Проверил		Ахметова К.К.			02.20
ГИП		Ахметова К.К.			02.20

П–00–20–10–КЖ

Разработка проектно–сметной документации на подводящие инженерные сети (электроснабжение, газоснабжение, водоснабжение и телефонизация) «тепличный комплекс расположенный возле кирпичного завода по улице энтузиастов в поселке Зачаганск, г.уральск»

Подстанция

Стадия	Лист	Листов
РП	1	6

Ведомость рабочих чертежей основного комплекта.Общие данные

ТОО "СРБ–А"

Формат А3

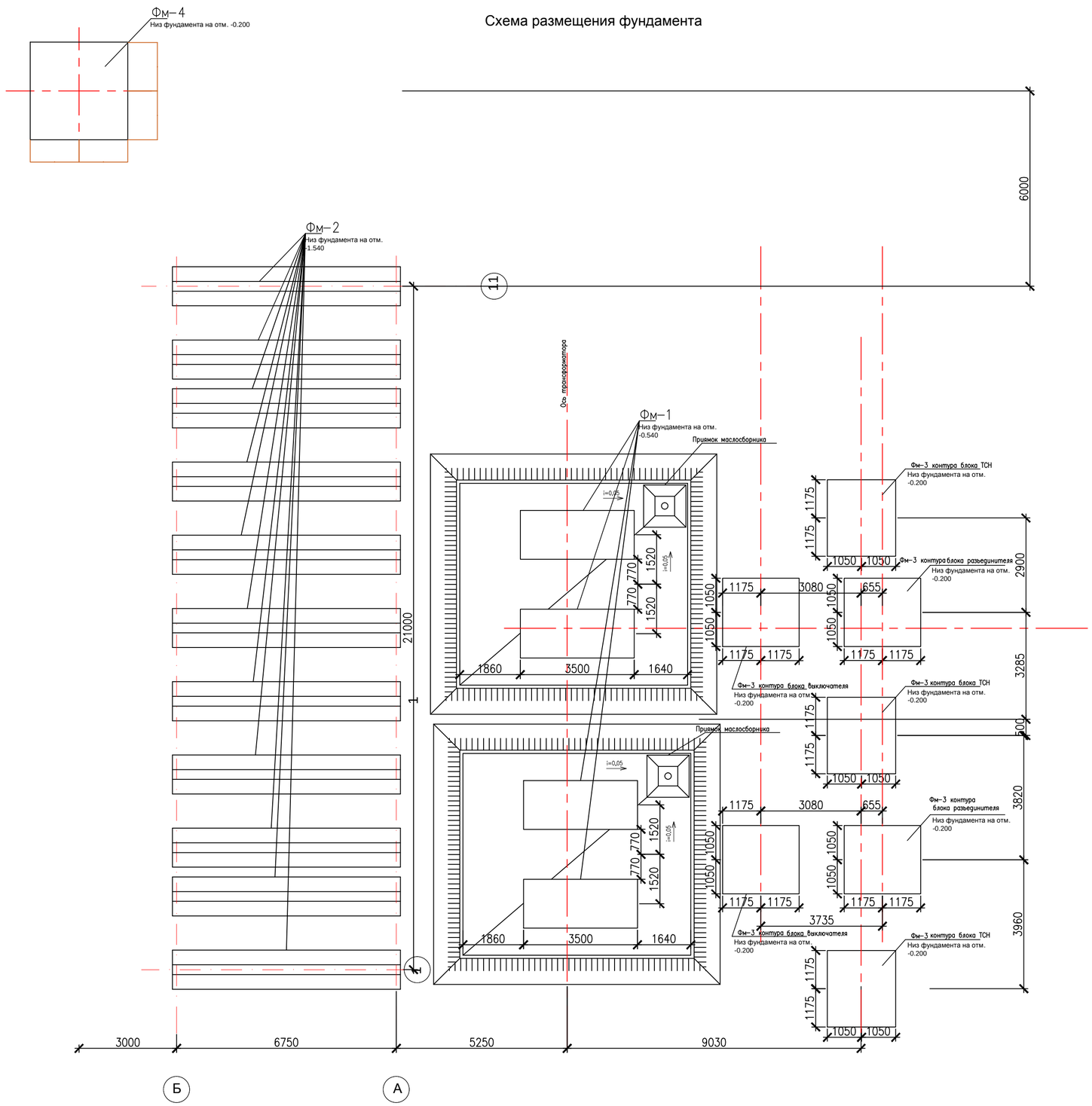

Примечание:

1.Данный лист смотреть совместно с листами 1,3,4,5,6 – АС
2.За относительную отметку 0,000 принята отметка уровня земли , которая соответствует абсолютной отметке на генплане +40,00.
3. ФУНДАМЕНТЫ ЗАПРОЕКТИРОВАНЫ В СООТВЕТСТВИИ СО СН РК 5.01–02–2013 "ОСНОВАНИЯ ЗДАНИЙ И СООРУЖЕНИЙ. НОРМЫ ПРОЕКТИРОВАНИЯ" И ДОЛЖНЫ ВЫПОЛНЯТСЯ С УЧЕТОМ ТРЕБОВАНИЙ СН 5.01–01–2013. "ЗЕМЛЯНЫЕ СООРУЖЕНИЯ, ОСНОВАНИЯ И ФУНДАМЕНТЫ."
4. ПОД ВСЕМИ ФУНДАМЕНТАМИ ПРЕДУСМАТРИВАЕТСЯ УСТРОИСТВО БЕТОННОЙ ПОДГОТОВКИ ИЗ БЕТОНА КЛ. В7,5 ТОЛЩИНОЙ 100 ММ.
5. МОНОЛИТНУЮ ПОДУШКУ ВЫПОЛНИТЬ ИЗ БЕТОНА НА СУЛЬФАТОСТОЙКИХ ЦЕМЕНТАХ ПО ГОСТ 22266–94. БОКОВЫЕ ПОВЕРХНОСТИ ФУНДАМЕНТОВ, СОПРИКАСАЮЩИХСЯ С ГРУНТОМ ОБМАЗАТЬ ГОРЯЧИМ БИТУМОМ ЗА 2 РАЗА.
6. УКЛАДКА ФУНДАМЕНТОВ НА МЕРЗЛЫЙ ГРУНТ НЕ ДОПУСКАЕТСЯ.
7. МОНОЛИТНУЮ ЗАДЕЛКУ МЕЖДУ ФУНДАМЕНТНЫМИ БЛОКАМИ ВЫПОЛНИТЬ ИЗ БЕТОНА КЛ. В15.
8 ФУНДАМЕНТНЫЕ БЛОКИ УЛОЖИТЬ НА РАСТВОРЕ МАРКИ 100, МРЗ 25.
9. ОБРАТНУЮ ЗАСЫПКУ ПРОИЗВОДИТЬ НЕАГРЕССИВНЫМ ГРУНТОМ С ОТНОСИТЕЛЬНОЙ ВЛАЖНОСТЬЮ ОТДЕЛЬНЫМИ ПОРЦИЯМИ С УПЛОТНЕНИЕМ ДО ПЛОТНОСТИ 1.55–1.65г/куб.см.

						П–00–20–10–КЖ			
						Разработка проектно–сметной документации на подводящие инженерные сети (электроснабжение, газоснабжение, водоснабжение и телефонизация) «тепличный комплекс расположенный возле кирпичного завода по улице энтузиастов в поселке Зачаганск, г.уральск»			
Изм.	Кол.	Лист	Nдок.	Подпись	Дата				
Исполнил		Бендин Е.С.			02.20	Подстанция	Стадия	Лист	Листов
Проверил		Ахметова К.К.			02.20		РП	2	
ГИП		Ахметова К.К.			02.20				
						Схема размещения фундамента	ТОО "СРБ–А"		

Формат А2

Схема фундаментов под блочно-модульное здание

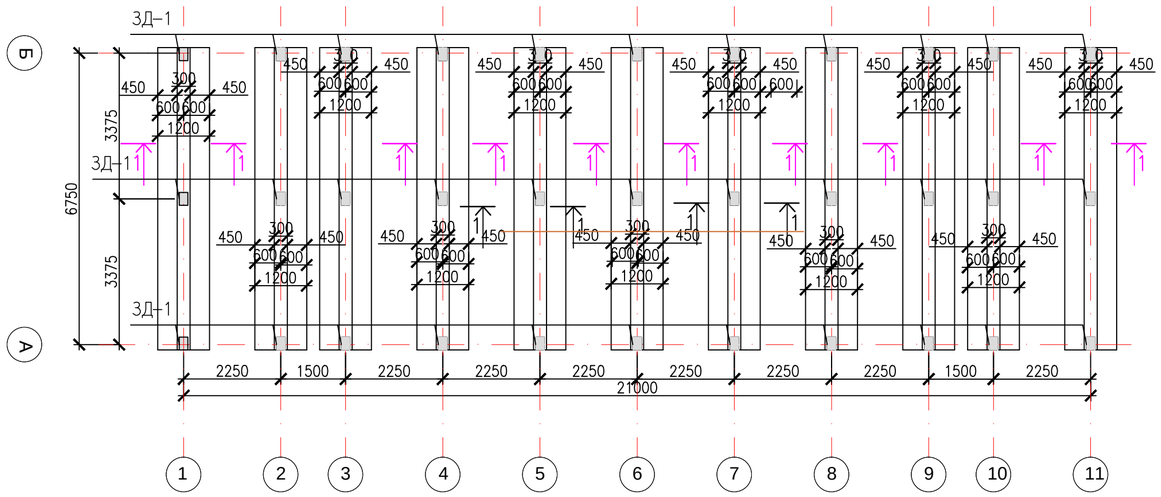

1-1

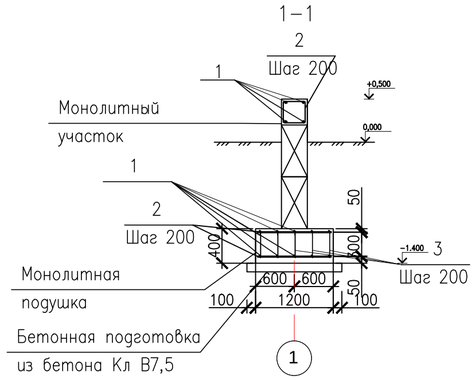

Раскладка блоков по осям 1-11

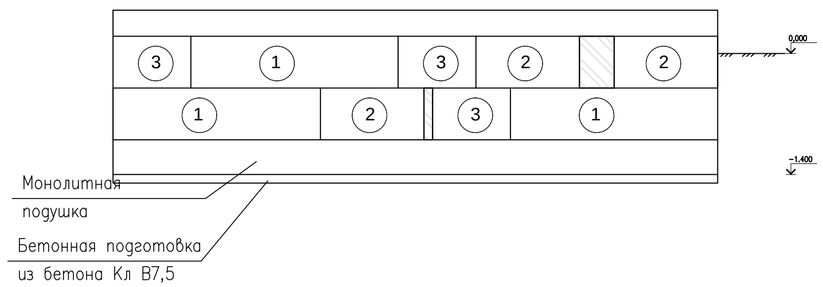

СПЕЦИФИКАЦИЯ ЛЕНТОЧНОГО ФУНДАМЕНТА

МАРКА ПОЗ.	ОБОЗНАЧЕНИЕ	НАИМЕНОВАНИЕ	КОЛ. ШТ.	МАССА ЕД.,КГ	ПРИМЕЧ.
		Фм-2	11		
1	ГОСТ 34028-2016	ø12 А-III L=6950мм	10	6,17	61,7
2	ГОСТ 34028-2016	ø12 А-III L=1150мм	70	1,02	71,48
3	ГОСТ 34028-2016	ø6 А-I L=350мм	175	0,08	14
4	ГОСТ 25192-82	Бетон класса В15 W4 F100 на сульфатоскойком цементе	3,36		
	ГОСТ 25192-82	Бетон класса В7,5 на сульфатостойком цементе м3	0,98		
		Монолитный участок			
1	ГОСТ 5781-82*	ø 12 А-III L=6950 мм	44	6,17	271,48
2	ГОСТ 5781-82*	ø 6 А-I L=1000 мм	385	0,22	84,7
3		Бетон класса В15 W4 F100 м3	6,9		
		ЗД-1	33		
1	ГОСТ 103-2006*	-200х 8 L=300	1	3,8	
2	ГОСТ 34028-2016	ø 10 А-I L170	4	0,42	

СПЕЦИФИКАЦИЯ ИЗДЕЛИЙ.

МАРКА ПОЗ.	ОБОЗНАЧЕНИЕ	НАИМЕНОВАНИЕ	КОЛ. ШТ.	МАССА ЕД.,КГ	ПРИМЕЧ.
1	ГОСТ 13579-78	ФБС 24.6.3	33	970	
2	ГОСТ 13579-78	ФБС 12.6.3	33	460	
3	ГОСТ 13579-78	ФБС 9.6.3	33	350	
		Бетон В15 W4 F100 м3	1		

Примечание:
1. Закладные детали сваривать ручной эл. дуговой сваркой по ГОСТ 5264-80.
2. Монтажные сварные швы выполнять электродом Э42-А.
3. Данный лист читать совместно с листом 1,2,4,5,6
4.За относительную отметку 0,000 принята отметка уровня земли , которая соответствует абсолютной отметке на генплане +40,00.

Изм.	Кол.	Лист	Nдок.	Подпись	Дата	П-00-20-10-КЖ			
						Разработка проектно-сметной документации на подводящие инженерные сети (электроснабжение, газоснабжение, водоснабжение и телефонизация) «тепличный комплекс расположенный возле кирпичного завода по улице энтузиастов в поселке Зачаганск, г.уральск»			
Исполнил		Бендин Е.С.			02.20	Подстанция	Стадия	Лист	Листов
Проверил		Ахметова К.К.			02.20		РП	3	
ГИП		Ахметова К.К.			02.20				
						Схема фундаментов под блочно-модульное здание. Спецификация	ТОО "СРБ-А"		

Формат А2

Схема фундаментов под трансформаторы

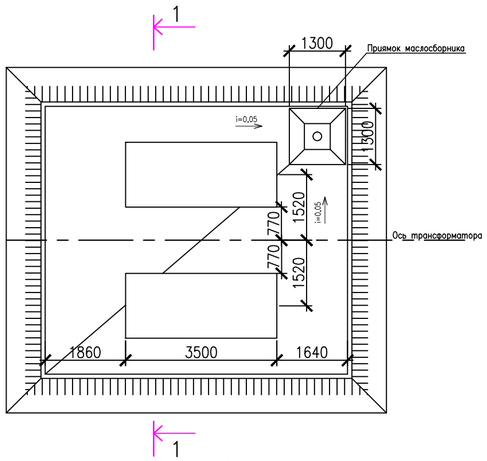

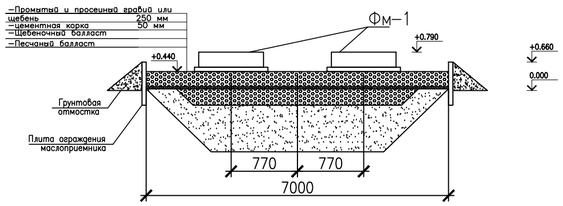

План фундаментов

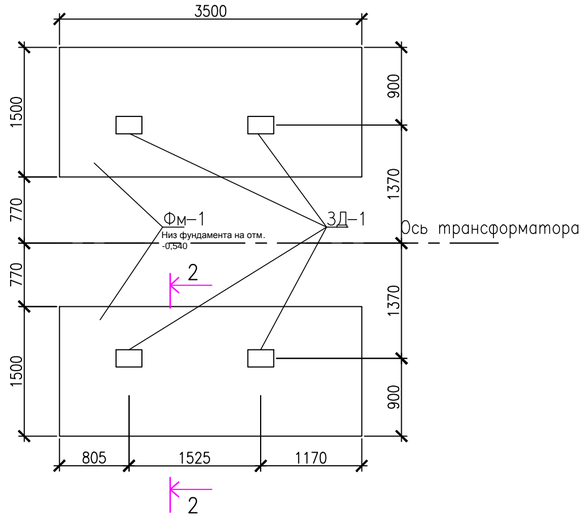

СПЕЦИФИКАЦИЯ ЛЕНТОЧНОГО ФУНДАМЕНТА

МАРКА ПОЗ.	ОБОЗНАЧЕНИЕ	НАИМЕНОВАНИЕ	КОЛ. ШТ.	МАССА ЕД.,КГ	ПРИМЕЧ.
		Фм–1	4		
1	ГОСТ 34028–2016	ø12 А–III L=3450мм	16	3,06	49,02
2	ГОСТ 34028–2016	ø18 А–III L=1450мм	18	2,9	52,2
3	ГОСТ 34028–2016	ø12 А–III L=1450мм	18	1,29	23,22
4	ГОСТ 34028–2016	ø6 А–I L=300мм	144	0,07	10,08
	ГОСТ 25192–82	Бетон класса В15 W6 F100 м3 на ленточный ф–нт	1,84		
	ГОСТ 25192–82	Бетон класса В7,5 на сульфатостойком цементе м3	0,63		
		ЗД–1	2		
1	ГОСТ 103–2006*	–200х 8 L=300	1	3,8	
2	ГОСТ 34028–2016	ø 10 А–I L170	4	0,42	

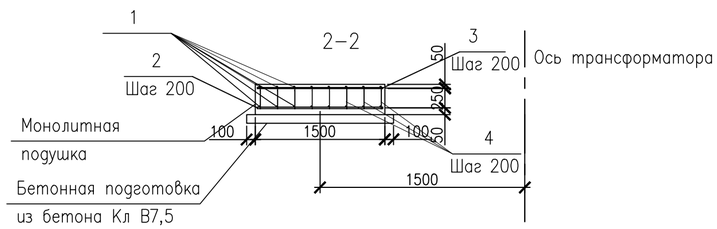

Приямок маслосборника

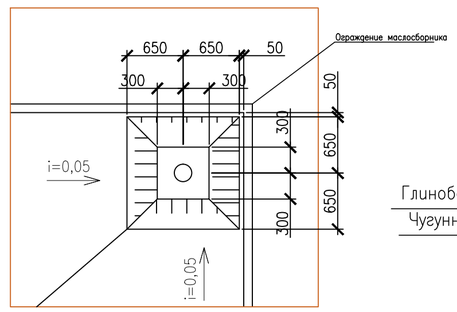

Сечение по приямку

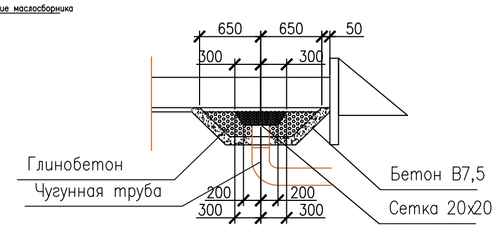

ЗД–1

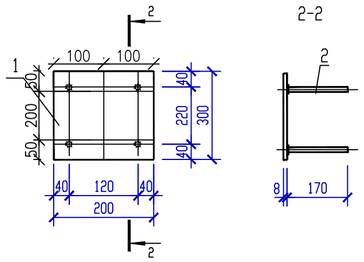

Примечание:

1. Закладные детали сваривать ручной эл. дуговой сваркой по ГОСТ 5264–80.
2. Монтажные сварные швы выполнять электродом Э42–А.
3. Данный лист читать совместно с листом 1,2,3,5,6
4. За относительную отметку 0,000 принята отметка уровня земли , которая соответствует абсолютной отметке на генплане +40,00.
5. Устройство для создания уклонов трансформатора см. специальные чертежи ,
6. Все вертикальные бетонные поверхности маслоприемника ,соприкасающиеся с маслом трансформатора покрыть краской ХО–НТ толщиной 300 мкм для защиты от нефтепродуктов

Изм.	Кол.	Лист	Nдок.	Подпись	Дата	П–00–20–10–КЖ			
						Разработка проектно–сметной документации на подводящие инженерные сети (электроснабжение, газоснабжение, водоснабжение и телефонизация) «тепличный комплекс расположенный возле кирпичного завода по улице энтузиастов в поселке Зачаганск, г.уральск»			
Исполнил		Бендин Е.С.			02.20	Подстанция	Стадия	Лист	Листов
Проверил		Ахметова К.К.			02.20		РП	4	
ГИП		Ахметова К.К.			02.20				
						Схема фундаментов под трансформаторы. Спецификация	ТОО "СРБ–А"		

Формат А2

Фм-3

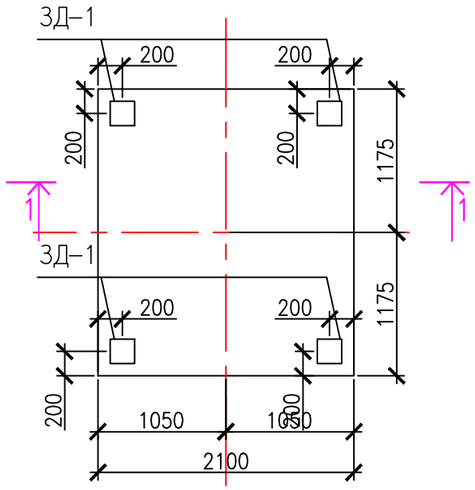

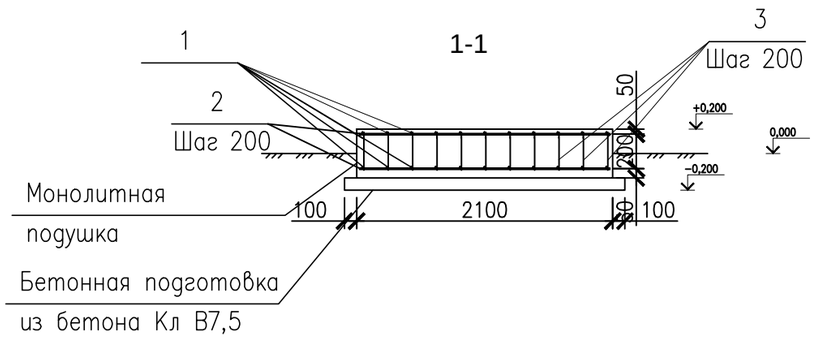

СПЕЦИФИКАЦИЯ ЛЕНТОЧНОГО ФУНДАМЕНТА

МАРКА ПОЗ.	ОБОЗНАЧЕНИЕ	НАИМЕНОВАНИЕ	КОЛ. ШТ.	МАССА ЕД.,КГ	ПРИМЕЧ.
		Фм-3	7		
1	ГОСТ 34028-2016	ø12 А-III L=2300мм	22	2,04	44,9
2	ГОСТ 34028-2016	ø12 А-III L=2050мм	24	1,82	43,67
3	ГОСТ 34028-2016	ø6 А-I L=350мм	132	0,07	9,24
4					
	ГОСТ 25192-82	Бетон класса В15 W4 F100 м3 на ленточный ф-нт	1,84		
	ГОСТ 25192-82	Бетон класса В7,5 на сульфатостойком цементе м3	0,63		
		ЗД-1	28		
1	ГОСТ 103-2006*	-200х 8 L=200	1	3,8	
2	ГОСТ 34028-2016	ø 10 А-I L170	4	0,42	

Примечание:
1. Закладные детали сваривать ручной эл. дуговой сваркой по ГОСТ 5264-80.
2. Монтажные сварные швы выполнять электродом Э42-А.
3. Данный лист читать совместно с листом 1,2,3,4,6
4. За относительную отметку 0,000 принята отметка уровня земли , которая соответствует абсолютной отметке на генплане +40,00.

Изм.	Кол.	Лист	Nдок.	Подпись	Дата
Исполнил		Бендин Е.С.			02.20
Проверил		Ахметова К.К.			02.20
ГИП		Ахметова К.К.			02.20

П-00-20-10-КЖ

Разработка проектно-сметной документации на подводящие инженерные сети (электроснабжение, газоснабжение, водоснабжение и телефонизация) «тепличный комплекс расположенный возле кирпичного завода по улице энтузиастов в поселке Зачаганск, г.уральск»

Подстанция

Стадия	Лист	Листов
РП	5	

Схема фундаментов под блок разъединителя и выключателя. Спецификация

ТОО "СРБ-А"

Взам. инв. N° | Подп. и дата | Инв. N° Подл.

Формат А3

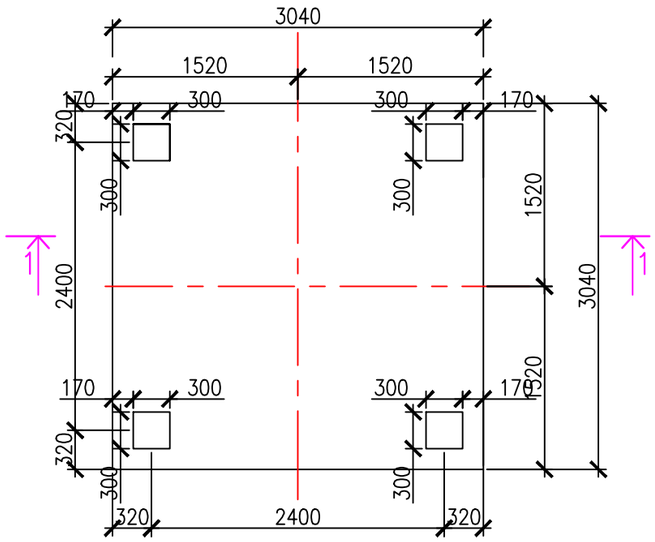

СПЕЦИФИКАЦИЯ ЛЕНТОЧНОГО ФУНДАМЕНТА

МАРКА ПОЗ.	ОБОЗНАЧЕНИЕ	НАИМЕНОВАНИЕ	КОЛ. ШТ.	МАССА ЕД.,КГ	ПРИМЕЧ.
		Фм-4	1		
1	ГОСТ 34028-2016	ø12 А-III L=2950мм	60	2,5	150
2	ГОСТ 34028-2016	ø6 А-I L=2450мм	225	0,54	121,5
	ГОСТ 25192-82	Бетон класса В15 W4 F100 цементе м3 на ленточный ф-нт	7,4		
	ГОСТ 25192-82	Бетон класса В7,5 на сульфатостойком цементе м3	0,63		
		ЗД-1	4		
1	ГОСТ 103-2006*	-300х 8 L=300	1	5,65	
2	ГОСТ 34028-2016	ø 10 А-I L170	4	0,42	

1-1

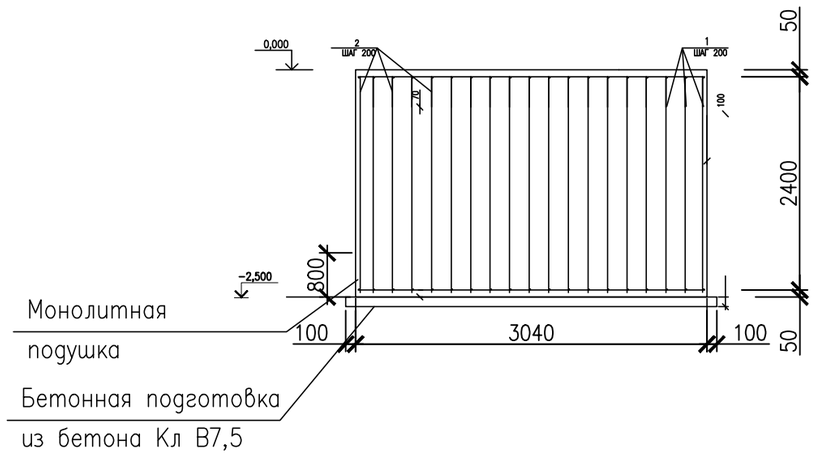

Примечание:
1. Закладные детали сваривать ручной эл. дуговой сваркой по ГОСТ 5264-80.
2. Монтажные сварные швы выполнять электродом Э42-А.
3. Данный лист читать совместно с листом 1,2,3,4,5
4.За относительную отметку 0,000 принята отметка уровня земли , которая соответствует абсолютной отметке на генплане +40,00.
5. Предусмотреть с 4-х сторон к мачте освещения затяжные крепления, заанкеренные на отдельные опоры из монолитного бетона В7,5 250х250х1000

Изм.	Кол.	Лист	Nдок.	Подпись	Дата
Исполнил		Бендин Е.С.			02.20
Проверил		Ахметова К.К.			02.20
ГИП		Ахметова К.К.			02.20

П-00-20-10-КЖ

Разработка проектно-сметной документации на подводящие инженерные сети (электроснабжение, газоснабжение, водоснабжение и телефонизация) «тепличный комплекс расположенный возле кирпичного завода по улице энтузиастов в поселке Зачаганск, г.уральск»

Подстанция	Стадия	Лист	Листов
	РП	6	

Схема фундаментов под прожекторную мачту. Спецификация

ТОО "СРБ-А"

Взам. инв. N° | Подп. и дата | Инв. N° Подл.

Формат А3