«БАТЫС ҚАЗАҚСТАН ОБЛЫСЫ
ҚАЗТАЛОВ АУДАНЫНЫҢ
ТҰРҒЫН ҮЙ-КОММУНАЛДЫҚ
ШАРУАШЫЛЫҚ,
ЖОЛАУШЫЛАР КӨЛІГІ ЖӘНЕ
АВТОМОБИЛЬДЕР ЖОЛДАРЫ БӨЛІМІ»
МЕМЛЕКЕТТІК МЕКЕМЕСІ

ГОСУДАРСТВЕННОЕ УЧРЕЖДЕНИЕ
«ОТДЕЛ ЖИЛИЩНО-
КОММУНАЛЬНОГО ХОЗЯЙСТВА,
ПАССАЖИРСКОГО ТРАНСПОРТА И
АВТОМОБИЛЬНЫХ ДОРОГ
КАЗТАЛОВСКОГО РАЙОНА
ЗАПАДНО-КАЗАХСТАНСКОЙ ОБЛАСТИ»

090700, Казталов ауылы,
Құрманғазы көшесі,1
тел: 8 (71144) 31-3-08, факс:32-1-07

090700 с.Казталовка,
ул. Курмангазы,1
тел: 8 (71144) 31-3-08, факс:32-1-07

2021г 24.08 № 649

РГП на ПХВ «Национальный центр качества дорожных активов» комитета автомобильных дорог министерства индустрии и инфраструктурного развития РК

Настоящим направляем для проведения ведомственной экспертизы техническую и сметную документацию на средний ремонт автомобильной дороги районного значения на участке, «Беспишен-Кошанкол-Караоба Казталовского района ЗКО» 15-28 км и 28-41км.

Заказчик «Отдел жилищно-коммунального хозяйства, пассажирского транспорта и автомобильных дорог Казталовского района Западно-Казахстанской области»

Оплату гарантируем до 30 октября 2021 года.

Руководитель отдела **А.Берденов**

1-12-2020 ЭҚАБЖ МО (7.21.2 нұсқасы)

БАТЫС ҚАЗАҚСТАН ОБЛЫСЫ

ҚАЗТАЛОВ АУДАНЫНЫҢ ӘКІМДІГІ

ЗАПАДНО-КАЗАХСТАНСКАЯ ОБЛАСТЬ

АКИМАТ КАЗТАЛОВСКОГО РАЙОНА

ҚАУЛЫ **ПОСТАНОВЛЕНИЕ**

2021 жылғы 23 қыркүйектегі №257

Қазталов ауылы

Қазталов ауданы әкімдігінің 2020 жылғы 31 желтоқсандағы №383 «Қазталов аудандық мәслихатының 2020 жылғы 22 желтоқсандағы № 57-2 «2021-2023 жылдарға арналған аудандық бюджет туралы» шешімін іске асыру туралы» қаулысына өзгеріс енгізу туралы

Қазақстан Республикасының Бюджет кодексін және Қазақстан Республикасының 2001 жылғы 23 қаңтардағы «Қазақстан Республикасындағы жергілікті мемлекеттік басқару және өзін-өзі басқару туралы» Заңын басшылыққа ала отырып және аудандық бюджеттік комиссиясы отырысының 2021 жылғы 20 қыркүйектегі №7 хаттамасына сәйкес Қазталов ауданының әкімдігі **ҚАУЛЫ ЕТЕДІ:**

1.Қазталов ауданы әкімдігінің 2020 жылғы 31 желтоқсандағы №383 «Қазталов аудандық мәслихатының 2020 жылғы 22 желтоқсандағы №57-2 «2021-2023 жылдарға арналған аудандық бюджет туралы» шешімін іске асыру туралы» қаулысына төмендегідей өзгерістер енгізілсін:

аталған қаулының 8-қосымшасы осы қаулының қосымшасына сәйкес жаңа редакцияда жазылсын.

2. «*Қазталов ауданының экономика және қаржы бөлімі» ММ-сі (Ж.*Сундетова) осы қаулыдан туындайтын қажетті шараларды қабылдасын.

3. Осы қаулының орындалуын бақылау аудан әкімінің орынбасары Қ.Нұрғалиевке жүктелсін.

Аудан әкімі **А. Есалиев**

Утверждаю
Руководитель ГУ «Отдел ЖКХ ПТ и АД
Казталовского района»
_____ Берденов .А.А
от «15» сентябрь 2021 года

№	Индекс автодороги	Наименование автодороги	Полный расстояние автодороги, км	В том числе ремонтные автодороги, км	Категория автодороги, км					В том числе покрытие, км					Мосты	Трубы	
					I	II	III	IV	V	А/Б	Грав	Щебень	ПГС	Грунт			
1	KL-KT-1	Беспишен – Кушанкуль-Караба	0-64	13км 15-28				64		15			16	33		12	156,4
2	KL-KT-1	Беспишен – Кушанкуль-Караба	0-64	13км 28-41				64		15			16	33		12	156,4

Товарищество с ограниченной ответственностью
«Айтаба Проект»

г.Актобе, Бокенбай батыр, 21
тел/факс 8(7132) 90-59-84
РНН 061800311074
БИН 111240003789

ИИК KZ486017121000001012
БИК HSBKKZKX, КБЕ 17
г.Актобе АО «Народный Банк Казахстана» г.Актобе
e-mail: aitaba @mail.ru

Исх.: №100 от «22» ноябрь 2021г.

РГП на ПХВ «Национальный центр качества дорожных активов» комитета автомобильных дорог министерства индустрии и инфраструктурного развития РК

ТОО «Айтаба Проект» касательно замечания по РП «Средний ремонт автомобильной дороги районного значения сел Беспшен-Кушанкуль-Караоба 15-28 км Казталовского района, ЗКО» и «Средний ремонт автомобильной дороги районного значения сел Беспшен-Кушанкуль-Караоба 28-41 км Казталовского района, ЗКО» сообщает следующее:

В связи с отсутствием расценок в программной базе по сметному расчёту ABC KZ на асфальтобетон плотный мелкозернистый Типа Б марки III, было принято решение применить асфальтобетон плотный мелкозернистый Типа Б марки II, также данная марка является более практичным к применению.

Директор **Кажимова А.Б.**

Қазақстан Республикасы Ақтөбе қаласы «Айтаба Проект» ЖАУАПКЕРШІЛІГІ ШЕКТЕУЛІ СЕРІКТЕСТІГІ ТОВАРИЩЕСТВО С ОГРАНИЧЕННОЙ ОТВЕТСТВЕННОСТЬЮ город Актобе Республика Казахстан

ГИП Ержанов Б.У.
+7 (777) 060-11-08
8 (713-2) 90-76-98
aitaba @mail.ru

Товарищество с ограниченной ответственностью «Айтаба Проект»

Қазақстан Республикасы
Ақтөбе қаласы, көш Бөгенбай батыр, 21
e-mail: aitaba@mail.ru
тел.: 8 (7132) 90-76-98
факс.: 23-26-66

Республика Казахстан
г.Актобе, ул. Богенбай батыр 21
e-mail: aitaba@mail.ru
тел.: 8 (7132) 90-76-98
факс.: 23-26-66

Лицензия: № 19012409
ЗАКАЗ: № А-АТП-13-2021-ПОС

ТЕХНИЧЕСКИЙ ДОКУМЕНТАЦИЯ
Средний ремонт автомобильной дороги районного значения сел Беспшен-Кушанкуль-Караоба 28-41 км Казталовского района, ЗКО

Директор **Кажимова А.Б.**

Главный инженер проекта **Ержанов Б.У.**

г.Актобе-2021г.

1.0. СОСТАВ ТЕХНИЧЕСКОЙ ДОКУМЕНТАТЦИИ

НАИМЕНОВАНИЕ

1. **Техническое задание**

2. **Акт обследования**

3. **Дефектная ведомость**

4. **Пояснительная записка**
   Приложения:
   - график учета интенсивности движения
   - лицензия на проектирование
   - перечень дорог областного значения

5. **Фото материал**

6. **Ведомость доставки материалов**

7. **Ведомость объёмов работ**

8. **Сметная документация**

9. **Чертежи:**
   - план автомобильной дороги
   - конструкция дорожной одежды
   - ситуационная схема расположения
   - схема организаций движения во время ремонтных работ

«Утверждаю»
Руководитель
ГУ «Отдел жилищно-коммунального хозяйства, пассажирского транспорта и автомобильных дорог Казталовского района Западно-Казахстанской области»
_____ Берденов А. А.
«_06»___июль_____2021г.

ЗАДАНИЕ НА ПРОЕКТИРОВАНИЕ

на разработку рабочего проекта **« Средний ремонт автомобильной дороги районного значения сел Беспшен-Кушанкуль-Караоба 28-41 км Казталовского района, ЗКО»**

№ п/п	**Перечень основных данных и требований**	**Основные данные и требования**
1.	Наименование и месторасположение объекта	Средний ремонт автомобильной дороги районного значения сел Беспшен-Кушанкуль-Караоба 28-41 км Казталовского района, ЗКО» Западно Казахстанская обл., Казталовский район, с. Беспшен-Кушанкуль-Караоба
2.	Основание для проектирования	- Акт технического обследования; - Дефектный акт; - Задание на проектирование;
3.	Вид строительства	Средний ремонт
4.	Стадийность проектирования	Рабочий проект
5.	Основные показатели автодороги	
5.1.	Техническая категория	IV по СН РК 3.03-01-2013 «Автомобильные дороги»
5.2.	Метод устройства дорожной одежды	Методом холодного ресайклирования, с добавлением нового материала и с последующим устройством верхнего слоя усовершенствованного покрытия, из горячего асфальтобетона, шириной 6 метров
5.3.	Тип дорожной одежды и вид покрытия	Облегченный, горячий асфальтобетон
6.	Основные условия	- Предусмотреть виды работ в рамках согласно приказа Министра по инвестициям и развитию РК от 09.06.2016 №480 «Об утверждении классификации видов работ, выполняемых при содержании, текущем, среднем и капитальном ремонтах автомобильных дорог общего пользования»; -Проанализировать объём материалов старой дорожной одежды, определить необходимость добавки в смесь нового объёма инертного материала; - Состав смеси со скелетообразующими добавками принять по рекомендации

		РГП «Национальный центр качества дорожных активов» по ЗКО; - Укрепление обочин выполнить и ЩГПС, толщиной 10 см; -Техническая документация должна пройти ведомственную экспертизу.
7.	Обустройство дороги	- предусмотреть комплекс мероприятий, обеспечивающих безопасные условия движения транспорта и благоприятные условия эксплуатации дороги.
8.	Сметная документация	- сметную документацию выполнить ресурсным методом в соответствии с Нормативным документом по определению сметной стоимости строительства в РК, а также Правил определения сметной стоимости строительства объектов за счет государственных инвестиций и средств субъектов квазигосударственного сектора (Приказ №707 от 20 ноября 2015г); - предусмотреть затраты на осуществление функции технического надзора.
9.	Требования к архитектурно- строительным, объемно-планировочным решениям	В соответствии со СН РК и СП РК, ГОСТов, принятых на территории РК.
10.	Требования и условия разработки природных мер и мероприятий	Выполнить в соответствии с государственными и межгосударственными стандартами, СН РК и СП РК, утвержденными республиканским органом управления строительства, нормативными документами уполномоченного органа по природным ресурсам и охране окружающей среды, а также другими нормативными документами, регулирующими природоохранную деятельность.
11.	Требования к режиму безопасности труда	Согласно требованиям МСП, МСН, СП РК и СН РК и других нормативных документов
12.	Период выполнения работ по проектированию	90 дней с момента заключения договора
13.	Заказчик строительства	ГУ «Отдел жилищно-коммунального хозяйства, пассажирского транспорта и автомобильных дорог Казталовского района Западно-Казахстанской области»
14.	Количество экземпляров проекта	Предоставить 4 экземпляров в бумажном и один электронном носителях

«Утверждаю»
Руководитель
ГУ «Отдел жилищно-коммунального хозяйства,
пассажирского транспорта и автомобильных дорог
Казталовского района Западно-Казахстанской области»
_____ Берденов А. А.
«06 » июль 2021г.

Акт обследования

Участка автодороги «Средний ремонт автомобильной дороги районного значения сел Беспшен-Кушанкуль-Караоба 28-41км Казталовского района, ЗКО»
Комиссия в составе:

Главный специалисты отдела ГУ «Отдел жилищно-коммунального хозяйства, пассажирского транспорта и автомобильных дорог Казталовского района Западно-Казахстанской области» Мендибай А., Имангалиев Н.Т.

Член коммисии произвели визуальное обследование участка автодороги «Средний ремонт автомобильной дороги районного значения сел Беспшен-Кушанкуль-Караоба 28-41км Казталовского района, ЗКО»

Дорожная одежда находиться в неудовлетворительном состоянии, покрытие гравийно- щебеночное -13 км, но на данный момент покрытие полностью смешалось с дорожным полотном, ширина от 8 до 11метр, дорога занижена, необходимо поднять высоту дороги образовалось колейность. Отсутствуют километровые знаки.

Члены комиссии:

Главный специалисты отдела ГУ «Отдел жилищно-коммунального хозяйства, пассажирского транспорта и автомобильных дорог Казталовского района Западно-Казахстанской области» Мендибай А.

Главный специалисты отдела ГУ «Отдел жилищно-коммунального хозяйства, пассажирского транспорта и автомобильных дорог Казталовского района Западно-Казахстанской области» Имангалиев Н.Т.

Прилагаемые документы.
Фото – 8 шт

«Утверждаю»
Руководитель
ГУ «Отдел жилищно-коммунального хозяйства,
пассажирского транспорта и автомобильных дорог
Казталовского района Западно-Казахстанской области»
_____ Берденов А. А.
«_06_»_ июль _____ 2021г.

Дефектный акт

Мы, комиссия в составе: Руководитель ГУ «Отдел жилищно-коммунального хозяйства, пассажирского транспорта и автомобильных дорог Казталовского района Западно-Казахстанской области» – Берденов А. А., главный специалист Мендибай А., главный специалист Имангалиев Н.Т. составили настоящий акт на «Средний ремонт автомобильной дороги районного значения сел Беспшен-Кушанкуль-Караоба 28-41 км Казталовского района, ЗКО»

№ п/п	Выявленные дефекты	Виды работ	Ед. изм.	Кол-во
Земляное полотно и покрытие				
1.	Дорожная одежда находится неудовлетворительном состоянии	Выравнивания существующего земляного полотна автогрейдером	$м^2$	130 000
2.	Дорожная одежда находится в неудовлетворительном состоянии, покрытие имеет продольные и поперечные просадки и трещины.	Рейсайклирование существующей дорожной одежды на глубину 15см с добавлением нового материала толщиной 10см и 4% цемента от всего объема смеси	$м^2$	87 750
		Устройство горячий мелкозернистой асфальтобетонной смеси типа Б марки-II толщиной 5см	$м^2$	78 000

3.	Разрушение обоичины, наблюдается колейность, заниженные обочины	Укрепление обочин ЩГПС толщиной 10см	$м^2$	52 000
Обустройство дороги				
4.	Отсутвуют километровые знаки	Предусмотреть установку километровых знаков	шт	6
5.	Отсутствует дорожная разметка	Устройство дорожной разметки	км	13

Полный объем работ определяется проектно-сметной документацией.

Руководитель ГУ «Отдел жилищно-коммунального хозяйства, пассажирского транспорта и автомобильных дорог Казталовского района Западно-Казахстанской области»: _____ Берденов А. А.

«___» _____

Главный специалист: Имангалиев Н. Т.

Главный специалист: Мендибай А.

2.0. ЛИСТ УЧАСТНИКОВ РАЗРАБОТКИ ПРОЕКТА.

Должность	Подпись	ФИО
ГАП		Сарсенбаев К.М.
ГИП		Ержанов Б.У.
Инженер- проектировщик		Джалмухамбетов А.Б.
Инженер – проектировщик		Жапаров А.Б.
Инженер- проектировщик		Кутбанов У.
Инженер- проектировщик		Серикбаев М.С.
Инженер – проектировщик		Тлеумаганбетов Ж.Х.
Инженер – проектировщик		Уразов Е.М.
Инженер- сметчик		Кекилбаева М.Б.
Нор. Контроль		Айткожина А.О.

Настоящий проект соответствует требованиям экологических, санитарно-гигиенических, противопожарных и других норм, действующих на территории РК, и обеспечивает безопасную для жизни и здоровья людей эксплуатацию объекта.

Главный инженер проекта ***Ержанов Б.У.***

3.0. ОБЩИЕ ПОЛОЖЕНИЯ

3.1. ВВЕДЕНИЕ

Настоящим проектом предусматривается разработка проектно-сметной документации «Средний ремонт автомобильной дороги районного значения сел Беспшен-Кушанкуль-Караоба 28-41 км Казталовского района, ЗКО» является:

- Договор государственных закупках работ по разработке проектно-сметной документации между Государственное учреждение "Отдел жилищно-коммунального хозяйства, пассажирского транспорта и автомобильных дорог Казталовского района Западно-Казахстанской области" и ТОО «Айтаба Проект» № 45 от 08.06.2021г.
- Задание на проектирование;
- Акт обследование;
- Дефектный акт;
- Форма учета интенсивности движения.

3.2. КРАТКАЯ ХАРАКТЕРИСТИКА РАЙОНА СТРОИТЕЛЬСТВА

Согласно СП РК 2.04-01-2017 «Строительная климатология» район строительства относится к IIIВ климатическому району:

Проектируемый объект относится в соответствии с Приказом Министра национальной экономики РК от 28.02.2015года №165 «Об утверждении Правил отнесения зданий и сооружений к технически и технологически сложным объектам» установлен уровень ответственности объекта – II технически не сложный.

По весу снегового покрова (СНиП 2.01.07-85 карта 1) – III зона. Нормативное значение веса снегового покрова (СНиП 2.01.07-85* табл.4) - 100 кгс/м2 (1,0 кПа).

По давлению ветра – III зона. Нормативное значение ветрового давления - 38 кгс/м2 (0,38кПа).

Климат территории является резко континентальным, с холодной ясной погодой зимой и жарким засушливым летом, с резкими годовыми и суточными колебаниями температур.

Наиболее холодным месяцем является январь. При вторжении арктических масс температура воздуха понижается до минус 430С. Зима продолжительная и устойчивая, длится 4-5 месяцев, иногда наблюдаются оттепели. С февраля начинается повышение температура воздуха.

Наиболее теплым периодом является июль месяц, когда максимальная температура воздуха достигает -42ºС (СП РК 2.04-01-2017).

4.0. ГЕНЕРАЛЬНЫЙ ПЛАН

4.1. ОСНОВНЫЕ ПРОЕКТНЫЕ РЕШЕНИЯ

Генеральный план «Средний ремонт автомобильной дороги районного значения сел Беспшен-Кушанкуль-Караоба 28-41 км Казталовского района, ЗКО» разработан на основании задание на проектирование

- СП РК 3.01-101-2013 «Градостроительство. Планировка и застройка городских и сельских населенных пунктов»;
- СП РК 3.03-104-2014– «Проектирование дорожных одежд нежесткого типа»;

- СП РК 3.03-101-2013 «Автомобильные дороги»;
- «Правила пожарной безопасности в РК».
- Инженерно- геологический отчет по объекту выполнен ТОО «КазПромСтройГрупп»;
- Акт обследование

4.2. КРАТКАЯ ХАРАКТЕРИСТИКА ПЛОЩАДКИ СТРОИТЕЛЬСТВА

Местоположение объекта – Республика Казахстан Западно-Казахстанская область, Казталовский район, с. Беспшен-Кушанкуль-Караоба.

Отметки поверхности колеблются в пределах 26,77 - 27,79 м. Проектируемые автомобильной дороги в настоящий момент является по классификации к категории IV согласно СП РК 3.03-101-2013 «Автомобильные дороги».

Дорога была построена конце 80-х годах. Ранее не проводились ремонтные работы.

Рис. 4.2.1.

5.0. СРЕДНИЙ РЕМОНТ АВТОМОБИЛЬНОЙ ДОРОГИ

5.1. ДОРОЖНАЯ ОДЕЖДА КОНСТРУКЦИЯ

Конструирование дорожной одежды произведен из наличия дорожно-строительных материалов, интенсивности движения и инженерно — геологических условий в соответствии с СН РК 3.03-19-2006.

- Дорожно-климатическая зона - IV;
- Тип местности по характеру и степени увлажнения — 1;
- Категория дороги – IV;
- Ремонтные участок 28-41км;
- Материал для дорожной одежды принят в соответствии СТ РК 1225-2013 и ГОСТ 9128-2009.

Рис. 5.1.1.

В соответствии с заданием на разработку технической документации и «Классификацией видов работ, выполняемых при содержании, среднем и капитальном ремонтах автообильных дорог общего пользования», утвержденной приказом Министра транспорта и коммуникаций РК от 24 января 2014 года №56, технической документацией предусмотрено выполнить средний ремонт методом холодного ресайклинга.

На щебеночном покрытии должны быть выполнены следующие работы:

- ресайклирование существующего щебеночного покрытия с устройством слоя основания из материала от разборки существующей дорожной одежды с добавлением нового материала, укреплением цементом, методом смешения на дороге ресайклером толщиной 15см;

Технология дорожно-строительных работ, контроль качества при проведении и приемке работ, методы измерения готовых работ должны соответствовать сборнику типовых технических спецификаций по строительству и ремонту автомобильных дорог, часть III, разделы 1300 – 1800. Технология холодного ресайклинга с использованием цемента заключается в одновременной подаче этих двух компонентов в смесь из существующего покрытия и щебня, что позволяет получить высококачественные укрепленные слои основания. Старая дорожная одежда фрезеруется ресайклером с одновременным перемешиванием нового скелетного материала (щебень фр. 40-70мм) и вяжущих (цемент).

Перемешивание всех компонентов выполняется до получения гомогенной смеси, далее производится её распределение и уплотнение.

При фрезеровании тонких слоев (до 15см), для улучшения смешения существующего покрытия и стабилизаторов камера смешения расайклера уменьшается в объеме. Фреза ресайклера вращается всегда против часовой стрелки. При движении ресайклера, когда колеса переднего моста являются управляемыми, фрезерование происходит снизу-вверх, а регулируемая по высоте дробильная плита находится впереди фрезы, обеспечивая в зависимости от величины зазора между фрезой и слоем измельченного существующего покрытия покрытия требуемый зазор для обеспечения качественного измельчения материала. При движении ресайклера задним ходом фрезерование производится сверху вниз. При фрезеровании в рабочую камеру ресайклера впрыскивается вода, подаваемая из автоцистерны. Количество воды дозируется насосом, управляемым микропроцессором, чтобы после смешения с материалом, измельченным фрезой, влажность смеси была оптимальной для ее уплотнения.

Порошкообразные добавки - цемент, дозируются и распределяются равномерно перед ресайклером. Устройство оснований с использованием вяжущего, полученного на основе отходов промышленности осуществляется поточным методом на нескольких захватках. Длину захватки назначают до 500 м и более в зависимости от производительности ведущей машины.

Технологический процесс устройства оснований включает следующие операции:

- завоз и распределение скелетного материала;
- распределение цемента перед ресайклером;
- фрезерование существующей дорожной одежды, ее перемешивание с новым материалом и вяжущими добавками ресайклером;
- уплотнение смеси;
- уход за уложенным слоем.

Дороги, содержащие слои из укрепленного цементом материала не должны открываться для движения преждевременно. Должно соблюдается необходимое время выдерживания для набора прочности готового слоя. При этом пересушивание поверхности может вести к шелушению и потере прочности верхней части слоя, в конечном счете, вызывая появление выбоин. Поверхность готового слоя должна постоянно поддерживаться во влажном состоянии легким смачиванием.

Работы по устройству основания (приготовление смеси и уплотнение) должны быть закончены в течение одной смены. При этом уплотнение смеси должно быть закончено не позднее, чем через 3 часа, а при пониженных положительных температурах не позднее, чем через 5 часов с момента приготовления смеси. Кратковременный моросящий дождь не является помехой.

Устройство покрытий и оснований автомобильных дорог с использованием существующего покрытия с добавками минеральных вяжущих выполняется согласно Р РК 218-24-03 «Рекомендации по ремонту автомобильных дорог с использованием технологии холодного ресайклинга» и Р РК 218-56-2006 «Рекомендации по применению технологии холодного ресайклинга при строительстве дорожных одежд с использованием активных техногенных отходов и побочных продуктов промышленности».

Покрытие проезжей части будет сделано из горячей асфальтобетонной смеси Тип Б марки II, толщиной 5 см.

Смеси должны приготавливаться в соответствии с требованиями ГОСТ 9128 по технологическому регламенту, утвержденному в установленном порядке.

Зерновые составы минеральной части смесей и асфальтобетонов (в процентах по массе) должны соответствовать установленным ГОСТ 9128.

Состав асфальтобетонной смеси следует подбирать с учетом положений, в которых указывается тип и марка асфальтобетона, назначение и условия применения, характеристика минеральных и вяжущих материалов. На основе этих данных необходимо четко определить технические требования, предъявляемые к асфальтобетону в соответствии с действующим ГОСТом.

Для каждой смеси определяется объемное водонасыщение и сопротивление сжатию при температуре 50 °С. Количество битума, содержащегося в смеси, которая имеет наилучшие результаты испытаний, соответствующие техническим требованиям, считается оптимальным.

После установления оптимального количества битума из выбранной смеси изготавливают контрольные образцы в количестве, достаточном для определения всех показателей физико-механических свойств.

Площадки для складов минеральных материалов на АБЗ и разгрузочные площадки на прирельсовых и водных базах должны иметь твердое покрытие (уплотненное щебеночное, гравийное или другое) и содержаться в чистоте.

Склады и крытые навесы на территории АБЗ должны вмещать 10-15-суточный запас песка и щебня мельче 15 мм, особенно в неустойчивых погодных условиях.

На АБЗ внегородского дорожного строительства, как правило, устраивают битумохранилища ямного типа, глубину которых назначают в зависимости от глубины грунтовых вод. Стенки хранилища в плотных грунтах могут быть вертикальными, в других случаях с откосом 1:1. При невозможности заглубления хранилище строят на спланированной площадке и обносят земляным валом.

На АБЗ должна быть обогреваемая емкость для хранения ПАВ.

Битумохранилища должны быть оборудованы постоянной системой местного подогрева. Для этой цели в центре или у края хранилища (отсека) в зависимости от рельефа местности и расположения хранилища в плане устраивают заборный приямок в виде металлического или бетонного колодца, или огражденной зоны подогрева, где размещают оборудование для подогрева битума (до температуры 80-100ºС) и перекачки в битумоплавильные установки. Подогрев осуществляют змеевиками, системой труб подвесного или стационарного типа, по которым пропускает пар, горячие газы или горячее масло.

При автоматизации битумного хозяйства на АБЗ битум приготавливают в такой последовательности: из закрытого хранилища предварительно нагретый битум поступает непрерывно в битумоплавильную установку или рабочий котел, из которых готовый битум перекачивают в расходный котел, где поддерживают рабочую температуру, или подают в асфальтосмесительные установки.

Битумоплавильные котлы и установки должны быть оборудованы средствами тушения пожара.

Легкие разжижители следует применять с учетом специальных указаний, согласованных с местными органами пожарного надзора.

Подрядчик несет ответственность за то, чтобы обеспечить поставку смеси в соответствии с принятой стандартной формулой смеси.

Смеси транспортируют к месту укладки автомобилями, сопровождая транспортной документацией каждый автомобиль.

Смеси в ходе транспортировки должны быть защищены от загрязнения и расслоения:
накрываются брезентом или подобным материалом достаточного размера, чтобы он свисал с загруженного автосамосвала со всех сторон и крепко прикреплялся.

Перед укладкой асфальтобетонной смеси поверхность нижележащего слоя должна быть подготовлена. Поверхность очищается от грязи, посторонних предметов, мусора.

После выполнения этих работ необходимо выполнить разбивочные работы, которые позволят соблюсти проектную ширину покрытия и поперечные уклоны, а также прямолинейность кромок (с помощью нивелира или визирок, нанесением белой или цветной линии на бордюрной ленте и другими способами).

После того, как поверхность будет подготовлена и одобрена, непосредственно перед укладкой асфальтобетонной смеси на основание (или нижний слой асфальтобетонного покрытия) необходимо нанести подгрунтовку битумной эмульсией, разжиженным или жидким битумом.

Эмульсию или жидкие битумы разливают за 1-6 ч. до начала укладки.

Подрядчик должен получить разрешение на продолжение работ у Инженера до начала выполнения работ по укладке.

Смесь укладывается на ширину одной полосы движения сразу, если иное не указано Инженером. Толщина после уплотнения любого слоя должна быть не менее, чем в 1,5 раза больше максимального размера каменного материала для устраиваемого слоя.

Поперечные сопряжения покрытия должны быть перпендикулярны оси дороги. Края ранее уложенной полосы (поперечные и продольные) обрубают вертикально по шнуру и смазывают разжиженным или жидким битумом, битумной эмульсией.

Обрубать или обрезать края целесообразно сразу после уплотнения покрытия. Для обрубки пригодны пневмоломы или перфораторы, свободно вращающиеся диски (из стали высокой прочности), устанавливаемые на одном из катков, или другие средства.

Устройству продольных и поперечных сопряжений необходимо уделять особое внимание, так как эти места чаще подвержены, разрушающему действию воды; слой смеси около кромки уже уплотненной полосы должен быть на 1-2 см толще, чем по всей ширине укладываемой полосы.

При использовании асфальтоукладчика с включенным трамбующим брусом слой асфальтобетонных смесей должен быть на 15-25% выше проектной толщины.

Если укладывают слой смеси асфальтоукладчиком с выключенным трамбующим брусом или вручную, толщина его должна быть на 60-70% выше проектной.

Во время укладки смесей асфальтоукладчиками с трамбующим брусом необходимо следить за тем, чтобы трамбующий брус был постоянно включен, так как с его помощью достигается предварительное уплотнение асфальтобетонной смеси, что позволяет уменьшить работу катков на 20 - 25 %.

При устройстве двухслойного асфальтобетонного покрытия верхний слой укладывают через 10 дней после укладки нижнего слоя. Непосредственно после укладки смеси Подрядчик тщательно и равномерно уплотняет ее при помощи укатки. Асфальтобетонные покрытия следует уплотнять гладко-вальцовыми моторными катками, преимущественно двухосными двухвальцовыми весом до 8 т (легкого типа); двухосными двух- и трехвальцовыми и трехосными трехвальцовыми весом10-15-18 т (тяжелого типа); самоходными катками на пневматических шинах весом 16 и 30 т или виброкатками весом 4 и 8 т.

Во избежания раскатывания смеси в конце укатываемой полосы укладывают упорную доску или рейку.

Рабочие швы должны быть перпендикулярны к оси дороги. При выполнении измерений ординат продольного микропрофиля покрытия автомобильных дорог следует применять профилометры двух классов точности. Примечание - Профилометры подлежат государственному метрологическому контролю и надзору в порядке, установленном законодательством государства.

Параметры точности профилометра необходимо определять по результатам испытаний на представительном наборе тестовых участков с расчетом точности и повторяемости результатов измерений.

Профилометры 1-го класса точности разрешается применять для записи ординат продольного микропрофиля проезжей части автомобильных дорог всех категорий. Профилометры 2-го класса точности для записи ординат продольного микропрофиля проезжей части разрешается применять только на автомобильных дорогах, разрешенная скорость движения по которым не превышает 90 км/ч.

Ожидаемые итоговые показатели:

По стандартам международный показатель ровности (International Roughness Index); IRI.

Индекс ровности – до 4,3-5,0 м/км.

Значение уровня риска аварийности – от 14 до 22 доли единиц.

В существующих земляного полотна на проектируемых участках должна производится выравнивания дороги.

Общая ширина земляного полотна переменная 10,0 м;

Грунты должны удовлетворять требованиям СП РК 3.03-101-2013 «Автомобильные дороги».

Коэффициент относительного уплотнения грунта под проезжие части устанавливается лабораторным путём и определён равным 1,05.

5.2. КОНСТРУКТИВНОЕ РЕШЕНИЯ

Асфальтобетон плотный из горячей мелкозернистой щебеночной смеси, типа Б, марки II, на битуме БНД 70/100, СТ РК 1225-2013 - 0,05м.

Ресайклирование дорожной одежды Н=0,15 с добавлением щебня R=600кг/см² фракции 40-70мм, СТ РК 1284-2004 - 0,10м.

Цемент 4%.

Уплотнение ($К_{упл}$=0,95) укрепление обочин песчано-гравийно щебеночной смесью Н=0.10 м.

Таблица 5.2.1.

№ п/п	Наименование показателей	
1.	Расчетная скорость движения, км/час	80
2.	Ширина полосы движения, м	3
3.	Число полос движения, шт	2
4.	Ширина дорожной одежды, м	6.0
5.	Ширина обочин, м	2.0
6.	Ширина земляного полотна, м	10.0
7.	Вид покрытия	Из асфальтобетона
8.	Общая протяженность подъездной дороги, м	13000

5.3. ПЛАН И ПРОДОЛЬНЫЙ ПРОФИЛЬ

Проектирование плана и продольного профиля произведено из условий наименьшего ограничения и изменения скорости, обеспечения безопасности и удобства движения.

Элементы плана и продольного профиля запроектированы в соответствии СП РК 3.03-101-2013 «Автомобильные дороги».

Радиусы поворотов на примыкающие дороги по кромке проезжей части не менее 5,0 м.

Привязка элементов плана выполнена от оси проезжей части и от существующих инженерных сетей.

Начало проектируемой авто дороги отмыкается от автомобильной трассы.

5.4. ПЕРЕСЕЧЕНИЕ С ИНЖЕНЕРНЫМИ СЕТЯМИ И ИСКУССТВЕННЫМИ СООРУЖЕНИЯМИ

5.4.1. ПЕРЕСЕЧЕНИЕ СУЩЕСТВУЮЩИМИ КАБЕЛЯМИ СВЯЗИ

В пересечениях имеется существующие футляры, длина и концы которые соответствуют правилам и нормам пересечении с автомобильными дорогами. В связи с этим в проекте не предусматривается дополнительные установки футляров.

5.4.2. ПЕРЕСЕЧЕНИЕ СУЩЕСТВУЮЩИМИ ГАЗОПРОВОДАМИ

В проекте перенос или демонтаж существующего газопровода не предусматривается.

5.4.3. ПЕРЕСЕЧЕНИЕ СУЩЕСТВУЮЩИМИ ВЛ-10 КВ

Все пересечений (провиси) соответствует с нормативами ПУЭ РК и СНиП РК.

5.4.4. ПЕРЕСЕЧЕНИЕ СУЩЕСТВУЮЩИМИ ВОДОПРОВОДАМИ

В пересечениях имеется существующие футляры, длина и концы которые соответствуют правилам и нормам пересечении с автомобильными дорогами. В

связи с этим в проекте не предусматривается дополнительные установки футляров.

5.5. ОБУСТРОЙСТВО ПОДЪЕЗДНОЙ ДОРОГИ, ОРГАНИЗАЦИЯ И БЕЗОПАСНОСТЬ ДВИЖЕНИЯ

Организация и безопасность движения разработаны в соответствии СТ РК 1125-2002 и с требованиями СП РК 3.01-101-2013.

В комплекс мероприятий по организации и безопасности движения входят обустройство дороги в виде установки сигнальных столбиков, дорожных знаков, укрепления обочин, а также геометрические параметры плана, продольного и поперечного профилей автодороги.

5.6. ДОРОЖНЫЕ ЗНАКИ

На рассматриваемом предусмотрена установка 7 групп дорожных знаков в количестве 6 штук.

Щитки знаков монтируются на металлических стойках 7 шт., которые устанавливаются на обочинах дорог, на специальных присыпных бермах.

Места установки знаков показаны на графике обстановки.

Все дорожные знаки должны соответствовать СТ РК 1125-2002.

- Все металлические элементы должны быть покрыты антикоррозионными составами: краской ПФ 115 ГОСТ 6485-76* за 2 раза по слою грунта ГФ-021 по ГОСТ 25129-82*;
- Дорожные знаки приняты по СТ РК 1125-2002;
- Опоры дорожных знаков приняты по СТ РК 1412-2005;
- Дорожная разметка выполнена по СТ РК 1124-2003.

5.7. РАЗМЕТКА НА ПРОЕЗЖЕЙ ЧАСТИ УЛИЦЫ

В горизонтальную разметку входят линии, и другие обозначения, наносимые на дорожные покрытия.

Цвет разметки должен соответствовать белому цвету, указанному в п.4.5 ГОСТ 13508-74*.

График обустройства дороги согласован с РОВД района.

6.0. ОХРАНА ОКРУЖАЮЩЕЙ СРЕДЫ

Рабочий проект средний ремонт автодороги разработан с учетом требований экологического законодательства.

Эксплуатация объекта относится к видам деятельности с незначительным уровнем воздействия на окружающую среду.

Сокращение потребления энергии для данного объекта планируется с помощью надлежащего проектирования инженерных систем, повышения эффективности всех видов оборудования, применения специальных энергосберегающих технологий освещения, использования автоматизированных систем контроля и управления.

Система водоснабжения комплекса обеспечивает подачу на хозяйственно-бытовые нужды с непосредственным отбором воды от существующих сетей. Сети бытовой канализации для отвода бытовых сточных вод санитарно- технических приборов запроектирована с отводом стоков в канализационную сеть.

Оценка воздействия объекта на окружающую среду в каждом конкретном случае должна быть определена в соответствии с требованиями действующих в Республике Казахстан нормативно- правовых актов и методических инструкций в области охраны окружающей среды.

7.0. ЗАЩИТА КОНСТРУКЦИЙ ОТ КОРРОЗИИ

Мероприятия по антикоррозийной защите указаны на разработанных листах. Все неоговоренные в проекте мероприятия по антикоррозийной защите должны быть приняты согласно СН РК 2.01-01-2013 «Защита строительных конструкций от коррозии».

Стальные конструкции и выступающие из бетона части закладных деталей, доступные для возобновления защитных покрытий, покрасить эмалью ПФ 115 ГОСТ 6465-76 в два слоя по грунту ГФ-021 ГОСТ 25129-81 в один слой согласно СН РК 2.01-01-2013.

Первичная защита от коррозии – это защита от коррозии, достигаемая посредством выбора материалов, изменения или в процессе изготовления конструкции.

Вторичная защита от коррозии- это защита от коррозии, достигаемая ограничением или исключением действия среды на контракцию после изготовления.

Физическая, химическая или электрохимическая обработка поверхности, повышающая коррозионную стойкость поверхностного слоя строительного изделия или конструкции.

Заполнение пор материала строительной конструкции или защитного покрытия материалами, стойкими к воздействию агрессивной среды выполняют с помощь защитной пропиткой.

Защитный слой бетона от наружной поверхности железобетонной конструкции до ближайшей поверхности арматуры.

8.0. ИНЖЕНЕРНО-ТЕХНИЧЕСКИЕ МЕРОПРИЯТИЯ ПО ПРЕДУПРЕЖДЕНИЮ ЧРЕЗВЫЧАЙНЫХ СИТУАЦИЙ И ПО ВЗРЫВО И ПОЖАРОБЕЗОПАСНОСТИ

Защитные мероприятия в области чрезвычайных ситуаций техногенного характера. С целью снижения риска ЧС, на основании действующего в РК законодательства, руководство должно:

- разработать план действий при возникновении ЧС;
- проинформировать обслуживающий персонал о риске ЧС на объекте;
- осуществлять обучение персонала действиям при возникновении ЧС;
- обеспечить пострадавших экстренной медицинской помощью;
- планировать и проводить мероприятия по предупреждению и снижению опасности возникновения ЧС на проектируемых объектах;
- разрабатывать рекомендации по комплексу мероприятий, направленных на предупреждение возникновения ЧС адекватно изменениям, происходящим во времени, и внедрять рекомендуемый комплекс мероприятий;
- проводить после ликвидации ЧС мероприятия по оздоровлению окружающей среды, восстановлению деятельности.

Персонал, обслуживающий объекты, должен:

- соблюдать меры безопасности в повседневной деятельности;
- не допускать нарушений трудовой и технологической дисциплины;
- знать сигналы гражданской обороны;
- знать установленные правила поведения и порядок действий при угрозе возникновения или возникновения ЧС;
- изучать основные методы защиты, правила пользования коллективными и индивидуальными средствами защиты;
- изучать приемы оказания первой медицинской помощи.

На основании Закона РК «О гражданской защите» (гл.18, ст.103) граждане, участвующие в ликвидации ЧС, имеют право на государственное социальное страхование.

Основные задачи и принципы гражданской защиты

Такими принципами, согласно ст.3 Закона РК №188-V от 11.04.2014г. «О гражданской защите», являются:

1) предупреждение и ликвидация чрезвычайных ситуаций и их последствий;
2) спасение и эвакуация людей при возникновении чрезвычайных ситуаций путем проведения аварийно-спасательных и неотложных работ в мирное и военное время;
3) создание сил гражданской защиты, их подготовка и поддержание в постоянной готовности;
4) подготовка специалистов центральных и местных исполнительных органов, организаций и обучение населения;
5) накопление и поддержание в готовности необходимого фонда защитных сооружений, запасов средств индивидуальной защиты и другого имущества гражданской обороны;
6) информирование и оповещение населения, органов управления гражданской защиты заблаговременно при наличии прогноза об угрозе возникновения чрезвычайной ситуации и оперативно при возникновении чрезвычайной ситуации;
7) защита продовольствия, водоисточников (мест водозабора для хозяйственно- питьевых целей), пищевого сырья, фуража, животных и растений от радиоактивного, химического, бактериологического (биологического) заражения, эпизоотии и эпифитотии;
8) обеспечение промышленной и пожарной безопасности;
9) создание, развитие и поддержание в постоянной готовности систем оповещения и связи;
10) мониторинг, разработка и реализация мероприятий по снижению воздействия или ликвидации опасных факторов современных средств поражения;
11) обеспечение формования, хранения и использования государственного резерва.

2. Основными принципами гражданской защиты являются:

1) организация системы гражданской защиты по территориально- отраслевому принципу;

2) минимизация угроз и ущерба гражданам и обществу от чрезвычайных ситуаций;

3) постоянная готовность сил и средств гражданской обороне и проведению аварийно- спасательных и неотложных работ;
4) гласность и информирование населения и организаций о прогнозируемых и возникших чрезвычайные ситуации, принятых мерах по их предупреждению и ликвидации, включая ликвидацию их последствий;
5) оправданный риск и обеспечение безопасности при проведении аварийно-спасательных и неотложных работ.

Организации, деятельность которых имеет повышенный риск возникновения чрезвычайных ситуаций по перечню, определенному Правительством РК, обязаны формировать резервы финансовых и материальных ресурсов, обеспечивать создание, подготовку и поддержание в готовности сил и средств по предупреждению и ликвидации чрезвычайных ситуаций. Руководители организаций несут персональную ответственность за выполнение мероприятий по предупреждению и ликвидации чрезвычайных ситуаций, предписаний специально уполномоченных государственных органов, имеющих обязательную силу.

9.0. ПОТРЕБНОСТЬ В СТРОИТЕЛЬНЫХ КАДРАХ

Потребность в строительных кадрах определена исходя из трудозатрат рабочих и машинистов по объекту, средней продолжительности работы строительных кадров в месяц и срока продолжительности строительства для данного объекта:

Потребность в строительных кадрах определена исходя из трудозатрат рабочих и машинистов по объекту, средней продолжительности работы строительных кадров в месяц и срока продолжительности строительства для данного объекта:

1) Р = 10 921 чел./час: 164,8 час/мес.: 9 мес. =7 чел.

где: 10 921 чел./час — трудозатраты рабочих и машинистов по объекту,

164,8 час/мес. — средняя продолжительность работы строительных кадров в месяц по РК (статистические данные),

Обеспечение охраны труда работающих предусматривается строительно-монтажной организацией.

Обоснование принятой продолжительности строительства

Продолжительность строительства принята согласно СП РК 1.03-102-2014 часть II «Нормы продолжительности строительства и задела в строительстве предприятий, зданий и сооружений» таблица Б.1.4.1. «Продолжительность строительства и задел в строительстве предприятий, зданий и сооружений в дорожном хозяйстве» п.3.

Определяем продолжительность строительства автомобильные дороги с усовершенствованными облегченными и переходными типами покрытии методом экстраполяции.

$$T_н = T_м \frac{\sqrt[3]{П_н}}{\sqrt[3]{П_м}} = 12 \frac{\sqrt[3]{13}}{\sqrt[3]{29}} = 9мес.$$

где:

$П_м$- IV категории, протяжённость дороги -29км;
$Т_м$-12 мес.;
$П_н$- IV категории, протяжённость дороги -13км.
Продолжительность строительства составляет 9 мес.

№ п/п	Характеристика объекта	Норма продолжительности строительства, мес.	
		общая	Подготовительный период (в том числе)
1	Автодорога	9	1

14. ПОКАЗАТЕЛИ ЗАДЕЛА СТРОИТЕЛЬСТВА АВТОДОРОГИ

Наименование объекта	Квартал 2022г.	Iкв.	IIкв.	IIIкв.
Автодорога	9 мес.	10%	35%	55%

Примечания:

Календарный план составлен в ценах на 2022 год.

По завершении выполнения всех работ объект подлежит сдаче приемочной комиссии в соответствии со СН РК 1.03-00-2011.

Календарный план строительства составлен без привязки к календарной дате начала строительства.

Количество работающих -7 чел.

В том числе ИТР - 10%

Служебные -3,5%

Обслуживающие -1,5%

Объёмы работ по объектам определены по объектным сметам.

10.0. ПЕРЕЧЕНЬ ОСНОВНЫХ ИСПОЛЬЗУЕМЫХ НОРМАТИВНЫХ ДОКУМЕНТОВ ПРИ РАЗРАБОТКЕ РАБОЧЕГО ПРОЕКТА

РДС РК 3.01-05-2001	Градостроительство. Планировка и застройка населенных мест с учетом потребностей инвалидов и других маломобильных групп населения
РДС РК 4.04-185-2003	Нормы технологического проектирования электрических сельских сетей Республики Казахстан
СП РК 1.02-108-2014	Порядок разработки, согласования, утверждения и состав проектной документации на строительство индивидуальных жилых домов
СП РК 1.01-101-2014	Строительная терминология
СП РК 1.02-101-2014	Инженерно-геодезические изыскания для строительства. Основные положения
СП РК 1.02-102-2014	Инженерно-геологические изыскания для строительства
СП РК 1.03-106-2012	Охрана труда и техника безопасности в строительстве
СП РК 1.04-101-2012	Обследование и оценка технического состояния зданий и сооружений
СП РК 2.01-101-2013	Защита строительных конструкций от коррозии
СП РК 2.02-101-2014	Пожарная безопасность зданий и сооружений

СП РК 3.01-105-2013	Благоустройство территорий населенных пунктов
СП РК 3.02-120-2012	Культурно-зрелищные учреждения
СП РК 3.02-136-2012	Полы
СП РК 3.02-137-2013	Крыши и кровли
СП РК 4.02-101-2012	Отопление, вентиляция и кондиционирование воздуха
СП РК 4.04-106-2013	Электрооборудование жилых и общественных зданий. Правила проектирования
СП РК 4.04-107-2013	Электротехнические устройства
СП РК 5.01-101-2013	Земляные сооружения, основания и фундаменты
СП РК 2.04-01-2017	Строительная климатология

10. ПРИЛОЖЕНИЕ.

Приложение В
(рекомендуемое)

Форма учета интенсивности движения

Автомобильная дорога с. Беспиен – Кулиankуль – Карасоба

Место учета на 28 км. Участок дороги (перегон) № _____ км 41 км

Число полос движения 2

Дата проведения учета 06.07.2022г.
число, месяц, год, день недели

Время учета: начало 8:00 часы окончание 18:00 часы

Направление движения из с. Беспиен (населенный пункт) в с. Кулиankуль – Карасоба (населенный пункт)

Рисунок	Количество транспортных средств по каждому часу, шт.				Итого, шт.
	08 ч – 10 ч	10 ч – 12 ч	14 ч – 16 ч	16 ч – 18 ч	
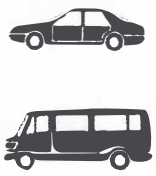	1 2 3 4 5 6 7 8 9 10 11 12 13 14 15 16 17 18 19 20 21 22 23 24 25 26 27 28 29 30 31 32 33 34 35 36 37 38 39 40 41 42 43 44 45 46 47 48 49 50 51 52	1 2 3 4 5 6 7 8 9 10 11 12 13 14 15 16 17 18 19 20 21 22 23 24 25 26 27 28 29 30 31 32 33 34 35 36 37 38 39 40 41 42 43 44 45 46 47 48 49 50 51 52	1 2 3 4 5 6 7 8 9 10 11 12 13 14 15 16 17 18 19 20 21 22 23 24 25 26 27 28 29 30 31 32 33 34 35 36 37 38 39 40 41 42 43 44 45 46 47 48 49 50 51 52	1 2 3 4 5 6 7 8 9 10 11 12 13 14 15 16 17 18 19 20 21 22 23 24 25 26 27 28 29 30 31 32 33 34 35 36 37 38 39 40 41 42 43 44 45 46 47 48 49 50 51 52	96
	1 2 3 4 5 6 7 8 9 10 11 12 13 14 15 16 17 18 19 20 21 22 23 24 25 26 27 28 29 30 31 33 34 35 36 37 38 39 40 41 42 43 44 45 46 47 48 49 50 51 52 53	1 2 3 4 5 6 7 8 9 10 11 12 13 14 15 16 17 18 19 20 21 22 23 24 25 26 27 28 29 30 31 33 34 35 36 37 38 39 40 41 42 43 44 45 46 47 48 49 50 51 52 53	1 2 3 4 5 6 7 8 9 10 11 12 13 14 15 16 17 18 19 20 21 22 23 24 25 26 27 28 29 30 31 33 34 35 36 37 38 39 40 41 42 43 44 45 46 47 48 49 50 51 52 53	1 2 3 4 5 6 7 8 9 10 11 12 13 14 15 16 17 18 19 20 21 22 23 24 25 26 27 28 29 30 31 33 34 35 36 37 38 39 40 41 42 43 44 45 46 47 48 49 50 51 52 53	21
	1 2 3 4 5 6 7 8 9 10 11 12 13 14 15 16 17 18 19 20 21 22 23 24 25 26 27 28 29 30 31	1 2 3 4 5 6 7 8 9 10 11 12 13 14 15 16 17 18 19 20 21 22 23 24 25 26 27 28 29 30 31 33	1 2 3 4 5 6 7 8 9 10 11 12 13 14 15 16 17 18 19 20 21 22 23 24 25 26 27 28 29 30 31	1 2 3 4 5 6 7 8 9 10 11 12 13 14 15 16 17 18 19 20 21 22 23 24 25 26 27 28 29 30 31	20
	1 2 3 4 5 6 7 8 9 10 11 12 13 14 15 16 17 18 19 20 21 22 23 24 25 26 27 28 29 30 31	1 2 3 4 5 6 7 8 9 10 11 12 13 14 15 16 17 18 19 20 21 22 23 24 25 26 27 28 29 30 31 33 34 35	1 2 3 4 5 6 7 8 9 10 11 12 13 14 15 16 17 18 19 20 21 22 23 24 25 26 27 28 29 30 31	1 2 3 4 5 6 7 8 9 10 11 12 13 14 15 16 17 18 19 20 21 22 23 24 25 26 27 28 29 30 31	5
	1 2 3 4 5 6 7 8 9 10 11 12 13 14 15 16 17 18 19 20 21 22 23 24 25 26 27 28 29 30 31	1 2 3 4 5 6 7 8 9 10 11 12 13 14 15 16 17 18 19 20 21 22 23 24 25 26 27 28 29 30 31 33 34 35	1 2 3 4 5 6 7 8 9 10 11 12 13 14 15 16 17 18 19 20 21 22 23 24 25 26 27 28 29 30 31 32	1 2 3 4 5 6 7 8 9 10 11 12 13 14 15 16 17 18 19 20 21 22 23 24 25 26 27 28 29 30 31	8
	1 2 3 4 5 6 7 8 9 10 11 12 13 14 15 16 17 18 19 20 21 22 23 24 25 26 27 28 29 30 31	1 2 3 4 5 6 7 8 9 10 11 12 13 14 15 16 17 18 19 20 21 22 23 24 25 26 27 28 29 30 31 33 34 35	1 2 3 4 5 6 7 8 9 10 11 12 13 14 15 16 17 18 19 20 21 22 23 24 25 26 27 28 29 30 31 32	1 2 3 4 5 6 7 8 9 10 11 12 13 14 15 16 17 18 19 20 21 22 23 24 25 26 27 28 29 30 31	9

Окончание таблицы

Рисунок	Количество транспортных средств по каждому часу, шт.				Итого, шт.
	08 ч – 10 ч	10 ч – 12 ч	14 ч – 16 ч	16 ч – 18 ч	
	1 2 3 4 5 6 7 8 9 10 11 12 13 14 15 16 17 18 19 20 21 22 23 24 25 26 27 28 29 30 31	1 2 3 4 5 6 7 8 9 10 11 12 13 14 15 16 17 18 19 20 21 22 23 24 25 26 27 28 29 30 31 33 33 34	1 2 3 4 5 6 7 8 9 10 11 12 13 14 15 16 17 18 19 20 21 22 23 24 25 26 27 28 29 30 31 32	1 2 3 4 5 6 7 8 9 10 11 12 13 14 15 16 17 18 19 20 21 22 23 24 25 26 27 28 29 30 31	10
	1 2 3 4 5 6 7 8 9 10 11 12 13 14 15 16 17 18 19 20 21 22 23 24 25 26 27 28 29 30 31	1 2 3 4 5 6 7 8 9 10 11 12 13 14 15 16 17 18 19 20 21 22 23 24 25 26 27 28 29 30 31 31 32 33	1 2 3 4 5 6 7 8 9 10 11 12 13 14 15 16 17 18 19 20 21 22 23 24 25 26 27 28 29 30 31 32	1 2 3 4 5 6 7 8 9 10 11 12 13 14 15 16 17 18 19 20 21 22 23 24 25 26 27 28 29 30 31	8
	1 2 3 4 5 6 7 8 9 10 11 12 13 14 15 16 17 18 19 20 21 22 23 24	1 2 3 4 5 6 7 8 9 10 11 12 13 14 15 16 17 18 19 20 21 22 23 24 25	1 2 3 4 5 6 7 8 9 10 11 12 13 14 15 16 17 18 19 20 21 22 23 24 25	1 2 3 4 5 6 7 8 9 10 11 12 13 14 15 16 17 18 19 20 21 22 23 24	9
	1 2 3 4 5 6 7 8 9 10 11 12 13 14 15 16 17 18 19 20 21 22 23 24	1 2 3 4 5 6 7 8 9 10 11 12 13 14 15 16 17 18 19 20 21 22 23 24 25 26	1 2 3 4 5 6 7 8 9 10 11 12 13 14 15 16 17 18 19 20 21 22 23 24 25	1 2 3 4 5 6 7 8 9 10 11 12 13 14 15 16 17 18 19 20 21 22 23 24	5
	1 2 3 4 5 6 7 8 9 10 11 12 13 14 15 16 17 18 19 20 21 22 23 24	1 2 3 4 5 6 7 8 9 10 11 12 13 14 15 16 17 18 19 20 21 22 23 24 25 26	1 2 3 4 5 6 7 8 9 10 11 12 13 14 15 16 17 18 19 20 21 22 23 24 25	1 2 3 4 5 6 7 8 9 10 11 12 13 14 15 16 17 18 19 20 21 22 23 24	
	1 2 3 4 5 6 7 8 9 10 11 12 13 14 15 16 17 18 19 20 21 22 23 24	1 2 3 4 5 6 7 8 9 10 11 12 13 14 15 16 17 18 19 20 21 22 23 24 25 26	1 2 3 4 5 6 7 8 9 10 11 12 13 14 15 16 17 18 19 20 21 22 23 24 25	1 2 3 4 5 6 7 8 9 10 11 12 13 14 15 16 17 18 19 20 21 22 23 24	
	1 2 3 4 5 6 7 8 9 10 11 12 13 14 15 16 17 18 19 20 21 22 23 24	1 2 3 4 5 6 7 8 9 10 11 12 13 14 15 16 17 18 19 20 21 22 23 24 25 26	1 2 3 4 5 6 7 8 9 10 11 12 13 14 15 16 17 18 19 20 21 22 23 24 25	1 2 3 4 5 6 7 8 9 10 11 12 13 14 15 16 17 18 19 20 21 22 23 24	29

Учет интенсивности выполнил А.Берденов

Ф.И.О.

ГОСУДАРСТВЕННАЯ ЛИЦЕНЗИЯ

07.06.2019 года **19012409**

Выдана **Товарищество с ограниченной ответственностью "Айтаба Проект"**

Республика Казахстан, Актюбинская область, Актобе Г.А., г.Актобе, район Астана, Микрорайон 12, дом № 6В,,
БИН: 111240003789

(полное наименование, местонахождение, бизнес-идентификационный номер юридического лица (в том числе иностранного юридического лица), бизнес -идентификационный номер филиала или представительства иностранного юридического лица – в случае отсутствия бизнес-идентификационного номера у юридического лица/полностью фамилия, имя, отчество (в случае наличия), индивидуальный идентификационный номер физического лица)

на занятие **Проектная деятельность**

(наименование лицензируемого вида деятельности в соответствии с Законом Республики Казахстан «О разрешениях и уведомлениях»)

Особые условия **II категория**

(в соответствии со статьей 36 Закона Республики Казахстан «О разрешениях и уведомлениях»)

Примечание **Неотчуждаемая, класс 1**

(отчуждаемость, класс разрешения)

Лицензиар **Государственное учреждение "Управление государственного архитектурно-строительного контроля Актюбинской области". Акимат Актюбинской области.**

(полное наименование лицензиара)

Руководитель (уполномоченное лицо) **Сопрун Оксана Анатольевна**

(фамилия, имя, отчество (в случае наличия)

Дата первичной выдачи **17.09.2013**

Срок действия лицензии

Место выдачи **г.Актобе**

ПРИЛОЖЕНИЕ К ГОСУДАРСТВЕННОЙ ЛИЦЕНЗИИ

Номер лицензии 19012409

Дата выдачи лицензии 07.06.2019 год

Подвид(ы) лицензируемого вида деятельности:

- Технологическое проектирование (разработка технологической части проектов строительства) зданий и сооружений жилищно-гражданского назначения, в том числе:
  - Для транспортной инфраструктуры (предназначенной для непосредственного обслуживания населения) и коммунального хозяйства (кроме зданий и сооружений для обслуживания транспортных средств, а также иного производственно-хозяйственного назначения)
  - Для дошкольного образования, общего и специального образования, интернатов, заведений по подготовке кадров, научно-исследовательских, культурно-просветительских и зрелищных учреждений, предприятий торговли (включая аптеки), здравоохранения (лечения и профилактики заболеваний, реабилитации и санаторного лечения), общественного питания и бытового обслуживания, физкультурно-оздоровительных и спортивных занятий, отдыха и туризма, а также иных многофункциональных зданий и комплексов с помещениями различного общественного назначения
- Проектирование инженерных систем и сетей, в том числе:
  - Систем внутреннего и наружного электроосвещения, электроснабжения до 0,4 кВ и до 10 кВ
  - Электроснабжения до 35 кВ, до 110 кВ и выше
  - Магистральные нефтепроводы, нефтепродуктопроводы, газопроводы (газоснабжение среднего и высокого давления)
  - Внутренних систем отопления (включая электрическое), вентиляции, кондиционирования, холодоснабжения, газификации (газоснабжения низкого давления), а также их наружных сетей с вспомогательными объектами
  - Внутренних систем водопровода (горячей и холодной воды) и канализации, а также их наружных сетей с вспомогательными объектами
  - Внутренних систем слаботочных устройств (телефонизации, пожарно-охранной сигнализации), а также их наружных сетей
- Технологическое проектирование (разработка технологической части проектов транспортного строительства), включающее:
  - Улично-дорожную сеть городского электрического транспорта
  - Мосты и мостовые переходы, в том числе транспортные эстакады и многоуровневые развязки
  - Пути сообщения железнодорожного транспорта
  - Автомобильные дороги всех категорий
- Технологическое проектирование (разработка технологической части проектов строительства) объектов производственного назначения, в том числе:
  - Плотин, дамб, других гидротехнических сооружений
  - Конструкций башенного и мачтового типа

Осы құжат «Электронды құжат және электрондық цифрлық қолтаңба туралы» Қазақстан Республикасының 2003 жылғы 7 қаңтардағы Заңы 7 бабының 1 тармағына сәйкес қағаз тасығыштағы құжатпен маңызы бірдей. Данный документ согласно пункту 1 статьи 7 ЗРК от 7 января 2003 года "Об электронном документе и электронной цифровой подписи" равнозначен документу на бумажном носителе.

ПРИЛОЖЕНИЕ К ГОСУДАРСТВЕННОЙ ЛИЦЕНЗИИ

Номер лицензии 19012409

Дата выдачи лицензии 07.06.2019 год

Подвид(ы) лицензируемого вида деятельности:

- Технологическое проектирование (разработка технологической части проектов строительства) объектов производственного назначения, в том числе:
  - Для подъемно-транспортных устройств и лифтов
  - Для энергетической промышленности
  - Для перерабатывающей промышленности, включая легкую и пищевую промышленность
  - Для тяжелого машиностроения
- Градостроительное проектирование (с правом проектирования для градостроительной реабилитации районов исторической застройки, за исключением научно-реставрационных работ на памятниках истории и культуры) и планирование, в том числе разработка:
  - Схем газоснабжения населенных пунктов и производственных комплексов, располагаемых на межселенных территориях
  - Схем канализации населенных пунктов и производственных комплексов, включая централизованную систему сбора и отвода бытовых, производственных и ливневых стоков, размещение головных очистных сооружений, испарителей и объектов по регенерации стоков
  - Схем телекоммуникаций и связи для населенных пунктов с размещением объектов инфраструктуры и источников информации
  - Схем электроснабжения населенных пунктов с размещением объектов по производству и транспортировке электрической энергии в системе застройки, а также электроснабжения производственных комплексов, располагаемых на межселенных территориях
  - Схем развития транспортной инфраструктуры населенных пунктов (улично-дорожной сети и объектов внутригородского и внешнего транспорта, располагаемых в пределах границ населенных пунктов) и межселенных территорий (объектов и коммуникаций внешнего транспорта, располагаемых вне улично-дорожной сети населенных пунктов)
  - Планировочной документации (комплексных схем градостроительного планирования территорий - проектов районной планировки, генеральных планов населенных пунктов, проектов детальной планировки и проектов застройки районов, микрорайонов, кварталов, отдельных участков)
  - Схем водоснабжения населенных пунктов с размещением источников питьевой и (или) технической воды и трассированием водоводов, а также схем водоснабжения производственных комплексов, располагаемых на межселенных территориях
  - Схем теплоснабжения населенных пунктов с размещением объектов по производству и транспортировке тепловой энергии в системе застройки, а также теплоснабжения производственных комплексов, располагаемых на межселенных территориях
- Технологическое проектирование (разработка технологической части проектов) строительства объектов сельского хозяйства, за исключением предприятий перерабатывающей промышленности

Осы құжат «Электронды құжат және электрондық цифрлық қолтаңба туралы» Қазақстан Республикасының 2003 жылғы 7 қаңтардағы Заңы 7 бабының 1 тармағына сәйкес қағаз тасығыштағы құжатпен маңызы бірдей. Данный документ согласно пункту 1 статьи 7 ЗРК от 7 января 2003 года "Об электронном документе и электронной цифровой подписи" равнозначен документу на бумажном носителе.

ПРИЛОЖЕНИЕ К ГОСУДАРСТВЕННОЙ ЛИЦЕНЗИИ

Номер лицензии 19012409

Дата выдачи лицензии 07.06.2019 год

Подвид(ы) лицензируемого вида деятельности:

- Строительное проектирование (с правом проектирования для капитального ремонта и (или) реконструкции зданий и сооружений, а также усиления конструкций для каждого из указанных ниже работ) и конструирование, в том числе:
  - Металлических (стальных, алюминиевых и из сплавов) конструкций
  - Бетонных и железобетонных, каменных и армокаменных конструкций
  - Оснований и фундаментов
- Архитектурное проектирование для зданий и сооружений первого или второго и третьего уровней ответственности (с правом проектирования для архитектурно-реставрационных работ, за исключением научно-реставрационных работ на памятниках истории и культуры), в том числе:
  - Генеральных планов объектов, инженерной подготовки территории, благоустройства и организации рельефа

(наименование подвида лицензируемого вида деятельности в соответствии с Законом Республики Казахстан «О разрешениях и уведомлениях»)

Лицензиат **Товарищество с ограниченной ответственностью "Айтаба Проект"**

Республика Казахстан, Актюбинская область, Актобе Г.А., г.Актобе, район Астана, Микрорайон 12, дом № 6В,, БИН: 111240003789

(полное наименование, местонахождение, бизнес-идентификационный номер юридического лица (в том числе иностранного юридического лица), бизнес-идентификационный номер филиала или представительства иностранного юридического лица – в случае отсутствия бизнес-идентификационного номера у юридического лица/полностью фамилия, имя, отчество (в случае наличия), индивидуальный идентификационный номер физического лица)

Производственная база **Актюбинская область, г.Актобе, р-н Астана, 12 мкр., участок 6В**

(местонахождение)

Особые условия действия лицензии **II категория**

(в соответствии со статьей 36 Закона Республики Казахстан «О разрешениях и уведомлениях»)

Лицензиар **Государственное учреждение "Управление государственного архитектурно-строительного контроля Актюбинской области". Акимат Актюбинской области.**

(полное наименование органа, выдавшего приложение к лицензии)

Осы құжат «Электронды құжат және электрондық цифрлық қолтаңба туралы» Қазақстан Республикасының 2003 жылғы 7 қаңтардағы Заңы 7 бабының 1 тармағына сәйкес қағаз тасығыштағы құжатпен маңызы бірдей. Данный документ согласно пункту 1 статьи 7 ЗРК от 7 января 2003 года "Об электронном документе и электронной цифровой подписи" равнозначен документу на бумажном носителе.

Руководитель (уполномоченное лицо)	**Сопрун Оксана Анатольевна** (фамилия, имя, отчество (в случае наличия)
Номер приложения	001
Срок действия	
Дата выдачи приложения	07.06.2019
Место выдачи	г.Актобе

Осы құжат «Электронды құжат және электрондық цифрлық қолтаңба туралы» Қазақстан Республикасының 2003 жылғы 7 қаңтардағы Заңы 7 бабының 1 тармағына сәйкес қағаз тасығыштағы құжатпен маңызы бірдей. Данный документ согласно пункту 1 статьи 7 ЗРК от 7 января 2003 года "Об электронном документе и электронной цифровой подписи" равнозначен документу на бумажном носителе.

СХЕМА ТРАНСПОРТИРОВКИ СТРОИТЕЛЬНЫХ МАТЕРИАЛОВ

Согласовано:
Руководитель
ГУ «Отдел жилищно-коммунального хозяйства,
пассажирского транспорта и автомобильных дорог
Казталовского района ЗКО»
_____ Берденов А. А.
«__» _____ 2021г.

Схема транспортировки строительных материалов «Средний ремонт автомобильной дороги районного значения сел Беспшен-Кушанкуль-Караоба 28-41 км Казталовского района, ЗКО»

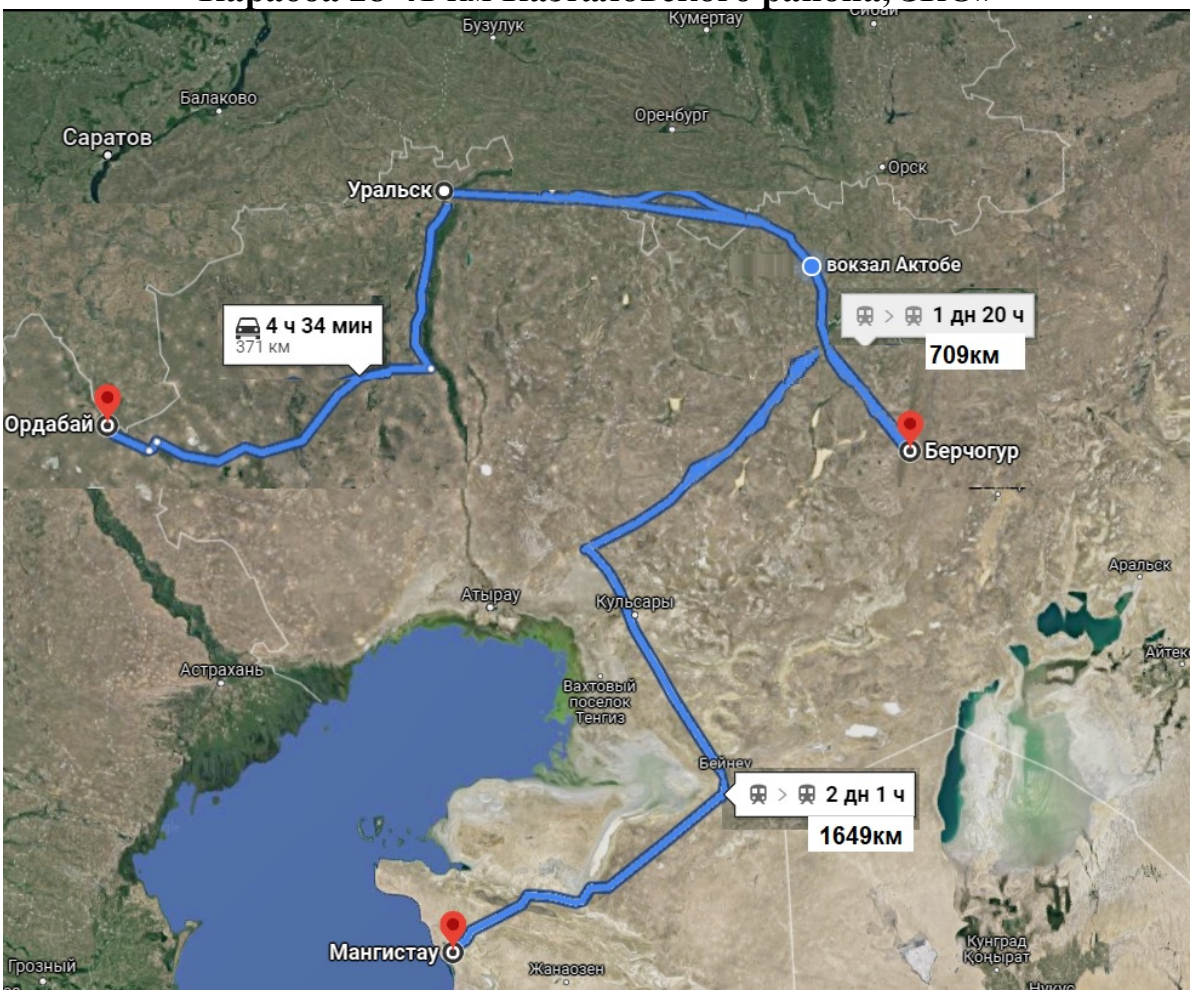

Щебень фракционный с Актбинской обл. с.Берчугор до г. Уральска на ж.д. транспорте -709км, с г. Уральск до с. Ордабай -372км поставляется автовозкой.
Песчано-гравийная смесь поставляется автовозкой с г.Уральск-372км.
Дорожные знаки поставляется автовозкой с г.Уральск-372км.
Битум с Мангистауской обл. г. Актау до г.Уральск на ж.д. транспорте -1649км, с г.Уральск до с. Орадабай поставляется автовозкой -372км.
Асфальтбетонная смесь поставляется автовозкой с с.Казталовка – 41км.

ВЕДОМОСТЬ ИСТОЧНИКОВ ПОЛУЧЕНИЯ СТРОИТЕЛЬНЫХ МАТЕРАЛОВ

«Средний ремонт автомобильной дороги районного значения сел Беспшен-Кушанкуль-Караоба 28-41 км Казталовского района, ЗКО»

№ п/п	*Источник получения материалов*			*Вид франко для данного материала*	*Железнодорожные перевозки, км*		*Автомобильные перевозки материалов, км*
	Наименование и целевое назначение материалов	*% от общей потребности*	*Наименование поставщика и станции или пристани*		*станция, куда прибывает материал*	*Расстояние перевозки по ж.д путям*	*от источника получения до пикета трассы*
1.	ПГС	100	г. Уральск	ФТС	-	-	372
2.	Щебень фракционный	100	Актбинской обл. с.Берчугор	ФТС	г. Уральск	709	372
3.	Асфальтбетонная смесь	100	с. Казталовка	ФТС	-	-	41
4.	Дорожные знаки	100	г. Уральск	ФТС	-	-	372
5.	Вода технических нужд	100	Местные источники	ФТС	-	-	15
6.	Битум	100	Мангистауской обл. г. Актау	ФТС	г. Уральск	1649	372

Руководитель
ГУ «Отдел жилищно-коммунального хозяйства, пассажирского транспорта и автомобильных дорог Казталовского района Западно-Казахстанской области» Берденов А. А.

					А-АПТ-13-2021-ОПЗ			
Изм	Лист	№ докум.	Подпись	Дата				
ГИП		Ержанов		2021	Средний ремонт автомобильной дороги районного значения сел Беспшен-Кушанкуль-Караоба 28-41 км Казталовского района, ЗКО	Стадия	Лист	Листов
Разраб.		Кажимова				РП	17	18
р						Лицензия: 19012409		

СМЕТНОЙ ДОКУМЕНТАТЦИЯ

ИСХОДНЫЕ ДАННЫЕ : Э60010

№	Строка данных АВС (Номер строки текстового фрагмента.)
1	Э60010'А0К9П8Ж5'МН2Ц7Х+Ш1Б''7'''''*
2	Ю''Средний ремонт автомобильной дороги районного значения сел Беспшен-Кушанкуль-Караоба 28-41 км Казталовского района ЗКО'200'2'Средний ремонт автомобильной дороги районного значения'2'2'2-1-1'РП'''в текущих ценах на 3 квартал 2021г.*
3	РДорожная одежда*
4	Е11-270102-0202(РС147211)(РС131548)(РС127727)'87750''Основания и покрытия толщиной 15 см из готовой цементно-грунтовой смеси, приготовленной из щебеночных, гравийных, гравийно (щебеночно)-песчаных золошлаковых смесей,. Устройство автогрейдером'м2 основания или покрытия*
5	СТ121-130101-2001(=13)'772,2'2500'Портландцемент для бетона дорожных и аэродромных покрытий, марка 400 ГОСТ 10178-85'т*
6	СТ1211-202-0304(=13)'16587,8'3529:1,12'Щебень из гравия для строительных работ М800 СТ РК 1284-2004 фракция 20-70 мм'м3*
7	Е11-270101-0201(РС100019)(РС144578)(РС146835)(РС249133)(РС147211)(РС131548)(РС127727)'130000''Выравнивание существующего зем.полотна с применением автогрейдера'м2*
8	Е11-270602-0301(РС245634)(РС144679)(РС131548)(РС127727)'13000.6''Покрытия толщиной 4 см из горячих асфальтобетонных смесей плотных мелкозернистых АБВ, плотность каменных материалов 2,5-2,9 т/м3. Устройство'м2 покрытия*
9	Е11-270602-0401(Н5.2)(Н52.2)(Н53.2) К=2(РС245634)(РС144679)'13000.6''Покрытия из горячих асфальтобетонныхсмесей. Устройство. добавлять на каждые 0,5 см изменения толщины покрытия к нормам 1127-0602-0301'м2покрытия*
10	Е11-270602-0901'50,7''Основания. Розлив вяжущих материалов'т*
11	С1212-501-0204'9028,5''Смеси асфальтобетонные горячиеплотные мелкозернистые, типа Б, марки II СТ РК 1225-2013'т*
12	РУкрепление обочин*
13	Е11-270801-0111(РС245616)(РС249133)'52000''Обочины. Укрепление щебнем толщиной 10 см'м2 покрытия обочин*
14	С1211-601-0101'3267,4''Смеси песчано-гравийные природные ГОСТ 23735-2014'м3*
15	СТ1211-202-0304(=13)'1809,6'3240:1,12'Щебень из гравия для строительных работ М600 СТ РК 1284-2004 фракция 20-70 мм'м3*
16	С1211-401-0101'4420''Песок природный ГОСТ 8736-2014'м3*
17	С1217-603-0104'241,8''Вода техническая'м3*
18	РОбстановка дороги*
19	Е11-270902-0101(РС144746)(РС147537)'6''Знаки дорожные на металлических стойках. Установка'шт.*
20	Е11-060101-0113(РС128070)(РС131600)(РС275940)'0,2''Фундаменты-столбы бетонные. Устройство'м3*
21	С1251-102-0708'7''Стойка круглая металлическая для дорожных знаков марки СКМ 2.30 ГОСТ 32948-2014'шт.*
22	С1251-101-0239'6''Знаки дорожные односторонние прямоугольные 5.28, размерами 200 мм х 300 мм, со свето возвращающей пленкой типа 2 СТ РК 1125-2002'шт.*
23	Е11-270903-0101(РС249547)'60.0,001''Проезжая часть. Разметка краской. Ширина линии 0,1 м, сплошная'км линии*
24	Е11-270903-0106(РС249547)'12790.0,001''Проезжая часть. Рентно-грунтовой смеси, приготовленной из щебеночны азметка краской. Ширина линии 0,1 м, пунктирная, шаг 3:1'км линии*
25	Е11-270903-0106(РС249547)'150.0,001''Проезжая часть. Рентно-грунтовой смеси, приготовленной из щебеночны азметка краской. Ширина линии 0,1 м, пунктирная, шаг 3:1'км линии*
26	С3414-104-0301'1809,6+16584,8''Щебень, гравий, галька. Погрузка'т*
27	С3414-104-0302'1809,6+16584,8''Щебень, гравий, галька. Разгрузка'т*
28	П2Асфальтобетонной смеси*
29	С3412-102-0221'9028,5.0,86''Перевозка строительных грузов самосвалами вне населенных пунктов. Грузоподъемность свыше 10 т. Расстояние перевозки свыше 200 км'т·км*
30	П2Битум*

№	Строка данных АВС (Номер строки текстового фрагмента.)
31	С3422-102-0115'53,12''Провозная плата за перевозку нефтепродуктов наливом в цистернах, расстояние перевозки от 1901 до 2000 км'т*
32	С3412-102-0221'53,12.0,86''Перевозка строительных грузов самосвалами вне населенных пунктов. Грузоподъемность свыше 10 т. Расстояние перевозки свыше 200 км'т·км*
33	П2Знаки*
34	С3412-102-0221'0,42.0,86''Перевозка строительных грузов самосвалами вне населенных пунктов. Грузоподъемность свыше 10 т. Расстояние перевозки свыше 200 км'т·км*
35	П2Щебень*
36	С3424-201-0121'16587,8.0,52''Погрузка щебня, гравия, гальки при железнодорожных перевозках'т*
37	С3424-201-0221'16587,8.0,52''Разгрузка щебня, гравия, гальки при железнодорожных перевозках'т*
38	С3421-401-3415'772,2''Провозная плата за перевозку строительных материалов промышленного производства, минерального происхождения в универсальных вагонах (крытые, платформы, полувагоны), расстояние перевозки от 681 до 720 км, загрузка вагона 15 т'т*
39	С3412-302-0316'(16587,8.0,52).6''Перевозка строительных грузов автобитумовозами вне населенных пунктов (грунтовые дороги). Расстояние перевозки свыше 300 км'т·км*
40	П2ПГС*
41	С3412-302-0316'(772,2).6''Перевозка строительных грузов автобитумовозами вне населенных пунктов (грунтовые дороги). Расстояние перевозки свыше 300 км'т·км*
42	К*

ГИП Ержанов Б.У.

Казақстан Республикасы Ақтөбе қаласы ЖАУАПКЕРШІЛІГІ ШЕКТЕУЛІ СЕРІКТЕСТІГІ «Айтаба Проект» ТОВАРИЩЕСТВО С ОГРАНИЧЕННОЙ ОТВЕТСТВЕННОСТЬЮ город Актобе Республика Казахстан

Утвержден ГУ «Отдел жилищно-коммунального хозяйства, пассажирского транспорта и автомобильных дорог Казталовского района ЗКО»

Берденов А.А.

Сводный сметный расчет в сумме 534 710,89 тыс.тенге

в том числе:

налог на добавленную стоимость 57 290,45 тыс.тенге

(ссылка на документ о согласовании)

"_22_"__ноябрь___ 2021 г.

СВОДНЫЙ СМЕТНЫЙ РАСЧЕТ СТОИМОСТИ СТРОИТЕЛЬСТВА

Средний ремонт автомобильной дороги районного значения сел Беспшен-Кушанкуль-Караоба 28-41 км Казталовского района ЗКО

(наименование стройки)

Составлен в текущих ценах по состоянию на 3 квартала 2021г.

№ п\п	№ смет и расчетов	Наименование работ и затрат	Сметная стоимость, тыс. тенге			Всего тыс.тенге
			строительно-монтажных работ	оборудования, мебели, инвентаря	прочих затрат	
1	2	3	4	5	6	7
		Раздел II.Сметная стоимость подрядных работ				
1	Сметный расчет стоимости строительства	Сметная стоимости строительства на 2022г	462 437,46	-	-	462 437,46
		Раздел III.Инжиниринговые услуги				
2	Правила оказания инж.услуг	Затраты Заказчика на технический надзор на 2022 г *3,24%			14 982,97	14 982,97
3		итого	462 437,46	-	14 982,97	477 420,44
4	Налоговый кодекс РК	НДС-12%			57 290,45	57 290,45
5		**Итого С НДС**	**462 437,46**	**-**	**72 273,43**	**534 710,888**

Руководитель проектной организации	Кажимова А.Б.
Главный инженер проекта	Ержанов Б.У.
Начальник сметного отдела	Кекилбаева М.Б.

Форма 2

Заказчик ГУ «Отдел жилищно-коммунального хозяйства, пассажирского транспорта и автомобильных дорог Казталовского района ЗКО»

Утвержден Берденов А.А.

Сметный расчет стоимости строительства в сумме 517929,9573 тыс.тнг.

в том числе:

налог на добавленную стоимость 55492,49543 тыс.тнг.

(ссылка на документ об утверждении)

"_22_"___ноябрь____ 2021г.

СМЕТНЫЙ РАСЧЕТ СТОИМОСТИ СТРОИТЕЛЬСТВА

Средний ремонт автомобильной дороги районного значения сел Беспшен-Кушанкуль-Караоба 28-41 км Казталовского района ЗКО

(наименование стройки)

в текущих ценах 3 кв 2021г

№ п/п	Номера смет и расчетов, иные документы	Наименование глав, объектов, работ и затрат	Сметная стоимость, тыс. тенге			Общая сметная стоимость, тыс. тенге
			Строительно-монтажных работ	Оборудования, мебели и инвентаря	Прочих работ и затрат	
1	2	3	4	5	6	7
		Глава 1. Затраты на подготовительные работы по территории строительства				
		Всего по главе	--	--	--	--
		Глава 2. Основные объекты строительства				
1	2	Средний ремонт автомобильной дороги районного значения	440395,072	--	--	440395,072
		Всего по главе	**440395,072**	--	--	**440395,072**
		Глава 3. Объекты подсобного и обслуживающего назначения				
		Всего по главе	--	--	--	--
		Глава 4. Объекты энергетического хозяйства				
		Всего по главе	--	--	--	--

Глава 5. Объекты транспортного хозяйства и связи						
		Всего по главе	**--**	**--**	**--**	**--**
Глава 6. Наружные сети и сооружения водоснабжения, канализации, теплоснабжения и газоснабжения						
		Всего по главе	**--**	**--**	**--**	**--**
Глава 7. Благоустройство и озеленение территории						
		Всего по главе	**--**	**--**	**--**	**--**
		ИТОГО ПО ГЛАВАМ 1-7	**440395,072**	**--**	**--**	**440395,072**
Глава 8. Временные здания и сооружения						
2	НДЗ РК 8.04-05-2015	Временные здания и сооружения 0%	--	--	--	--
		Всего по главе	**--**	**--**	**--**	**--**
		ИТОГО ПО ГЛАВАМ 1-8	**440395,072**	**--**	**--**	**440395,072**
Глава 9. Прочие работы и затраты						
3	НДЗ РК 8.04-06-2015	Дополнительные затраты при производстве строительно-монтажных (ремонтно-строительных) работ в зимнее время 0%	--	--	--	--
		Всего по главе	**--**	**--**	**--**	**--**
		ИТОГО ПО ГЛАВАМ 1-9	**440395,072**	**--**	**--**	**440395,072**
		ИТОГО СМЕТНАЯ СТОИМОСТЬ	**440395,072**	**--**	**--**	**440395,072**
5	Приложение 1 к Прогнозу социально-экономического развития Республики Казахстан на 2021-2025	в том числе в текущих ценах на 2022 год - 100 %, К=1,0500514	462437,4619	--	--	462437,4619
6	Налоговый кодекс РК	Налог на добавленную стоимость - 12 %	--	--	55492,49543	55492,49543
		ВСЕГО ПО СМЕТНОМУ РАСЧЕТУ	**462437,4619**	**--**	**55492,49543**	**517929,9573**

Руководитель проектной организации Кажимова А.Б.

Главный инженер проекта Ержанов Б.У.

Начальник сметного отдела Кекилбаева М.Б.

Форма 4

Наименование стройки - Средний ремонт автомобильной дороги районного значения сел Беспшен-Кушанкуль-Караоба 28-41 км Казталовского района ЗКО
Шифр стройки 200
Наименование объекта - Средний ремонт автомобильной дороги районного значения
Шифр объекта 2

ЛОКАЛЬНАЯ СМЕТА № 2-1-1
(Локальный сметный расчет)

на РП
(наименование работ и затрат)

Основание:

Сметная стоимость	440395,072	тыс.тнг.
Сметная заработная плата	15682,008	тыс.тнг.
Нормативная трудоемкость	10,914	тыс.чел-ч

Составлен(а) в текущих ценах на 3 квартал 2021г.

№ п/п	Шифр норм, код ресурса	Наименование работ и затрат	Единица измерения	Количество		Стоимость единицы, тенге		Общая стоимость, тенге			Накладные расходы, тенге	Всего стоимость с накладными расходами и сметной прибылью, тенге
						Всего	эксплуатация машин	Всего	эксплуатация машин	материалы		
				на единицу измерения	по проекту	зарплата рабочих-строителей	зарплата машинистов	зарплата рабочих-строителей	зарплата машинистов	оборудование, мебель, инвентарь	Сметная прибыль, тенге	
1	2	3	4	5		6	7	8	9	10	11	12
		РАЗДЕЛ 1.Дорожная одежда										
1	1127-0102-0202 РСНБ РК 2015 Изм. и доп. вып. 2	**Основания и покрытия толщиной 15 см из готовой цементно-грунтовой смеси, приготовленной из щебеночных, гравийных, гравийно (щебеночно)-песчаных золошлаковых смесей,. Устройство автогрейдером**	м2 основания или покрытия	87750		68,42	43,10	6003855	3782025	--	3368126	10121739
		НР - 108%; СП - 8%				25,32	10,22	2221830	896805		749758	
2	СТ121-130101-2001	**Портландцемент для бетона дорожных и аэродромных покрытий, марка 400 ГОСТ 10178-85**	т	772,2		2500,00	--	1930500	--	1930500	--	2084940
		СП - 8%				--	--	--	--		154440	
3	СТ1211-202-0304	**Щебень из гравия для строительных работ М800 СТ РК 1284-2004 фракция 20-70 мм**	м3	16587,8		3150,89	--	52266333	--	52266333	--	56447640
		СП - 8%				--	--	--	--		4181307	
4	1127-0101-0201 РСНБ РК 2015 Изм. и доп. вып. 2	**Выравнивание существующего зем.полотна с применением автогрейдера**	м2	130000		54,49	33,92	7083700	4409600	--	4084236	12061371
		НР - 108%; СП - 8%				20,57	8,52	2674100	1107600		893435	
5	1127-0602-0301 РСНБ РК 2015 Изм. и доп. вып. 20	**Покрытия толщиной 4 см из горячих асфальтобетонных смесей плотных мелкозернистых АБВ, плотность каменных материалов 2,5-2,9 т/м3. Устройство**	м2 покрытия	78000		232,98	208,40	18172440	16255200	7800	4233902	24198850
		НР - 108%; СП - 8%				24,48	25,78	1909440	2010840		1792507	
		В ТОМ ЧИСЛЕ:										
5.1	217-603-0104	Вода техническая	м3	0,001	78	98,00				7644		
5.2	261-101-0223	Смеси асфальтобетонные	т	0,0976	7612,8	--				--		

1	2	3	4	5		6	7	8	9	10	11	12
5.3	261-107-0110	Битум нефтяной дорожный жидкий, марка МГ и СГ ГОСТ 1551-2006	т	0,000011	0,8424	--				--		
6	1127-0602-0401 РСНБ РК 2015 Изм. и доп. вып. 20 К=2	Покрытия из горячих асфальтобетонныхсмесей. Устройство. добавлять на каждые 0,5 см изменения толщины покрытия к нормам 1127-0602-0301	м2покрытия	78000		4,34	0,04	338520	3120	--	362232	756812
		НР - 108%; СП - 8%				4,30	--	335400	--		56060	
		В ТОМ ЧИСЛЕ:										
6.1	261-101-0223	Смеси асфальтобетонные	т	0,0242	1887,6	--				--		
6.2	261-107-0110	Битум нефтяной дорожный жидкий, марка МГ и СГ ГОСТ 1551-2006	т	0,000003	0,2184	--				--		
		Ресайклирования дороги с добавлением материалов										
7	1127-0602-0901 РСНБ РК 2015	Основания. Розлив вяжущих материалов	т	50,7		2058,13	2058,13	104347	104348	--	55196	172307
		НР - 108%; СП - 8%				--	1008,04	--	51108		12763	
		В ТОМ ЧИСЛЕ:										
7.1	261-107-0110	Битум нефтяной дорожный жидкий, марка МГ и СГ ГОСТ 1551-2006	т	1,03	52,221	--				--		
8	212-501-0204 РСНБ РК 2015	Смеси асфальтобетонные горячиеплотные мелкозернистые, типа Б, марки II СТ РК 1225-2013	т	9028,5		23997,00	--	216656914	--	216656914	--	233989467
		СП - 8%				--	--	--	--		17332553	
		ИТОГО ПО РАЗДЕЛУ 1	тенге					302556609	24554293	270861547	12103692	339833126
								7140770	4066353	--	25172823	
	Стоимость монтажных работ		тенге					54196833				
	Стоимость материалов и конструкций		тенге					54196833				
		Сметная прибыль	тенге					4335747				
	ВСЕГО, Стоимость монтажных работ		тенге					58532580				
	Стоимость общестроительных работ		тенге					248359776				
	Материалы		тенге					7800				
	Всего заработная плата		тенге						11207123			
	Местные материалы		тенге					216656914				
		Накладные расходы	тенге					12103692				
		Сметная прибыль	тенге					20837076				
	ВСЕГО, Стоимость общестроительных работ		тенге					281300544				
		Нормативная трудоемкость	чел.-ч									7697
		Сметная заработная плата	тенге						11207123			
		ИТОГО ПО РАЗДЕЛУ 1	тенге					339833124				
		Нормативная трудоемкость	чел.-ч									7697
		Сметная заработная плата	тенге						11207123			
		РАЗДЕЛ 2.Укрепление обочин										
9	1127-0801-0111 РСНБ РК 2015	Обочины. Укрепление щебнем толщиной 10 см	м2 покрытия обочин	52000		205,48	170,07	10684960	8843640	--	4718002	16635199
		НР - 108%; СП - 8%				35,41	48,60	1841320	2527200		1232237	
		В ТОМ ЧИСЛЕ:										
9.1	261-107-0369	Вода с открытых источников	м3	0,007	364	--				--		
10	211-601-0101 РСНБ РК 2015	Смеси песчано-гравийные природные ГОСТ 23735-2014	м3	3267,4		5909,00	--	19307067	--	19307067	--	20851632
		СП - 8%				--	--	--	--		1544565	
11	СТ1211-202-0304	Щебень из гравия для строительных работ М600 СТ РК 1284-2004 фракция 20-70 мм	м3	1809,6		2892,86	--	5234919	--	5234919	--	5653713
		СП - 8%				--	--	--	--		418794	

1	2	3	4	5		6	7	8	9	10	11	12
12	211-401-0101 РСНБ РК 2015	Песок природный ГОСТ 8736-2014	м3	4420		2763,00	--	12212460	--	12212460	--	13189457
		СП - 8%				--	--	--	--		976997	
13	217-603-0104 РСНБ РК 2015	Вода техническая	м3	241,8		98,00	--	23696	--	23696	--	25592
		СП - 8%				--	--	--	--		1896	
		ИТОГО ПО РАЗДЕЛУ 2	тенге					47463102	8843640	36778142	4718002	56355593
								1841320	2527200	--	4174489	
	Стоимость монтажных работ		тенге					5234919				
	Стоимость материалов и конструкций		тенге					5234919				
		Сметная прибыль	тенге					418794				
	ВСЕГО, Стоимость монтажных работ		тенге					5653713				
	Стоимость общестроительных работ		тенге					42228183				
	Всего заработная плата		тенге						4368520			
	Стоимость материалов и конструкций		тенге					23696				
	Местные материалы		тенге					31519527				
		Накладные расходы	тенге					4718002				
		Сметная прибыль	тенге					3755695				
	ВСЕГО, Стоимость общестроительных работ		тенге					50701880				
		Нормативная трудоемкость	чел.-ч									3131
		Сметная заработная плата	тенге						4368520			
		ИТОГО ПО РАЗДЕЛУ 2	тенге					56355593				
		Нормативная трудоемкость	чел.-ч									3131
		Сметная заработная плата	тенге						4368520			
		РАЗДЕЛ 3.Обстановка дороги										
14	1127-0902-0101 РСНБ РК 2015 Изм. и доп. вып. 18	Знаки дорожные на металлических стойках. Установка	шт.	6		4890,03	823,47	29340	4941	1033	27110	60966
		НР - 108%; СП - 8%				3894,40	289,27	23366	1736		4516	
		В ТОМ ЧИСЛЕ:										
14.1	261-201-0303	Грунтовка глифталевая, ГФ-0119 СТ РК ГОСТ Р 51693-2003	т	0,000193	0,001161	523700,00				608		
14.2	261-107-0650	Щитки металлические	шт.	1	6	--				--		
15	1106-0101-0113 РСНБ РК 2015 Изм. и доп. вып. 16	Фундаменты-столбы бетонные. Устройство	м3	0,2		32207,87	1194,15	6442	239	5010	1138	8187
		НР - 91%; СП - 8%				5963,30	291,05	1193	58		606	
		В ТОМ ЧИСЛЕ:										
15.1	212-101-0301	Бетон тяжелый класса В7,5 ГОСТ 7473-2010 без добавок	м3	1,02	0,204	23917,00				4879		
16	251-102-0708 РСНБ РК 2015	Стойка круглая металлическая для дорожных знаков марки СКМ 2.30 ГОСТ 32948-2014	шт.	7		6720,00	--	47040	--	47040	--	50803
		СП - 8%				--	--	--	--		3763	
17	251-101-0239 РСНБ РК 2015	Знаки дорожные односторонние прямоугольные 5.28, размерами 200 мм х 300 мм, со свето возвращающей пленкой типа 2 СТ РК 1125-2002	шт.	6		2993,00	--	17958	--	17958	--	19395
		СП - 8%				--	--	--	--		1437	
18	1127-0903-0101 РСНБ РК 2015 Изм. и доп. вып. 4	Проезжая часть. Разметка краской. Ширина линии 0,1 м, сплошная	км линии	0,06		43779,88	10412,24	2627	625	1813	399	3268
		НР - 108%; СП - 8%				3145,02	3009,68	189	181		242	
		В ТОМ ЧИСЛЕ:										
18.1	251-103-0101	Эмаль для дорожной разметки СТ РК 2066-2010 белая	кг	42	2,52	708,00				1784		

1	2	3	4	5	6	7	8	9	10	11	12
19	1127-0903-0106 РСНБ РК 2015 Изм. и доп. вып. 4	Проезжая часть. Рентно-грунтовой смеси, приготовленной из щебеночны азметка краской. Ширина линии 0,1 м, пунктирная, шаг 3:1	км линии	12,79	36345,88	10412,24	464864	133173	291466	85016	593870
		НР - 108%; СП - 8%			3145,02	3009,68	40225	38494		43990	
		В ТОМ ЧИСЛЕ:									
19.1	251-103-0101	Эмаль для дорожной разметки СТ РК 2066-2010 белая	кг	31,5 402,885	708,00				285243		
20	1127-0903-0106 РСНБ РК 2015 Изм. и доп. вып. 4	Проезжая часть. Рентно-грунтовой смеси, приготовленной из щебеночны азметка краской. Ширина линии 0,1 м, пунктирная, шаг 3:1	км линии	0,15	36345,88	10412,24	5452	1561	3419	997	6965
		НР - 108%; СП - 8%			3145,02	3009,68	472	451		516	
		В ТОМ ЧИСЛЕ:									
20.1	251-103-0101	Эмаль для дорожной разметки СТ РК 2066-2010 белая	кг	31,5 4,725	708,00				3345		
21	414-104-0301 РСНБ РК 2015	Щебень, гравий, галька. Погрузка	т	18394,4	257,00	--	4727361	--		--	5105550
		СП - 8%			--	--	--	--		378189	
22	414-104-0302 РСНБ РК 2015	Щебень, гравий, галька. Разгрузка	т	18394,4	445,00	--	8185508	--		--	8840349
		СП - 8%			--	--	--	--		654841	
		Асфальтобетонной смеси									
23	412-102-0221 РСНБ РК 2015	Перевозка строительных грузов самосвалами вне населенных пунктов. Грузоподъемность свыше 10 т. Расстояние перевозки свыше 200 км	т·км	7764,51	22,00	--	170819	--		--	184485
		СП - 8%			--	--	--	--		13666	
		Битум									
24	422-102-0115 РСНБ РК 2015	Провозная плата за перевозку нефтепродуктов наливом в цистернах, расстояние перевозки от 1901 до 2000 км	т	53,12	21101,00	--	1120885	--		--	1210556
		СП - 8%			--	--	--	--		89671	
25	412-102-0221 РСНБ РК 2015	Перевозка строительных грузов самосвалами вне населенных пунктов. Грузоподъемность свыше 10 т. Расстояние перевозки свыше 200 км	т·км	45,6832	22,00	--	1005	--		--	1085
		СП - 8%			--	--	--	--		80	
		Знаки									
26	412-102-0221 РСНБ РК 2015	Перевозка строительных грузов самосвалами вне населенных пунктов. Грузоподъемность свыше 10 т. Расстояние перевозки свыше 200 км	т·км	0,3612	22,00	--	8	--		--	9
		СП - 8%			--	--	--	--		1	
		Щебень									
27	424-201-0121 РСНБ РК 2015	Погрузка щебня, гравия, гальки при железнодорожных перевозках	т	8625,656	362,00	--	3122487	--		--	3372286
		СП - 8%			--	--	--	--		249799	
28	424-201-0221 РСНБ РК 2015	Разгрузка щебня, гравия, гальки при железнодорожных перевозках	т	8625,656	868,00	--	7487069	--		--	8086035
		СП - 8%			--	--	--	--		598966	
29	421-401-3415 РСНБ РК 2015	Провозная плата за перевозку строительных материалов промышленного производства, минерального происхождения в универсальных вагонах (крытые, платформы, полувагоны), расстояние перевозки от 681 до 720 км, загрузка вагона 15 т	т	772,2	14357,00	--	11086475	--		--	11973393
		СП - 8%			--	--	--	--		886918	

1	2	3	4	5	6	7	8	9	10	11	12
30	**412-302-0316 РСНБ РК 2015**	**Перевозка строительных грузов автобитумовозами вне населенных пунктов (грунтовые дороги). Расстояние перевозки свыше 300 км**	**т·км**	**51753,936**	**77,00**	**--**	**3985053**	**--**		**--**	**4303857**
		СП - 8%			**--**	**--**	**--**	**--**		**318804**	
		ПГС									
31	**412-302-0316 РСНБ РК 2015**	**Перевозка строительных грузов автобитумовозами вне населенных пунктов (грунтовые дороги). Расстояние перевозки свыше 300 км**	**т·км**	**4633,2**	**77,00**	**--**	**356756**	**--**		**--**	**385297**
		СП - 8%			**--**	**--**	**--**	**--**		**28541**	
		ИТОГО ПО РАЗДЕЛУ 3	**тенге**				**40817149**	**140539**	**367739**	**114660**	**44206356**
							65445	**40920**	**--**	**3274546**	
	Стоимость общестроительных работ		тенге				**40817149**				
	Материалы		тенге				**302740**				
	Всего заработная плата		тенге					**106365**			
	Стоимость материалов и конструкций		тенге				**64998**				
	Транспортные расходы		тенге				**40243428**				
		Накладные расходы	тенге				**114660**				
		Сметная прибыль	тенге				**3274546**				
	ВСЕГО, Стоимость общестроительных работ		тенге				**44206355**				
		Нормативная трудоемкость	чел.-ч								**86**
		Сметная заработная плата	тенге					**106365**			
		ИТОГО ПО РАЗДЕЛУ 3	тенге				**44206355**				
		Нормативная трудоемкость	чел.-ч								**86**
		Сметная заработная плата	тенге					**106365**			
		ИТОГО ПО СМЕТЕ:	**тенге**								**440395072**
		В ТОМ ЧИСЛЕ:									
		- Зарплата рабочих строителей	тенге				**9047535**				
		- Затраты на эксплуатацию машин	тенге					**33538472**			
		- в том числе зарплата машинистов	тенге					**6634473**			
		- Материалов, изделий и конструкций	тенге						**308007427**		
		- Перевозка грузов	тенге				**40243426**				
		- Накладные расходы	тенге							**16936354**	
		- Сметная прибыль	тенге							**32621858**	

Наименование стройки Средний ремонт автомобильной дороги районного значения сел Беспшен-Кушанкуль-Караоба 28-41 км Казталовского района ЗКО

КАЛЬКУЛЯЦИЯ
СТОИМОСТИ МАТЕРИАЛОВ,ИЗДЕЛИЙ И КОНСТРУКЦИЙ

Составлен (а) в текущих ценах на 3 квартал 2021г.

№ п/п	Код ресурса АВС	Шифр норм и коды ресурсов	Наименование ресурсов и затрат	Единица измерения	Наименование производителя или проставщика и его место нахождения	Вид отпускной цены(вид франко или в теминах ИНКОТЕРМС)	Вес единицы расходы на 1т груза,тенге	Транспортные расходы на 1т груза,тенге	Номер калькуляции транспортных расходов	Стоимость на единицу измерения,тенге				
										отпускная цена (с учетом тары,упаковки,реквизита)	транспортные расходы	итого сметная цена франко-приобъектный склад	заготовительно-складские расходы	Всего сметная цена
1		2	3	4										
			Строительные материалы и конструкции											
1	100108С	211-201-0806 РСНБ РК 2015	Щебень из плотных горных пород для строительных работ М1400 СТ РК 1284-2004 фракция 20-40 мм	м3	Актобинской обл., село Берчугур	ФТС	1,37	15664	№1	6174	15664	21838	30,6	21868,6
2	295487С	212-501-0204 РСНБ РК 2015	Смеси асфальтобетонные горячеплотные мелкозернистые, типа Б, марки II СТ РК 1225-2013	т	с. Казталовка	ФТС	1	23997	№2	2335	23997	26332	508,4	23997
3	295487С	211-601-0101 РСНБ РК 2015	Смеси песчано-гравийные природные ГОСТ 23735-2014	м3	Уральск	ФТС	1,5	5136	№2	1813	5136	6949	76,5	5136
4	295822С	261-107-0110 РСНБ РК 2015	Битум нефтяной дорожный жидкий, марка МГ и СГ ГОСТ 1551-2006	т	Мангистауской обл.,г.Актау	ФТС	1	22123	№3	12664	22123	34787	3980	22123
5	295854С	261-107-0369 РСНБ РК 2015	Вода с открытых источников	м3	Местные источники	ФТС	1	127	№4		127	127	0	127
6	239698	251-101-0239 РСНБ РК 2015	Знаки дорожные односторонние прямоугольные 5.28, размерами 200 мм х 300 мм, со свето возвращающей пленкой, типа 2 СТ РК 1125-2002	шт.	Уральск	ФТС	1	5136	№2	5316	5136	10452	180,92	5136

ГИП Ержанов Б.У.

Приложение К (обязательное)

«Утверждаю»

Заказчик ГУ «Отдел жилищно-коммунального хозяйства, пассажирского транспорта и автомобильных дорог Казталовского района ЗКО»

Шифр стройки 200

Наименование стройки Средний ремонт автомобильной дороги общего пользования местного значения Чапаев-Кушанкуль-Караоба 28-41 км

Сводная ведомость потребности основных материалов, изделий, конструкций и оборудования

№№ п.п	Наименование материала	Ед. изм.	Количество	Объем ресурсов по смете, млн. тенге	Стоимость ресурсов казахстанского содержания, млн. тенге	Удельный вес отечественного материала, в %	Происхождение товара (страна-изготовитель)
1	2	3	4	5	6	7	8
	I. Строительные материалы, изделия и конструкции						
1	**Песок строительный**						
2	**Щебень**						
3	**Бетоны**	м3	0,204	0,004879	0,004879	100,00	**Казахстан**
100467	Бетон тяжелый класса В7,5 ГОСТ 7473-2010 без добавок	м3	0,204	0,004879	0,004879	100,00	Казахстан
4	**Растворы**						
5	**Кирпич керамический и силикатный**						
6	**Бетонные изделия**						
7	**Конструкции и изделия из железобетона**						
8	**Изделия из гипса (гипсокартон)**						
9	**Изделия из мелкозернистого бетона**						
10	**Асфальтобетон**	т	9500,4				
295487	Смеси асфальтобетонные	т	9500,4			100,00	Казахстан
11	**Краски и лаки**	т	0,0017	0,001033	0,001033	100,00	**Казахстан**
149240	Грунтовка глифталевая, ГФ-0119 СТ РК ГОСТ Р 51693-2000	т	0,00116	0,000607	0,000607	100,00	Казахстан
272005	Растворитель для лакокрасочных материалов ГОСТ 7827-74	т	0,0002	0,000130	0,000130	100,00	Казахстан
278580	Эмаль СТ РК ГОСТ Р 51691-2003 ХВ-124	т	0,00034	0,000295	0,000295	100,00	Казахстан
	Краски и лаки	кг	410,13	0,290372	0,290372	100,00	**Казахстан**
249557	Эмаль для дорожной разметки СТ РК 2066-2010 белая	кг	410,13	0,290372	0,290372	100,00	Казахстан
12	**Сухие строительные смеси**	т	0,00016	0,000003	0,000003	100,00	**Казахстан**
144600	Известь строительная негашеная комовая ГОСТ 9179-2018 сорт 1	т	0,00016	0,000003	0,000003	100,00	Казахстан
13	**Плитки и плиты керамические**						
14	**Окна, двери застекленные и их рамы из пластмасс**						
15	**Трубы из пластмасс**						
16	**Изделия кровельные и гидроизоляционные**	т	53,2818				
295822	Битум нефтяной дорожный жидкий, марка МГ и СГ ГОСТ 1551-2006	т	53,2818			100,00	Казахстан
17	**Санитарно-технические изделия из керамики**						
18	**Материалы теплоизоляционные (минвата, стекловата, базальтовая вата)**						
19	**Напольные покрытия**						
20	**Лесоматериалы**						
21	**Металлопрокат (арматура, уголки, швеллеры)**						
22	**Материалы верхнего строения пути (за исключением балласта)**						
23	**Металлоконструкции строительные**						
24	**Радиаторы, ванны чугунные и стальные**						
25	**Трубы чугунные**						
26	**Трубы стальные**						
27	**Кабели и провода на напряжение не более 1000 В**						
28	**Кабели на напряжение более 1000 В**						
29	**Аппаратура осветительная**						
30	**Монтажные и электроустановочные материалы и изделия**	шт.	6				
295892	Щитки металлические	шт	6			100,00	Казахстан
31	**Арматура для трубопроводов и водозаборная**						
32	**Материалы и изделия для систем водоснабжения, канализации и водостоков**						
33	**Материалы и изделия для систем теплоснабжения**						
34	**Материалы и изделия для систем газоснабжения**						
35	**Высоковольтное электрическое оборудование (трансформаторы, коммутационная аппаратура и др.)**						
	II. Инженерное оборудование						
36	**Лифты пассажирские и грузовые**						
37	**Насосы электрические**						
38	**Вентиляторы и кондиционеры**						
	III. Технологическое оборудование						
39	**Оборудование промышленных предприятий**						
40	**Мебель и инвентарь**						
41	**Прочие**	10 м2	0,015	0,000104	0,000104	100,00	**Казахстан**
147049	Ткань мешочная ГОСТ 30090-93	10 м2	0,015	0,000104	0,000104	100,00	Казахстан
	Прочие	т	9800,7104	218,593741	218,593741	100,00	**Казахстан**
147080	Шпур полимерный крученый, диаметром 2 мм ГОСТ 30454-97	т	0,0104	0,006326	0,006326	100,00	Казахстан
С121-130101-2061	Порошок цемент для бетона дорожных и аэродромных покрытий, марка 400 ГОСТ 10178-85	т	772,2	1,930500	1,930500	100,00	Казахстан
С1212-501 0204	Смеси асфальтобетонные мелкозернистые, типа Б, марки II СТ РК 1225-2013	т	9028,5	216,656915	216,656915	100,00	Казахстан
	Прочие	м3	26768,60085	89,052120	89,052120	100,00	**Казахстан**
249132	Вода техническая	м3	319,80085	0,031340	0,031340	100,00	Казахстан
295854	Вода с открытых источников	м3	364			100,00	Казахстан
С1211-202 0304	Щебень из гравия для строительных работ М600 СТ РК 1284-2004 фракция 20-70 мм	м3	1809,6	5,234919	5,234919	100,00	Казахстан
С1211-202 0304	Щебень из гравия для строительных работ М800 СТ РК 1284-2004 фракция 20-70 мм	м3	165,88	52,266333	52,266333	100,00	Казахстан
С1211-401 0101	Песок природный ГОСТ 8736-2014	м3	4420	12,212460	12,212460	100,00	Казахстан
С1211-601 0101	Смеси песчано-гравийные природные ГОСТ 23735-2014	м3	3267,4	19,307067	19,307067	100,00	Казахстан
	Прочие	кг	0,06	0,000024	0,000024	100,00	**Казахстан**
286164	Гвозди ГОСТ 283-75 строительный	кг	0,06	0,000024	0,000024	100,00	Казахстан
	Прочие	шт.	13	0,064998	0,017958	27,63	**Казахстан, Россия**
С1251-101 0239	Знаки дорожные односторонние прямоугольные 5.28, размерами 200 мм х 300 мм, со листо возвращающей пленкой типа 2 СТ РК 1125-2002	шт	6	0,017958	0,017958	100,00	Казахстан
С1251-102 0708	Стойка круглая металлическая для дорожных знаков марки СКМ 2.30 ГОСТ 32948-2014	шт	7	0,047040			Россия
	Итого:			308,007273	307,960233	99,98	

* Стоимость в текущих ценах

ГИП Ержанов Б.У.

ЧЕРТЕЖИ

Согласовано:
Руководитель
ГУ "Отдел жилищно-коммунального хозяйства,
пассажирского транспорта и автомобильных
дорог Казталовского района
Западно-Казахстанской области"
Берденов А. А._____
"_06_"_____сентябрь_____2021г.

ТОО "Айтаба Проект"
Лицензия: 19012409
Заказ: А-АТП-13-2021-АД

ТЕХНИЧЕСКОЙ ДОКУМЕНТАЦИИ

Средний ремонт автомобильной дороги районного значения сел Беспшен-Кушанкуль-Караоба 28-41 км Казталовского района, ЗКО

Директор: Кажимова А.Б.

Главный инженер проекта: Ержанов Б.У.

г.Актобе-2021г.

Ведомость рабочих чертежей основного комплекта

Лист	Наименование	Примечание
1	Общие данные	
2	Ситуационный карта	
3	План дороги от ПК28 до ПК41+00	
4	План обустройства дороги от ПК28 до ПК41+00	
5	Конструкция дорожной одежды	
6	Ведомость объемов работ по покрытиям.Ведомость объемов работ. Ведомость пересечений.	
7	Ведомость дорожных знаков и разметки	

Ведомость ссылочных и прилагаемых документов

Обозначение	*Наименование*	*Примечание*
	Ссылочные документы	
СП РК 3.01-101-2013	Градостроительство. Планировка и застройка городских и сельских населенных пунктов	
СП РК 3.03-104-2014	Проектирование дорожных одежд нежесткого типа	
СП РК 3.03-101-2013	Автомобильные дороги	

Технические решения, принятые в рабочем проекте, соответствует требованиям экологических, санитарно-гигиенических, противопожарных и других норм, действующих на территории Республики Казахстан и обеспечивают безопасную для жизни и здоровья людей эксплуатацию объекта при соблюдении мероприятий, предусмотренных рабочими чертежами.

Главный инженер проекта _____ Ержанов Б.У.

Общие указания

Согласно СП РК 2.04-01-2017 «Строительная климатология» район строительства относится к IIIВ климатическому району:

Проектируемый объект относится в соответствии с Приказом Министра национальной экономики РК от 28.02.2015года №165 «Об утверждении Правил отнесения зданий и сооружений к технически и технологически сложным объектам» установлен уровень ответственности объекта - II технически не сложный.

По весу снегового покрова (СНиП 2.01.07-85 карта 1) - III зона. Нормативное значение веса снегового покрова (СНиП 2.01.07-85* табл.4) - 100 кгс/м2 (1,0 кПа).

По давлению ветра - III зона. Нормативное значение ветрового давления - 38 кгс/м2 (0,38кПа).

Климат территории является резко континентальным, с холодной ясной погодой зимой и жарким засушливым летом, с резкими годовыми и суточными колебаниями температур.

Наиболее холодным месяцем является январь. При вторжении арктических масс температура воздуха понижается до минус 430С. Зима продолжительная и устойчивая, длится 4-5 месяцев, иногда наблюдаются оттепели. С февраля начинается повышение температура воздуха.

Наиболее теплым периодом является июль месяц, когда максимальная температура воздуха достигает -42ºС (СП РК 2.04-01-2017).

Асфальтобетон плотный из горячей мелкозернистой щебеночной смеси, типа Б, марки II, на битуме БНД 70/100, СТ РК 1225-2013 - 0,05м. Ресайклирование дорожной одежды Н=0,15 с добавлением щебня R=600кг/см^2 фракции 40-70мм, СТ РК 1284-2004 - 0,10м.

Цемент 4%.

Уплотнение ($К_{упл}$=0,95) укрепление обочин песчано-гравийно щебеночной смесью Н=0.10 м.

Взам.инв. №	Подпись и дата	Инв. №подл.

Изм.	Кол.уч	Лист	N°док	Подпись	Дата	А-АТП-13-2021-АД		
						Средний ремонт автомобильной дороги районного значения сел Беспшен-Кушанкуль-Караоба 28-41 км Казталовского района, ЗКО		
ГИП		Ержанов				Автомобильная дорога	Стадия	Лист	Листов
Разраб.		Кутабанов					РП	1	7
Норм.контр		Айткожина				Общие данные	ТОО "Айтаба Проект" г.Актобе		

Формат А3

Ситуационный карта

28км — 41км – Ремонтный участок 13км.

						А-АТП-13-2021-АД
Изм.	Кол.уч	Лист	N°док	Подпись	Дата	Средний ремонт автомобильной дороги районного значения сел Беспшен-Кушанкуль-Караоба 28-41 км Казталовского района, ЗКО
ГИП		Ержанов				Автомобильная дорога — Стадия: РП; Лист: 2; Листов: 7
Разраб.		Кутабанов				
Норм.контр		Айткожина				Ситуационный карта — ТОО "Айтаба Проект" г.Актобе

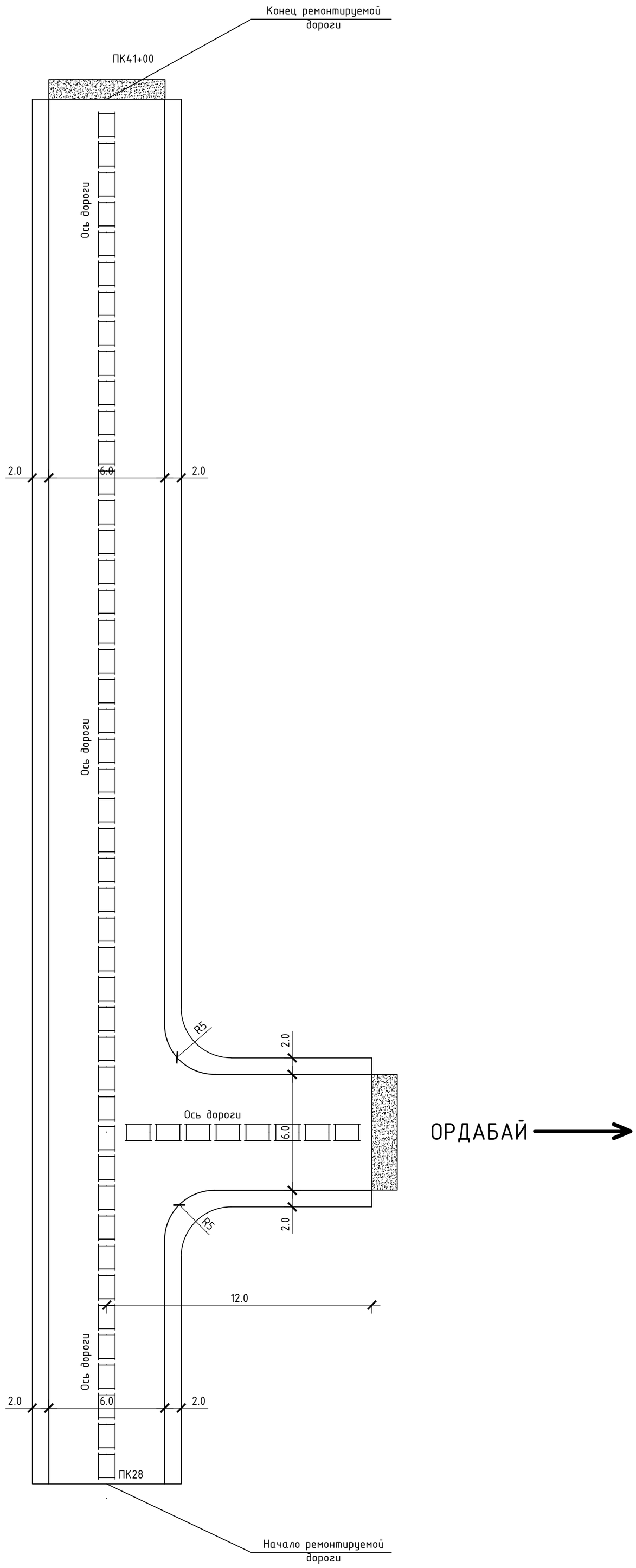

						А-АТП-13-2021-АД		
Изм.	Кол.уч	Лист	N°док	Подпись	Дата	Средний ремонт автомобильной дороги районного значения сел Беспшен-Кушанкуль-Караоба 28-41 км Казталовского района, ЗКО		
ГИП		Ержанов				Автомобильная дорога	Стадия	Лист	Листов
Разраб.		Кутабанов					РП	3	7
Норм.контр		Айткожина				План дороги от ПК28 до ПК41+00	ТОО "Айтаба Проект" г.Актобе		

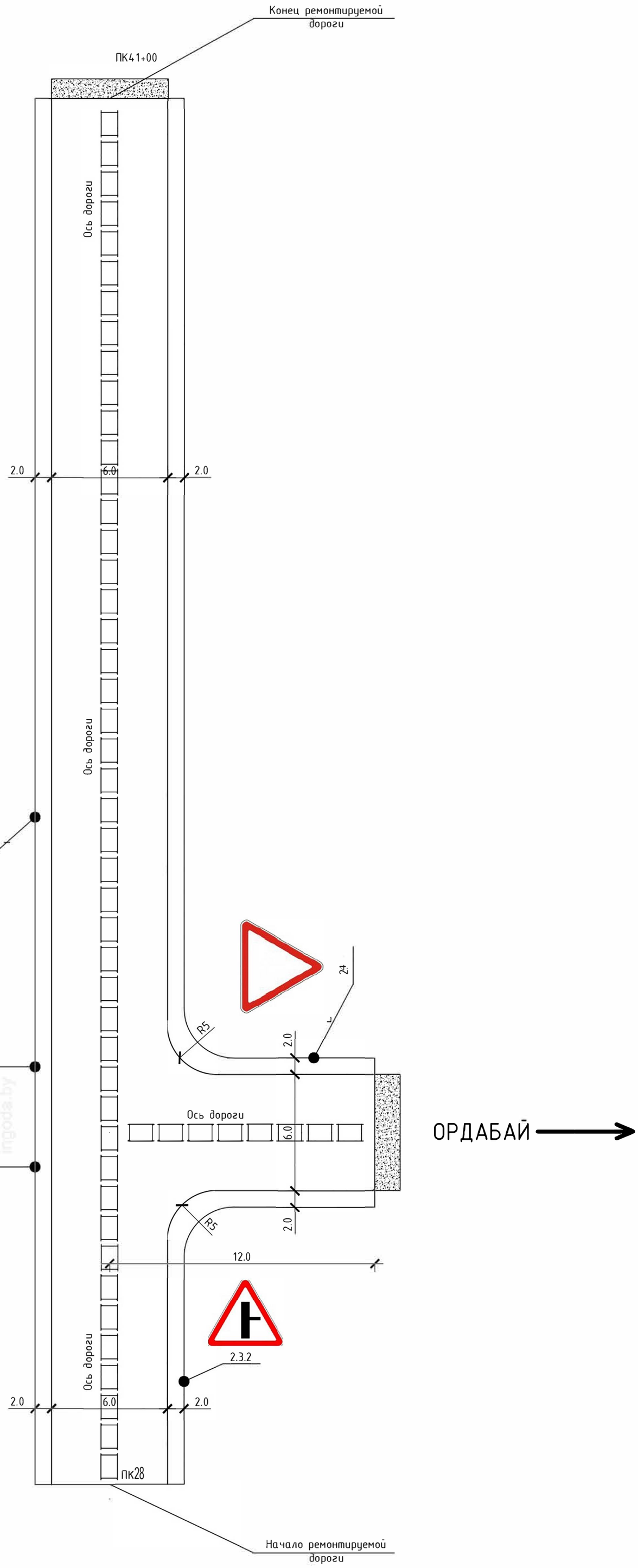

						А-АТП-13-2021-АД		
Изм.	Кол.уч	Лист	N°док	Подпись	Дата	Средний ремонт автомобильной дороги районного значения сел Беспшен-Кушанкуль-Караоба 28-41 км Казталовского района, ЗКО		
ГИП		Ержанов				Автомобильная дорога	Стадия	Лист	Листов
Разраб.		Кутабанов					РП	4	7
Норм.контр		Айткожина				План обустройства дороги от ПК28 до ПК41+00	ТОО "Айтаба Проект" г.Актобе		

Поперечный профиль дорожной одежды,
Тип -1

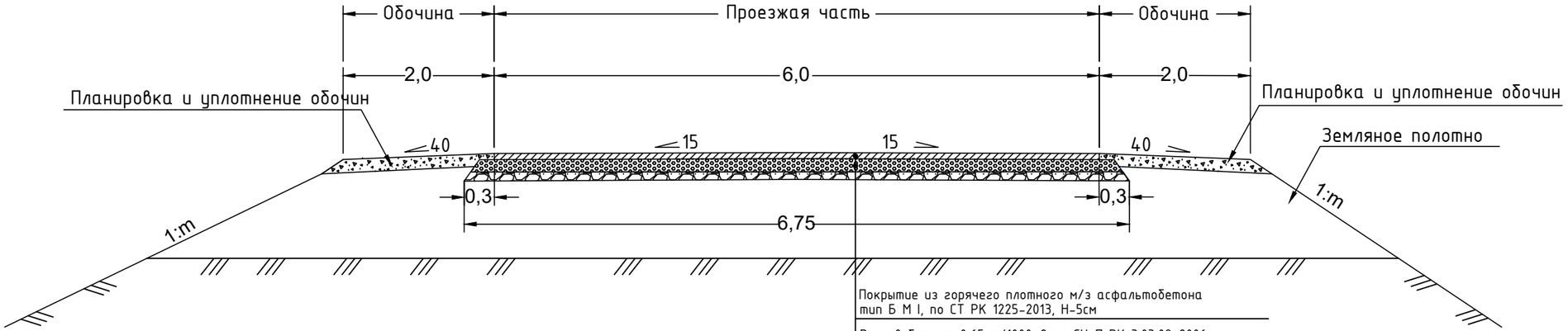

Покрытие из горячего плотного м/з асфальтобетона тип Б М I, по СТ РК 1225-2013, Н-5см
Розлив битума 0,65 т/1000м2 по СНиП РК 3.03.09-2006*
Метод ресайклирования Н-15см
Грунт земляного полотна

						А-АТП-13-2021-АД			
Изм.	Кол.уч	Лист	N°док	Подпись	Дата	Средний ремонт автомобильной дороги районного значения сел Беспшен-Кушанкуль-Караоба 28-41 км Казталовского района, ЗКО			
ГИП		Ержанов				Автомобильная дорога	Стадия	Лист	Листов
Разраб.		Кутабанов					РП	5	7
Норм.контр		Айткожина				Конструкция дорожной одежды	ТОО "Айтаба Проект" г.Актобе		

ВЕДОМОСТЬ ОБЪЕМОВ РАБОТ ПО ПОКРЫТИЯМ И ЗЕМЛЯНЫМ РАБОТАМ

От ПК 0	До ПК	Протяжение проезжей части	Ширина, м: Проезжей части	Покрытия	основание: Верхний слой	Нижний слой		Укрепление обочин песчано-гравийной смесью	Площадь, м²: Проезжей части	На съездах, стоянках	Покрытия	Суммарная	Основание / верхний слой		Укрепление обочин	Конструкция дорожной одежды	покрытие: м.зернистая.бетон h=50мм	битум	Основание: щебень h=100мм	цемент 4%	Укрепление обочин h = 100 мм: ПГС	Щебень	Песок средний	Вода
																	т	т	м³	т	м³	м³	м³	м³
ПК 28.00	ПК 41+00	13000	6,0	6,0	6,75	6,75		2x2,0	78000		78000	78000	87750		52000	ПОКРЫТИЕ ТИП I Асфальтобетон плотный из горячей мелкозернистой щебеночной смеси,типа Б, марки II, на битуме БНД 70/100, СТ РК 1225-2013 - 0,05м Розлив вязкого битума БНД 60/90, ГОСТ 22245-90 Ресайклирование существующей дорожной одежды H=0,15 с добавьлением щебня R=600кг/см² фракции 40-70мм, СТ РК 1284-2004 - 0,10м (Укрепление обочин) Щебеночно-гравийно-песчаная смесь, ГОСТ 25607-2009 - 0,1м	9028.5	50.7	16584.8	772.2	3267.4	1809.6	4420.0	241.8

ПОКРЫТИЕ ТИП I

Конструкция асфальтобетонного покрытия проезжей части

РАСХОД МАТЕРИАЛОВ НА 1000 м²

покрытие: м/зернистая/бетон h=50мм	битум	основание: ресайклирование h=150мм: щебень (40-70) h=100мм	цемент	укрепление обочин h=100 мм: щебеночно-гравийно-песчаная смесь: ПГС	щебень	песок средний	вода
т	т	м³	% (т)	м³	м³	м³	м³
115,75	0,65	189	4	76,335	34,8	(0,085)	4,65

ВЕДОМОСТЬ ОБЪЕМОВ РАБОТ

ВЕДОМОСТЬ СТРОИТЕЛЬНЫХ РАБОТ			
п/п	Наименование	Ед. изм.	Кол-во
1	Выравнивание сущ. зем.полотна автогридером	м2	130000,0

Взам. инв. №

Подп. и дата

Инв. № подл.

Изм.	Кол.уч	Лист	N°док	Подпись	Дата
ГИП		Ержанов			
Разраб.		Кутабанов			
Норм.контр		Айткожина			

А-АТП-13-2021-АД

Средний ремонт автомобильной дороги районного значения сел Беспшен-Кушанкуль-Караоба 28-41 км Казталовского района, ЗКО

Автомобильная дорога

Стадия	Лист	Листов
РП	6	7

Ведомость объемов работ по покрытиям.
Ведомость объемов работ.
Ведомость пересечений.

ТОО "Айтаба Проект" г.Актобе

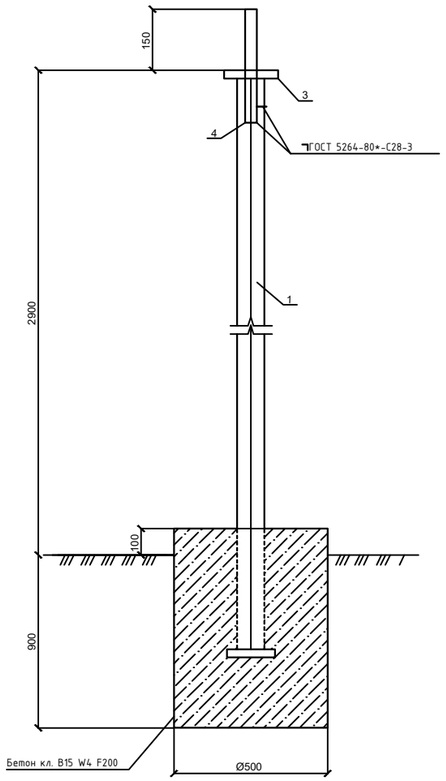

Спецификация на одну стойку

Поз.	Обозначение	Наименование	Кол. шт.	Масса ед.,кг.	Примеч.
		Стойка	7		
1	ГОСТ 10704-91	Стойка труба 76х3 L=2900мм	1	15.66	
2	ГОСТ 19904-90	Основание лист 150х150х5	1	0.88	
3	ГОСТ 19904-90	Лист 80х80х5	1	0.25	
4	ГОСТ 10704-91	Труба 28х2.5 L=200мм	1	0.314	
		Бетон кл. В15W4 F200,	0.20		$м^3$

Ведомость дорожной разметки

Ном. по ГОСТ 13508-74	Знаки и размеры	Ед. изм.	Кол-во	Площадь окрашиваем поверхности, $м^2$	Назначение
1.1	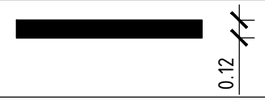	м	60	7.2	Разделение транспортных потоков противоположных направлений
1.5	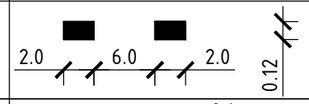	м	12 790	443.7	Разделение транспортных потоков противоположных направлений
1.6	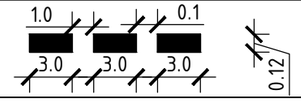	м	150	13.5	Предупреждение о приближении к разметке 1.1

Ведомость установки дорожных знаков

№ п/п	Наименование	Ед. изм.	Кол-во	Примеч.
1	Знаки предупреждающие	шт.	1	
	1.31.1	шт.	1	
2	Знаки приоритета	шт.	3	
	2.4	шт.	1	
	2.3.2	шт.	1	
	2.3.3	шт.	1	
3	Информационно- указательные знаки	шт.	2	
	5.21.1	шт.	2	

Примечание:

1. Все металлические элементы должно быть покрыты антикорризонными краской ПФ-115 ГОСТ 6485-76 за 2 раза по слою грунта ГФ-021 по ГОСТ 25129-82;
2. Дорожные знаки приняты по СТ РК 1125-2002;
3. Опоры дорожные знаков приняты по СТ РК 1412-2005;
4. Дорожные разметки выполнена по СТ РК 1124-2003.

Изм.	Кол.уч	Лист	N°док	Подпись	Дата	А-АТП-13-2021-АД			
						Средний ремонт автомобильной дороги районного значения сел Беспшен-Кушанкуль-Караоба 28-41 км Казталовского района, ЗКО			
ГИП		Ержанов				Автомобильная дорога	Стадия	Лист	Листов
Разраб.		Кутабанов					РП	7	7
Норм.контр		Айткожина				Ведомость дорожных знаков и разметки	ТОО "Айтаба Проект" г.Актобе		