Генпроектировщик : ТОО "Астанатехстройэксперт"
ГСЛ №13003021

Заказчик: ГУ "Отдел строительства г. Уральска"

Рабочий проект

«Строительство комплекса многоквартирных жилых домов мкр.12 квартал 2 ПДП г. Уральск ЗКО» Дом 4 (Без наружных инженерных сетей и благоустройства)

Том II. Графические материалы

Альбом 1.4 АР- Архитектурное решение. Секция 4.

Технический директор
ТОО «Астанатехстройэксперт» _____ **Лукьянченко Д.В.**

Главный инженер проекта _____ **Исина Ж.Т.**

г.Нур-Султан - 2020 г.

Общая характеристика

Рабочий проект "" разработан на основании задания на проектирование и эскизного проекта, утвержденного главным архитектором г. Уральск.
Проект предназначен для строительства в IIIВ климатическом подрайоне со следующими основными природно-климатическими характеристиками (см. таблицу "Природно-климатические условия")
Уровень ответственности - II.
Степень огнестойкости - II.
Класс жилья - III
За условную отметку ±0,000 принят уровень чистого пола первого этажа, что соответствует абсолютной отметке 42,45
Класс функциональной опасности- Ф1.3; частично, на первом этаже - Ф4.3 (встроенные помещения);
Класс конструктивной пожарной опасности С0.

Объемно-планировочное решение

Жилой комплекс в целом имеет прямоугольную в плане форму и состоит из семи 9-ти этажных жилых секций "1", "2", "3", "4", "5", "6" , "7", делимых между собой деформационными швами.
В данном альбоме разработана "Секция 2".
Секция 2 в плане имеет прямоугольную форму с размеры 28.80х15.95 м.
Продолжительность инсоляции жилых комнат соответствует требованиям
санитарных норм.
Жилой комплекс поэтажно разбит на жилую и общественную части с техническими помещениями.
Первый этаж на отметке ±0.000 включает встроено-пристроенные помещения запроектированы в "свободной" планировке и обеспечены минимальным набором планировочных решений и средств инженерного обеспечения в соответствии с заданием на проектирование. При уточнении функционального назначения данных помещений в процессе эксплуатации, следует руководствоваться требованиями СНиП РК 3.02-43-2007*, прил. 4.
Так же необходимо выполнить дополнительные работы по корректировке проектных решений.
Со второго по девятый этажи расположена жилая часть комплекса. На типовых этажах секций предусмотрены квартиры: однокомнатные, двухкомнатные, трехкомнатные, в состав которых входят: гостинные, кухни, санузлы, ванные, спальни. На техническом этаже располагается неотапливаемая техническая зона .
Для вертикальной связи этажей предусмотрены лестничные клетки и лифты. В проекте предусмотрен пассажирский лифт грузоподъемностью 1000 кг, V=1,0 м/с.
Выход на кровлю осуществляется непосредственно из лестничной клетки.
В дворовом пространстве жилого комплекса размещаются зоны отдыха для взрослых, детская и сортивная площадки, а также гостевые парковочные места.

Высота первого этажа на отм. ±0,000 - 3.9м
Высота жилых этажей - 3.0 м.
Высота технического этажа - 1,8 м. в чистоте

На лестничной площадке первого этажа каждой секции предусмотреть абонентские шкафы. Общее кол-во 32 шт.

Конструктивное решение

Конструктивные решения в проекте приняты в соответствии с требованиями СП РК EN 1990:2002+A1:2005/2011 «ОСНОВЫ ПРОЕКТИРОВАНИЯ НЕСУЩИХ КОНСТРУКЦИЙ» и на основе архитектурных решений.

Конструктивная схема здания принята связевая. Каркас здания принят из монолитного железобетона.

Пространственную жесткость здания обеспечивает совместная работа монолитных колонн, диафрагмм жесткости, жестко-защемленных в фундамент и горизонтальных дисков перекрытий.

Расчетные нагрузки на здание определены в соответствии с СП РК EN 1991-1-3:2004/2011, СП РК EN 1991-1-4:2005/2011, СП РК EN 1991-1-5:2003/2011 и СП РК EN 1992-1-1:2004/2011. По результатам расчета получены данные по напряженному состоянию основания.

За относительную отм. 0,000 принят уровень чистого пола 1-го этажа, что соответствует абсолютной отм. 42,45.

Фундаменты - монолитная ж/б плита высотой 750 мм. Бетон для фундаментов принят кл. С20/25, F100, W6. Фундаментная плита устраивается по бетонной подготовке из бетона кл. В8/10 толщиной 100 мм. и щебеночной подготовке толщиной 100 мм, пропитанной битумом до полного насыщения.

Кладка перегородок технических помещений в подвале выполнено из керамического кирпича КР-р-по 250х120х65/1.4НФ/100/2.0/F50/ГОСТ 530-2012 на цементно-песчаном растворе марки 50.

Кладка наружных стен (местами) выполнено из керамического кирпича КР-р-по 250х120х65/1.4НФ/100/2.0/F50/ГОСТ530-2012 на цементно-песчаном растворе марки 50.

Заполнение нааружных стен из газобетонных блоков марки 600х250х300/D500/В2,5/F15 ГОСТ31360-2007, толщиной 250 мм на клеевом растворе.

Межквартирные стены выполнены из стеновых цементных блоков СКЦ-1Р(90) ГОСТ 6133-2019 толщиной 190 мм.(390*190*188). КСР-ПР-ПС39-35-F35-900 на клеевом растворе.

Межкомнатные перегородки выполнены из стеновых цементных блоков СКЦ-2Р(70) ГОСТ 6133-2019 толщиной 90 мм.(390*90*188). КСР-ПР-ПС39-50-F50-1000 на клеевом растворе.

Монолитные диафрагммы жесткости - приняты монолитными железобетонными, толщиной 200 мм., на всю высоту здания.

Диафрагммы армируются арматурой кл. А400 связанных шпильками кл. А240. Бетон принят кл. С20/25, F100.

Стены подвала - приняты монолитными железобетонными, толщиной 200 мм. Стены подвала армируются арматурой кл. А400 связанных шпильками кл. А240. Бетон принят кл. W6, С20/25, F100, на сульфатостойком портлантцементе.

Перекрытия и покрытия - монолитные железобетонные толщиной 200мм, армированные арматурой кл. А400, в виде 2-х сеток (нижней и верхней) для фиксации верхней сетки устанавливаются фиксаторы из арматуры Ø8 А240. Стык стержней производится вязкой с перепуском арматуры не менее 40d. Бетон для плит принят кл. С20/25, F100.

Перемычки - сборные железобетонные по серии 1.038.1-1.

Лестницы - сборные железобетонные лестничные марши по серии 1.151-4 в.1.

Утеплитель:
-наружных стен под фиброцементные плиты - минплита "ТЕХНОВЕНТ" Технониколь , δ=100мм для кирпичных стен 510мм
-наружные стены ниже отм. 0,000 - "Пеноплекс Фундамент П-50", δ=50мм утепление снаружи
-межсекционных стен - минплита "ТЕХНОБЛОК"Технониколь , δ=50мм
-потолков балконов - жесткая минплита "ТЕХНОФАС СТАНДАРТ"Технониколь , δ=50мм
-стен балконов и тамбуров - жесткие минераловатные плиты "ТЕХНОФАС СТАНДАРТ"Технониколь , δ=50мм
-звукоизоляция и теплоизоляция этажей - Пеноплекс П-30-35 , толщина - согласно экспликации полов

Полы - согласно экспликации полов.
Полы во встроенных помещениях приняты по действующим сериям .
Полы квартир и помещений общего пользования и технических помещений - черновая улучшенная по действующим сериям.
Внутренняя отделка - Отделка квартир, помещений общего пользования и технических помещений - согласно ведомости внутренней отделки помещений.
Окна - металлопластиковые, с усиленным профилем с тройным остеклением.
Витражи - входных групп и встроенных помещений алюминиевые, балконные металлопластиковые.
Светопрозрачные конструкции должны соответствовать требованиям (по безопасности при эксплуатации) постановления Правительства Республики Казахстан от 31 декабря 2008 года № 1351 Технический регламент "Требования к безопасности конструкций из других материалов"
Двери:
- входные тамбурные - Металлические, утепленные, оборудованные доводчиком.
- индивидуальные металлические, противопожарные.
- входные в квартиры - металлические индивидуальные утепленные, с установкой замка и глазка.
- в технические помещения - индивидуальные металлические.
Кровля - рулонная из кровельного покрытия "Техноэласт". Водосток организованный внутренний.

Технические требования к металлическим изделиям

1. Сварные швы выполнять в соответствии с ГОСТ 5264-95.
2. Сварочные работы выполнять с применением следующих материалов:
а) при автоматической и полуавтоматической сварке электродную проволоку СВ-08ГА по ГОСТ 2246-70* и флюсы ОСЦ-45 по ГОСТ 9087-81.
б) при ручной сварке обычных углеродистых сталей - электроды типа Э-42 по ГОСТ 9467-75*. Все видимые сварные швы зачистить.
3. Высоту шва принять не менее минимальной высоты свариваемых элементов.
4. Сварку производить электродами Э-42 по ГОСТ 9467-75*.

Антикоррозионная защита

Выполняется в соответсвия СН РК 2.01-01-2013 "Защита строительных конструкций от коррозии". После монтожа закладные детали, соединительные элементы и открытые сварные швы покрыть пентафталевым лаком ПФ-170 или ПФ-171 по ГОСТ 15907-70* с добавлением 10-15% алюминиевой пудры по грунтовке ГФ-021, ГФ-00119 или ПФ. Все боковые поверхности фундаментов соприкасающися с грунтом обмазать горячим битумом за 2 раза.
Нарушенное в процессе электросварочных работ лакокрасочное покрытие должно быть восстановлено покраской за 2 раза. Перед выполнением работ по восстановлению антикоррозионного покрытия поврежденная поверхность должна быть зачищена щетками и произведено обеспыливание.

Противопожарные мероприятия

Проект разработан в соответствии со СНиП РК 2.02.-05-2009* "Пожарная безопасность зданий и сооружений".
Строительные конструкции, принятые для строительства здания, обеспечивают II степень огнестойкости.
Металлические косоуры лестниц, металлические элементы перемычек над проемами, покрыть огнезащитным составом, который соответствует пределу огнестойкости - 1 час.
Габариты принятых дверных проемов, лестничных клеток обеспечивают эвакуацию людей.
Двери на путях эвакуации открываются по направлению выхода.
В подвальном этаже, являющимся техническим, предусмотрены два самостоятельных выхода непосредственно наружу.
Офисные помещения отделены от жилой части здания глухими противопожарными стенами и перекрытиями.
Внутренняя отделка выполнена из негорючих материалов.

Доступ маломобильных групп населения
Проект разработан в соответствии с СП РК 3.06-101-2012
Доступ маломобильных групп населения в жилую и общественную часть обеспечивается посредством пандусов.
Доступ на этажи обеспечивается лифтом с размерами кабины 1,4м х 2,1м.

Принятые в проекте решения соответствуют требованиям экологических, санитарно-гигиенических, противопожарных, других норм и стандартов Республики Казахстан в архитектурной, градостроительной и строительной деятельности и обеспечивают пожаровзрывобезопасность объекта при строительстве и эксплуатации, безопасную для жизни и здоровья людей эксплуатацию объекта, при соблюдении мероприятий, предусмотренных проектом.

Главный инженер проекта_____Исина Ж.Т.

Природно климатические условия

поз.	Наименование	Показатели
1	Климатический район (СП РК 2.04-01-2017)	IIIА район
2	Расчетная температура наиболее холодной пятидневки (СП РК 2.04.01-2017)	- 29,6 °С
3	Район по весу снегового покрова, расчетная снеговая нагрузка (СНиП 2.01.07-85*)	0.69 кПа
4	Район по скоростному напору ветра, нормативный скоростной напор ветра (СНиП 2.01.07-85*)	Wo =0,38 кПа
5	Район строительства (СП РК 2.04-01-2017)	не сейсмичен

Изм.	Кол.уч	Лист	№док.	Подпись	Дата	-АР
						Строительство комплекса многоквартирных жилых домов мкр. 12 квартал 2 ПДП г. Уральска ЗКО
ГИП	Исина				02.20	Пятно 4. Секция 4 — Стадия: РП; Лист: 1; Листов: -
ГАП	Полец				02.20	
Проверил	Аткенов				02.20	*Общие данные (начало)*
Выполнил	Ряснов				02.20	ТОО"Астанатехстройэксперт" ГСЛ №13003021

Основные технико-экономические показатели

Поз.	Наименование	Секция 1 (9эт.)		Секция 2 (9эт.)		Секция 3 (9эт.)		Секция 4 (9эт.)		Секция 5 (9эт.)		Секция 6 (9эт.)		Итого	
		Кол-во	Ед. изм.	Кол-во	Ед. изм.	Кол-во	Ед. изм.	Кол-во	Ед. изм.	Кол-во	Ед. изм.	Кол-во	Ед. изм.	Кол-во	Ед. изм.
1	Количество квартир:	40	шт.	32	шт.	40	шт.	32	шт.	40	шт.	32	шт.	216	шт.
	1 комнатных	24	шт.	-	шт.	24	шт.	-	шт.	8	шт.	16	шт.	72	шт.
	2 комнатных	16	шт.	16	шт.	16	шт.	16	шт.	32	шт.	-	шт.	96	шт.
	3 комнатных	-	шт.	16	шт.	-	шт.	16	шт.	-	шт.	16	шт.	48	шт.
2	Общая площадь квартир:	1928.16	$м^2$	2354.24	$м^2$	1928.16	$м^2$	2353.92	$м^2$	2277.60	$м^2$	1972.56	$м^2$	12814.64	$м^2$
	1 комнатных	946,00	$м^2$	-	$м^2$	946,00	$м^2$	-	$м^2$	297,28	$м^2$	635,20	$м^2$	2824.48	$м^2$
	2 комнатных	982,16	$м^2$	1001,60	$м^2$	982,16	$м^2$	1001,28	$м^2$	1980,32	$м^2$	-	$м^2$	5947.52	$м^2$
	3 комнатных	-	$м^2$	1352,64	$м^2$	-	$м^2$	1352,64	$м^2$	-	$м^2$	1337,36	$м^2$	4042.64	$м^2$
3	Жилая площадь квартир:	1005.36	$м^2$	1345.76	$м^2$	1005.36	$м^2$	1345.76	$м^2$	1230.64	$м^2$	1105.68	$м^2$	7038.56	$м^2$
	1 комнатных	460,80	$м^2$	-	$м^2$	460,80	$м^2$	-	$м^2$	141,36	$м^2$	302,64	$м^2$	1365.60	$м^2$
	2 комнатных	544,56	$м^2$	550,72	$м^2$	544,56	$м^2$	550,72	$м^2$	1089,28	$м^2$	-	$м^2$	3279.84	$м^2$
	3 комнатных	-	$м^2$	795,04	$м^2$	-	$м^2$	795,04	$м^2$	-	$м^2$	803,04	$м^2$	2393.12	$м^2$
4	Общая площадь технических помещений	22,52	$м^2$	21,07	$м^2$	22,52	$м^2$	45,98	$м^2$	45,98	$м^2$	12,55	$м^2$	170.62	$м^2$
5	Площадь общего пользования	388,32	$м^2$	305,01	$м^2$	388,32	$м^2$	302,21	$м^2$	351,09	$м^2$	384,39	$м^2$	2119.34	$м^2$
6	Общая площадь встроенных помещений	467,74	$м^2$	419,86	$м^2$	462,59	$м^2$	343,19	$м^2$	357,19	$м^2$	447,57	$м^2$	2498.14	$м^2$
7	Общая площадь подвала (за исключением технических помещений)	304,45	$м^2$	304,09	$м^2$	304,47	$м^2$	304,09	$м^2$	304,09	$м^2$	310,82	$м^2$	1832.01	$м^2$
8	Общая площадь (тех. этаж)	311,68	$м^2$	351,79	$м^2$	311,68	$м^2$	351,79	$м^2$	351,79	$м^2$	304,00	$м^2$	1982.73	$м^2$
9	Площадь застройки	620,67	$м^2$	574,37	$м^2$	622,29	$м^2$	505,10	$м^2$	504,76	$м^2$	622,91	$м^2$	3450.10	$м^2$
10	Строительный объём	13403,15	$м^3$	14484,53	$м^3$	13320,07	$м^3$	13334,82	$м^3$	14212,25	$м^3$	13289,15	$м^3$	82043.97	$м^3$
10.1	в том числе: встроенных помещений	1425,00	$м^3$	1330,00	$м^3$	1428,00	$м^3$	1160,50	$м^3$	1160,50	$м^3$	1425,00	$м^3$	7929.00	$м^3$
10.2	в том числе: жилая часть	10211,40	$м^3$	11477,7	$м^3$	10106,10	$м^3$	11466,90	$м^3$	11466,90	$м^3$	10211,40	$м^3$	64940.40	$м^3$
10.3	в том числе: технические помещения	1766,75	$м^3$	1676,83	$м^3$	1785,97	$м^3$	707,42	$м^3$	1584,85	$м^3$	1652,75	$м^3$	9174.57	$м^3$
11	Общая площадь всего комплекса	3422,87	$м^2$	3756,06	$м^2$	3417,74	$м^2$	3701,18	$м^2$	3687,74	$м^2$	3431,89	$м^2$	21417.48	$м^2$

Схема блокировки

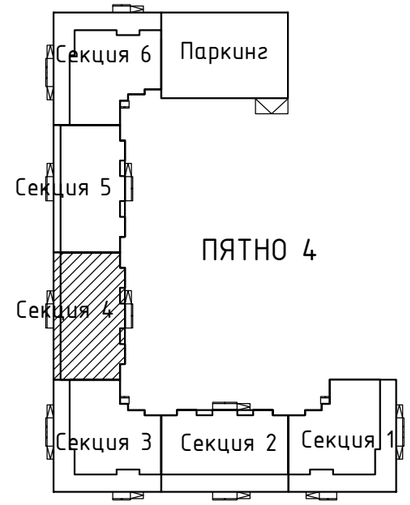

Изм.	Кол.уч	Лист	№док.	Подпись	Дата
ГИП		Исина			02.20
ГАП		Полец			02.20
Проверил		Аткенов			02.20
Выполнил		Ряснов			02.20

-АР

Строительство комплекса многоквартирных жилых домов мкр. 12 квартал 2 ПДП г. Уральска ЗКО

Стадия	Лист	Листов
РП	2	-

Общие данные (продолжение)

ТОО"Астанатехстройэксперт"
ГСЛ №13003021

Ведомость основных комплектов рабочих чертежей

Обозначение	Наименование	Примечание
ГП	Генеральный план	
АР	Архитектурные решения	
КЖ	Конструкции железобетонные	
ВК	Внутренний водопровод и канализация	
ОВ	Отопление и вентиляция	
ЭМ	Силовое электрооборудование	
СС	Системы связи	
ПС	Пожарная сигнализация	

Ведомость ссылочных и прилагаемых документов

Обозначение	Наименование	Примечание
	Ссылочные документы	
ГОСТ 6629-88	Двери деревянные внутренние для жилых и общественных зданий	
ГОСТ 23166-99	Блоки оконные. Общие технические условия	
Серия РК 1.073.9-2.00	Комплексные системы "Кнауф"	
	Облицовка поэлементной сборки из гипсокартонных листов на металлическом и деревянном каркасах для жилых, общественных и производственных зданий (выпуск 1).	
ГОСТ 21519-2003	Блоки оконные из алюминиевых сплавов. Технические условия	
Серия 1.036.2-3.02	Противопожарные двери и люки	
ГОСТ 31173-2016	Блоки дверные стальные. Технические условия.	
ГОСТ 31174-2017	Ворота металлические. Общие технические условия	
ГОСТ 23747-2015	Блоки дверные из алюминиевых сплавов. Технические условия.	
ГОСТ 25116-82	Витрины и витражи из алюминиевых сплавов. Типы, конструкции и размеры.	
ГОСТ 30673-99	Профили поливинилхлоридные для оконных и дверных блоков	
ГОСТ 30971-2002	Швы монтажные узлов примыкания оконных блоков к стеновым проемам	
Серия 1.038.1-1 вып. 1	Перемычки железобетонные для зданий с кирпичными стенами. Перемычки брусковые для жилых и общественных зданий	
Серия 1.450.3-7.94 вып. 1	Лестницы, площадки, стремянки и ограждения стальные для производственных зданий промышленных предприятий. Конструкции их холодногнутых профилей.	
СП РК 3.02-137-2013	Крыши и кровли	
СП РК 3.02-101-2012	Здания жилые многоквартирные	
СП РК 5.06-19-2012	Проектирование и монтаж навесных фасадов с воздушным зазором	
СНиП РК 2.02-05-2009*	Пожарная безопасность зданий и сооружений	
Постановление Правительства РК от 23 июня 2017 года № 439	Технический регламент. "Общие требования к пожарной безопасности"	
ГОСТ 6133-84	Камни бетонные стеновые. Технические условия.	
ГОСТ 530-2012	Кирпич и камень керамические.	

Ведомость рабочих чертежей основного комплекта

№	Наименование	Прим.
1	Общие данные (начало).	
2	Общие данные (продолжение)	
3	Общие данные (окончание)	
4	Опросный лист на лифт	
5	План подвала на отм. -2.100	
6	Отделочный план первого этажа на отм. ±0.000	
7	Кладочный план первого этажа на отм. ±0.000	
8	Отделочный план типового этажа	
9	Кладочный план 2-го этажа на отм. +3.900	
10	Кладочный план 3-го этажа на отм. +6.900	
11	Кладочный план 4-го этажа на отм. +9.900	
12	Кладочный план 5-го этажа на отм. +12.900	
13	Кладочный план 6-го этажа на отм. +15.900	
14	Кладочный план 7-го этажа на отм. +18.900	
15	Кладочный план 8-го этажа на отм. +21.900	
16	Кладочный план 9-го этажа на отм. +24.900	
17	План технического этажа на отм. +28.050	
18	План кровли	
19	Фасад в осях 1-11	
20	Фасад в осях 11-1. Ведомость наружной отделки фасадов.	
21	Разрез 1-1	
22	Разрез 2-2	
23	Узлы кровли (Узел 1,2,3,4)	
24	Узлы кровли (Узел 5,6). Спецификация материалов покрытия кровли.	
25	Узлы устройства наружной стены (Узел 7,8,9,10)	
26	Спецификация элементов заполнения проемов. Схемы изделий окон.	
27	Экспликация полов	
28	Ведомость внутренней отделки помещений	
29	Стемянка СМ-1.	
30	Схемы изделий витражей	
31	Ограждение лоджий. Спецификация	

Ведомость рабочих чертежей основного комплекта

№	Наименование	Прим.
32	Крыльцо Кр-1; Приямок	
33	Конструкции крыльца Кр-1	
34	Крыльцо Кр-2	
35	Конструкции крыльца Кр-2	
36	Крыльцо Кр-3	
37	Конструкции крыльца Кр-3	
38	План перемычек на отм. ±0.000	
39	План перемычек типового этажа	
40	Зонты для вентшахт ВЕ-1, ВЕ-3, ВЕ-4, ВЕ-5, ВЕ-6, ВЕ-8, ВЕ-11.	
41	Зонты для вентшахт ВЕ-2, ВЕ-7, ВЕ-9, ВЕ-10.	

Изм.	Кол.уч	Лист	№док.	Подпись	Дата	-АР
						Строительство комплекса многоквартирных жилых домов мкр. 12 квартал 2 ПДП г. Уральска ЗКО
ГИП		Исина			02.20	Пятно 4. Секция 4 — Стадия: РП; Лист: 3; Листов: -
ГАП		Полец			02.20	
Проверил		Аткенов			02.20	*Общие данные (окончание)*
Выполнил		Рясное			02.20	ТОО"Астанатехстройэксперт" ГСЛ №13003021

Схема блокировки

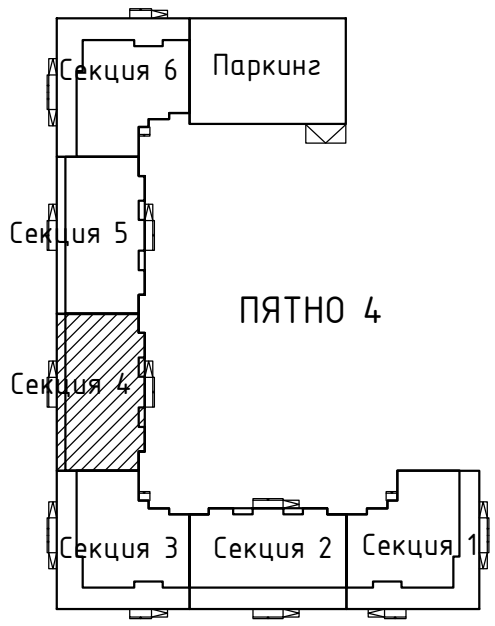

Фрагмент разреза по лифтовой шахте

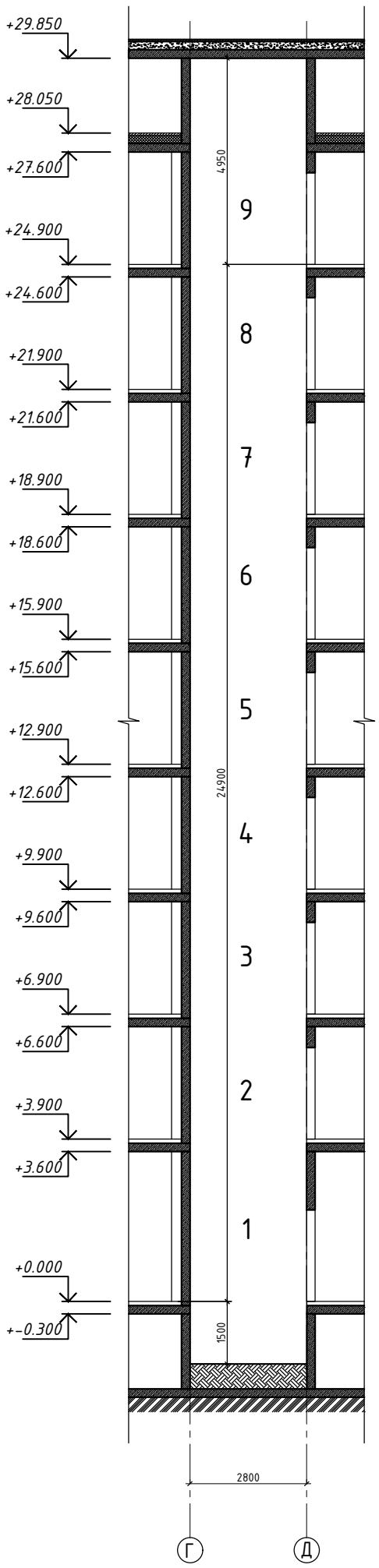

Опросный лист на лифты

Наименование характеристик	Показатели
Количество лифтов	1 лифт
Тип лифта	Пассажирский
Скорость движения	1.0 (м/с)
Грузоподьемность	1000 (кг.)
Количество этажей/остановок	9/9
Высота подьема	24.900 (м)
Размер кабины (мм)	2100(ш)х1400(г)
Шахта:	
Размер шахты в плане	2000(ш)х2800(г)
Глубина приямка	1500 (мм)
Конструкция стен шахты	Монолит
Отметки остановок	±0.000; +3.900, +6.900, +9.900, +12.900, +15.900, +18.900, +21.900, +24.900;
Размер проема дверей шахты	1100(ш) х 2200(в) (мм)
Дополнительная информация	Табло на каждый этаж, световое табло в кабине шахты, предусмотреть поручень, установка освещения. Кнопки вызова устанавливаются на высоте 1100 от чистого пола.
Машинное помещение	Без машинного помещения

Фрагмент плана в осях 5-6, Г-Д
М 1:50

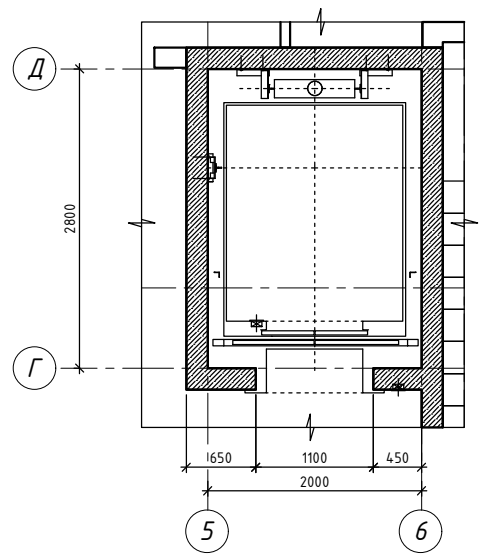

1. Данный лист см. совместно с листом АР-1
2. Разрез см. лист АР-22

Изм.	Кол.уч	Лист	№док.	Подпись	Дата
ГИП					02.20
ГАП		Полец			02.20
Проверил		Аткенов			02.20
Выполнил		Ряснов			02.20

-АР

Строительство комплекса многоквартирных жилых домов мкр. 12 квартал 2 ПДП г. Уральска ЗКО

Пятно 4. Секция 4

Стадия	Лист	Листов
РП	4	-

Опросный лист на лифт

ТОО"Астанатехстройэксперт"
ГСЛ №13003021

Отделочный план подвала
на отм. -2.100

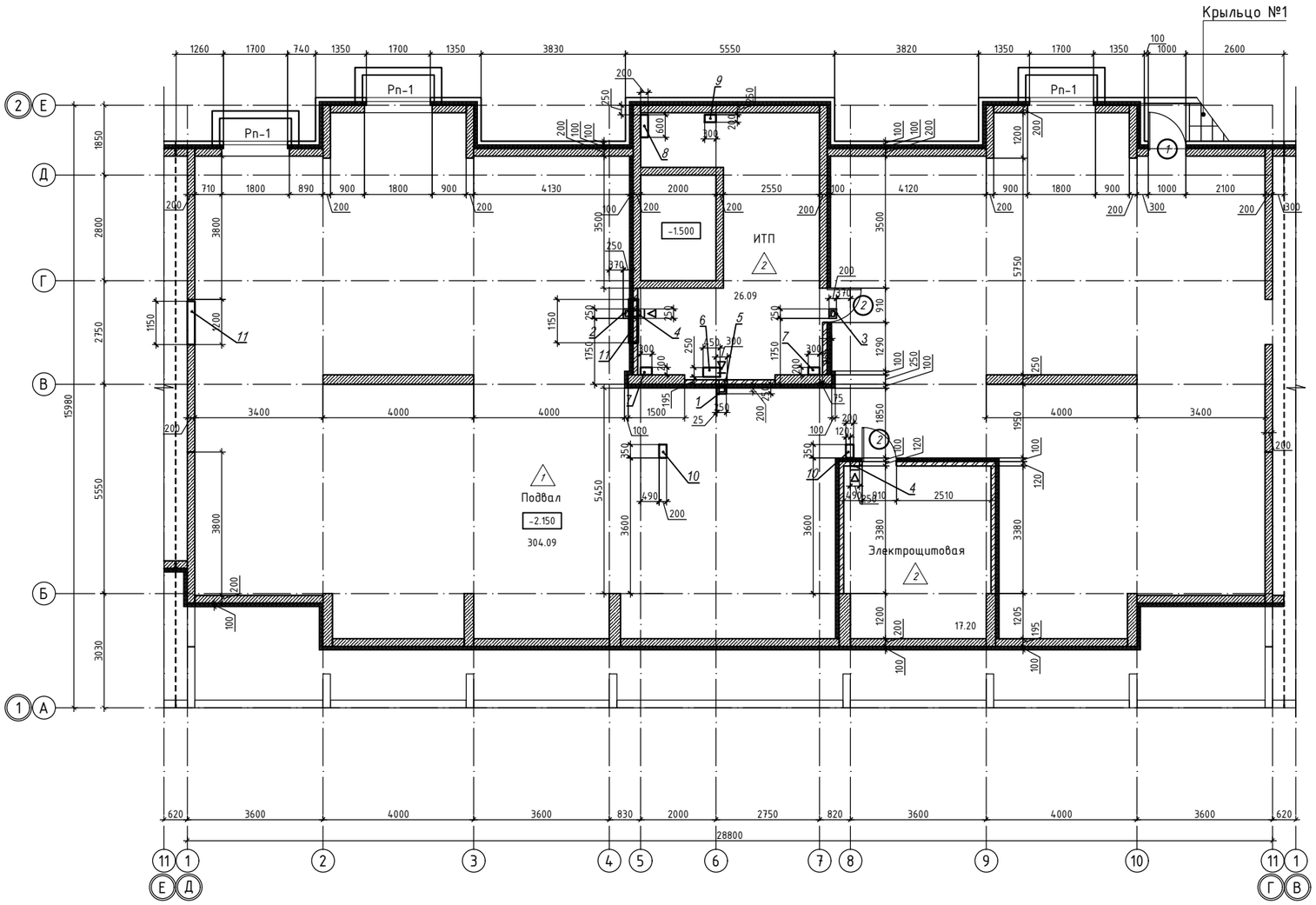

Схема блокировки

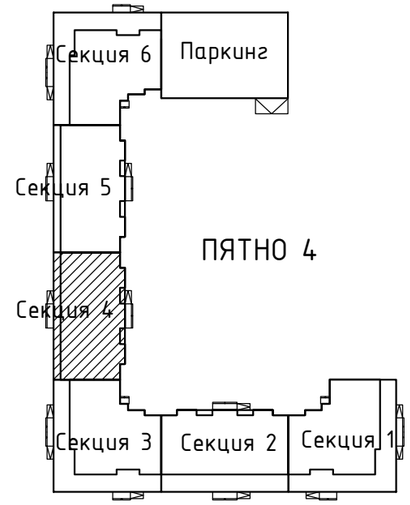

Экспликация отверстий

Номер отверстия	Размеры, мм		Отм. низа, м	Назначение
	В	Н		
1	250	250	+0,000	Отверстие ОВ в плите
2	250	250	+0,000	Отверстие ОВ в плите
3	200	250	+0,000	Отверстие ОВ в плите
4	200	250	-0,600	Отверстие ОВ в стене
5	300	350	-0,700	Отверстие ОВ в стене
6	450	250	+0,000	Отверстие ОВ в плите подв.-8 эт.
7	300	200	+0,000	Отверстие ОВ в плите
8	600	200	+0,000	Отверстие ОВ в плите
9	300	200	+0,000	Отверстие ОВ в плите подв- 1 эт.
10	350	200	+0,000	Отверстие ОВ в плите
11	1150	250	-0,950	Отверстие ОВ в стене

Решетка Рп-1

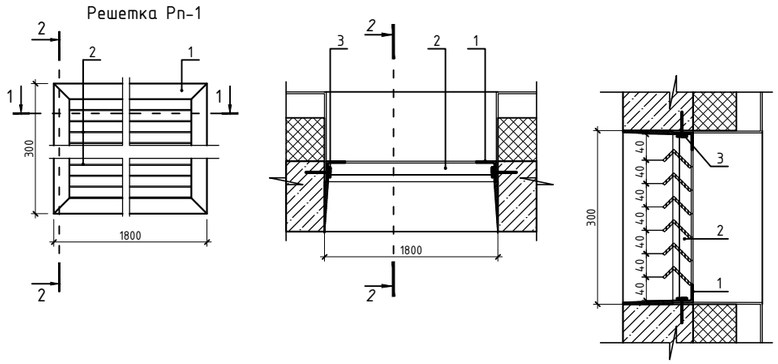

1. Данный лист см. совместно с листом АР-1
2. Разрез 1-1,2-2 см. лист АР-21, АР-22
3. Перегородки 120 мм армировать через 4 ряда кладки по высоте сеткой из проволоки Ø5Врl ГОСТ6727-80 размером ячеек 50х50мм.
4. Объем сетки на армитрование перегородок 120мм - 52,00кг.

СПЕЦИФИКАЦИЯ МАТЕРИАЛОВ НА РЕШЕТКИ Рп-1

Поз.	Обозначение	Наименование	Кол.	Масса, ед.,кг	Примеч.
		Решетка Рп-1 (1810х300мм)	3	51,20	153,60
1	ГОСТ 8510-86*	L 50х50х5, м.п.	4,22	3,77	15,90
2	то же	L 45х45х3, l-1700 мм, шт.	10	3,53	35,30
3		Дюбель, шт.	4		

Согласовано
инженер ВК Каиржанов Ж.
инженер ОВ Дик О.
инженер ЭЛ Рудцова В.

Взам. инв. N
Подл. и дата
Инв. N подл.

Изм.	Кол.уч	Лист	№док.	Подпись	Дата
ГИП		Исина			02.20
ГАП		Полец			02.20
Проверил		Аткенов			02.20
Выполнил		Рясное			02.20

-АР

Строительство комплекса многоквартирных жилых домов мкр. 12 квартал 2 ПДП г. Уральска ЗКО

Стадия	Лист	Листов
РП	5	-

План подвала на отм. -2,100

ТОО"Астанатехстройэксперт"
ГСЛ №13003021

Отделочный план первого этажа
на отм. ±0.000

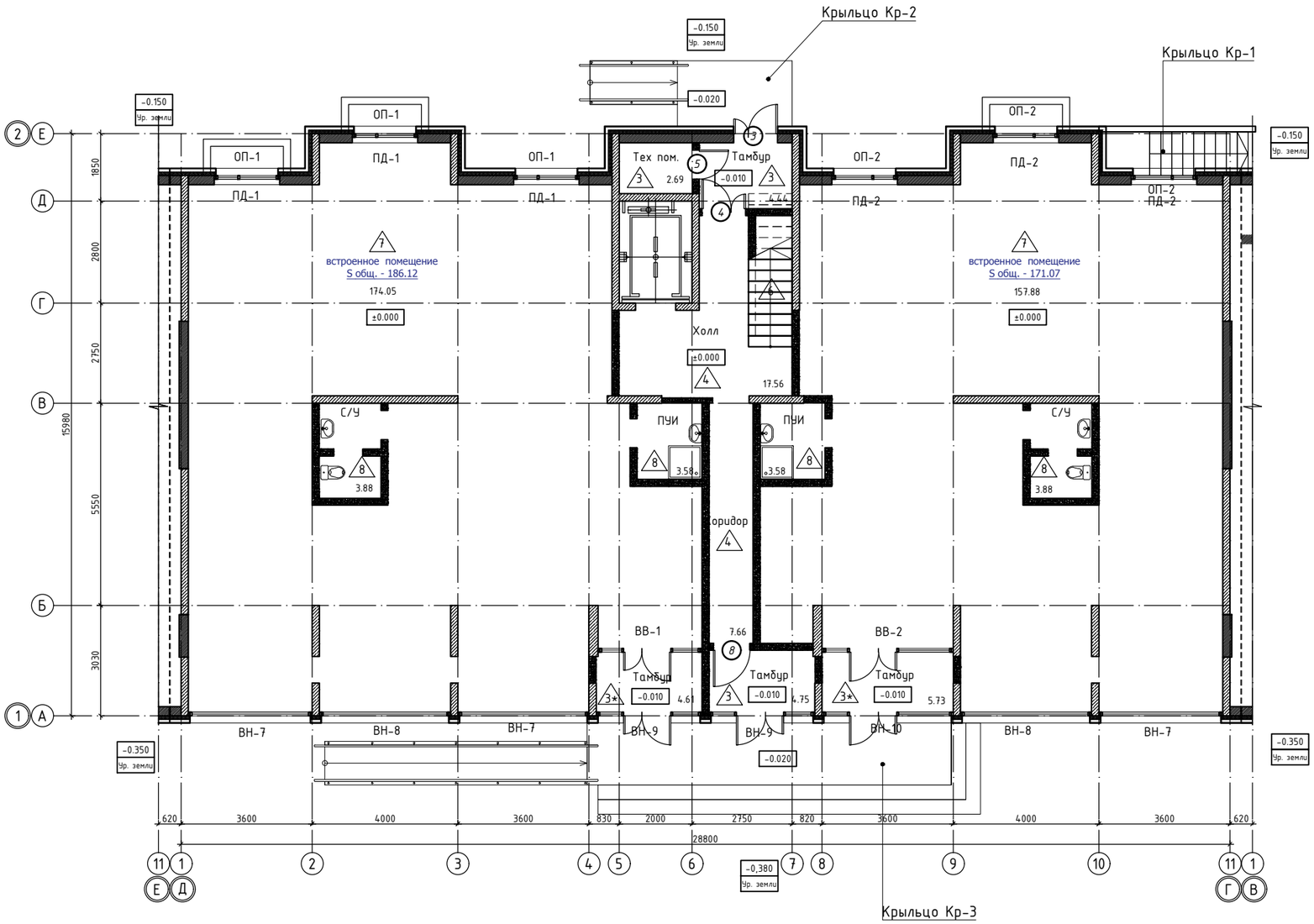

Схема блокировки

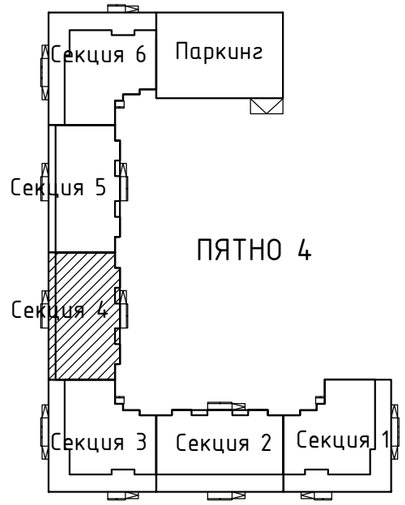

Условные обозначения

- СКЦ 190мм
- СКЦ 90 мм
- Кирпич 250 мм
- Газоблок 250 мм
- +3.000 – Отметка уровня пола
- 1 – Тип пола
- 18,20 – Площадь м²
- 2 – Маркировка двери
- ОП-1 – Маркировка окна
- ПД-1 – Маркировка подоконника

1. Данный лист см. совместно с листом АР-1
2. Разрез 1-1,2-2 см. лист АР-21, АР-22
3. Экспликацию полов см. лист АР-27
4. Ведомость внутренней отделки см. лист АР-28
5. Ведомость заполнения проемов см. лист АР-26

Изм.	Кол.уч	Лист	№док.	Подпись	Дата	-АР		
						Строительство комплекса многоквартирных жилых домов мкр. 12 квартал 2 ПДП г. Уральска ЗКО		
						Пятно 4. Секция 4	Стадия	Лист	Листов
							РП	6	-
ГИП		Исина			02.20				
ГАП		Полец			02.20				
Проверил		Аткенов			02.20	Отделочный план первого этажа на отм. ±0.000	ТОО"Астанатехстройэксперт" ГСЛ №13003021		
Выполнил		Рясное			02.20				

Согласовано		
инженер ВК	Каиржанов Ж.	
инженер ОВ	Дик О.	
инженер ЭЛ	Рудцова В.	

Взам. инв. N

Подл. и дата

Инв. N подл.

Кладочный план первого этажа
на отм. ±0.000

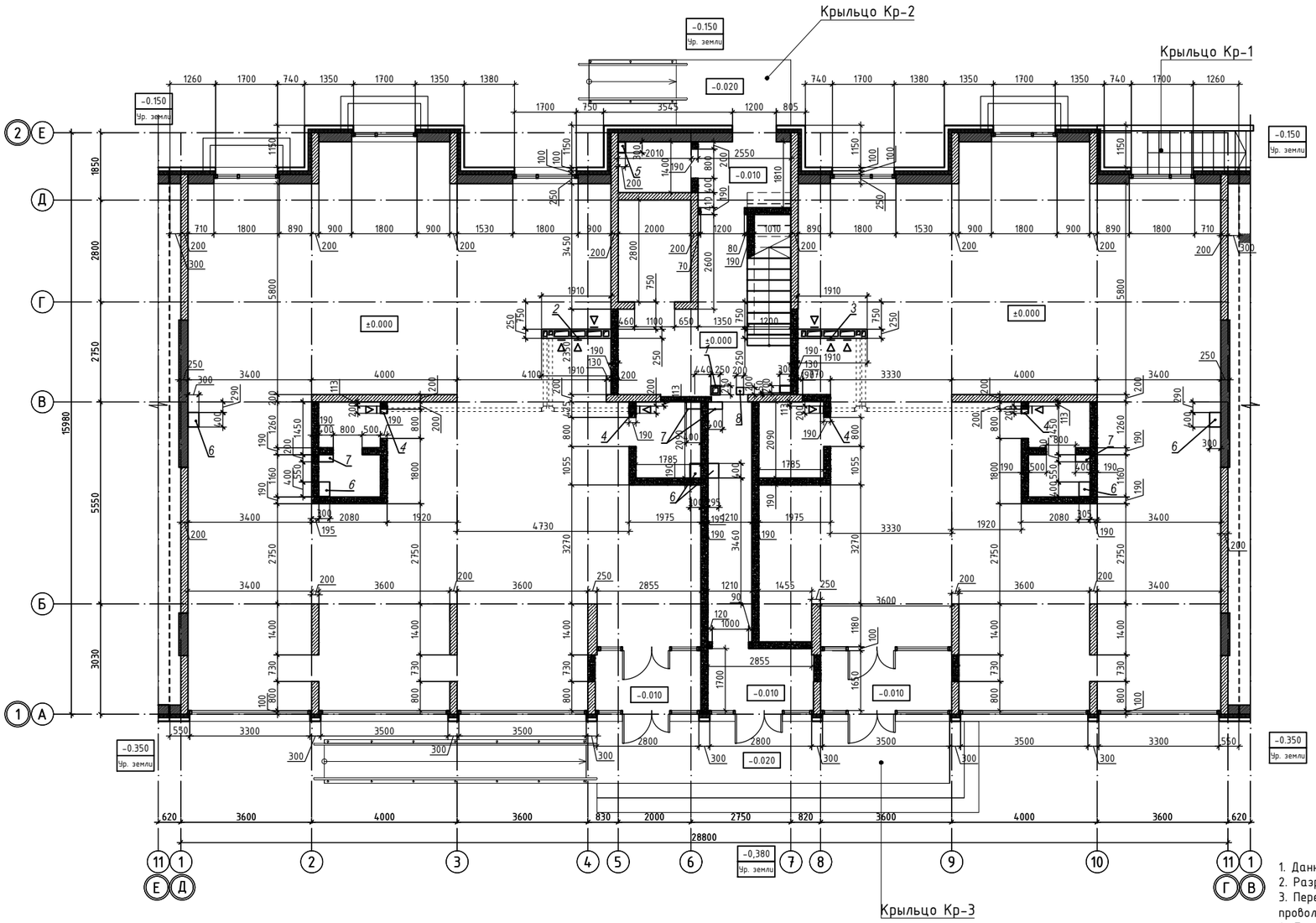

Схема блокировки

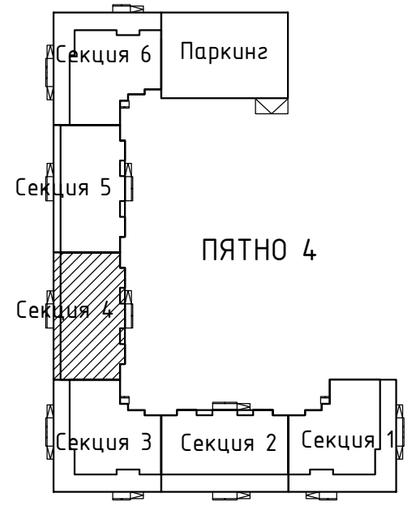

Экспликация отверстий

Номер отверстия	Размеры, мм		Отм. низа, м	Назначение
	В	Н		
1	250	250	+3,900	Отверстие ОВ в плите
2	1910	250	+3,900	Отверстие ОВ в плите
3	1910	250	+3,900	Отверстие ОВ в плите
4	200	250	+3.300	Отверстие ОВ в стене
5	300	200	+3.800	Отверстие ОВ в плите 1-8 эт.
8	400	300	+3,900	Отверстие ВК в плите
9	400	200	+3,900	Отверстие ВК в плите
10	200	200	+3,900	Отверстие ВК в плите

1. Данный лист см. совместно с листом АР-1
2. Разрез 1-1, 2-2 см. лист АР-21, АР-22
3. Перегородки СКЦ-90мм армировать через 3 ряда кладки по высоте сеткой из проволоки Ø5ВрI ГОСТ6727-80 размером ячеек 50х50мм.
4. Перегородки СКЦ-190мм армировать через 3 ряда кладки по высоте сеткой из проволоки Ø5ВрI ГОСТ6727-80 размером ячеек 50х50мм.
5. Наружне стены из Газоблока 250мм армировать через 2 ряда кладки по высоте сеткой из проволоки Ø5ВрI ГОСТ6727-80 размером ячеек 50х50мм.
6. Объем сетки на 9 этажей:
-Кирпич 250мм -270,00 кг
-Газоблок 250мм -1958,00 кг
-СКЦ 90мм -2069,00 кг
-СКЦ 190м -1635,00 кг
7. Кладка ограждения лоджий выполнена из керамического кирпича КР-р-по 250х120х65/1.4НФ/100/2.0/F50/ГОСТ 530-2012 , толщиной 120мм на цементно-песчаном растворе марки 50.

Условные обозначения

- СКЦ 190мм
- СКЦ 90 мм
- Кирпич 250 мм
- Газоблок 250 мм
- +3.000 – Отметка уровня пола

Расход материалов
на стены и перегородоки на все этажи:

- кирпич керам. 120мм	- 3,50 м3
- кирпич керам. 250мм	- 27,40 м3
- СКЦ 190мм	- 184.00 м3
- СКЦ 90 мм	- 253,82 м3
- Газоблок 250 мм	- 294,27 м3
- ВГКЛ	- 24,64 м²

Согласовано		
инженер ВК	Каиржанов Ж.	
инженер ОВ	Дик О.	
инженер ЭЛ	Рубцова В.	

Взам. инв. N

Подп. и дата

Инв. N подл.

Изм.	Кол.уч	Лист	№док.	Подпись	Дата
ГИП		Исина			02.20
ГАП		Полец			02.20
Проверил		Аткенов			02.20
Выполнил		Ряснов			02.20

-АР

Строительство комплекса многоквартирных жилых домов мкр. 12 квартал 2 ПДП г. Уральска ЗКО

Пятно 4. Секция 4

Стадия	Лист	Листов
РП	7	-

Кладочный план первого этажа на отм. ±0.000

ТОО"Астанатехстройэксперт"
ГСЛ №13003021

Отделочный план типового этажа

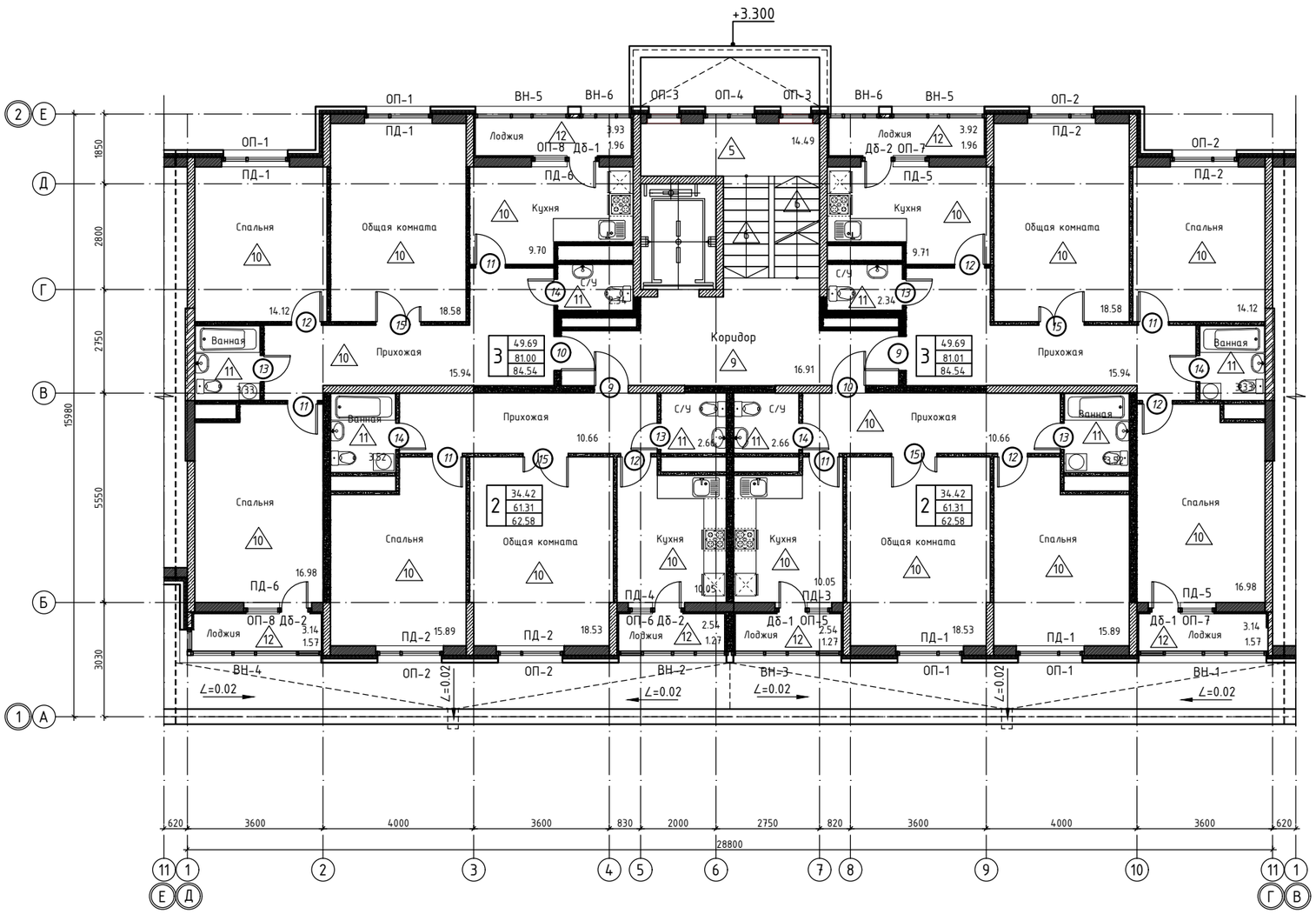

Схема блокировки

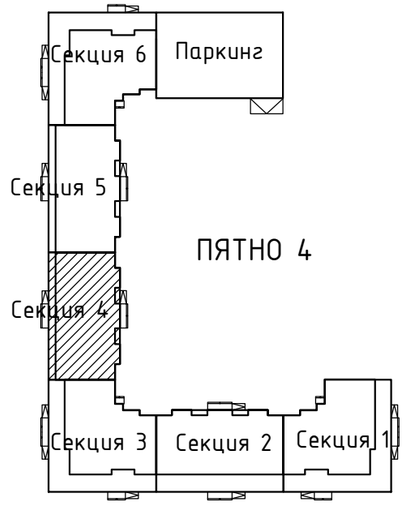

Условные обозначения

- СКЦ 190мм
- СКЦ 90 мм
- Кирпич 250 мм
- Газоблок 250 мм
- +3.000 – Отметка уровня пола
- 1 – Тип пола
- 18,20 – Площадь м²
- 2 – Маркировка двери
- ОП-1 – Маркировка окна
- ПД-1 – Маркировка подоконника

1. Данный лист см. совместно с листом АР-1
2. Разрез 1-1,2-2 см. лист АР-21, АР-22
3. Экспликацию полов см. лист АР-27
4. Ведомость внутренней отделки см. лист АР-28
5. Ведомость заполнения проемов см. лист АР-26

Изм.	Кол.уч	Лист	№док.	Подпись	Дата	-АР		
						Строительство комплекса многоквартирных жилых домов мкр. 12 квартал 2 ПДП г. Уральска ЗКО		
						Пятно 4. Секция 4	Стадия	Лист	Листов
							РП	8	-
ГИП		Исина			02.20	Отделочный план типового этажа	ТОО"Астанатехстройэксперт" ГСЛ №13003021	
ГАП		Полец			02.20			
Проверил		Аткенов			02.20			
Выполнил		Ряснов			02.20			

Согласовано
инженер ВК Каиржанов Ж.
инженер ОВ Дик О.
инженер ЭЛ Рубцова В.

Взам. инв. N

Подп. и дата

Инв. N подл.

Кладочный план 2 этажа
на отм. +3.900

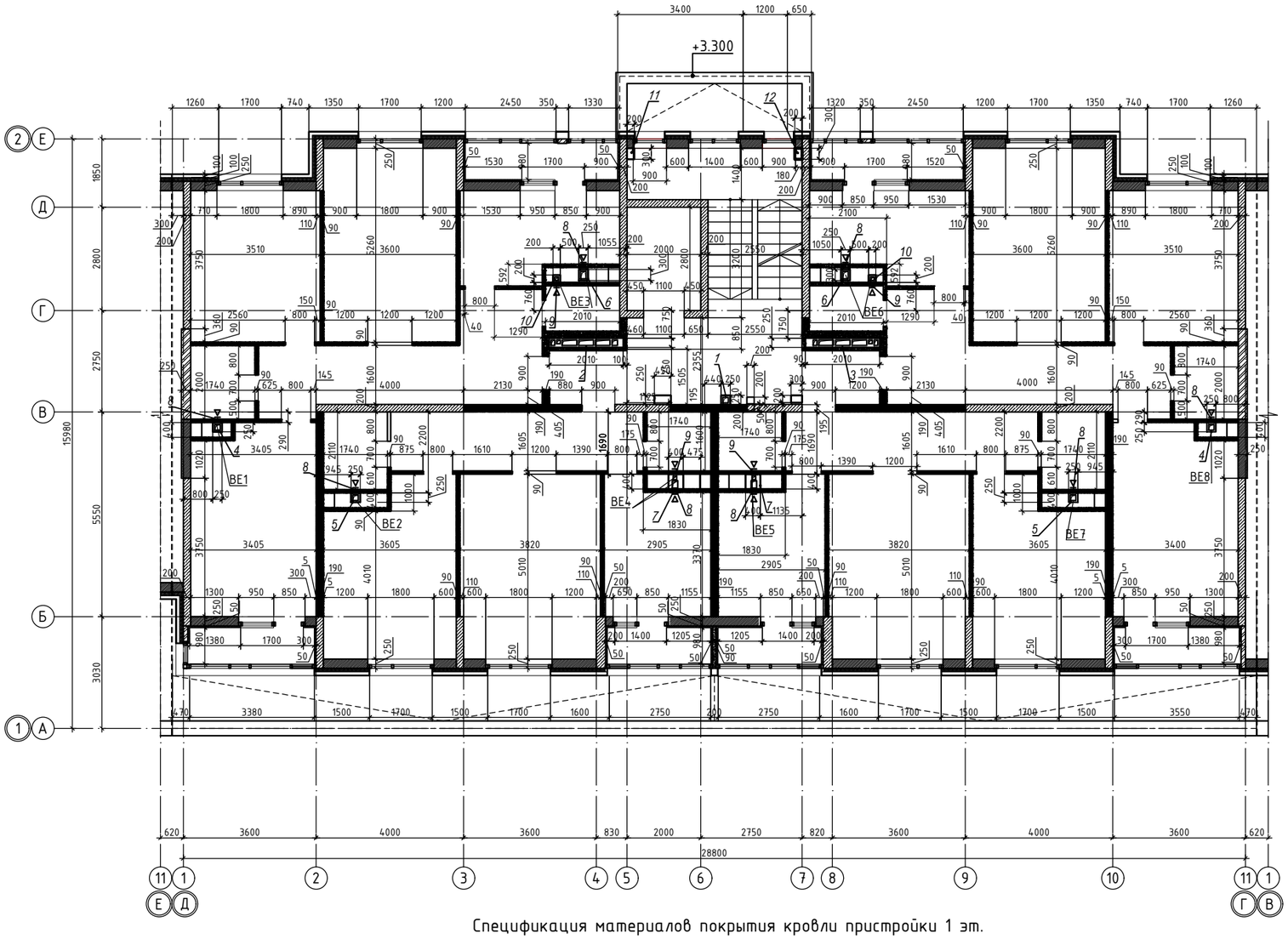

Схема блокировки

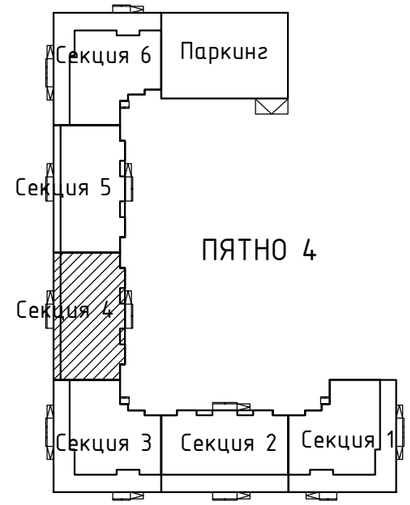

Экспликация отверстий

Номер отверстия	Размеры, мм		Отм. низа, м	Назначение
	В	Н		
1	250	250	+6,900	Отверстие ОВ в плите
2	2010	250	+6,900	Отверстие ОВ в плите
3	2010	250	+6,900	Отверстие ОВ в плите
4	250	250	+6.900	Отверстие ОВ в плите
5	250	250	+6.900	Отверстие ОВ в плите
6	250	300	+6.900	Отверстие ОВ в плите
7	400	400	+6,900	Отверстие ОВ в плите
8	250	250	+6,300	Отверстие ОВ в стене
9	200	200	+6,300	Отверстие ОВ в стене
10	200	200	+6,900	Отверстие ОВ в плите
11	300	200	+6,900	Отверстие ОВ в плите
12	300	200	+6,900	Отверстие ОВ в плите

Спецификация материалов покрытия кровли пристройки 1 эт.

Поз.	Обозначение	Наименование	Кол.	Масса, ед.,кг	Примеч.
		Кровля козырька			
1	Смотри данный лист	- Верхний слой кровельного ковра - Техноэластэкп 4мм $м^2$		54,53	
2	Смотри данный лист	- Нижний слой кровельного ковра - Унифлекс ЭПП 4мм $м^2$		54,53	
3	Смотри данный лист	- Праймер битумный $м^2$		54,53	
4	Смотри данный лист	- Цементно-песчаный раствор М150, армированный сеткой ЗВр-I 100/ЗВр-I 100 - 40 мм $м^2$		42,04	
5	Смотри данный лист	- Утеплитель - ТЕХНО РУФ В70 180кг/м3 - 50мм $м^2$		42,04	
6	Смотри данный лист	- Утеплитель - ISOBOX Н30 - 150м $м^2$		42,04	
7	Смотри данный лист	- Керамзитогравии, g=20-200мм ГОСТ 9759-71		42,04	
8	Смотри данный лист	- Гидроизоляция - 1 слой пленки 200 мкрн $м^2$		42,04	
9	Смотри данный лист	Фартук из оцинкованной кровельной стали δ=0,8мм ГОСТ14918-80, шир.550 мм,L=29,40 м.п.		6,28	101,54
10	Смотри данный лист	Лента из оцинкованной кровельной стали δ=0,8мм ГОСТ 14918-80, шир.550мм, L=29,40 м.п.		6,28	101,54
11	Смотри данный лист	Планка прижимная алюминиевая 25х2 L=29,40 м.п.			
12	Смотри данный лист	Скаппер кровельный, S=0,31м2	4	1,94	7,76

Условные обозначения

- СКЦ 190мм
- СКЦ 90 мм
- Кирпич 250 мм
- Газоблок 250 мм
- +3.000 - Отметка уровня пола

Согласовано		
инженер ВК	Каиржанов Ж.	
инженер ОВ	Дик О.	
инженер ЭЛ	Рудцова В.	

Взам. инв. N | Подл. и дата | Инв. N подл.

Изм.	Кол.уч.	Лист	№док.	Подпись	Дата	-АР
						Строительство комплекса многоквартирных жилых домов мкр. 12 квартал 2 ПДП г. Уральска ЗКО
ГИП	Исина				02.20	Пятно 4. Секция 4 — Стадия: РП; Лист: 9; Листов: -
ГАП	Полец				02.20	Кладочный план 2 этажа на отм. +3.900
Проверил	Аткенов				02.20	ТОО"Астанатехстройэксперт" ГСЛ №13003021
Выполнил	Ряснов				02.20	

Кладочный план 3 этажа
на отм. +3.900

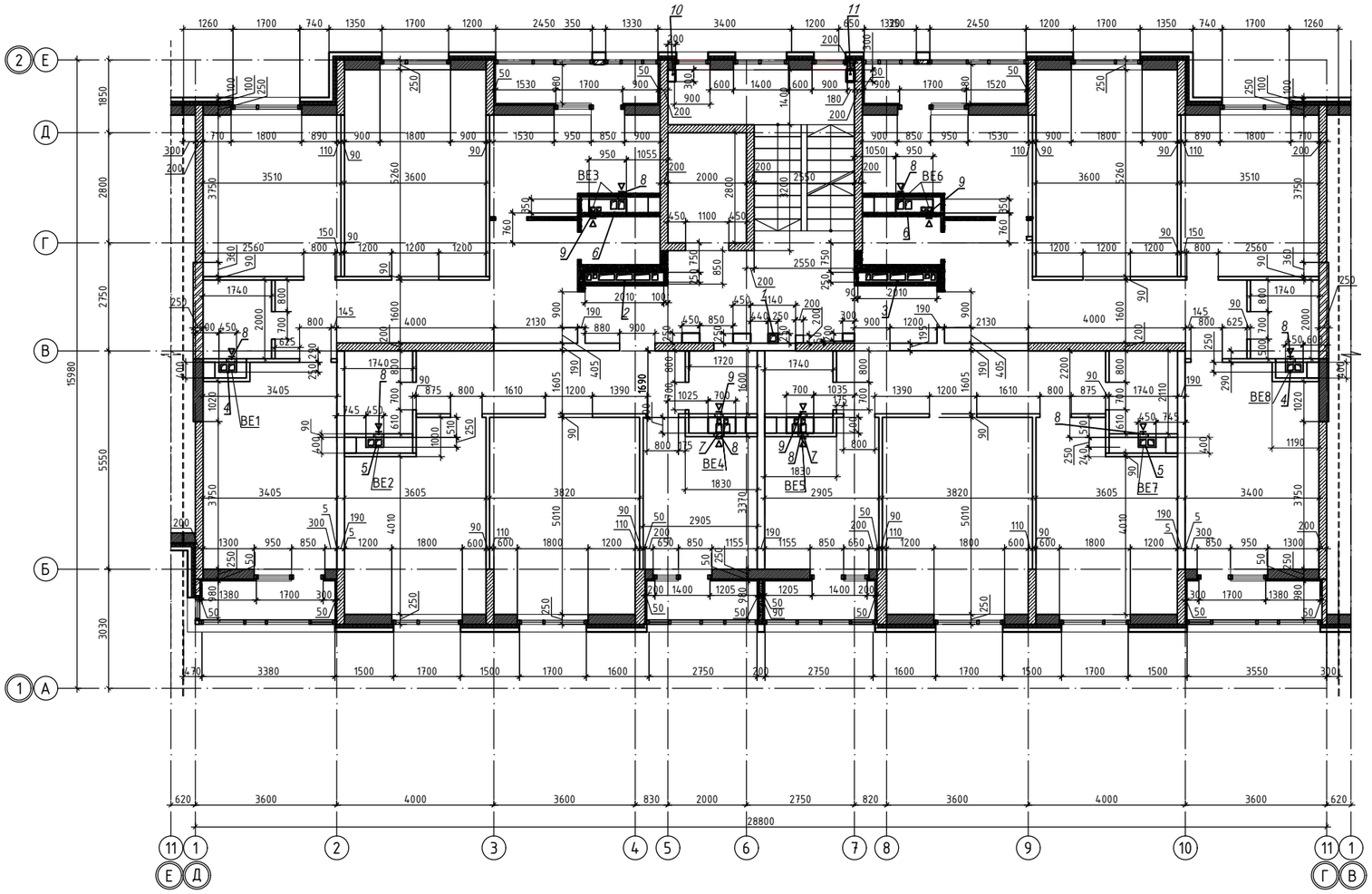

Схема блокировки

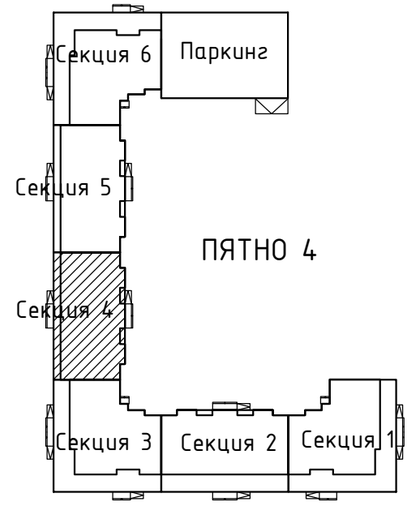

Экспликация отверстий

Номер отверстия	Размеры, мм		Отм. низа, м	Назначение
	В	Н		
1	250	250	+9,900	Отверстие ОВ в плите
2	2010	250	+9,900	Отверстие ОВ в плите
3	2010	250	+9,900	Отверстие ОВ в плите
4	450	250	+9.900	Отверстие ОВ в плите
5	450	250	+9.900	Отверстие ОВ в плите
6	950	350	+9.900	Отверстие ОВ в плите
7	700	400	+9,900	Отверстие ОВ в плите
8	250	250	+9,300	Отверстие ОВ в стене
9	200	200	+9,300	Отверстие ОВ в стене
10	300	200	+9,900	Отверстие ОВ в плите
11	300	200	+9,900	Отверстие ОВ в плите

Условные обозначения

- СКЦ 190мм
- СКЦ 90 мм
- Кирпич 250 мм
- Газоблок 250 мм
- +3.000 – Отметка уровня пола

Согласовано		
инженер ВК	Каиржанов Ж.	
инженер ОВ	Дик О.	
инженер ЭЛ	Рубцова В.	

Взам. инв. N

Подп. и дата

Инв. N подл.

Изм.	Кол.уч	Лист	№док.	Подпись	Дата
ГИП		Исина			02.20
ГАП		Полец			02.20
Проверил		Аткенов			02.20
Выполнил		Ряснов			02.20

-АР

Строительство комплекса многоквартирных жилых домов
мкр. 12 квартал 2 ПДП г. Уральска ЗКО

Пятно 4. Секция 4

Стадия	Лист	Листов
РП	10	-

Кладочный план 3 этажа
на отм. +6.900

ТОО"Астанатехстройэксперт"
ГСЛ №13003021

Кладочный план 4 этажа
на отм. +3.900

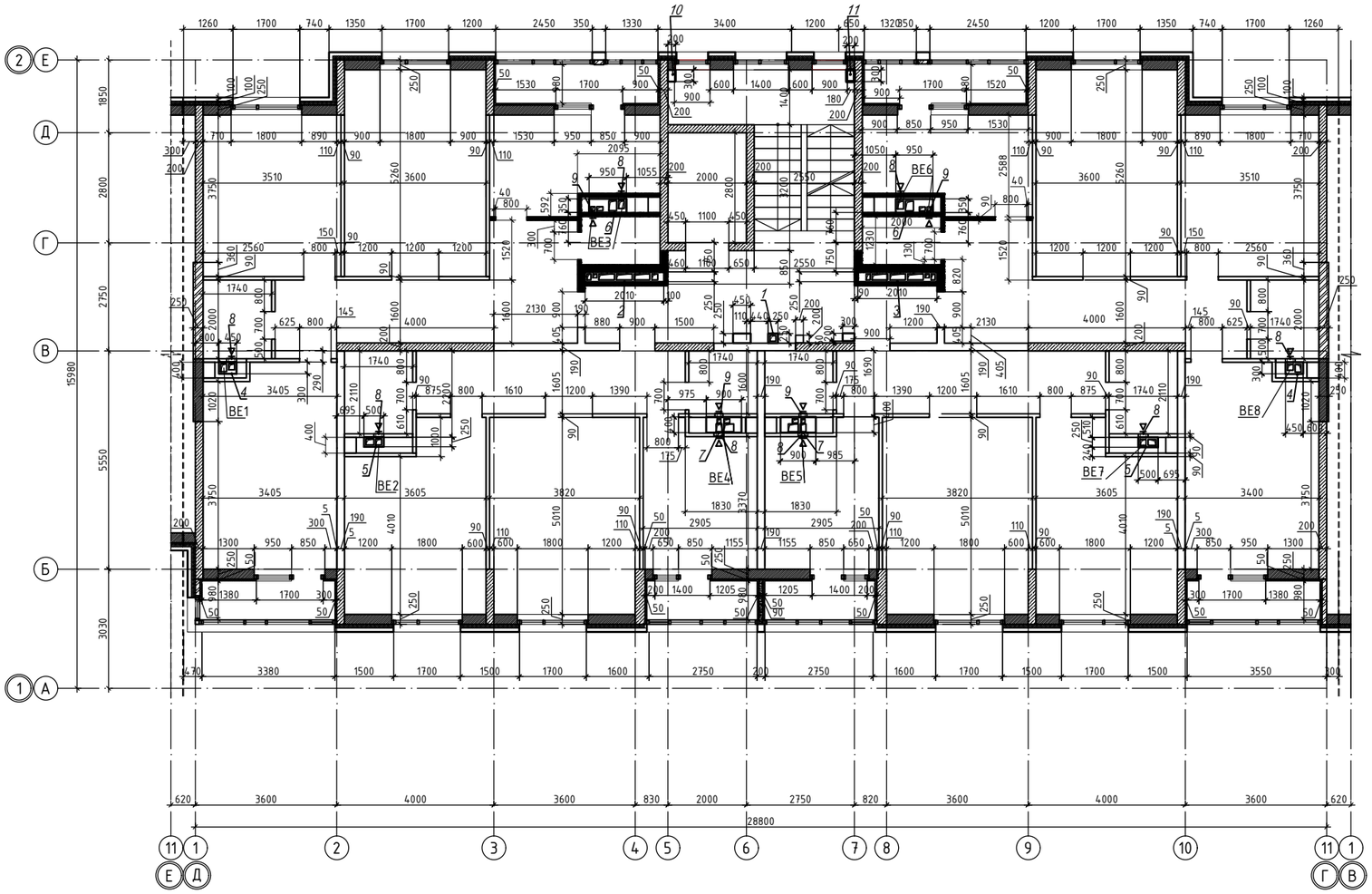

Схема блокировки

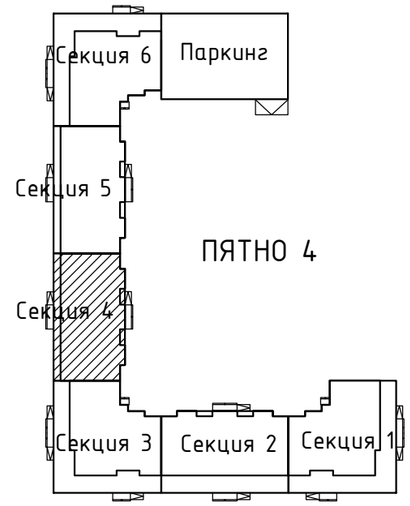

Экспликация отверстий

Номер отверстия	Размеры, мм		Отм. низа, м	Назначение
	В	Н		
1	250	250	+12,900	Отверстие ОВ в плите
2	2010	250	+12,900	Отверстие ОВ в плите
3	2010	250	+12,900	Отверстие ОВ в плите
4	450	300	+12.900	Отверстие ОВ в плите
5	500	250	+12.900	Отверстие ОВ в плите
6	950	350	+12.900	Отверстие ОВ в плите
7	900	400	+12,900	Отверстие ОВ в плите
8	250	250	+12,300	Отверстие ОВ в стене
9	200	200	+12,300	Отверстие ОВ в стене
10	300	200	+12.900	Отверстие ОВ в плите
11	300	200	+12.900	Отверстие ОВ в плите

Условные обозначения

- СКЦ 190мм
- СКЦ 90 мм
- Кирпич 250 мм
- Газоблок 250 мм
- +3.000 – Отметка уровня пола

Согласовано
инженер ВК Каиржанов Ж.
инженер ОВ Дик О.
инженер ЭЛ Рудцова В.

Взам. инв. N
Подл. и дата
Инв. N подл.

Изм.	Кол.уч.	Лист	№док.	Подпись	Дата
ГИП	Исина				02.20
ГАП	Полец				02.20
Проверил	Аткенов				02.20
Выполнил	Рянсов				02.20

-АР

Строительство комплекса многоквартирных жилых домов мкр. 12 квартал 2 ПДП г. Уральска ЗКО

Пятно 4. Секция 4

Стадия	Лист	Листов
РП	11	-

Кладочный план 4 этажа
на отм. +9.900

ТОО"Астанатехстройэксперт"
ГСЛ №13003021

Схема блокировки

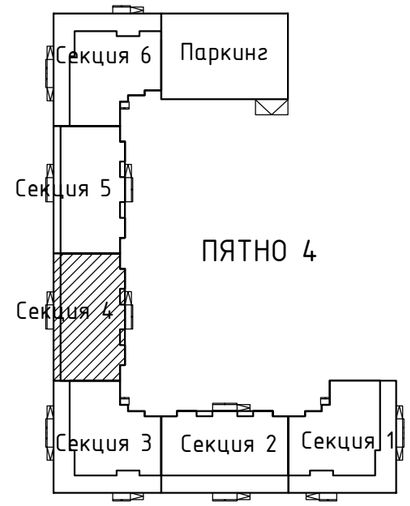

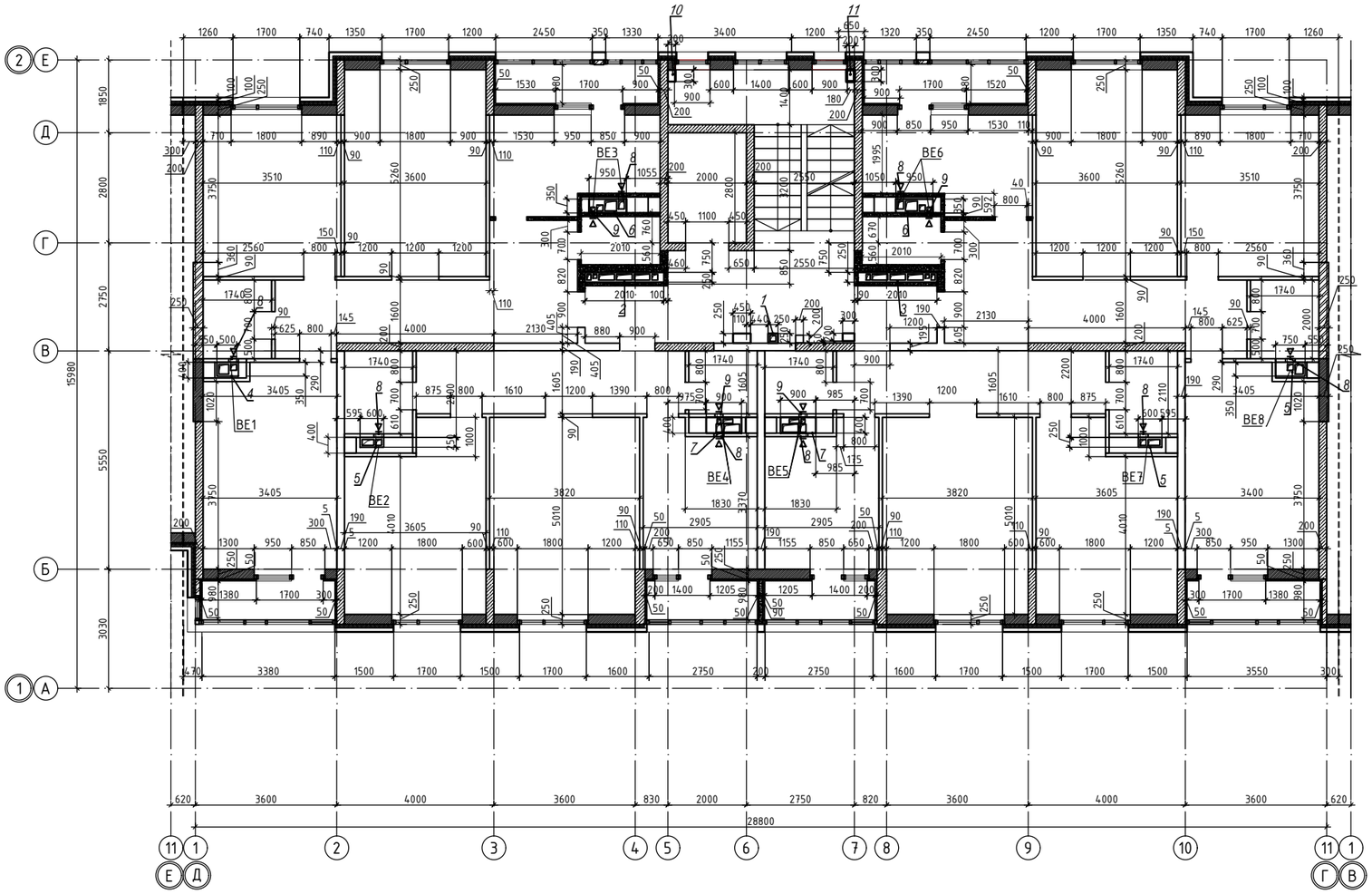

Экспликация отверстий

Номер отверстия	Размеры, мм		Отм. низа, м	Назначение
	В	Н		
1	250	250	+15,900	Отверстие ОВ в плите
2	2010	250	+15,900	Отверстие ОВ в плите
3	2010	250	+15,900	Отверстие ОВ в плите
4	500	350	+15.900	Отверстие ОВ в плите
5	600	250	+15.900	Отверстие ОВ в плите
6	950	350	+15.900	Отверстие ОВ в плите
7	900	400	+15,900	Отверстие ОВ в плите
8	250	250	+15,300	Отверстие ОВ в стене
9	200	200	+15,300	Отверстие ОВ в стене
10	300	200	+15,900	Отверстие ОВ в плите
11	300	200	+15,900	Отверстие ОВ в плите

Условные обозначения

- СКЦ 190мм
- СКЦ 90 мм
- Кирпич 250 мм
- Газоблок 250 мм
- +3.000 – Отметка уровня пола

Согласовано
инженер ВК Каиржанов Ж.
инженер ОВ Дик О.
инженер ЭЛ Рудцова В.

Взам. инв. N
Подл. и дата
Инв. N подл.

Изм.	Кол.уч.	Лист	№док.	Подпись	Дата
ГИП	Исина				02.20
ГАП	Полец				02.20
Проверил	Аткенов				02.20
Выполнил	Рянсов				02.20

-АР

Строительство комплекса многоквартирных жилых домов мкр. 12 квартал 2 ПДП г. Уральска ЗКО

Пятно 4. Секция 4

Стадия	Лист	Листов
РП	12	-

Кладочный план 5 этажа на отм. +12.900

ТОО"Астанатехстройэксперт"
ГСЛ №13003021

Кладочный план 6 этажа
на отм. +3.900

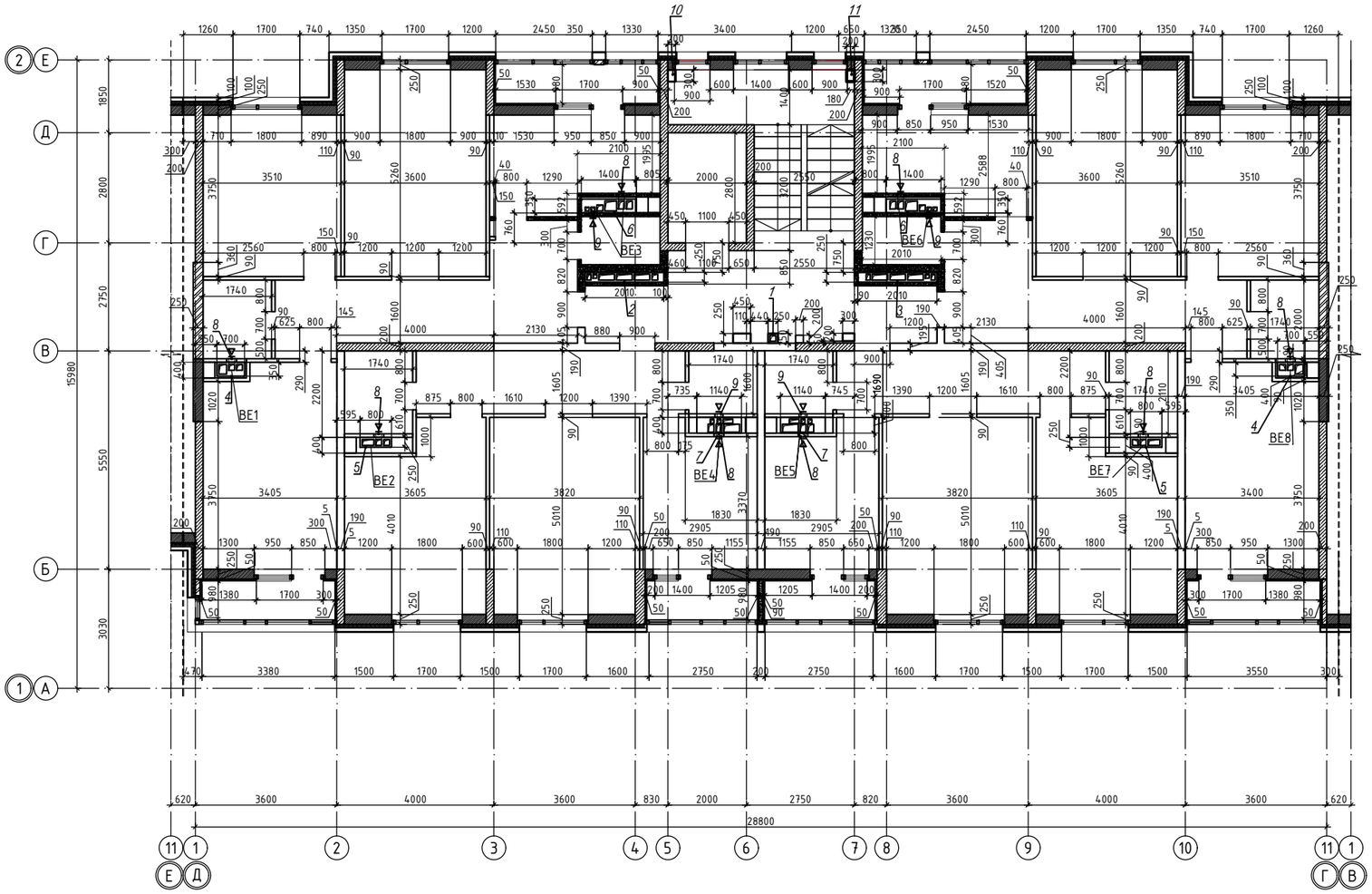

Схема блокировки

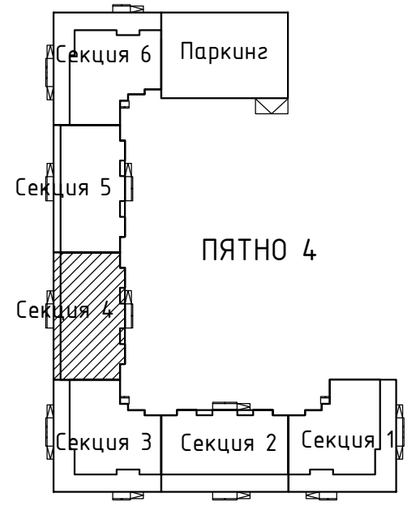

Экспликация отверстий

Номер отверстия	Размеры, мм		Отм. низа, м	Назначение
	В	Н		
1	250	250	+18,900	Отверстие ОВ в плите
2	2010	250	+18,900	Отверстие ОВ в плите
3	2010	250	+18,900	Отверстие ОВ в плите
4	700	350	+18.900	Отверстие ОВ в плите
5	800	250	+18.900	Отверстие ОВ в плите
6	1400	350	+18.900	Отверстие ОВ в плите
7	1140	400	+18,900	Отверстие ОВ в плите
8	250	250	+18,300	Отверстие ОВ в стене
9	200	200	+18,300	Отверстие ОВ в стене
10	300	200	+18.900	Отверстие ОВ в плите
11	300	200	+18.900	Отверстие ОВ в плите

Условные обозначения

- СКЦ 190мм
- СКЦ 90 мм
- Кирпич 250 мм
- Газоблок 250 мм
- +3.000 – Отметка уровня пола

Согласовано		
инженер ВК	Каиржанов Ж.	
инженер ОВ	Дик О.	
инженер ЭЛ	Рубцова В.	

Взам. инв. N

Подп. и дата

Инв. N подл.

Изм.	Кол.уч	Лист	№док.	Подпись	Дата
ГИП		Исина			02.20
ГАП		Полец			02.20
Проверил		Аткенов			02.20
Выполнил		Ряснов			02.20

-АР

Строительство комплекса многоквартирных жилых домов мкр. 12 квартал 2 ПДП г. Уральска ЗКО

Пятно 4. Секция 4

Стадия	Лист	Листов
РП	13	-

Кладочный план 6 этажа
на отм. +15.900

ТОО"Астанатехстройэксперт"
ГСЛ №13003021

Кладочный план 7 этажа
на отм. +3.900

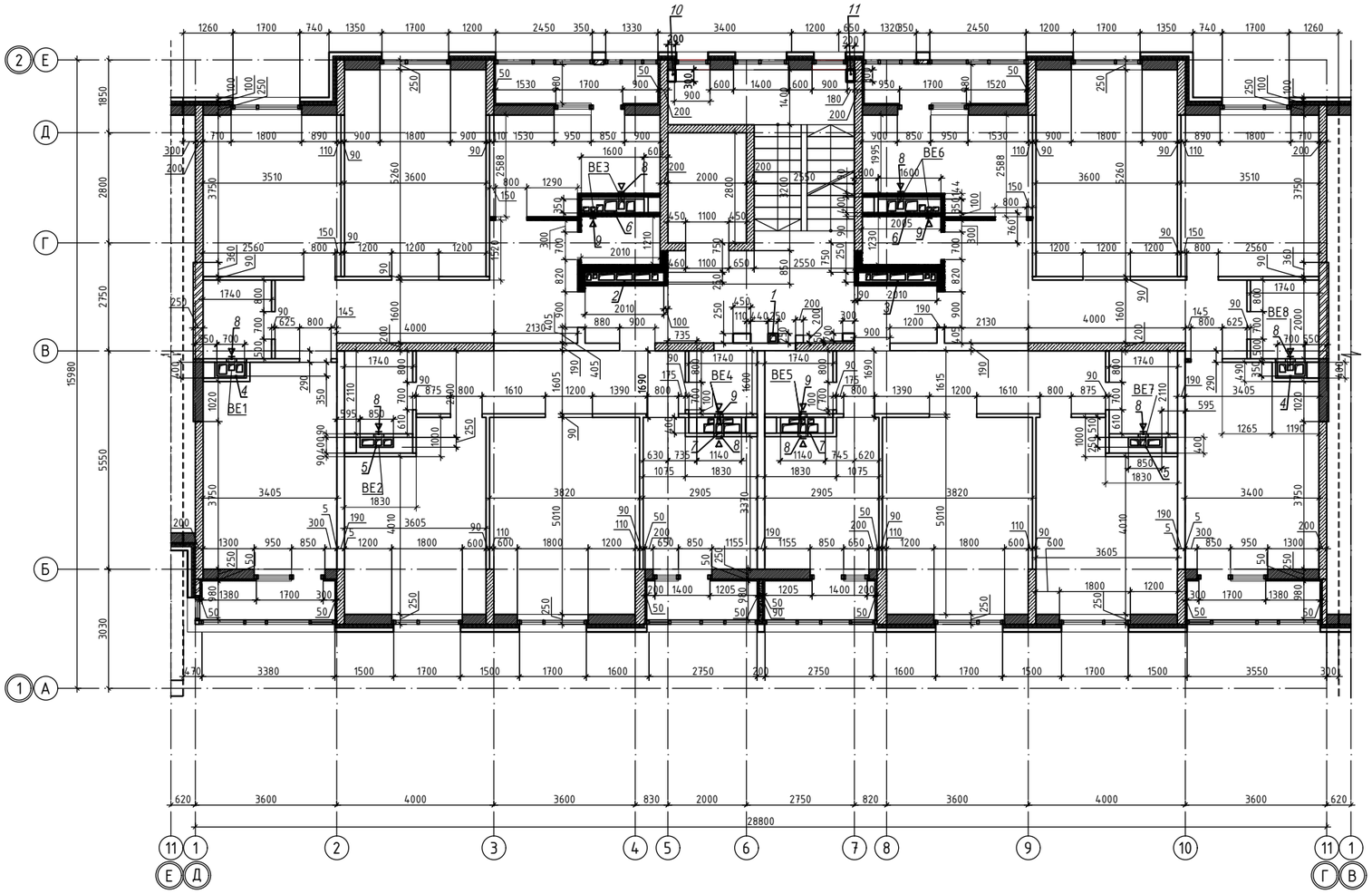

Схема блокировки

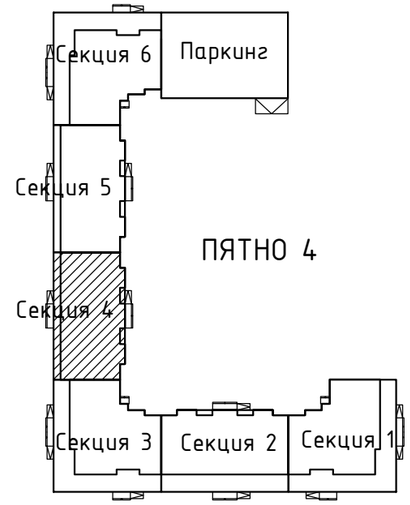

Экспликация отверстий

Номер отверстия	Размеры, мм		Отм. низа, м	Назначение
	В	Н		
1	250	250	+21,900	Отверстие ОВ в плите
2	2010	250	+21,900	Отверстие ОВ в плите
3	2010	250	+21,900	Отверстие ОВ в плите
4	700	350	+21.900	Отверстие ОВ в плите
5	850	250	+21.900	Отверстие ОВ в плите
6	1600	350	+21.900	Отверстие ОВ в плите
7	1140	400	+21,900	Отверстие ОВ в плите
8	250	250	+21,300	Отверстие ОВ в стене
9	200	200	+21,300	Отверстие ОВ в стене
10	300	200	+21.900	Отверстие ОВ в плите
11	300	200	+21.900	Отверстие ОВ в плите

Условные обозначения

- СКЦ 190мм
- СКЦ 90 мм
- Кирпич 250 мм
- Газоблок 250 мм
- +3.000 – Отметка уровня пола

Согласовано
инженер ВК Каиржанов Ж.
инженер ОВ Дик О.
инженер ЭЛ Рубцова В.

Взам. инв. N
Подп. и дата
Инв. N подл.

Изм.	Кол.уч	Лист	№док.	Подпись	Дата
ГИП		Исина			02.20
ГАП		Полец			02.20
Проверил		Аткенов			02.20
Выполнил		Ряснов			02.20

-АР

Строительство комплекса многоквартирных жилых домов
мкр. 12 квартал 2 ПДП г. Уральска ЗКО

Пятно 4. Секция 4

Стадия	Лист	Листов
РП	14	-

Кладочный план 7 этажа
на отм. +18.900

ТОО"Астанатехстройэксперт"
ГСЛ №13003021

Кладочный план 8 этажа
на отм. +3.900

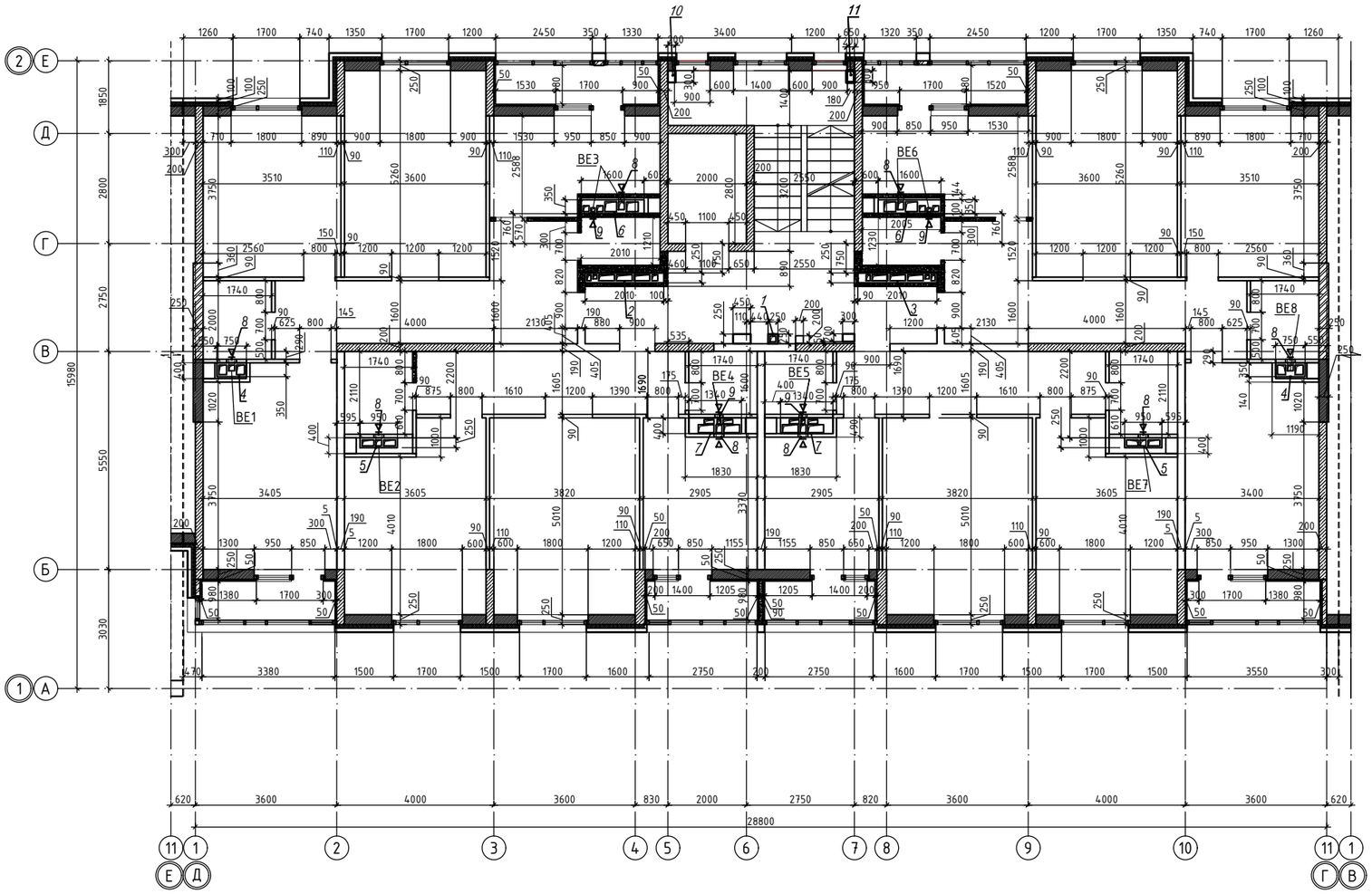

Схема блокировки

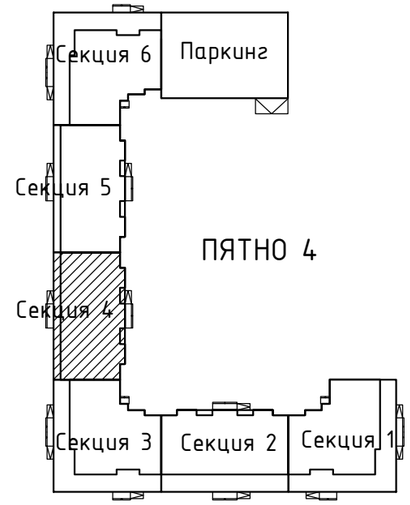

Экспликация отверстий

Номер отверстия	Размеры, мм		Отм. низа, м	Назначение
	В	Н		
1	250	250	+24900	Отверстие ОВ в плите
2	2010	250	+24,900	Отверстие ОВ в плите
3	2010	250	+24,900	Отверстие ОВ в плите
4	750	350	+24.900	Отверстие ОВ в плите
5	950	250	+24.900	Отверстие ОВ в плите
6	1600	350	+24.900	Отверстие ОВ в плите
7	1340	400	+24,900	Отверстие ОВ в плите
8	250	250	+24,300	Отверстие ОВ в стене
9	200	200	+24,300	Отверстие ОВ в стене
10	300	200	+24,900	Отверстие ОВ в плите
11	300	200	+24,900	Отверстие ОВ в плите

Условные обозначения

- СКЦ 190мм
- СКЦ 90 мм
- Кирпич 250 мм
- Газоблок 250 мм
- +3.000 – Отметка уровня пола

Согласовано		
инженер ВК	Каиржанов Ж.	
инженер ОВ	Дик О.	
инженер ЭЛ	Рубцова В.	

Взам. инв. N

Подп. и дата

Инв. N подл.

Изм.	Кол.уч	Лист	№док.	Подпись	Дата
ГИП		Исина			02.20
ГАП		Полец			02.20
Проверил		Аткенов			02.20
Выполнил		Ряснов			02.20

-АР

Строительство комплекса многоквартирных жилых домов мкр. 12 квартал 2 ПДП г. Уральска ЗКО

Пятно 4. Секция 4

Стадия	Лист	Листов
РП	15	-

Кладочный план 8 этажа
на отм. +21.900

ТОО"Астанатехстройэксперт"
ГСЛ №13003021

Кладочный план 9 этажа
на отм. +3.900

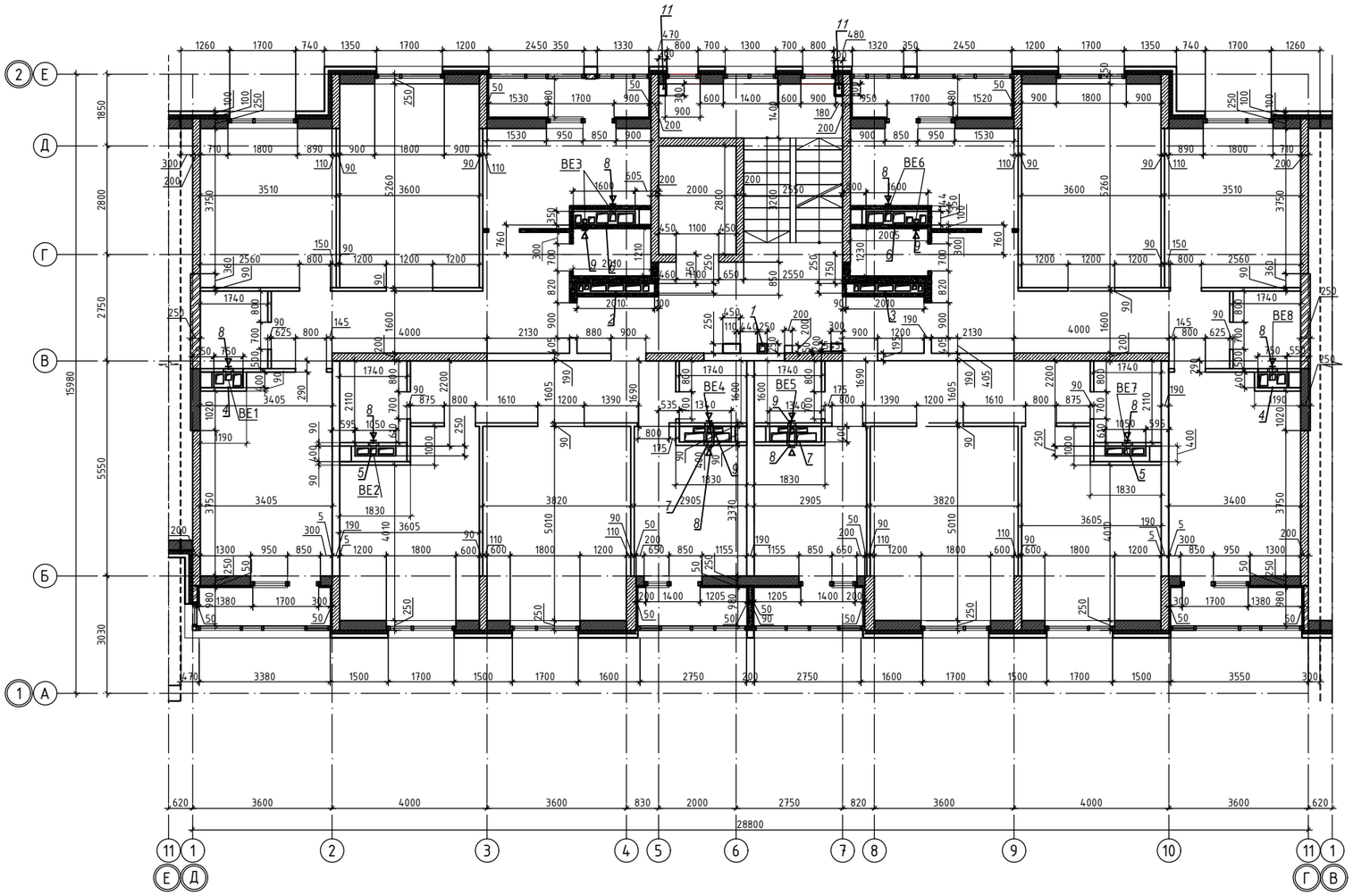

Схема блокировки

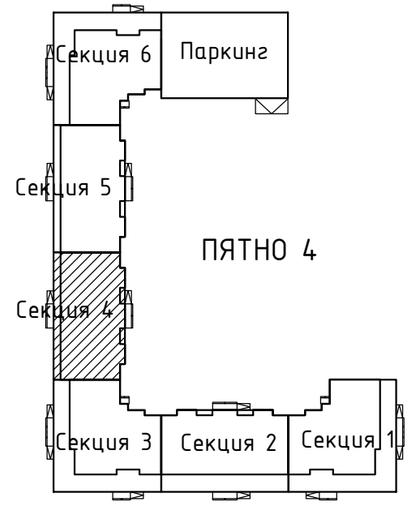

Экспликация отверстий

Номер отверстия	Размеры, мм		Отм. низа, м	Назначение
	В	Н		
1	250	250	+28,900	Отверстие ОВ в плите
2	2010	250	+28,900	Отверстие ОВ в плите
3	2010	250	+28,900	Отверстие ОВ в плите
4	750	400	+28.900	Отверстие ОВ в плите
5	1050	250	+28.900	Отверстие ОВ в плите
6	1600	350	+28.900	Отверстие ОВ в плите
7	1340	400	+28,900	Отверстие ОВ в плите
8	250	250	+27,300	Отверстие ОВ в стене
9	200	200	+27,300	Отверстие ОВ в стене
10	300	200	+28.900	Отверстие ОВ в плите
11	300	200	+28.900	Отверстие ОВ в плите

Условные обозначения

- СКЦ 190мм
- СКЦ 90 мм
- Кирпич 250 мм
- Газоблок 250 мм
- +3.000 – Отметка уровня пола

Согласовано
инженер ВК Каиржанов Ж.
инженер ОВ Дик О.
инженер ЭЛ Рубцова В.

Взам. инв. N
Подп. и дата
Инв. N подл.

Изм.	Кол.уч	Лист	№док.	Подпись	Дата
ГИП		Исина			02.20
ГАП		Полец			02.20
Проверил		Аткенов			02.20
Выполнил		Ряснов			02.20

-АР

Строительство комплекса многоквартирных жилых домов мкр. 12 квартал 2 ПДП г. Уральска ЗКО

Пятно 4. Секция 4

Стадия	Лист	Листов
РП	16	-

Кладочный план 9 этажа
на отм. +24.900

ТОО"Астанатехстройэксперт"
ГСЛ №13003021

План технического этажа на отм. +28.050

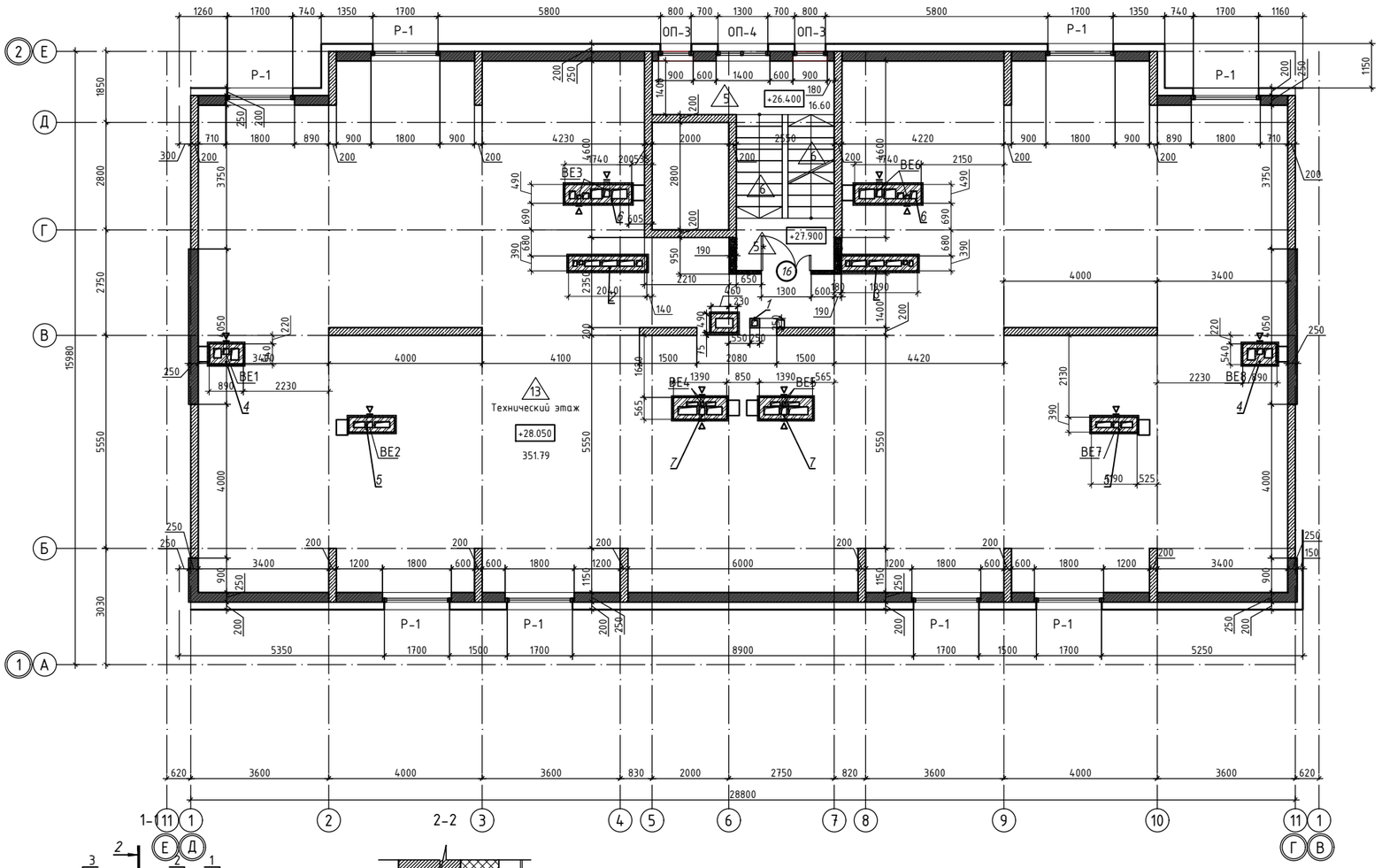

Схема блокировки

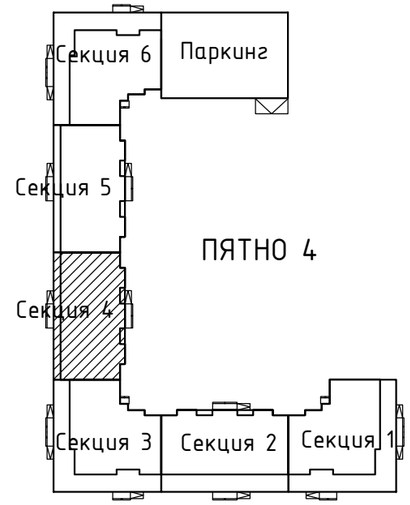

Экспликация отверстий

Номер отверстия	Размеры, мм		Отм. низа, м	Назначение
	В	Н		
1	250	250	+30,050	Отверстие ОВ в плите
2	2010	250	+30,050	Отверстие ОВ в плите
3	2010	250	+30,050	Отверстие ОВ в плите
4	750	400	+30,050	Отверстие ОВ в плите
5	1050	250	+30,050	Отверстие ОВ в плите
6	1600	350	+30,050	Отверстие ОВ в плите
7	1340	400	+30,050	Отверстие ОВ в плите

Решетка Р1

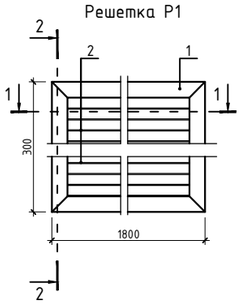

1-1

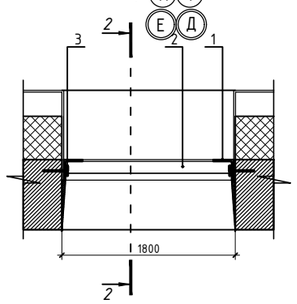

2-2

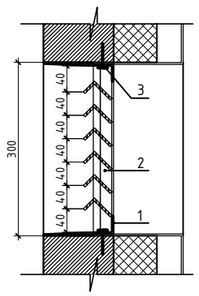

1. Данный лист см. совместно с листом АР-1
2. Разрез 1-1,2-2 см. лист АР-21, АР-22
3. *Расход минплиты "Технофас" толщ. 50мм на утепление стенок вентшахт техэтажа - 4,20 м3.*
4. *Вентшахты в техэтаже оштукатурить ц/п раствором толщ. 30 мм по сетке рабица, расход -84,00 м2.*

СПЕЦИФИКАЦИЯ МАТЕРИАЛОВ НА РЕШЕТКИ Р1

Поз.	Обозначение	Наименование	Кол.	Масса, ед.,кг	Примеч.
		Решетка Р1 (1810х300мм)	8	51,20	409,60
1	ГОСТ 8510-86*	L 50х50х5, м.п.	4,22	3,77	15,90
2	то же	L 45х45х3, l-1700 мм, шт.	10	3,53	35,30
3		Дюбель, шт.	4		

Согласовано
инженер ВК Каиржанов Ж.
инженер ОВ Дик О.
инженер ЭЛ Рудцова В.

Взам. инв. N

Подл. и дата

Инв. N подл.

Изм.	Кол.уч.	Лист	№док.	Подпись	Дата
ГИП		Исина			02.20
ГАП		Полец			02.20
Проверил		Аткенов			02.20
Выполнил		Рясное			02.20

-АР

Строительство комплекса многоквартирных жилых домов мкр. 12 квартал 2 ПДП г. Уральска ЗКО

Пятно 4. Секция 4

Стадия	Лист	Листов
РП	17	-

План технического этажа на отм. +28.050

ТОО"Астанатехстройэксперт"
ГСЛ №13003021

План кровли

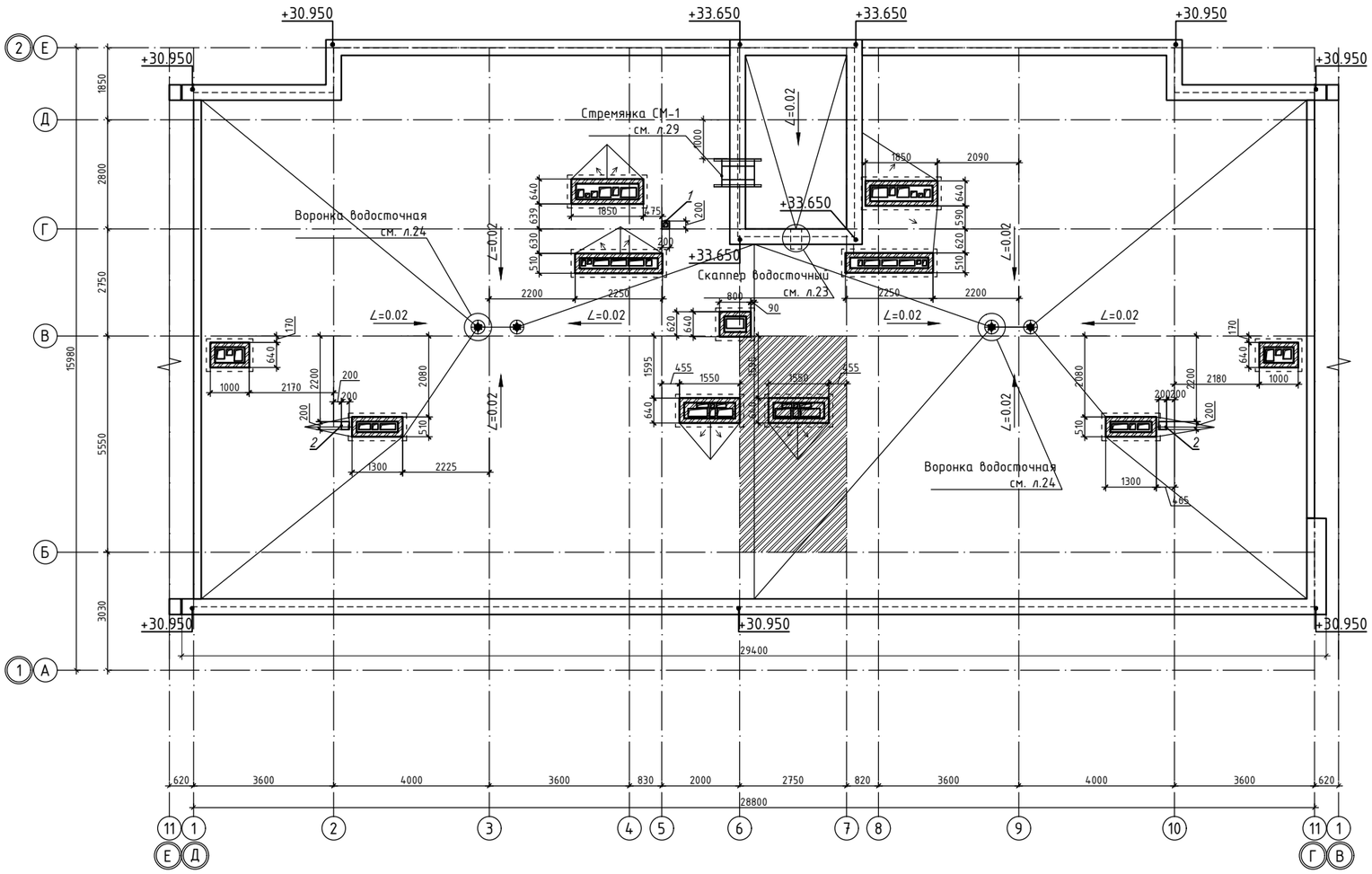

Схема блокировки

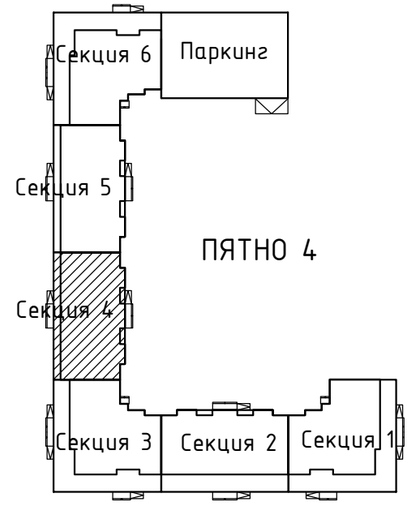

Фрагмент плана выхода на кровлю
в осях 6-7, Г-Е

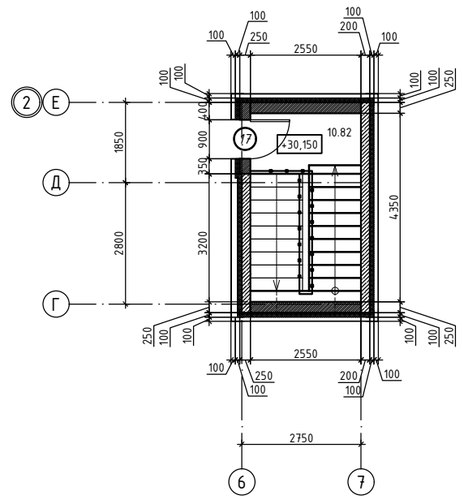

1. Данный лист см. совместно с листом АР-1
2. Разрез 1-1,2-2 см. лист АР-21, АР-22
3. Спецификация материалов устройства кровли см. л. 24
4. Вентиляционные шахты поднять выше чистовой кровли на 1000мм
5. *Расход кирпича для устройства перегородок толщ. 120мм (вентшахты техэтажа и кровли) - 16,20 м3*

Экспликация отверстий

Номер отверстия	Размеры, мм		Отм. низа, м	Назначение
	В	Н		
1	200	200	+32,750	Отверстие ОВ в плите
2	200	200	+32,750	Отверстие ВК в плите

Согласовано
инженер ВК Каирханов Ж.
инженер ОВ Дик О.
инженер ЭЛ Рубцова В.

Взам. инв. N

Подп. и дата

Инв. N подл.

Изм.	Кол.уч.	Лист	№док.	Подпись	Дата
ГИП		Исина			02.20
ГАП		Полец			02.20
Проверил		Аткенов			02.20
Выполнил		Рясное			02.20

-АР

Строительство комплекса многоквартирных жилых домов мкр. 12 квартал 2 ПДП г. Уральска ЗКО

Пятно 4. Секция 4

Стадия	Лист	Листов
РП	18	-

План кровли

ТОО"Астанатехстройэксперт"
ГСЛ №13003021

						-АР
Изм.	Кол.уч	Лист	№док.	Подпись	Дата	Строительство комплекса многоквартирных жилых домов мкр. 12 квартал 2 ПДП г. Уральска ЗКО
ГИП	Исина				02.20	Пятно 4. Секция 4 — Стадия: РП; Лист: 19; Листов: -
ГАП	Полец				02.20	
Проверил	Аткенов				02.20	Фасад в осях 1-11
Выполнил	Рясное				02.20	ТОО"Астанатехстройэксперт" ГСЛ №13003021

Ведомость отделки фасадов

Поз. отделки	Наименование элемента фасада	Тип отделки	Материал отделки	Эталон	N колера	Площадь, м² Жилая часть	Площадь, м² ВП	Примечание
1	Стена 1	Облицовка	Фиброцементные панели 8 мм		Красный	379,62	-	Откосы выполнить из оцинкованной стали окрашенной порошковой краской
2	Стена 2	Облицовка	Фиброцементные панели 8 мм		Серый	578,92	15,68	
3	Стена 3	Облицовка	Фиброцементные панели 8 мм		Белый	632,34	33,69	
4	Импосты витражей ВП	-	Алюминиевый профиль		RAL 7024	-	-	Тонированное остекление Granite 20%
5	Импосты окон и балконных блоков	-	Металлопластиковый профиль		RAL 7024	-	-	
6	Декоративная решетка витража	Покрытие	Порошковая окраска		Темно серый	-	-	
7	Решетки продухов	Окраска	Порошковая окраска		Темно серый	-	-	см. лист АР-5, 17
8	Козырек входной группы	Облицовка	Фиброцементные панели 8 мм		Темно серый	11,15	-	Выполнить подшивку козырька профлистом по направляющим. Н=32 S=8.56м2
9	Двери в технические помещения и подъезды	Окраска	Молотковая краска		Темно серый	-	-	
10	Ступени / Подступенки крылец	Облицовка	Гранитная плитка толщиной 30мм / 20мм		Темно серый	8,52м² / 1,3 м²	50,91 м² / 4,2 м²	*Термообработанный гранит на ступенях; Глянцевый гранит на подступенки*
11	Козырьки		Триплекс из прозрачного стекла 8+8мм на тягах из нержавеющей стали	Прозрачное	Прозрачное		2,25м х 1,5 м 3 шт	Изготовление и монтаж по технологии предприятия изготовителя

Изм.	Кол.уч	Лист	№док.	Подпись	Дата
ГИП		Исина			02.20
ГАП		Полец			02.20
Проверил		Аткенов			02.20
Выполнил		Рясное			02.20

-АР

Строительство комплекса многоквартирных жилых домов мкр. 12 квартал 2 ПДП г. Уральска ЗКО

Пятно 4. Секция 4

Стадия	Лист	Листов
РП	20	-

Фасад в осях 11-1 Ведомость наружной отделки фасадов.

ТОО"Астанатехстройэксперт"
ГСЛ №13003021

Разрез 1-1

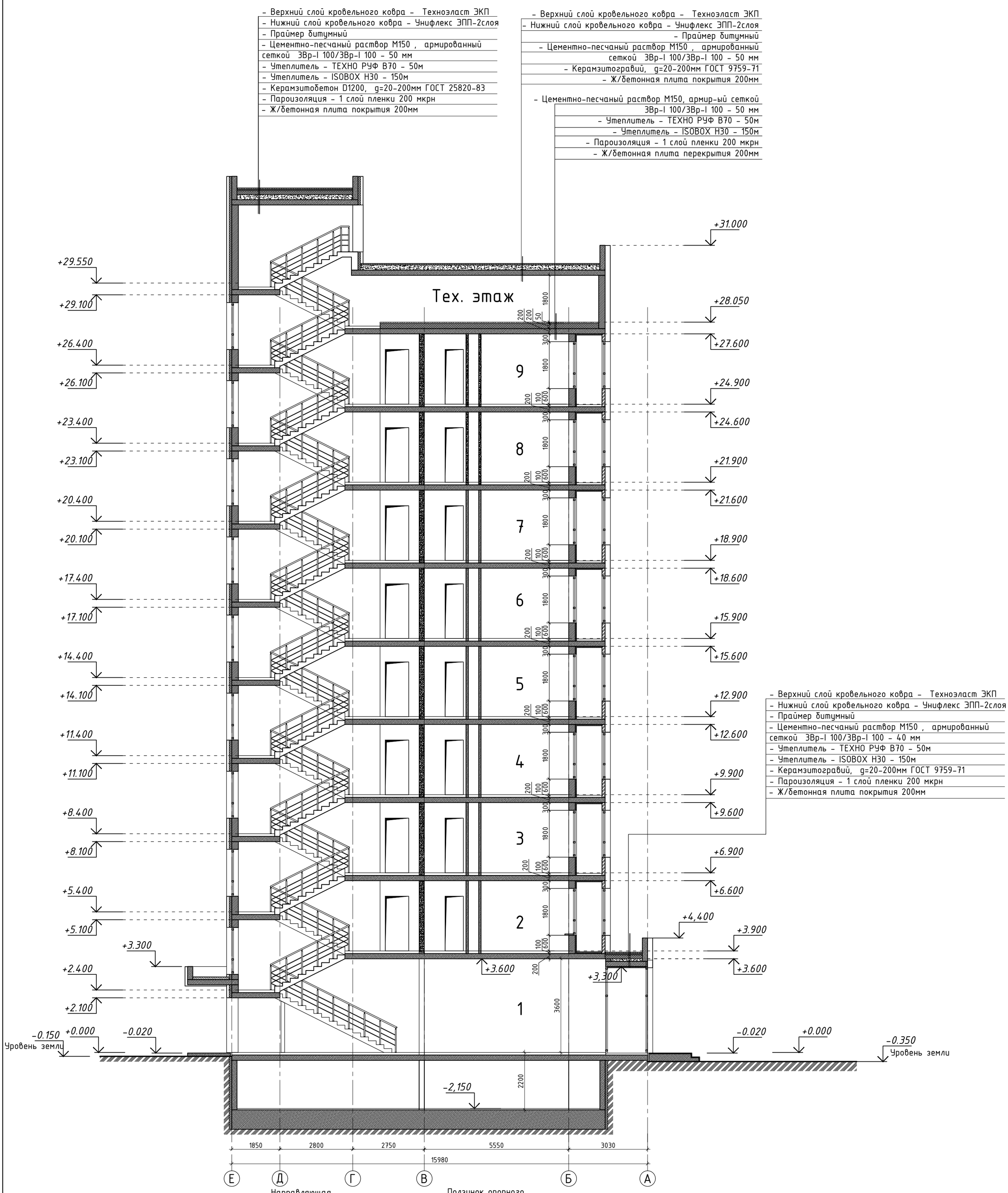

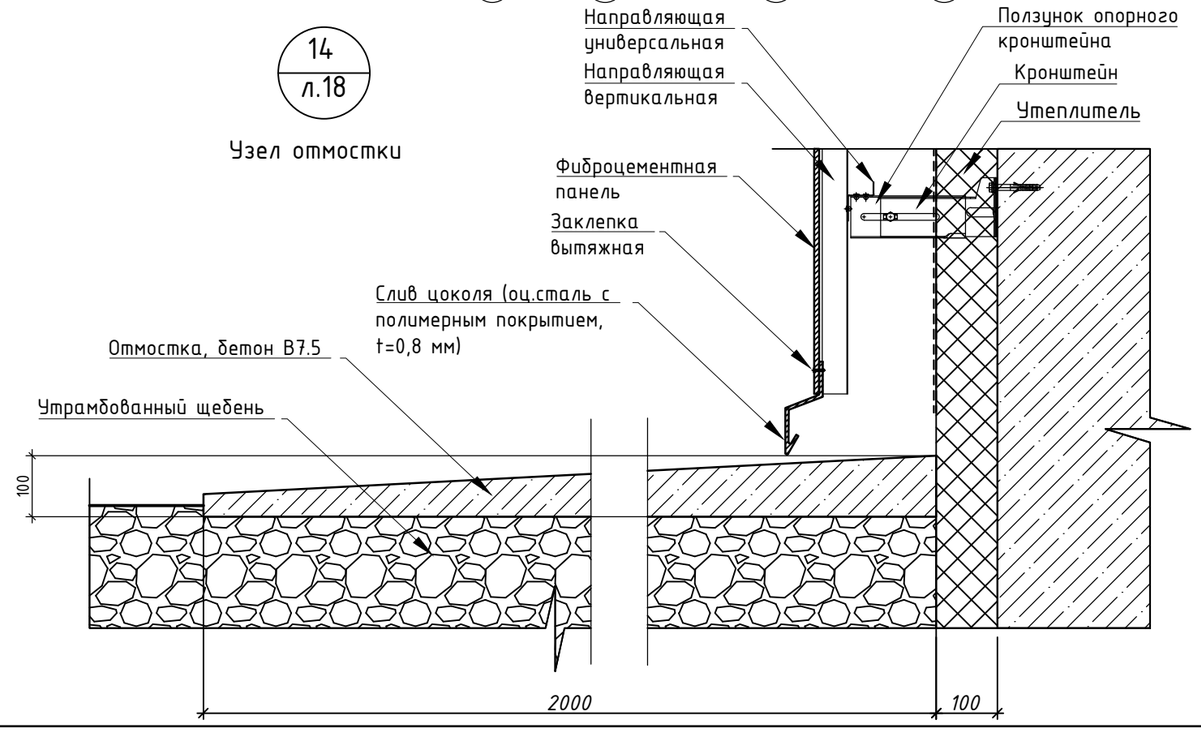

1. Данный лист см. совместно с листом АР-1
2. Разрез 1-1,2-2 см. лист АР-21, АР-22
3. Экспликацию полов см. лист АР-27
4. Ведомость внутренней отделки см. лист АР-28
5. Ведомость заполнения проемов см. лист АР-26

Изм.	Кол.уч.	Лист	№док.	Подпись	Дата	-АР		
						Строительство комплекса многоквартирных жилых домов мкр. 12 квартал 2 ПДП г. Уральска ЗКО		
						Пятно 4. Секция 4	Стадия	Лист	Листов
							РП	21	-
ГИП		Исина			02.20	Разрез 1-1	ТОО"Астанатехстройэксперт" ГСЛ №13003021	
ГАП		Полец			02.20			
Проверил		Аткенов			02.20			
Выполнил		Ряснов			02.20			

Разрез 2-2

- Верхний слой кровельного ковра - Техноэласт ЭКП
- Нижний слой кровельного ковра - Унифлекс ЭПП-2слоя
- Праймер битумный
- Цементно-песчаный раствор М150 , армированный сеткой ЗВр-I 100/3Вр-I 100 - 50 мм
- Утеплитель - ТЕХНО РУФ В70 - 50м
- Утеплитель - ISOBOX Н30 - 150м
- Керамзитобетон D1200, g=20-200мм ГОСТ 25820-83
- Пароизоляция - 1 слой пленки 200 мкрн
- Ж/бетонная плита покрытия 200мм

- Верхний слой кровельного ковра - Техноэласт ЭКП
- Нижний слой кровельного ковра - Унифлекс ЭПП-2слоя
- Праймер битумный
- Цементно-песчаный раствор М150 , армированный сеткой ЗВр-I 100/3Вр-I 100 - 50 мм
- Керамзитогравий, g=20-200мм ГОСТ 9759-71
- Ж/бетонная плита покрытия 200мм

- Цементно-песчаный раствор М150, армир-ый сеткой ЗВр-I 100/3Вр-I 100 - 50 мм
- Утеплитель - ТЕХНО РУФ В70 - 50м
- Утеплитель - ISOBOX Н30 - 150м
- Пароизоляция - 1 слой пленки 200 мкрн
- Ж/бетонная плита перекрытия 200мм

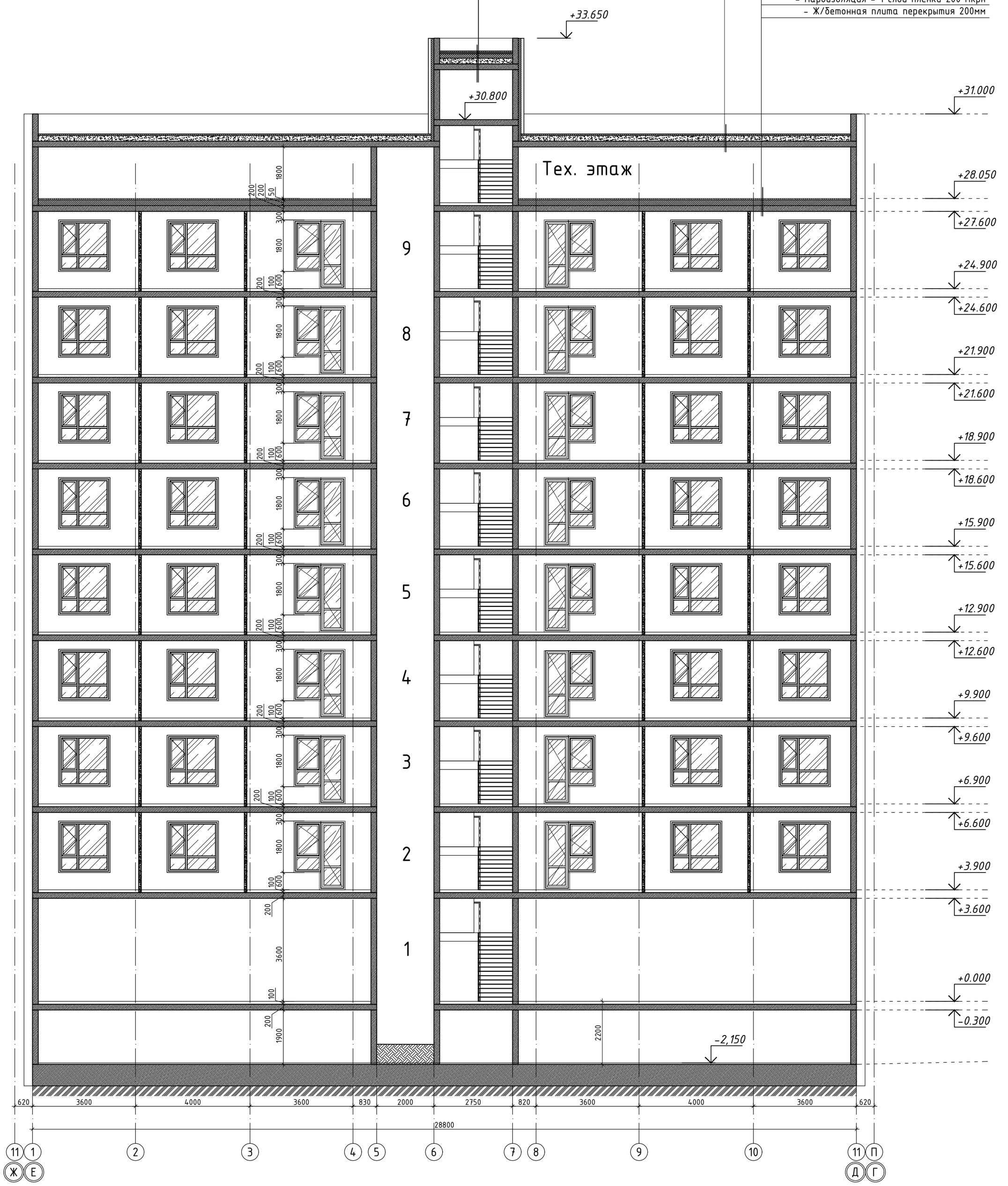

Узел устройства деформационного шва

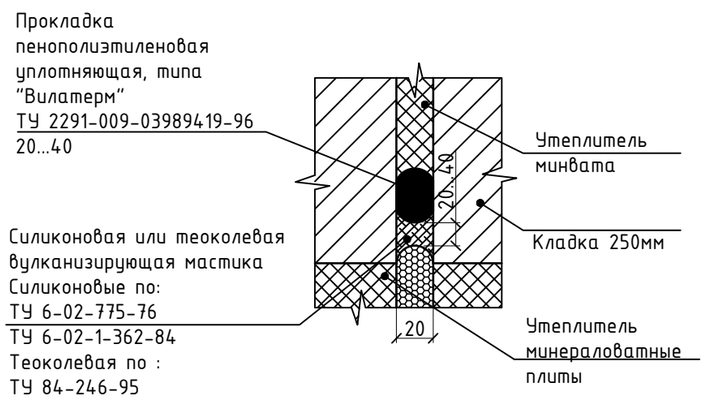

1. Данный лист см. совместно с листом АР-1
2. Разрез 1-1,2-2 см. лист АР-21, АР-22
3. Экспликацию полов см. лист АР-27
4. Ведомость внутренней отделки см. лист АР-28
5. Ведомость заполнения проемов см. лист АР-26

Изм.	Кол.уч.	Лист	№док.	Подпись	Дата	-АР		
						Строительство комплекса многоквартирных жилых домов мкр. 12 квартал 2 ПДП г. Уральска ЗКО		
						Пятно 4. Секция 4	Стадия	Лист	Листов
							РП	22	-
ГИП		Исина			02.20			
ГАП		Полец			02.20	Разрез 2-2	ТОО"Астанатехстройэксперт" ГСЛ №13003021	
Проверил		Аткенов			02.20			
Выполнил		Рясное			02.20			

1
л.19

Узел устройства парапета основной кровли

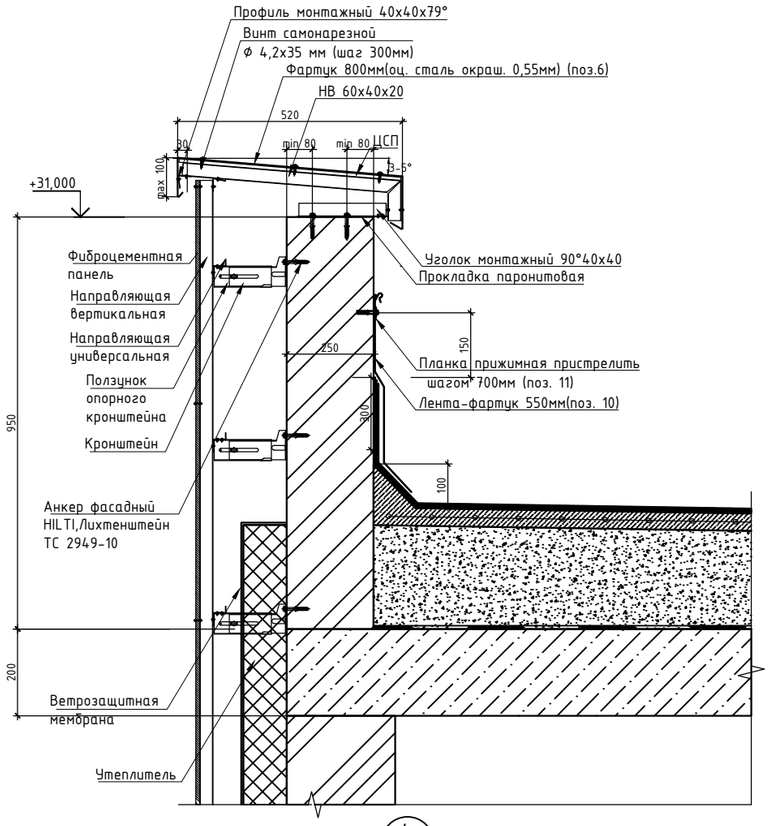

2
л.19

Узел устройства парапета будки выхода на кровлю

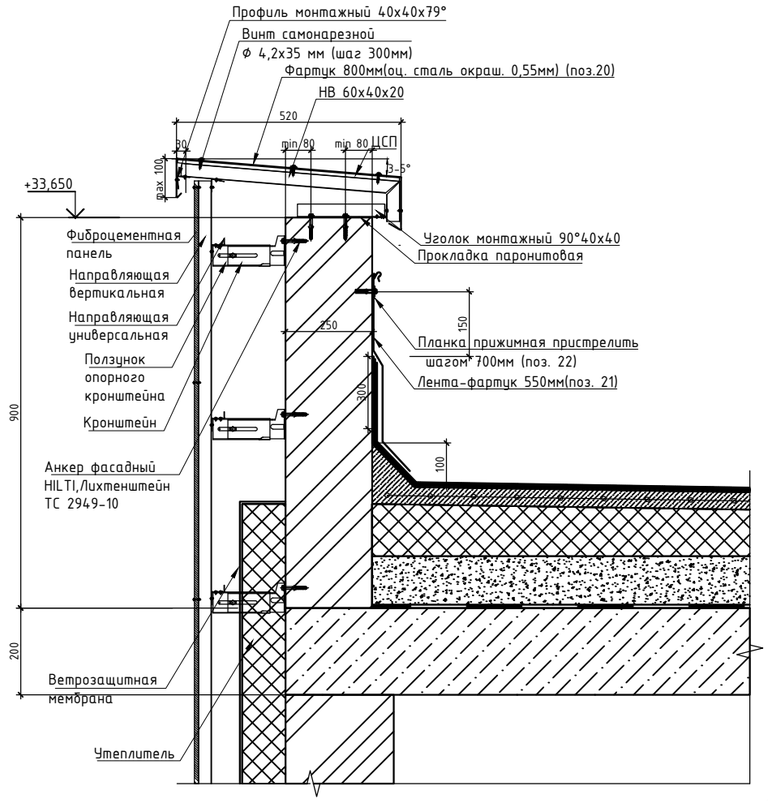

3
л.19

Узел устройства скаппера будки выхода на кровлю

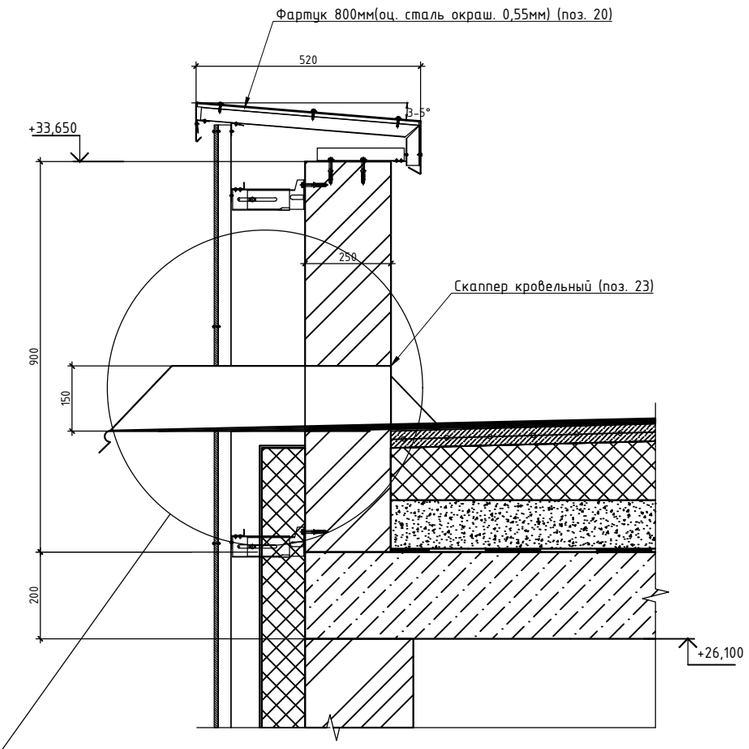

4
л.19

Узел устройства парапета

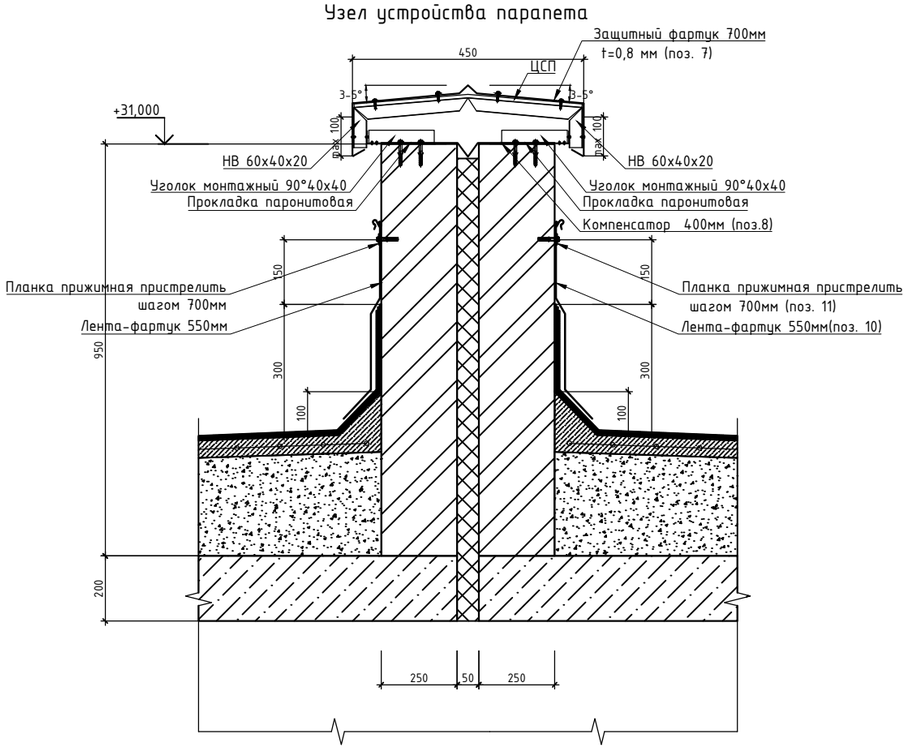

Кровельный слив поз.23
"Скаппер"

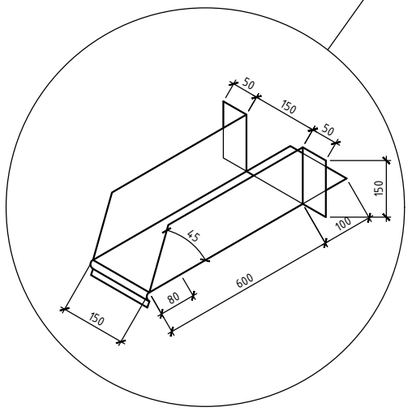

Спецификация материалов на возведение парапетов кровли

Поз.	Обозначение	Наименование	Кол.	Масса, ед.,кг	Примеч.
Парапет					
1	ГОСТ 530-2012	КР-р-по 250х120х65/1.4НФ/100/2.0/F50	32,5		м3

1. Металл всех металлоконструкций марки С245 ГОСТ 27772-88.
2. Все металлоконструкции соединить ручной электродуговой сваркой по ГОСТ 5264-80* электродами типа Э42 по ГОСТ 9467-75*.
3. Высоту катета сварного шва принять по наименьшей толщине свариваемых элементов, не менее чем 5мм.
4. После монтажа все стальные конструкции окрасить эмалью ПФ-115 по ГОСТ 6465-76 в два слоя по грунту ГФ 021 по ГОСТ 25124-82.
5. Кладку парапетов вести из керамического кирпича /ГОСТ 530-2012 толщиной 250мм на цементно-песчаном растворе марки 100.

Изм.	Кол.уч	Лист	№док.	Подпись	Дата	-АР		
						Строительство комплекса многоквартирных жилых домов мкр. 12 квартал 2 ПДП г. Уральска ЗКО		
						Пятно 4. Секция 4	Стадия	Лист	Листов
							РП	23	-
ГИП		Исина			02.20	Узлы кровли (1,2,3,4)	ТОО"Астанатехстройэксперт" ГСЛ №13003021	
ГАП		Полец			02.20			
Проверил		Аткенов			02.20			
Выполнил		Ряснов			02.20			

Узел устройства парапета

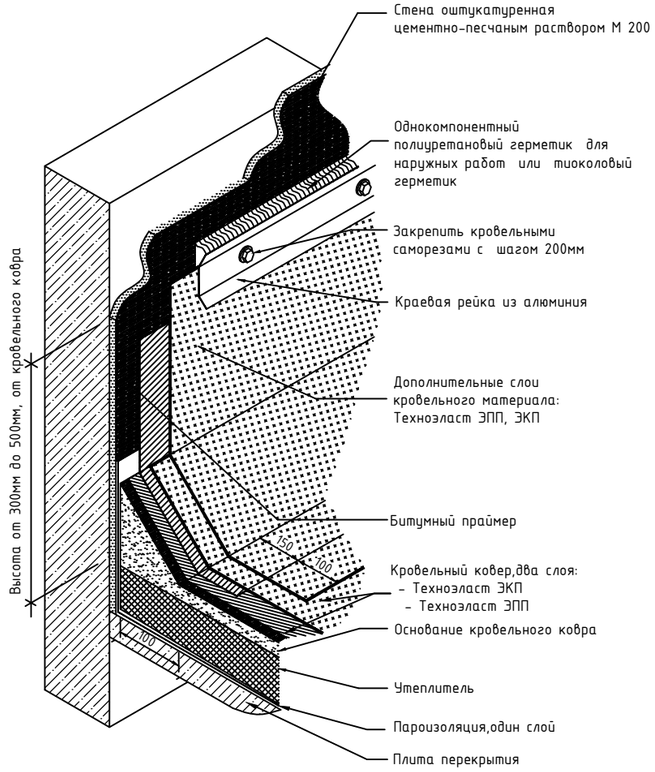

Узел устройства пропуска трубы через покрытие

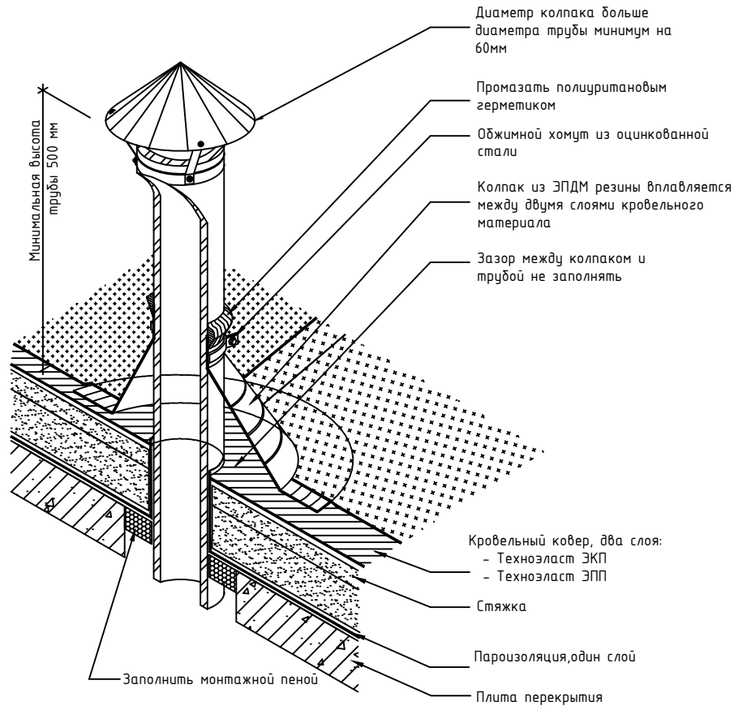

Спецификация материалов покрытия кровли

Поз.	Обозначение	Наименование	Кол.	Масса, ед.,кг	Примеч.
		Основная кровля			
1	Смотри данный лист	- Верхний слой кровельного ковра - Техноэласт ЭКП 4мм $м^2$		399,92	
2	Смотри данный лист	- Нижних 2слоя кровельного ковра - Унифлекс ЭПП 4мм $м^2$		399,92	
3	Смотри данный лист	- Праймер битумный $м^2$		399,92	
4	Смотри данный лист	- Цементно-песчаный раствор М150, армированный сеткой ЗВр-I 100/ЗВр-I 100 - 40 мм $м^2$		371,25	
5	Смотри данный лист	- Керамзитобетон D1200, g=20-200мм ГОСТ 25820-83		371,25	
6	Смотри данный лист	Фартук из оцинкованной кровельной стали δ=0,8мм ГОСТ14918-80, шир.800 мм,L=70,87 м.п.		6,28	356,05
7	Смотри данный лист	Фартук из оцинкованной кровельной стали δ=0,8мм ГОСТ14918-80, шир.700 мм,L=12,80 м.п.		6,28	56,26
8	Смотри данный лист	Компенсатор из оцинкованной кровельной стали δ=0,8мм ГОСТ14918-80, шир.450 мм,L=12,80 м.п.		6,28	55,26
9	Смотри данный лист	Фартук из оцинкованной кровельной стали δ=0,8мм ГОСТ14918-80, шир.550 мм,L=50,38 м.п.		6,28	36,17
10	Смотри данный лист	Лента из оцинкованной кровельной стали δ=0,8мм ГОСТ 14918-80, шир.550мм, L=94,37м.п.		6,28	325,95
11	Смотри данный лист	Планка прижимная алюминиевая 25х2 L=94,37 м.п.			
		Кровля лестничной клетки			
12	Смотри данный лист	- Верхний слой кровельного ковра - Техноэласт ЭКП 4мм $м^2$		12,01	
13	Смотри данный лист	- Нижних 2слоя кровельного ковра - Унифлекс ЭПП 4мм $м^2$		12,01	
14	Смотри данный лист	- Праймер битумный $м^2$		12,01	
15	Смотри данный лист	- Цементно-песчаный раствор М150, армированный сеткой ЗВр-I 100/ЗВр-I 100 - 40 мм $м^2$		11,56	
16	Смотри данный лист	- Утеплитель - ТЕХНО РУФ В70 180кг/м3 - 50мм $м^2$		11,56	
17	Смотри данный лист	- Утеплитель - ISOBOX H30 - 150м $м^2$		11,56	
18	Смотри данный лист	- Керамзитобетон D1200, g=20-200мм ГОСТ 25820-83		11,56	
19	Смотри данный лист	- Гидроизоляция - 1 слой пленки 200 мкрн $м^2$		11,56	
20	Смотри данный лист	Фартук из оцинкованной кровельной стали δ=0,8мм ГОСТ14918-80, шир.550 мм,L=17,30 м.п.		6,28	59,75
21	Смотри данный лист	Лента из оцинкованной кровельной стали δ=0,8мм ГОСТ 14918-80, шир.550мм, L=16,89 м.п.		6,28	58,33
22	Смотри данный лист	Планка прижимная алюминиевая 25х2 L=16,89 м.п.			
23	Смотри данный лист	Скаппер кровельный, S=0,31м2		6,28	1,94

6
л.19

Узел устройства водосточной воронки

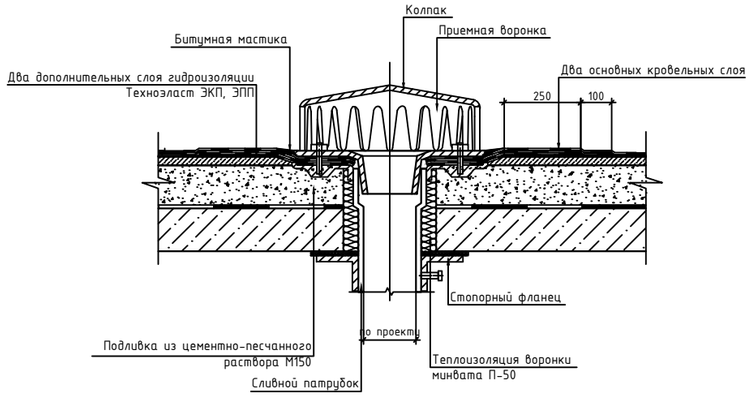

5
л.19

Пропуск трубы через покрытие

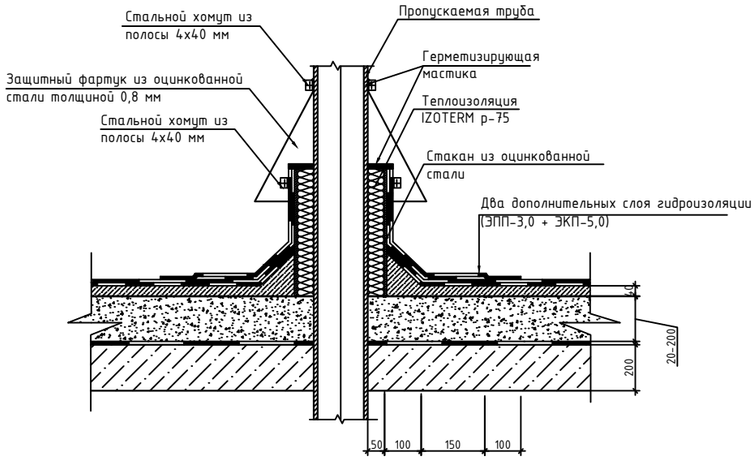

Изм.	Кол.уч	Лист	№док.	Подпись	Дата
ГИП		Исина			02.20
ГАП		Полец			02.20
Проверил		Аткенов			02.20
Выполнил		Рясное			02.20

-АР

Строительство комплекса многоквартирных жилых домов мкр. 12 квартал 2 ПДП г. Уральска ЗКО

Пятно 4. Секция 4

Стадия	Лист	Листов
РП	24	-

Узлы кровли (5,6). Спкцификация материалов покрытия кровли

ТОО"Астанатехстройэксперт"
ГСЛ №13003021

10
л.18

Узел устройства верхнего
оконного обрамления
(Фиброцементная панель)
М 1:10

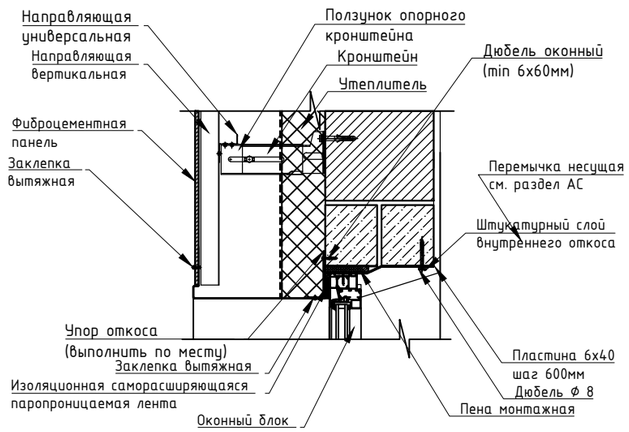

10
л.18

Узел устройства нижнего
оконного обрамления
(Фиброцементная панель)
М 1:10

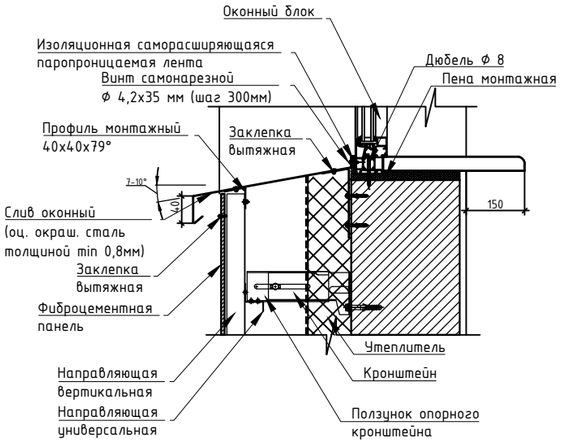

13
л.18

Узел крепления фиброцементной панели
и HPL панели
М 1:10

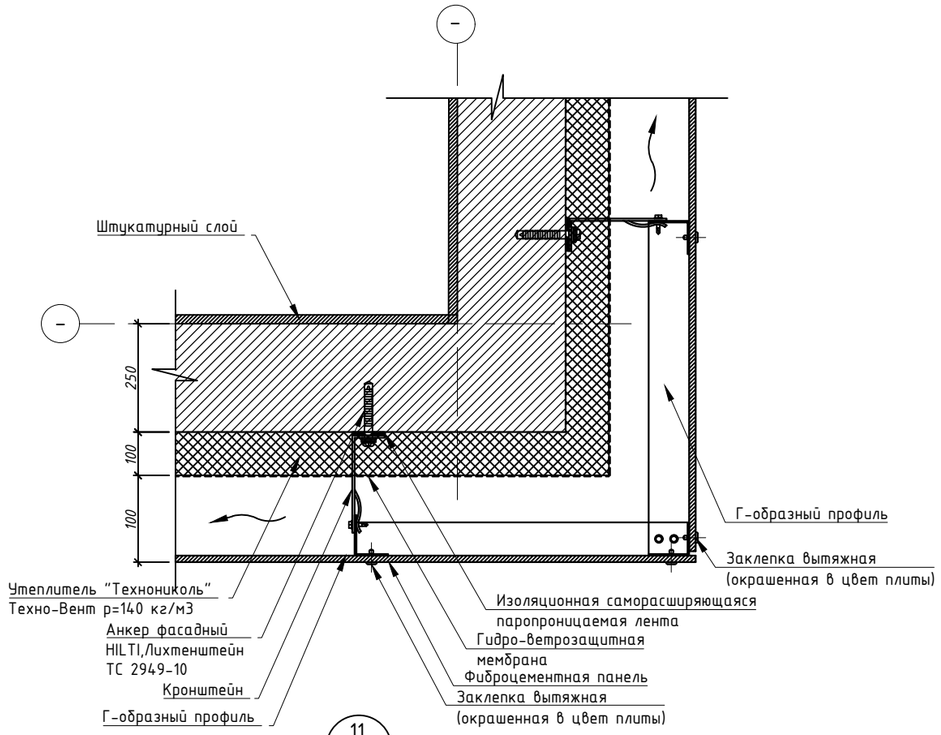

11
л.18

Узел крепления фиброцементной панели
и HPL панели
М 1:10

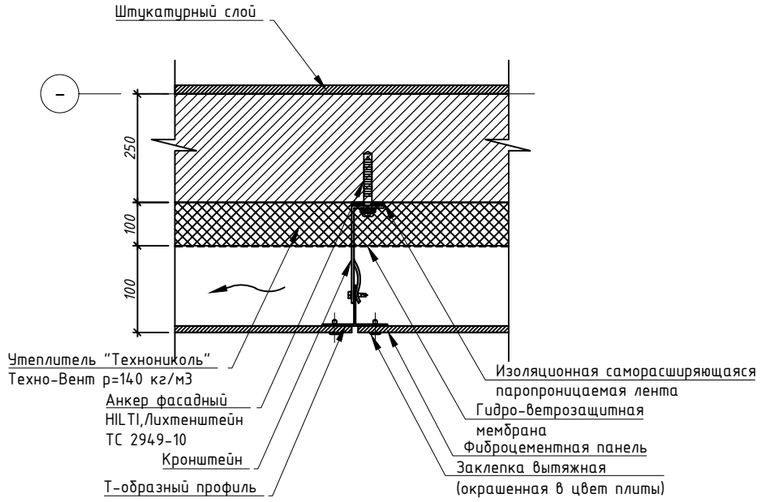

Схема установки оконного обрамления вент. фасада

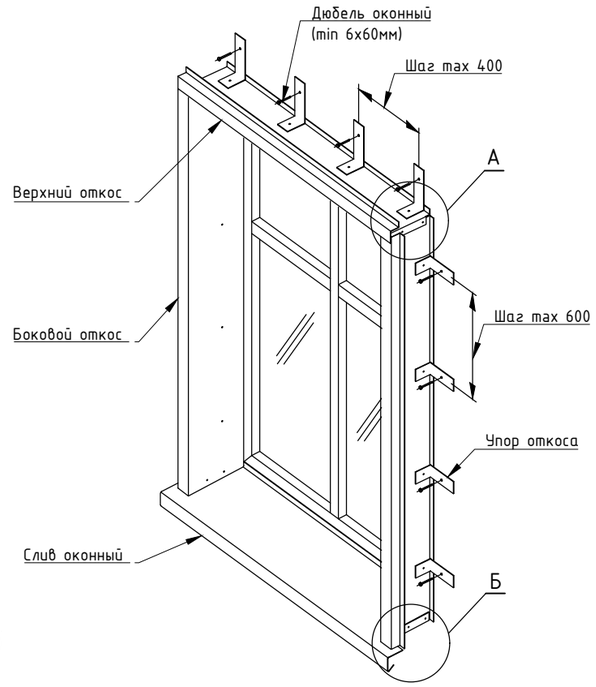

Узел А

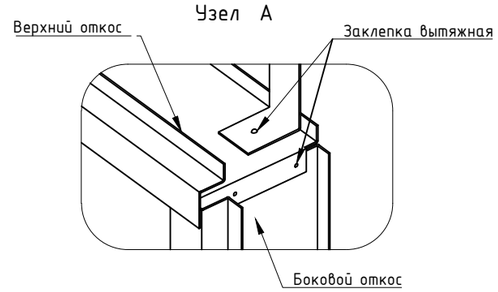

Узел Б

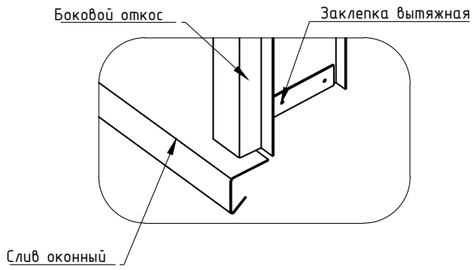

Изм.	Кол.уч.	Лист	№док.	Подпись	Дата	-АР		
						Строительство комплекса многоквартирных жилых домов мкр. 12 квартал 2 ПДП г. Уральска ЗКО		
						Пятно 4. Секция 4	Стадия	Лист	Листов
							РП	25	-
ГИП		Исина			02.20	Узлы устройства наружной стены	ТОО"Астанатехстройэксперт" ГСЛ №13003021	
ГАП		Полец			02.20			
Проверил		Аткенов			02.20			
Выполнил		Рясное			02.20			

Спецификация элементов заполнения проемов

Позиция	Обозначение	Наименование	Секция 3					Прим.
			Подвал	1 этаж	2-9 этаж	Тех. этаж	всего	
Балконные двери								
Дб-1	ГОСТ 30970-2002	850х2700(h)	-	-	24	-	24	Двухкам. стеклопакет
Дб-2		850х2700(h)/Л	-	-	24	-	24	Двухкам. стеклопакет
Окна								
ОП-1	ГОСТ 30674-99	1800х1800(h)(4М1-8-4М1-8-4М1)	-	-	32	-	32	Двухкам. стеклопакет
ОП-2		1800х1800(h)(4М1-8-4М1-8-4М1)	-	-	32	-	32	Двухкам. стеклопакет
ОП-3		900х1800(h)(4М1-8-4М1-8-4М1)	-	-	16	2	18	Двухкам. стеклопакет
ОП-4		1400х1800(h)(4М1-8-4М1-8-4М1)	-	-	8	1	9	Двухкам. стеклопакет
ОП-5		650х1800(h)(4М1-8-4М1-8-4М1)	-	-	8	-	8	Двухкам. стеклопакет
ОП-6		650х1800(h)(4М1-8-4М1-8-4М1)	-	-	8	-	8	Двухкам. стеклопакет
ОП-7		950х1800(h)(4М1-8-4М1-8-4М1)	-	-	16	-	16	Двухкам. стеклопакет
ОП-8		950х1800(h)(4М1-8-4М1-8-4М1)	-	-	16	-	16	Двухкам. стеклопакет
Подоконные доски								
ПД-1	ГОСТ 30673-99	2100х650х40	-	-	32	-	32	ОП-1
ПД-2		2100х650х40	-	-	32	-	32	ОП-2
ПД-3		950х500х40	-	-	8	-	8	ОП-5
ПД-4		950х500х40	-	-	8	-	8	ОП-6
ПД-5		1250х500х40	-	-	16	-	16	ОП-7
ПД-6		1250х500х40	-	-	16	-	16	ОП-8
Витражи								
ВН-1	ГОСТ 25116-82	3330х1800(h)(4М1-8-4К)	-	-	8	-	8	Однокамерный стеклопакет
ВН-2		2855х1800(h)(4М1-8-4К)	-	-	8	-	8	Однокамерный стеклопакет
ВН-3		2855х1800(h)(4М1-8-4К)	-	-	8	-	8	Однокамерный стеклопакет
ВН-4		4125х1800(h)(4М1-8-4К)	-	-	8	-	8	Однокамерный стеклопакет
ВН-5		2450х1800(h)(4М1-8-4К)	-	-	16	-	16	Однокамерный стеклопакет
ВН-6		1330х1800(h)(4М1-8-4К)	-	-	16	-	16	Однокамерный стеклопакет
ВН-9		2800х3250(h)(4М1-8-4М1-8-4К)	-	1	-	-	1	Двухкам. стеклопакет
		Двери						
Д-1	ГОСТ 31173-2016	*ДСН 21-10 ППрг*	1	-	-	-	1	
Д-2		*ДСВ 18-9 Прг*	2	-	-	-	2	
Д-3		*ДСН 21-13 ДПрг*	-	1	-	-	1	
Д-4		*ДСВ 21-13 ДПрг*	-	1	-	-	1	
Д-5		*ДСВ 21-9 ППрг*	-	1	-	-	1	
Д-8	*ГОСТ 30970-2014*	*ДП 21-10 Л*	-	1	-	-	1	
Д-9	ГОСТ 31173-2016	*ДСВ 21-9 ПУЗ*	-	-	16	-	16	Утепленная
Д-10		*ДСВ 21-9 ЛУЗ*	-	-	16	-	16	Утепленная
Д-11	ГОСТ 6629-88	*ДГ 21-8 П*	-	-	40	-	40	
Д-12		*ДГ 21-8Л*	-	-	40	-	40	
Д-13		*ДГ 21-7 П*	-	-	32	-	32	
Д-14		*ДГ 21-7 Л*	-	-	32	-	32	
Д-15		*ДО 21-12 ДБпрг*	-	-	32	-	32	
Д-16	ГОСТ 31173-2016	*ДСВх 18-13*	-	-	-	1	1	
Д-17		*ДСН 21-9 ППрг*	-	-	-	1	1	Выход на кровлю

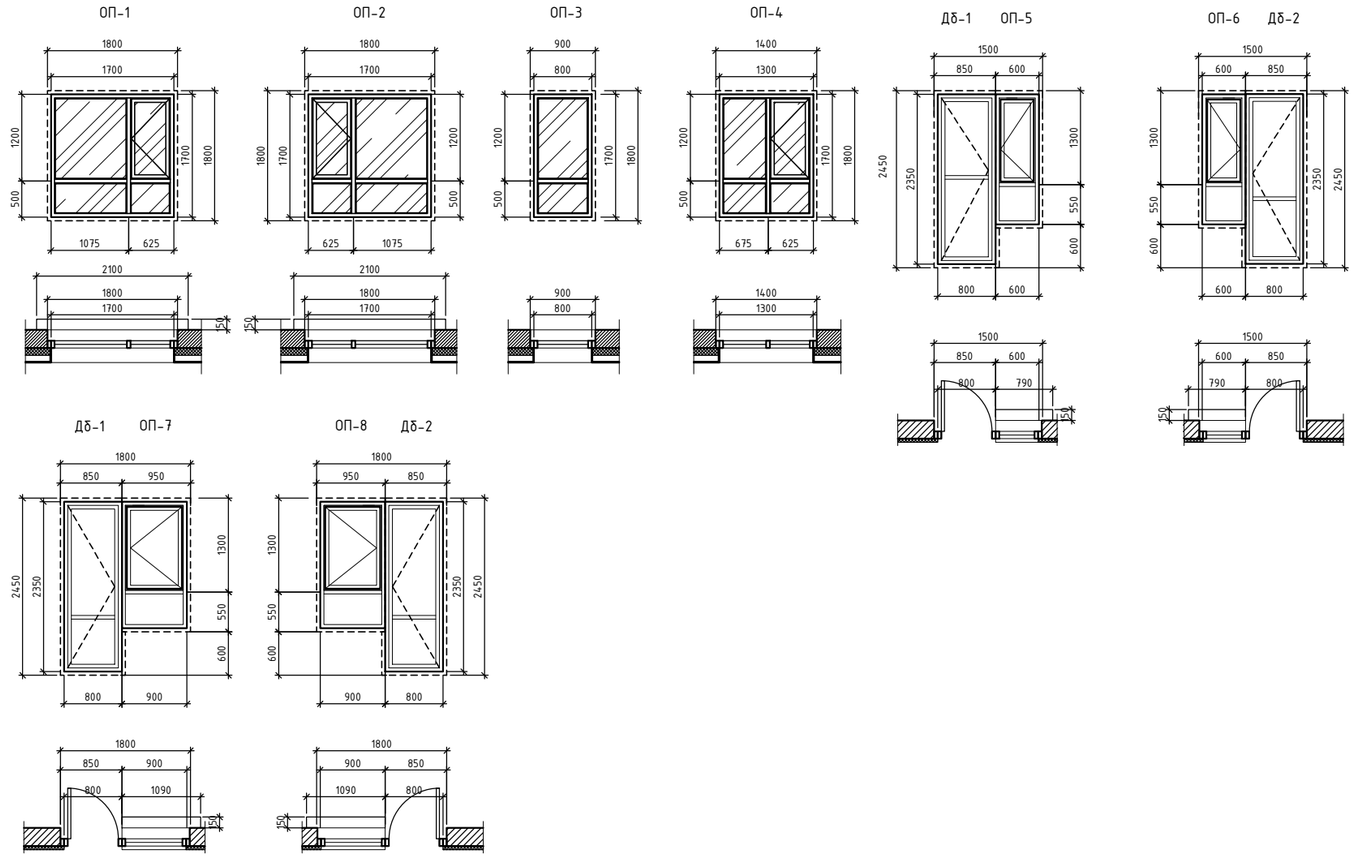

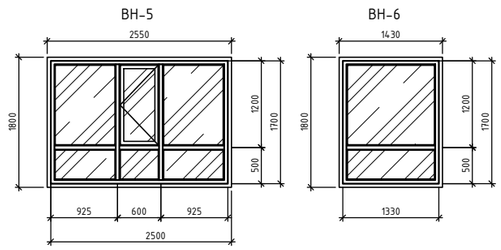

1. Схемы изделий изображены со стороны фасада.
2. Вид открывания принимается в соответствии со схемами окон/витражей.
3. Цветовое решение переплетов и цвет стекол, фирме-изготовителю дополнительно согласовать с заказчиком и с Главным архитектором проекта.
4. Размеры окон и витражей уточнить по месту, замерить предварительно все проемы. Размеры переплетов и узлы крепления уточняет фирма-изготовитель в процессе строительства.
5. Швы монтажные узлов примыканий оконных блоков к стеновым проемам выполнять согласно ГОСТ 30971-2002
6. Двери в витражах выполнить с приспособлением для самозакрывания и уплотнения в притворах.
7. Светопрозрачные конструкции должны соответствовать требованиям (по безопасности при эксплуатации) постановления Правительства Республики Казахстан от 31 декабря 2008 года № 1351 Технический регламент "Требования к безопасности конструкций из других материалов"
8. Маркировка дверей , окон, балконных дверей, подоконных досок дана на отделочных планах АР
9. Каждый дверной блок заказывается в комплекте с наличниками с 2-ух сторон, навесами, ручкой с замком
10. В местах установки наружных дверей в качестве уплотнителя применять вспенивающиеся растворы для заделки стыков между стеной, плитой и дверным блоком.
11. Для защиты от механических повреждений, снижения шума и теплопотерь наружные двери должны быть укомплектованы дверными закрывателями типа ЗД1 по ГОСТ 5091-78, уплотняющими прокладками по ГОСТ 10174-90 или из пористой резины по ГОСТ 7338-90, дверными упорами типа УД1 по ГОСТ 5091-78. В двупольных дверях должны устанавливаться задвижки ЗТ или шпингалеты ШВ по ГОСТ 5090-86.
12. Все металлические двери окрасить порошковой краской ГОСТ 9.410.88
13. Дверные блоки отличающиеся от стандартных типоразмеров изготовить согласно требованиям ГОСТ
14. При изготовлении и монтаже оконных блоков в открывающихся створках применить предохранители от случайного открывания , а также в положении проветривания согласно ГОСТ 30674-99 п.5.8.4

Изм.	Кол.уч	Лист	№док.	Подпись	Дата	-АР		
						Строительство комплекса многоквартирных жилых домов мкр. 12 квартал 2 ПДП г. Уральска ЗКО		
						Пятно 4. Секция 4	Стадия	Лист	Листов
							РП	26	-
ГИП		Исина			02.20	*Спецификация элементов заполнения проемов. Схемы элементов заполнения (Жилая часть здания).*	ТОО"Астанатехстройэксперт" ГСЛ №13003021	
ГАП		Полец			02.20			
Проверил		Аткенов			02.20			
Выполнил		Рясное			02.20			

Экспликация полов подвала

Наименование или номер помещения	Тип пола	Схема пола или тип пола по серии	Данные элементов пола (наименование, толщина, основание и др.), мм	Площадь, м²
Подвал				
Подвал	1	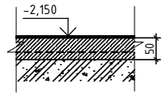	-Цементно-песчанная стяжка М150 -50мм -Фундаментная плита (см. часть -КЖ)	304,09
ИТП, Электрощитовая	2	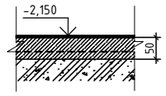	-Цементно-песчанная стяжка М150 -50мм -Фундаментная плита (см. часть -КЖ)	43,29

Экспликация полов 1-ого этажа

Наименование или номер помещения	Тип пола	Схема пола или тип пола по серии	Данные элементов пола (наименование, толщина, основание и др.), мм	Площадь, м²
1 этаж на отм. 0,000 (жилая часть здания)				
Тамбур, Тех. помещение	3	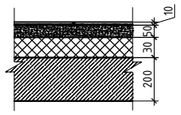	-Керамическая плитка ГОСТ 6787-2001 не глазурованная δ=10мм -Цементно-песчаная стяжка М-150 -50мм. -Теплоизоляция - Carbon XPS δ=30 мм -Ж/Б плита перекрытия δ=200мм	11,88
Лифтовой холл-коридор	4	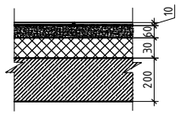	-Керамическая плитка ГОСТ 6787-2001 не глазурованная δ=10мм -Цементно-песчаная стяжка М-150 -60мм. -Теплоизоляция - Carbon XPS δ=30 мм -Ж/Б плита перекрытия δ=200мм	25,22
Лестничная площадка	5*	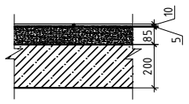	-Керамическая плитка ГОСТ 6787-2001 не глазурованная δ=10мм -Клеевой состав ГОСТ 31357 2007, δ=5мм -Цементно-песчаная стяжка М-150 -85мм. -Ж/Б плита перекрытия δ=200мм	6,40
Межэтажная	5			
Лестничные ступени	6	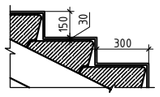	-Керамическая плитка ГОСТ 6787-2001 по ГОСТ 6787-89 не глазурованная с пазами противоскольжения на водостойком клею -30мм - Серийный лестничный марш	12,84
1 этаж на отм.0,000 (встроенные помещения)				
Тамбур	3*	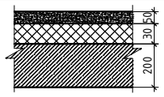	-Цементно-песчаная стяжка М-150 -50мм. -Теплоизоляция - Carbon XPS δ=30 мм -Ж/Б плита перекрытия δ=200мм	10,34
Встроенное помещение	7	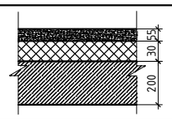	-Цементно-песчаная стяжка М-150 -55мм. -Теплоизоляция - Carbon XPS δ=30 мм -Ж/Б плита перекрытия δ=200мм	331,93
Сан узел, ПУИ	8	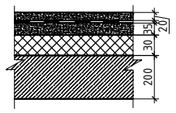	-Цементно-песчаная стяжка М-150 -20мм. -Гидроизоляция- гидроизол на битумной мастике -Цементно-песчаная стяжка М-150 -35мм. -Теплоизоляция - Carbon XPS δ=30 мм -Ж/Б плита перекрытия δ=200мм	14,92

Экспликация полов 2-9-ого этажа

Наименование или номер помещения	Тип пола	Схема пола или тип пола по серии	Данные элементов пола (наименование, толщина, основание и др.), мм	Площадь, м²
2-9 этаж на отм. +3.900, +6.900, +9.900, +12.900, +15.900, +18.900, +21.900, +24.900				
Лифтовой холл, Коридор,	9	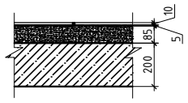	-Керамическая плитка ГОСТ 6787-2001 не глазурованная δ=10мм -Клеевой состав ГОСТ 31357 2007, δ=5мм -Цементно-песчаная стяжка М-150 -85мм. -Ж/Б плита перекрытия δ=200мм	135,28
		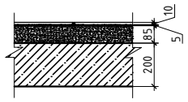	-Керамическая плитка ГОСТ 6787-2001 не глазурованная δ=10мм -Клеевой состав ГОСТ 31357 2007, δ=5мм -Цементно-песчаная стяжка М-150 -85мм. -Ж/Б плита перекрытия δ=200мм	51,20
Межэтажная	5			
Лестничные ступени	6	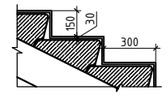	-Керамическая плитка ГОСТ 6787-2001 по ГОСТ 6787-89 не глазурованная с пазами противоскольжения на водостойком клею -30мм - Серийный лестничный марш	79,68
Гостиная, Спальня, Кухня, Прихожая	10	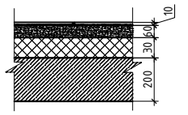	-Коммерческий линолеум - 10мм -Цементно-песчаная стяжка М-150 -60мм. -Звукоизоляция - Carbon XPS δ=30 мм -Ж/Б плита перекрытия δ=200мм	2087,36
Сан узел, Ванная	11	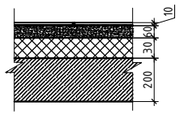	-Керамическая плитка ГОСТ 6787-2001 не глазурованная δ=10мм -Цементно-песчаная стяжка М-150 -60мм. -Звукоизоляция - Carbon XPS δ=30 мм -Ж/Б плита перекрытия δ=200мм	189,60
Лоджия	12	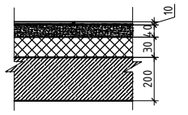	-Керамическая плитка ГОСТ 6787-2001 не глазурованная δ=10мм -Цементно-песчаная стяжка М-150 -40мм. -Звукоизоляция - Carbon XPS δ=30 мм -Ж/Б плита перекрытия δ=200мм	153,68

Экспликация полов технического этажа

Наименование или номер помещения	Тип пола	Схема пола или тип пола по серии	Данные элементов пола (наименование, толщина, основание и др.), мм	Площадь, м²
Технический этаж на отм. +28.050				
Технический этаж	13	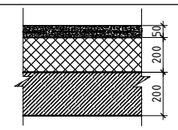	- Цементно-песчаная стяжка g=50мм, армированная сеткой Ф4 Врl 150х150мм - Утеплитель - Минплита Техно Руф В70 180кг/м3, δ=200мм - Пароизоляция - 1 слой полиэтиленовой пленки 200мкрн -Ж/Б плита перекрытия δ=200мм	351,79
Площадка	5	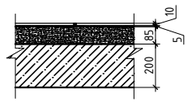	-Керамическая плитка ГОСТ 6787-2001 не глазурованная δ=10мм -Клеевой состав ГОСТ 31357 2007, δ=5мм -Цементно-песчаная стяжка М-150 -85мм. -Ж/Б плита перекрытия δ=200мм	24,06

1. Устройство чистых полов следует выполнять после монтажа электротехнического и сантехнического оборудования.
2. В помещениях с гидроизоляцией в местах примыкания пола к перегородкам гидроизоляционный слой завести на стены на 300 мм над уровнем чистого пола
3. В местах примыкания пола к стенам, фундаментам под оборудование, трубопроводам и другим конструкциям, выступающим над полом, гидроизоляцию непрерывно продолжить на высоту не менее 300мм над уровнем покрытия.
4. Сплошное заполнение всех швов в полах с керамической плиткой цементным раствором
5. При производстве работ по устройству полов следует руководствоваться указаниям СНиП РК 2.04-10-2004 "Изоляционные и отделочные покрытия"

Изм.	Кол.уч.	Лист	№док.	Подпись	Дата	-АР		
						Строительство комплекса многоквартирных жилых домов мкр. 12 квартал 2 ПДП г. Уральска ЗКО		
						Пятно 4. Секция 4	Стадия	Лист	Листов
							РП	27	-
ГИП		Исина			02.20				
ГАП		Полец			02.20	Экспликация полов	ТОО"Астанатехстройэксперт" ГСЛ №13003021		
Проверил		Аткенов			02.20				
Выполнил		Рясное			02.20				

Ведомость внутренней отделки помещений подвала

Наименование или номер помещения	Наименование							Прим.
	Потолок	Площадь, м2	Стены, перегородки, колонны	Площадь, м2	Откосы, м2	Плинтус	Длина, м.п.	
Подвал на отм. -1.600								
Подвал	-Известковая побелка за2 раза	304,09	-Штукатурка ц/п раств. М-150 -Известковая побелка за2 раза	231,00	-	-	-	-
ИТП, Электрощитовая	-Штукатурка ц/п раств. М-150 -Грунтовка ГОСТ 28196-89 -Окраска водостойкой латексной краской ГОСТ 28196-89*	43,29	-Штукатурка ц/п раств. М-150 -Грунтовка ГОСТ 28196-89 -Окраска водостойкой латексной краской ГОСТ 28196-89*	77,12	-	-	-	-

Ведомость внутренней отделки 1 этажа (начало)

Наименование или номер помещения	Наименование							Прим.
	Потолок	Площадь, м2	Стены, перегородки, колонны	Площадь, м2	Откосы, м2	Плинтус	Длина, м.п.	
1 этаж на отм. 0,000 (жилая часть здания)								
Тамбур, техническое помещение	- Сплошное выравнивание гипсовыми смесями 3-5 мм ГОСТ 31377-2008 -Водоэмульсионная окраска	11,88	-Штукатурка ц/п раствором -Сплошное выравнивание гипсовыми смесями 3-5 мм ГОСТ 31377-2008 -Водоэмульсионная окраска	77,09	-	Керамический h-75мм	21,42	-
Лифтовой холл-коридор, лестница	-Сплошное выравнивание гипсовыми смесями 3-5 мм ГОСТ 31377-2008 -Водоэмульсионная окраска	25,22	-Сплошное выравнивание гипсовыми смесями 3-5 мм ГОСТ 31377-2008 -Водоэмульсионная окраска	102,33	-	Керамический h-75мм	26,3	-
1 этаж на отм.0,000 (встроенные помещения)								
Тамбур	- Сплошное выравнивание гипсовыми смесями 3-5 мм ГОСТ 31377-2008 -	10,34	-Штукатурка ц/п раствором	23,19	-	-	-	-
Встроенное помещение	-Сплошное выравнивание гипсовыми смесями 3-5 мм ГОСТ 31377-2008	331,93	-Сплошное выравнивание гипсовыми смесями 3-5 мм ГОСТ 31377-2008	489,00	19,44	-	-	-
Сан узел, ПУИ	- Сплошное выравнивание гипсовыми смесями 3-5 мм ГОСТ 31377-2008	14,92	-Штукатурка ц/п раств. М-150	124,66	-	-	-	

Ведомость внутренней отделки 2-9 этажа

Наименование или номер помещения	Наименование							Прим.
	Потолок	Площадь, м2	Стены, перегородки, колонны	Площадь, м2	Откосы, м2	Плинтус	Длина, м.п.	
2-9 этаж на отм. +3.900, +6.900, +9.900, +12.900, +15.900, +18.900, +21.900, +24.900								
Лифтовой холл-коридор	-Сплошное выравнивание гипсовыми смесями 3-5 мм ГОСТ 31377-2008 -Водоэмульсионная окраска	135,28	-Сплошное выравнивание гипсовыми смесями 3-5 мм ГОСТ 31377-2008 -Водоэмульсионная окраска	350,16	-	Керамический h-75мм	119,20	
Лестничная клетка	-Сплошное выравнивание гипсовыми смесями 3-5 мм ГОСТ 31377-2008 -Водоэмульсионная окраска	115,92	-Сплошное выравнивание гипсовыми смесями 3-5 мм ГОСТ 31377-2008 -Водоэмульсионная окраска	301,68	61,92	Керамический h-75мм	128,80	
Гостиная, Спальня, Кухня, Прихожая	-Сплошное выравнивание гипсовыми смесями 3-5 мм ГОСТ 31377-2008 -Водоэмульсионная окраска	2087,36	-Сплошное выравнивание гипсовыми смесями 3-5 мм ГОСТ 31377-2008 -Водоэмульнная окраска	5801,12	283,68	Пластик h-60мм	2110,40	В зоне кухонного гарнитура выполнить фартук 600мм низ на отм. +0.800 от чистого пола $S=86.40м^2$
Сан узел, Ванная	- Сплошное выравнивание гипсовыми смесями 3-5 мм ГОСТ 31377-2008 -Водоэмульсионная окраска	189,60	-Штукатурка ц/п раств. М-150 -Облицовка керамической глазурованной плиткой ГОСТ 6141-91	1128,48	-	Пластик h-60мм	408,00	При стандартном размере плитки 300х300 расход затирки 1м2=170гр при шве 2 мм
Лоджия	-Минераловатные плиты "ТЕХНОНИКОЛЬ ТЕХНО ФАС р=150 кг/м3", δ=50 мм -Улучшенная штукатурка по полимерной сетке -Водоэмульсионная окраска	153,68	-Минераловатные плиты "ТЕХНОНИКОЛЬ ТЕХНО ФАС р=150 кг/м3", δ=50 мм -Улучшенная штукатурка -Сплошное выравнивание гипсовыми смесями 3-5 мм ГОСТ 31377-2008по полимерной сетке -Водоэмульсионная окраска	481,68	249,44	-	-	
			-Улучшенная штукатурка - Сплошное выравнивание гипсовыми смесями 3-5 мм ГОСТ 31377-2008 -Водоэмульсионная окраска	222,80				

Ведомость внутренней отделки технического этажа

Наименование или номер помещения	Наименование							Прим.
	Потолок	Площадь, м2	Стены, перегородки, колонны	Площадь, м2	Откосы, м2	Плинтус	Длина, м.п.	
Технический этаж на отм. +22.250								
Технический этаж	-Штукатурка ц/п раств. М-150 -Грунтовка ГОСТ 28196-89 -Водоэмульсионная окраска	351,79	-Штукатурка ц/п раств. М-150 -Водоэмульсионная окраска	240,87	-	-	-	
Лифтовая шахта	- Сплошное выравнивание гипсовыми смесями 3-5 мм ГОСТ 31377-2008 -Водоэмульсионная окраска	5,41	- Вибро-шумоизоляция материалом ЭкоЗвукоИзол	300,96				

Изм.	Кол.уч	Лист	№док.	Подпись	Дата	-АР		
						Строительство комплекса многоквартирных жилых домов мкр. 12 квартал 2 ПДП г. Уральска ЗКО		
						Пятно 4. Секция 4	Стадия	Лист	Листов
							РП	28	-
ГИП		Исина			02.20	Ведомость внутренней отделки помещений	ТОО"Астанатехстройэксперт" ГСЛ №13003021		
ГАП		Полец			02.20				
Проверил		Аткенов			02.20				
Выполнил		Рясное			02.20				

Стремянка СМ-1

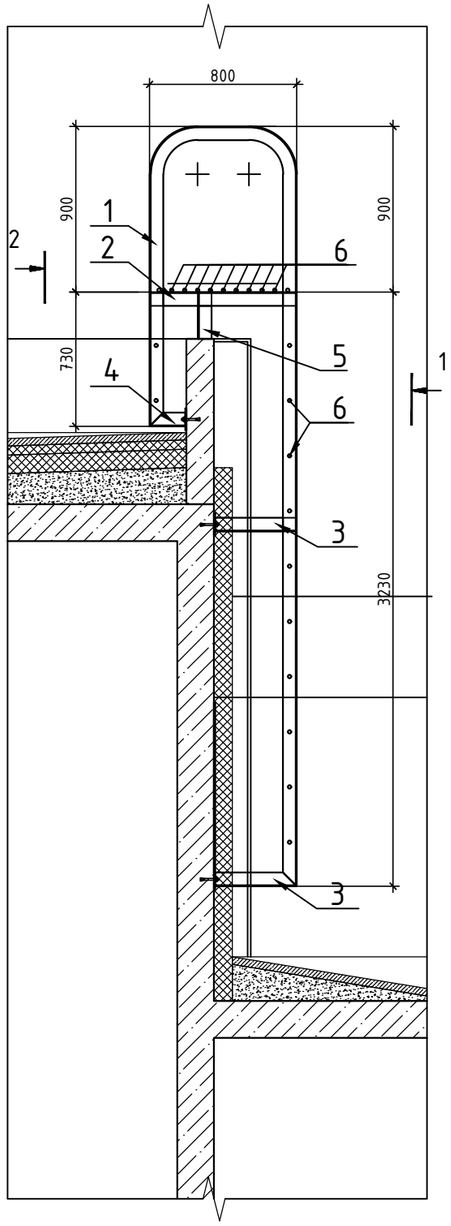

Стремянка СМ-1
Вид 1

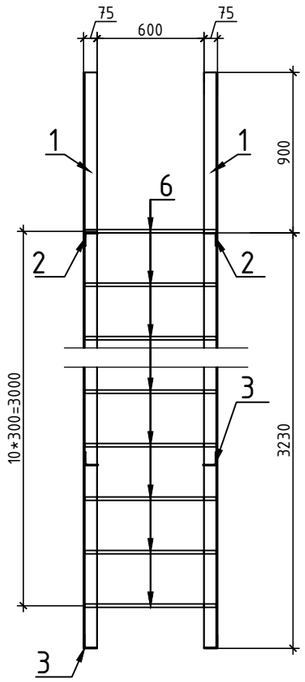

Стремянка СМ-1
Вид 2

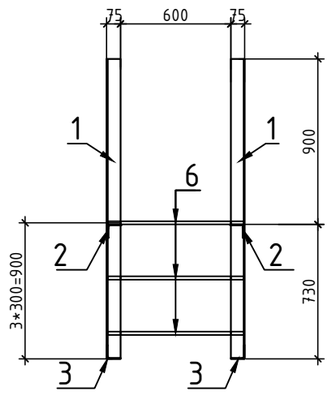

Стремянка СМ-1
Вид 3

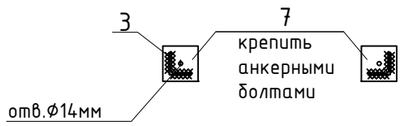

Спецификация элементов СМ-1

Поз.	Обозначение	Наименование	Кол.	Масса ед.кг.	Прим.
	Стремянка СМ-1		1	147,88	
1	Смотри данный лист	Уголок $\frac{75х6\ ГОСТ\ 8509-93}{С245\ ГОСТ\ 27772-88}$, L=6560	2	45,19	90,40
2	Смотри данный лист	Уголок $\frac{75х6\ ГОСТ\ 8509-93}{С245\ ГОСТ\ 27772-88}$, L=790	2	5,44	10,88
3	Смотри данный лист	Уголок $\frac{75х6\ ГОСТ\ 8509-93}{С245\ ГОСТ\ 27772-88}$, L=340	3	2,34	7,02
4	Смотри данный лист	Уголок $\frac{75х6\ ГОСТ\ 8509-93}{С245\ ГОСТ\ 27772-88}$, L=190	2	2,07	4,14
5	Смотри данный лист	Уголок $\frac{75х6\ ГОСТ\ 8509-93}{С245\ ГОСТ\ 27772-88}$, L=250	2	1,72	3,44
6	Смотри данный лист	Ф16 А-I ГОСТ 5781-92 L=700	23	1,12	25,76
7	Смотри данный лист	Полоса $\frac{6х120\ ГОСТ\ 103-76*}{С245\ ГОСТ\ 27772-88}$, L=120	8	0,68	5,44
		БСР 12х110 У3 ГОСТ 28778-90	8	0,10	0,80

1. Металл всех металлоконструкций марки С245 ГОСТ 27772-88.
2. Все металлоконструкции соединить ручной электродуговой сваркой по ГОСТ 5264-80* электродами типа Э42 по ГОСТ 9467-75*.
3. Высоту катета сварного шва принять по наименьшей толщине свариваемых элементов, не менее чем 5мм.
4. После монтажа все стальные конструкции окрасить эмалью ПФ-115 по ГОСТ 6465-76 в два слоя по грунту ГФ 021 по ГОСТ 25124-82.
5. Перед началом производства выполнить контрольный замер по месту

Изм.	Кол.уч.	Лист	№док.	Подпись	Дата	-АР		
						Строительство комплекса многоквартирных жилых домов мкр. 12 квартал 2 ПДП г. Уральска ЗКО		
						Пятно 4. Секция 4	Стадия	Лист	Листов
							РП	29	-
ГИП		Исина			02.20				
ГАП		Полец			02.20	Стремянка СМ-1	ТОО"Астанатехстройэксперт" ГСЛ №13003021	
Проверил		Аткенов			02.20				
Выполнил		Ряснов			02.20				

ВН-7

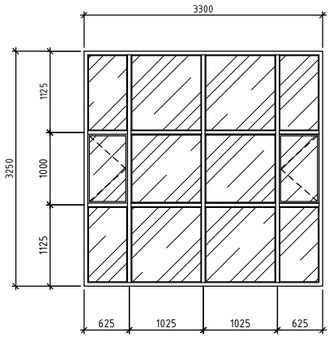

ВН-8

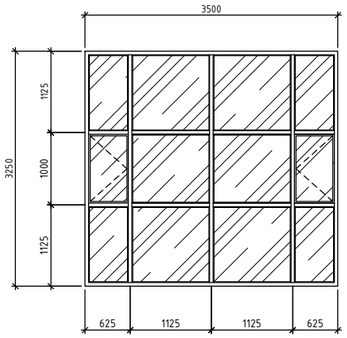

ВН-9

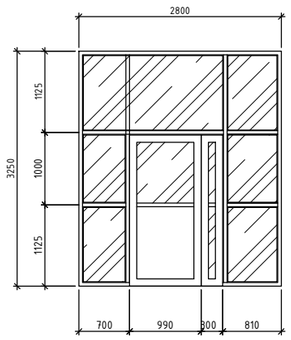

ВН-10

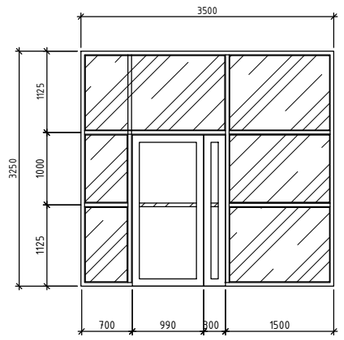

ВВ-1

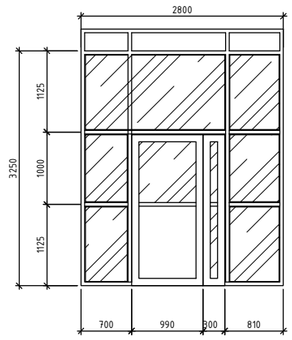

ВВ-2

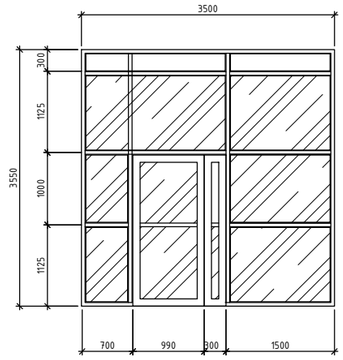

ОП-1

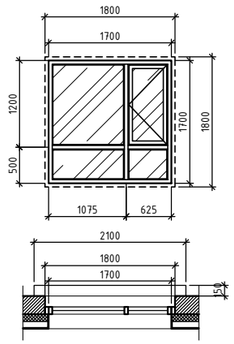

ОП-2

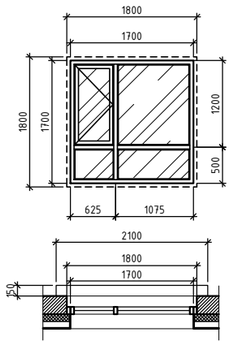

Боковой узел примыкания системы фасадного остекления к конструкции стены (Алюминиевый профиль)

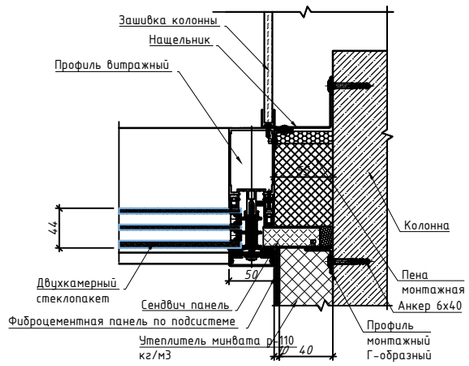

Верхний узел примыкания системы фасадного остекления к конструкции перекрытия (Алюминиевый профиль)

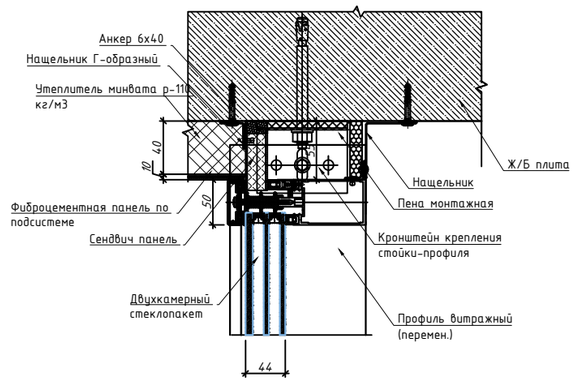

Спецификация элементов заполнения проемов (встроенных помещений)

Позиция	Обозначение	Наименование	Секция 2					Прим.
			Подвал	1 этаж	2-9 этаж	Тех. этаж	всего	
Окна								
ОП-1		1800x1800(h)(4М1-8-4М1-8-4М1)	-	3		-	3	Двухкам. стеклопакет
ОП-2		1800x1800(h)(4М1-8-4М1-8-4М1)	-	3		-	3	Двухкам. стеклопакет
Витражи наружные								
ВН-7		3300x3250(h)(4М1-8-4М1-8-4К)	-	2	-	-	2	Двухкам. стеклопакет
ВН-8		3500x3250(h)(4М1-8-4М1-8-4К)	-	3	-	-	3	Двухкам. стеклопакет
ВН-9		2800x3250(h)(4М1-8-4М1-8-4К)	-	1	-	-	1	Двухкам. стеклопакет
ВН-10		3500x3250(h)(4М1-8-4М1-8-4К)	-	1	-	-	1	Двухкам. стеклопакет
Витражи внутренние								
ВВ-1		2800x3550(h)(4М1-8-4М1)	-	1	-	-	1	Однокамерный стеклопакет
ВВ-2		3500x3550(h)(4М1-8-4М1)	-	1	-	-	1	Однокамерный стеклопакет

Изм.	Кол.уч	Лист	№док.	Подпись	Дата	-АР		
						Строительство комплекса многоквартирных жилых домов мкр. 12 квартал 2 ПДП г. Уральска ЗКО		
						Пятно 4. Секция 4	Стадия	Лист	Листов
							РП	30	-
ГИП		Исина			02.20				
ГАП		Полец			02.20	*Спецификация элементов заполнения проемов. Схемы элементов заполнения (Встроенные помещения).*	ТОО"Астанатехстройэксперт" ГСЛ №13003021		
Проверил		Аткенов			02.20				
Выполнил		Ряснов			02.20				

Фрагмент плана устройства ограждения

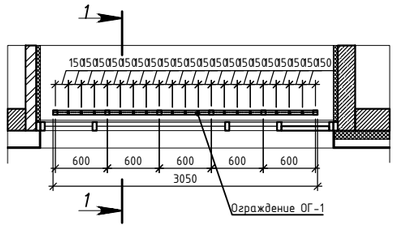

Схема ограждения

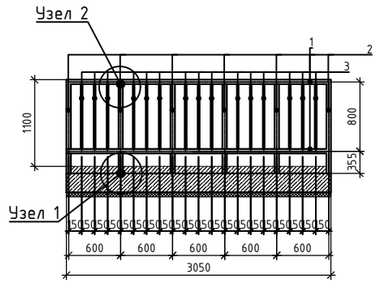

Сечение 1-1

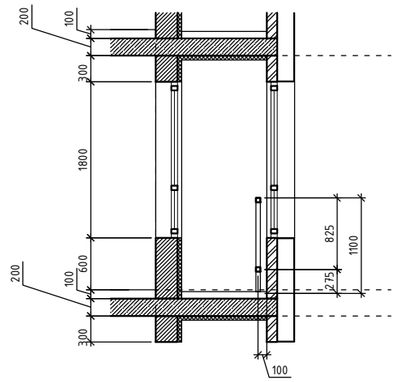

Спецификация расхода материала на ограждения всего комплекса

№ поз.	Обозначение	Наименование	Кол. шт.	Масса ед. кг	Примеч.
Ог-1	см. данный лист.	Ограждение лоджии Ог-1	55	83,49	4508,46
1	ГОСТ 30245-2012	☐ 50х3 L= 3050 мм.	2	14,88	29,76
2	ГОСТ 30245-2012	☐ 50х3 L= 1155 мм.	6	4,48	26,88
3	ГОСТ 30245-2012	☐ 20х3 L= 750 мм.	15	1,11	16,65
4	ГОСТ 19903-2015	Лист 10*100*150	6	1,18	7,08
5	ГОСТ 28778-90	Анкерный болт БСР 12х110 УЗ	24	0,13	3,12

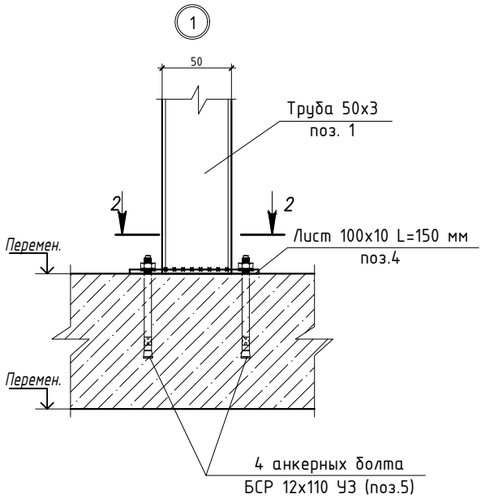

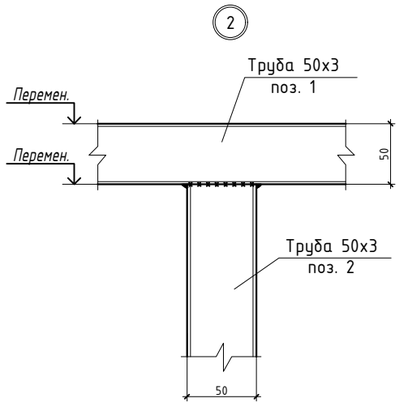

2-2

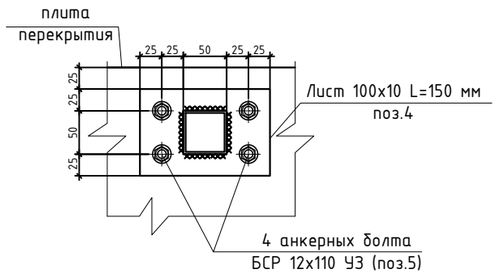

1. Металл всех металлоконструкций марки С245 ГОСТ 27772-88.
2. Все металлоконструкции соединить ручной электродуговой сваркой по ГОСТ 5264-80* электродами типа Э42 по ГОСТ 9467-75*.
3. Высоту катета сварного шва принять по наименьшей толщине свариваемых элементов, не менее чем 5мм.
4. После монтажа все стальные конструкции окрасить эмалью ПФ-115 по ГОСТ 6465-76 в два слоя по грунту ГФ 021 по ГОСТ 25124-82.
5. Перед началом производства выполнить контрольный замер

Изм.	Кол.уч.	Лист	№док.	Подпись	Дата	-АР		
						Строительство комплекса многоквартирных жилых домов мкр. 12 квартал 2 ПДП г. Уральска ЗКО		
						Пятно 4. Секция 4	Стадия	Лист	Листов
							РП	31	-
ГИП		Исина			02.20				
ГАП		Полец			02.20	Ограждение лоджий. Спецификация.	ТОО"Астанатехстройэксперт" ГСЛ №13003021		
Проверил		Аткенов			02.20				
Выполнил		Рясное			02.20				

План крыльца Кр-1 (вход в подвал)

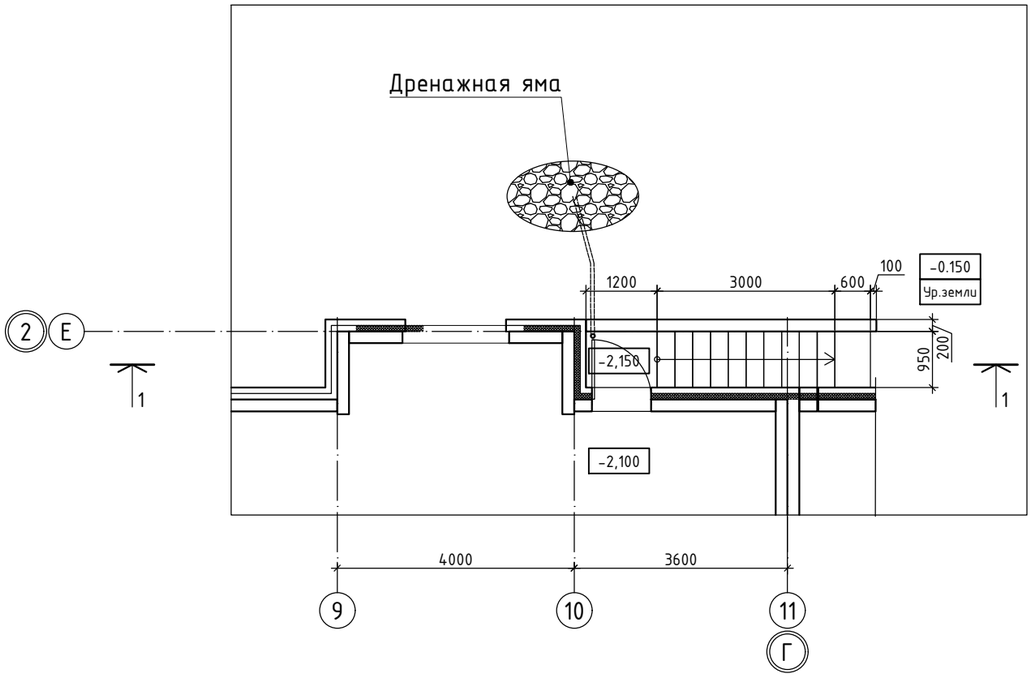

Разрез 1-1

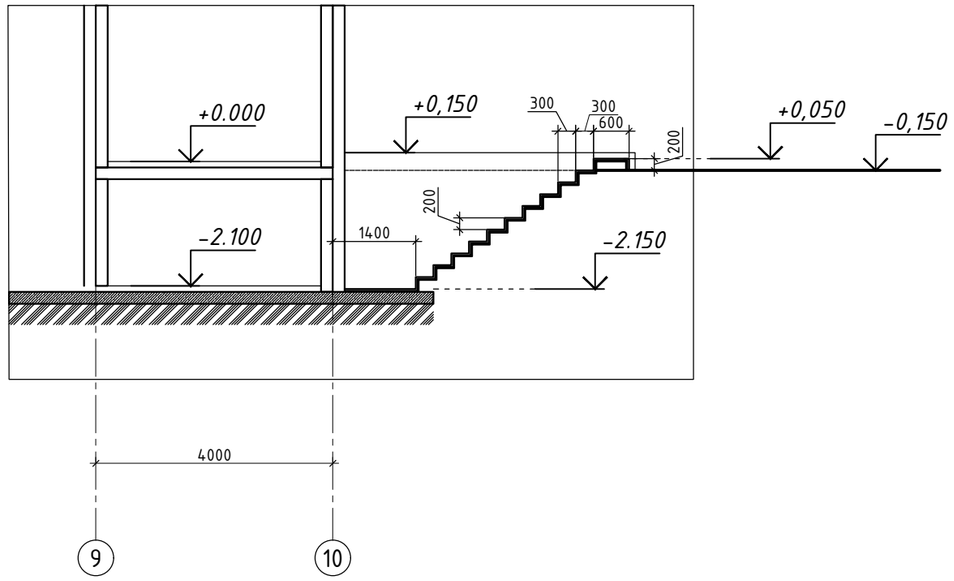

Фрагмент плана подвала

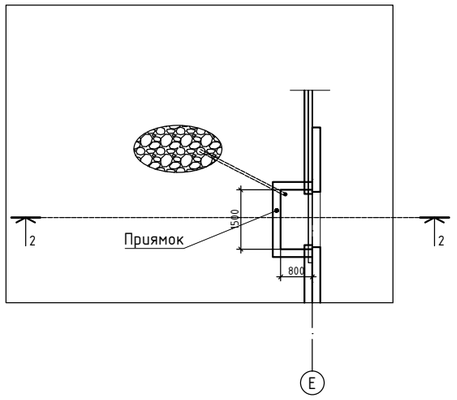

Разрез 2 - 2

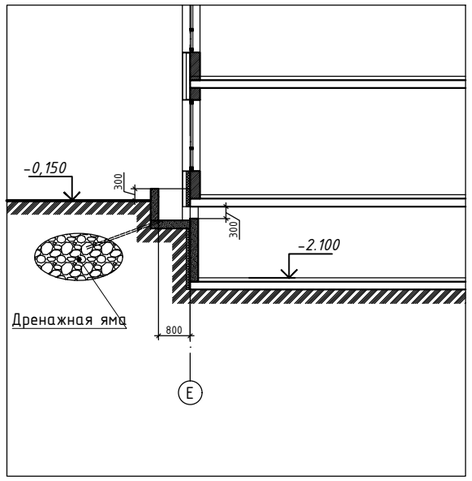

Изм.	Кол.уч.	Лист	№док.	Подпись	Дата
ГИП		Исина			02.20
ГАП		Полец			02.20
Проверил		Аткенов			02.20
Выполнил		Рясное			02.20

-АР

Строительство комплекса многоквартирных жилых домов мкр. 12 квартал 2 ПДП г. Уральска ЗКО

Пятно 4. Секция 4

Стадия	Лист	Листов
РП	32	-

Крыльцо Кр-1; Приямок

ТОО"Астанатехстройэксперт"
ГСЛ №13003021

Крыльцо Кр-1

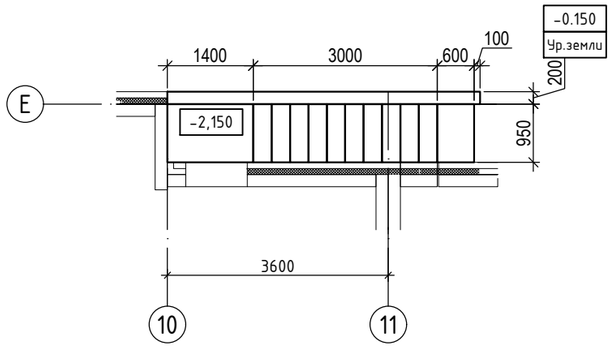

1-1

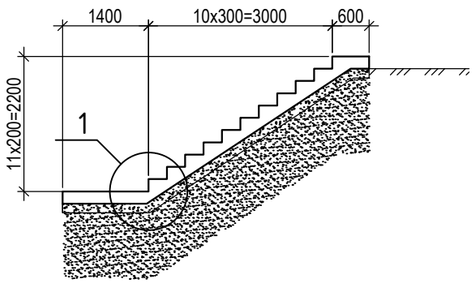

2-2

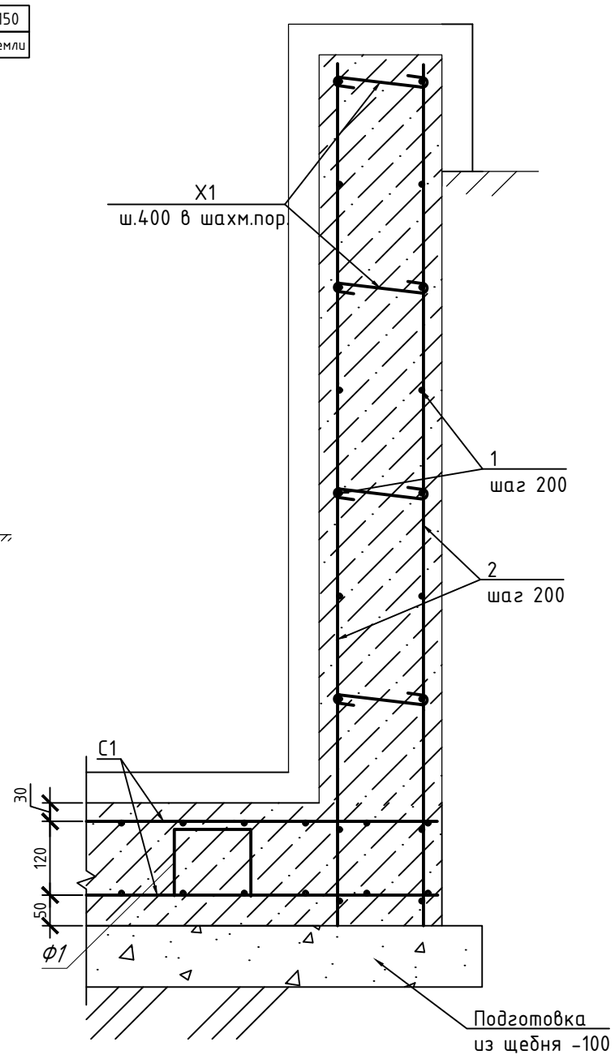

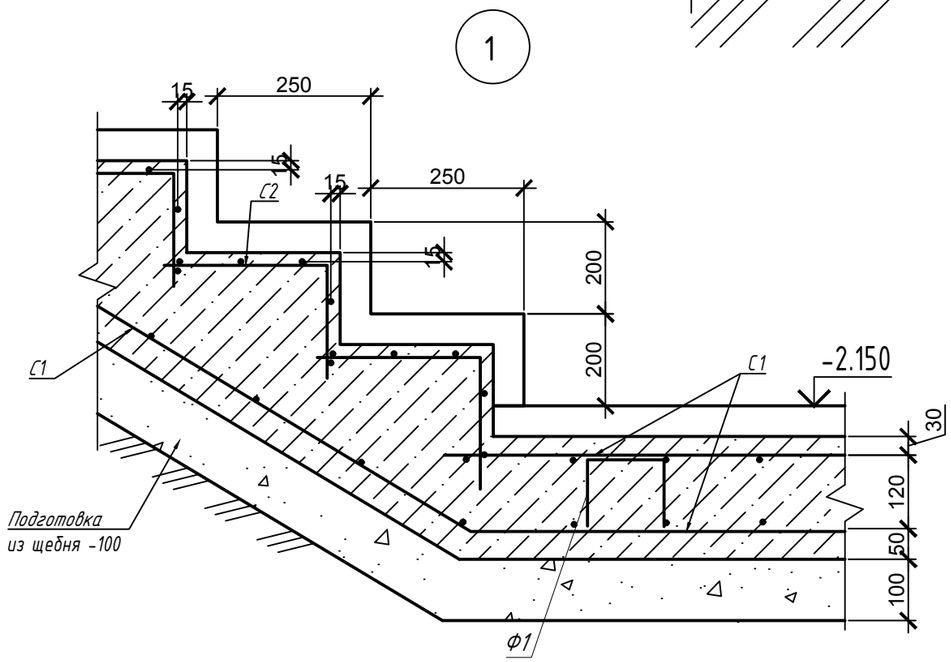

Спецификация

Поз.	Обозначение	Наименование	Кол.	Масса ед.,кг.	Примечание
		Крыльцо №1			
		Стены	1		
1	ГОСТ 34028-2016	Ф12 А400 м.п.	107.1	0.888	95.1
2	ГОСТ 34028-2016	Ф12 А400 м.п.	107.1	0.888	95.1
X1	ГОСТ 34028-2016	Ф8 А240 L=310	46	0.12	5.52
		Материалы			
		Бетон кл.В20 м3	2.04		
		Полы	1		
C1	ГОСТ 23279-2012	4С $\frac{10А400-200}{10А400-200}$ 110x110 $\frac{50}{50}$	5	8.14	40.7
C2	ГОСТ 23279-85	4С $\frac{8А400-100}{8А400-100}$ 55x100 $\frac{75}{25}$	11	4.54	49.9
Ф1	ГОСТ 34028-2016	Ф8 А240 L=930	6	0.37	2.22
		Материалы			
		Бетон кл.В20 м3	1.23		
		Щебень фр. 5-20 м3	0.7		

Ведомость деталей

Поз.	Эскиз
Ф-1 L=1110мм	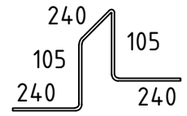

Примечания:

1. Грунтовое основание, обратную засыпку выполнять местным не мерзлым грунтом, послойно по 15см, с коэфициентом уплотенения 0,95;
2. Все железобетонные изделия соприкосающиеся с грунтом обмазать горячим битумом за 2 раза.
3. Расход материалов на ограждения даны в разделе АР

Изм.	Кол. уч.	Лист	№ док.	Подп.	Дата	53-26/10/2019-АР		
						"Строительство комплекса многоквартирных жилых домов мкр. 12 квартал 2 ПДП г. Уральска ЗКО"		
ГИП		Исина Ж.				Пятно 4; Секция 4	Стадия	Лист	Листов
ГАП		Полец А.					РП	33	
Проверил		Лукьянченко				Конструкции крыльца Кр-1	ТОО Астанатехстройэксперт Нұр-Сұлтан 2020		
Выполнил		Мусальдинов							

Копировал А3

Фрагмент фасада (Кр-2)

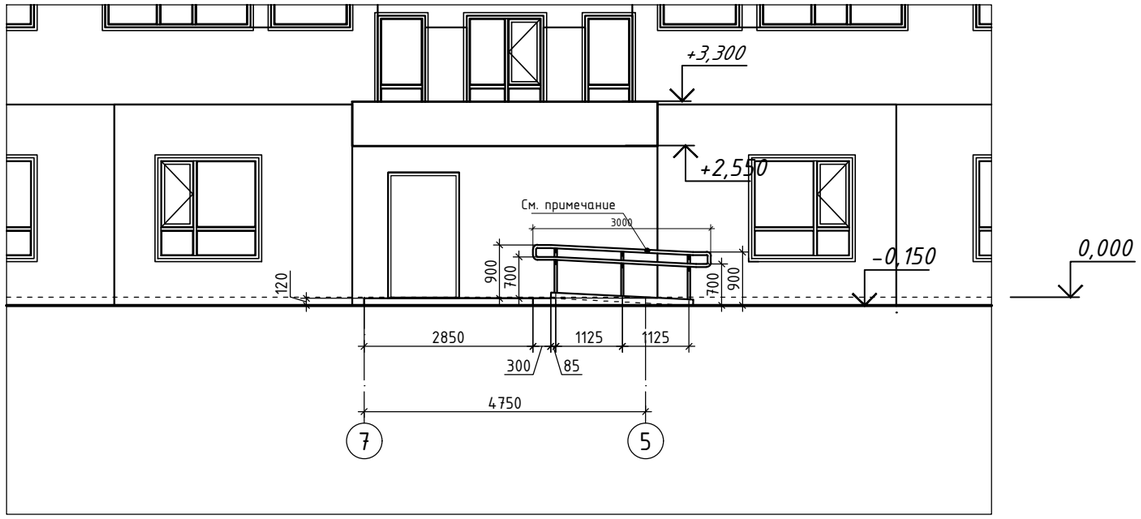

Разрез 1 - 1

- Верхний слой кровельного ковра - Технэластс ЭКП
- Нижний слой кровельного ковра - Унифлекс ЭПП-2слоя
- Праймер битумный
- Цементно-песчаный раствор М150 , армированный сеткой ВВр-I 100/ЗВр-I 100 - 180 мм-30 мм
- Ж/бетонная плита покрытия 200мм
- Улучшенная штукатурка по стекловолокнистой сетке -15 мм
- Выравнивание бетонитом - 2м
- Фасадная окраска

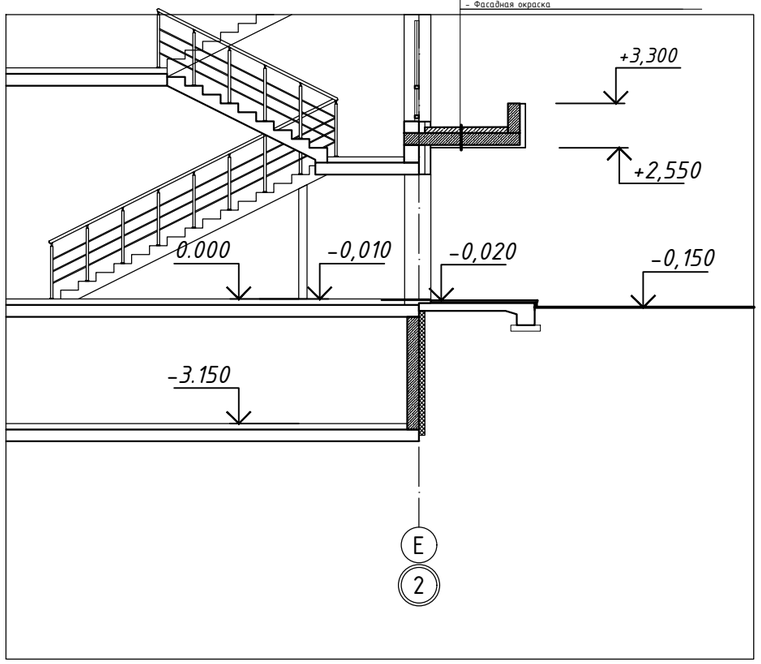

План крыльца Кр-2

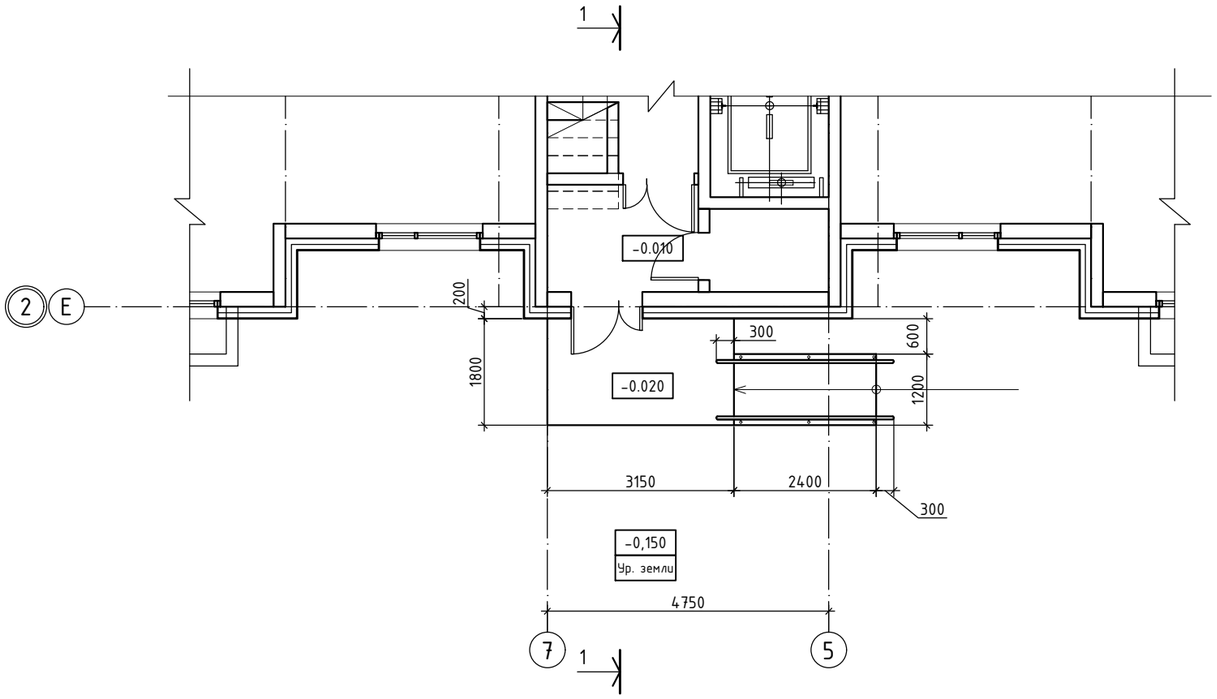

План навеса Кр-2

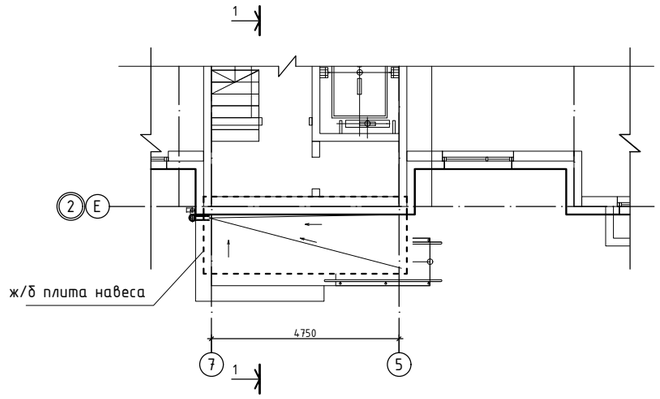

- Данный лист смотри совместнос АР-6 ; АР-7; АР-21
- Ограждение пандуса выполнить из нержавеющей стали. длина - 3,0 м х 2шт
- Кровельный слив " Скаппер" - оцинкованный ;
- Площадь покрытия кровли козырька - 6,62 $м^2$

Изм.	Кол.уч	Лист	№док.	Подпись	Дата	-АР		
						"Строительство комплекса многоквартирных жилых домов мкр. 12 квартал 2 ПДП г. Уральска ЗКО" (Дом 3)(Без наружных инженерных сетей и благоустройства)		
						Пятно 4; Секция 4	Стадия	Лист	Листов
ГИП		Исина			02.20		РП	34	-
ГАП		Полец			02.20	Крыльцо Кр-2	ТОО"Астанатехстройэксперт" ГСЛ №13003021		
Проверил		Аткенов			02.20				
Выполнил		Рясное			02.20				

Крыльцо №2

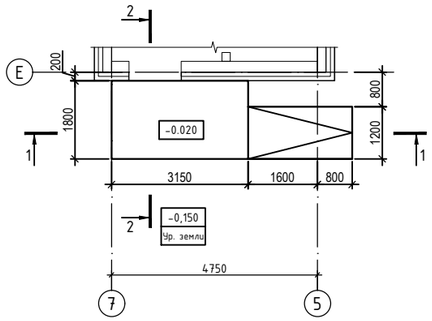

1-1

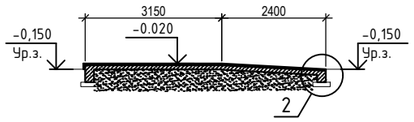

2-2

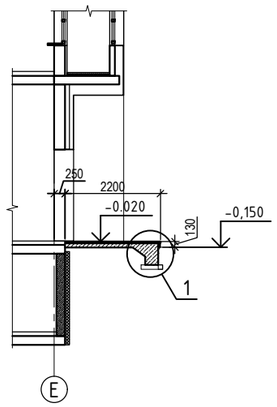

Спецификация

Поз.	Обозначение	Наименование	Кол.	Масса ед.,кг.	Примечание
		Крыльцо №2			
		Стены	1		
1	ГОСТ 34028-2016	Ф12 А400 м.п.	60.3	0.888	53.6
2	ГОСТ 34028-2016	Ф12 А400 м.п.	60.3	0.888	53.6
Х1	ГОСТ 34028-2016	Ф8 А240 L=310	26	0.12	3,12
		Материалы			
		Бетон кл.В20 м3	1.15		
		Полы	1		
С1	ГОСТ 23279-2012	4С $\frac{10А400-200}{10А400-200}$ 110х110 $\frac{50}{50}$	9	8.14	73.26
Ф1	ГОСТ 34028-2016	Ф8 А240 L=930	22	0.37	8.14
		Материалы			
		Бетон кл.В20 м3	1.71		
		Щебень фр. 5-20 м3	0.9		

1

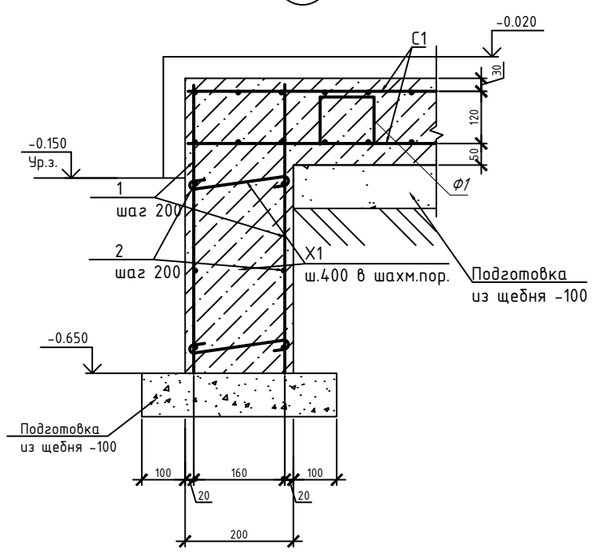

2

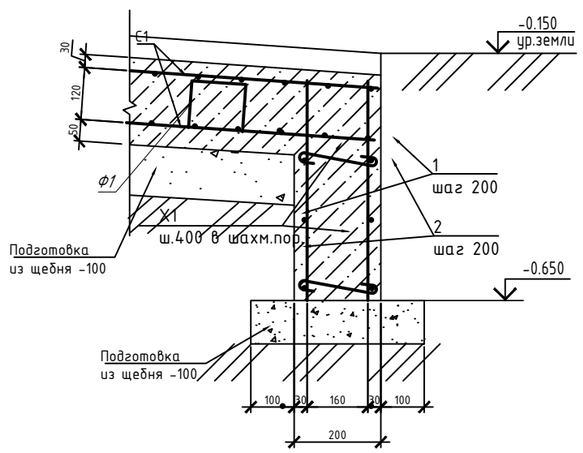

Ведомость деталей

Поз.	Эскиз
Ф-1 L=1110мм	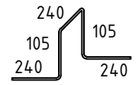

Примечания:

1. Грунтовое основание, обратную засыпку выполнять местным не мерзлым грунтом, послойно по 15см, с коэфициентом уплотененения 0,95;
2. Все железобетонные изделия соприкосающиеся с грунтом обмазать горячим битумом за 2 раза.
3. Расход материалов на ограждения даны в разделе АР

						53-26/10/2019-АР
						"Строительство комплекса многоквартирных жилых домов мкр. 12 квартал 2 ПДП г. Уральска ЗКО"
Изм.	Кол. уч.	Лист	№ док.	Подп.	Дата	
ГИП		Исина Ж.				Пятно4; Секция 4 — Стадия: РП; Лист: 35; Листов:
ГАП		Полец А.				
Проверил		Лукьянченко				Конструкции крыльца Кр-2 — ТОО Астанатехстройэксперт Нұр-Сұлтан 2020
Выполнил		Мусальдинов				

Копировал А3

Фрагмент фасада (Кр-3)

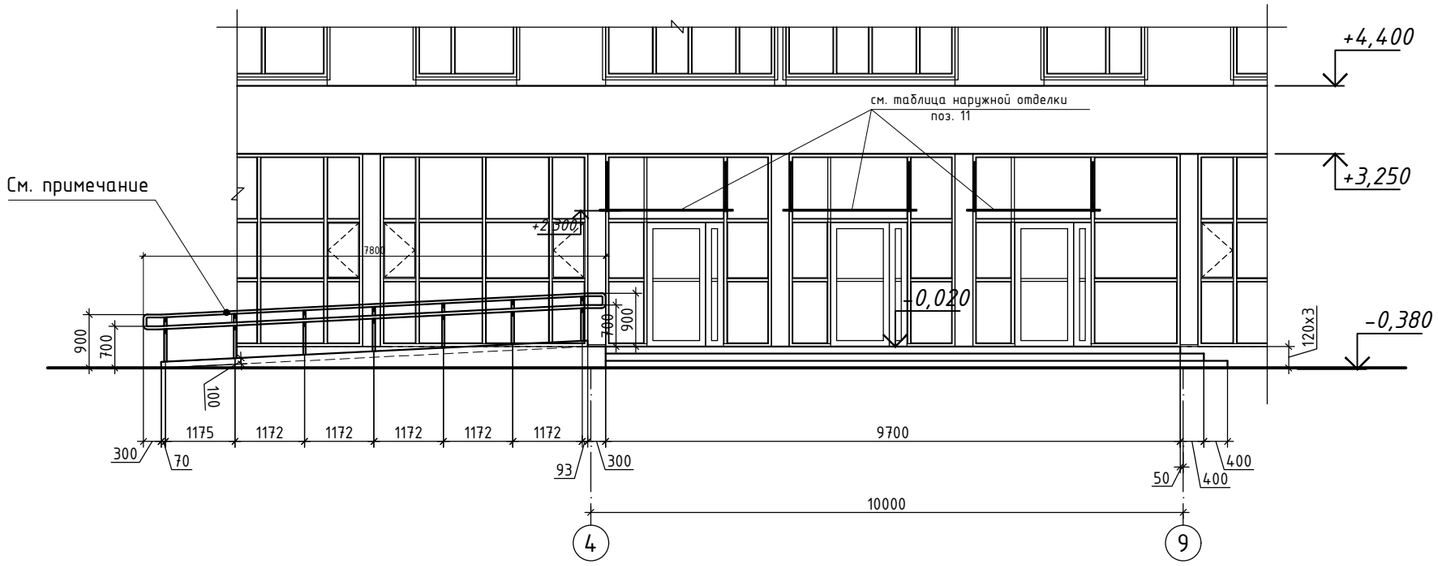

Разрез 1 - 1

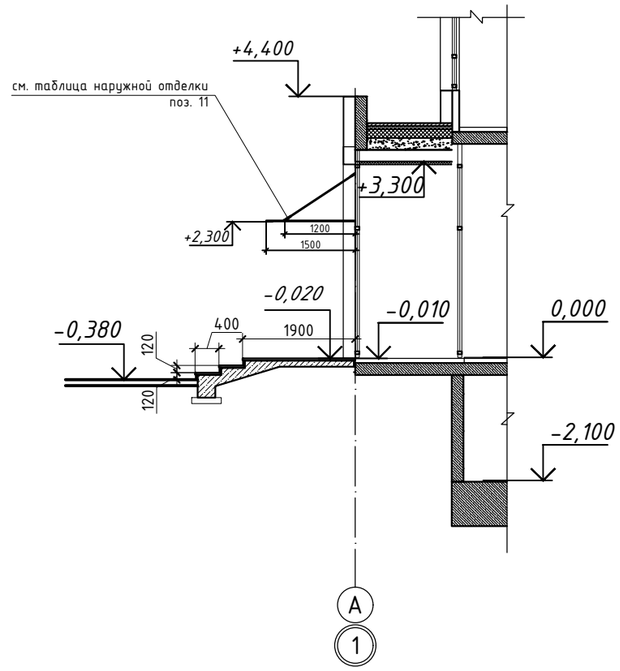

План крыльца Кр-3

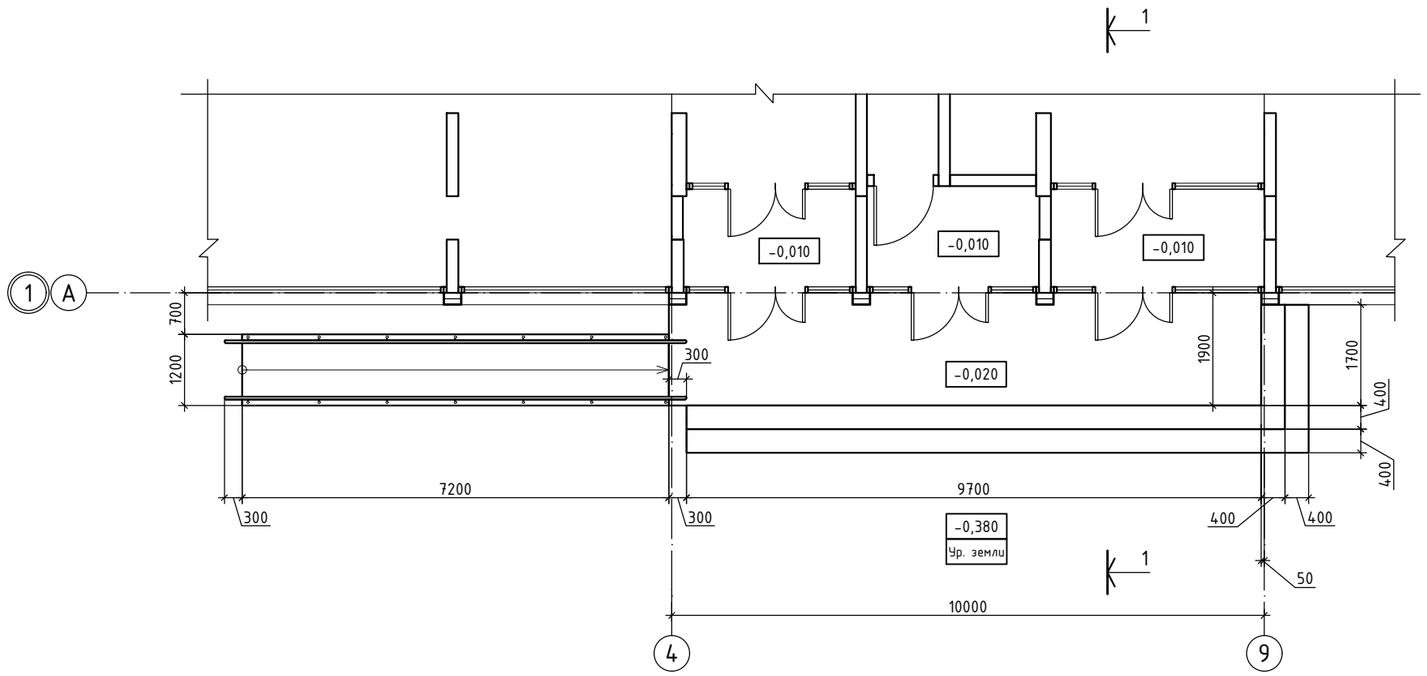

- Данный лист смотри совместнос АР-6 ; АР-7; АР-21
- Ограждение пандуса выполнить из нержавеющей стали. длина- 7,8м х 2шт.

						-АР
Изм.	Кол.уч.	Лист	№док.	Подпись	Дата	"Строительство комплекса многоквартирных жилых домов мкр. 12 квартал 2 ПДП г. Уральска ЗКО" (Дом 3)(Без наружных инженерных сетей и благоустройства)
ГИП	Исина				02.20	Пятно 4; Секция 4 — Стадия: РП; Лист: 36; Листов: -
ГАП	Полец				02.20	
Проверил	Аткенов				02.20	Крыльцо Кр-3
Выполнил	Рясное				02.20	ТОО"Астанатехстройэксперт" ГСЛ №13003021

Крыльцо Кр-3

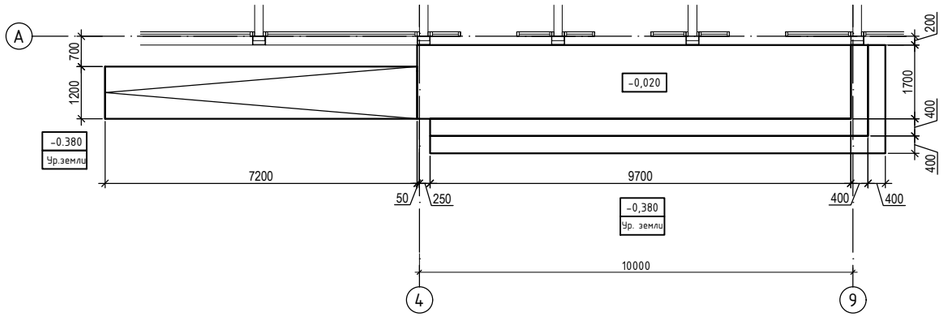

2-2

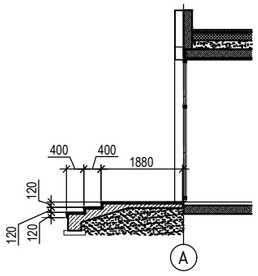

1-1

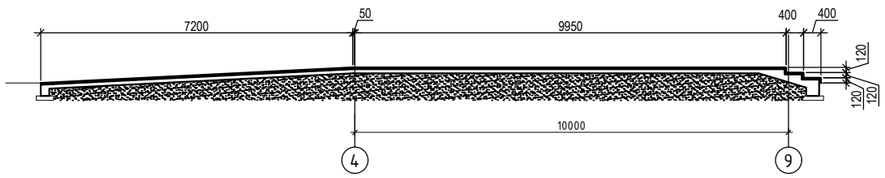

Спецификация

Поз.	Обозначение	Наименование	Кол.	Масса ед.,кг.	Примечание
		Крыльцо Кр-3			
		Стены	1		
1	ГОСТ 34028-2016	Ф12 А400 м.п.	221.9	0.888	197.1
2	ГОСТ 34028-2016	Ф12 А400 м.п.	221.9	0.888	197.1
Х1	ГОСТ 34028-2016	Ф8 А240 L=310	96	0.12	11.52
		Материалы			
		Бетон кл.В20 м3	4.22		
		Полы	1		
С1	ГОСТ 23279-2012	4С $\frac{10А400-200}{10А400-200}$ 110х110 $\frac{50}{50}$	36	8.14	293.04
С2	ГОСТ 23279-85	4С $\frac{8А400-100}{8А400-100}$ 57х1300 $\frac{75}{25}$	2	60.02	120.04
Ф1	ГОСТ 34028-2016	Ф8 А240 L=930	88	0.37	32.56
		Материалы			
		Бетон кл.В20 м3	7.1		
		Щебень фр. 5-20 м3	4.1		

Ведомость деталей

Поз.	Эскиз
Ф-1 L=1110мм	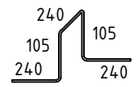

1

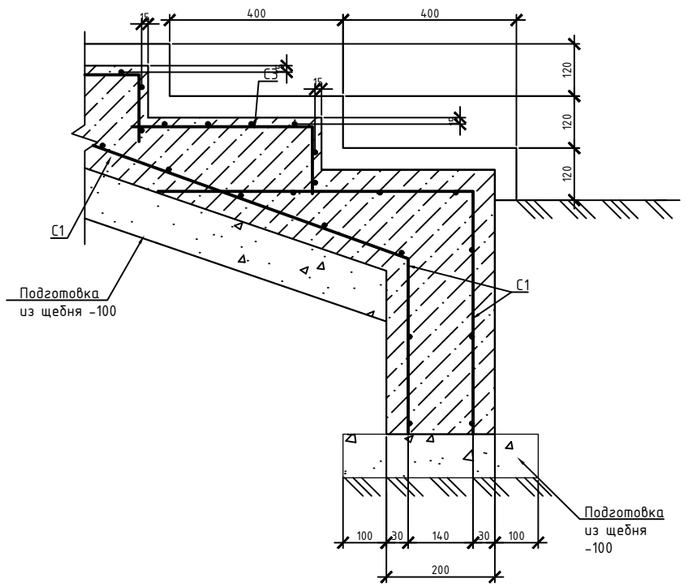

2

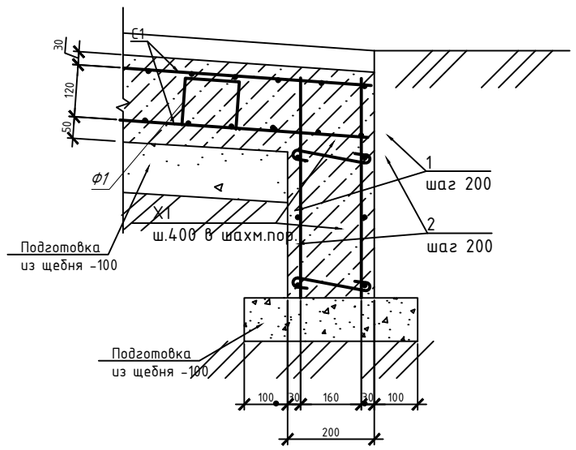

Примечания:

1. Грунтовое основание, обратную засыпку выполнять местным не мерзлым грунтом, послойно по 15см, с коэфициентом уплотенения 0,95;
2. Все железобетонные изделия соприкосающиеся с грунтом обмазать горячим битумом за 2 раза.
3. Расход материалов на ограждения даны в разделе АР

Изм.	Кол. уч.	Лист	№ док.	Подп.	Дата	53-26/10/2019-АР		
						"Строительство комплекса многоквартирных жилых домов мкр. 12 квартал 2 ПДП г. Уральска ЗКО"		
ГИП		Исина Ж.				Пятно 4; Секция 4	Стадия: РП	Лист: 37 / Листов:
ГАП		Полец А.						
Проверил		Лукьянченко				Конструкции крыльца Кр-3	ТОО Астанатехстройэксперт Нұр-Сұлтан 2020	
Выполнил		Мусальдинов						

Копировал АЗ

ВЕДОМОСТЬ ПЕРЕМЫЧЕК (начало)

Марка	Схема сечения
ПР-1 (7шт)	L 50*5 L=1300; +2.100
ПР-2 (32шт)	L 50*5 L=1400; +27.000 / +24.000 / +21.000 / +18.000 / +15.000 / +12.000 / +9.000 / +6.000
ПР-3 (1шт)	L 50*5 L=1700; +2.100
ПР-4 (9шт)	2ПБ17-2; +25.800 / +22.800 / +19.800 / +16.800 / +13.800 / +10.800 / +7.800 / +4.800
ПР-5 (110шт)	2ПБ22-3; +27.300 / +24.300 / +21.300 / +18.300 / +15.300 / +12.300 / +9.300 / +6.300 / +2.400
ПР-6 (1шт)	2ПБ16-2; +2.100
ПР-7 (16шт)	2ПБ19-3; +27.300 / +24.300 / +21.300 / +18.300 / +15.300 / +12.300 / +9.300 / +6.300
ПР-8 (18шт)	2ПБ13-1; +25.800 / +22.800 / +19.800 / +16.800 / +13.800 / +10.800 / +7.800 / +4.800
ПР-9 (16шт)	L 125*8 L=4230; +27.300 / +24.300 / +21.300 / +18.300 / +15.300 / +12.300 / +9.300 / +6.300
ПР-10 (8шт)	L 125*9 L=6000; +27.300 / +24.300 / +21.300 / +18.300 / +15.300 / +12.300 / +9.300 / +6.300

ВЕДОМОСТЬ ПЕРЕМЫЧЕК (окончание)

Марка	Схема сечения
ПР-11 (1шт)	L 50*5 L=1500; +2.100

План перемычек на отм. ±0.000

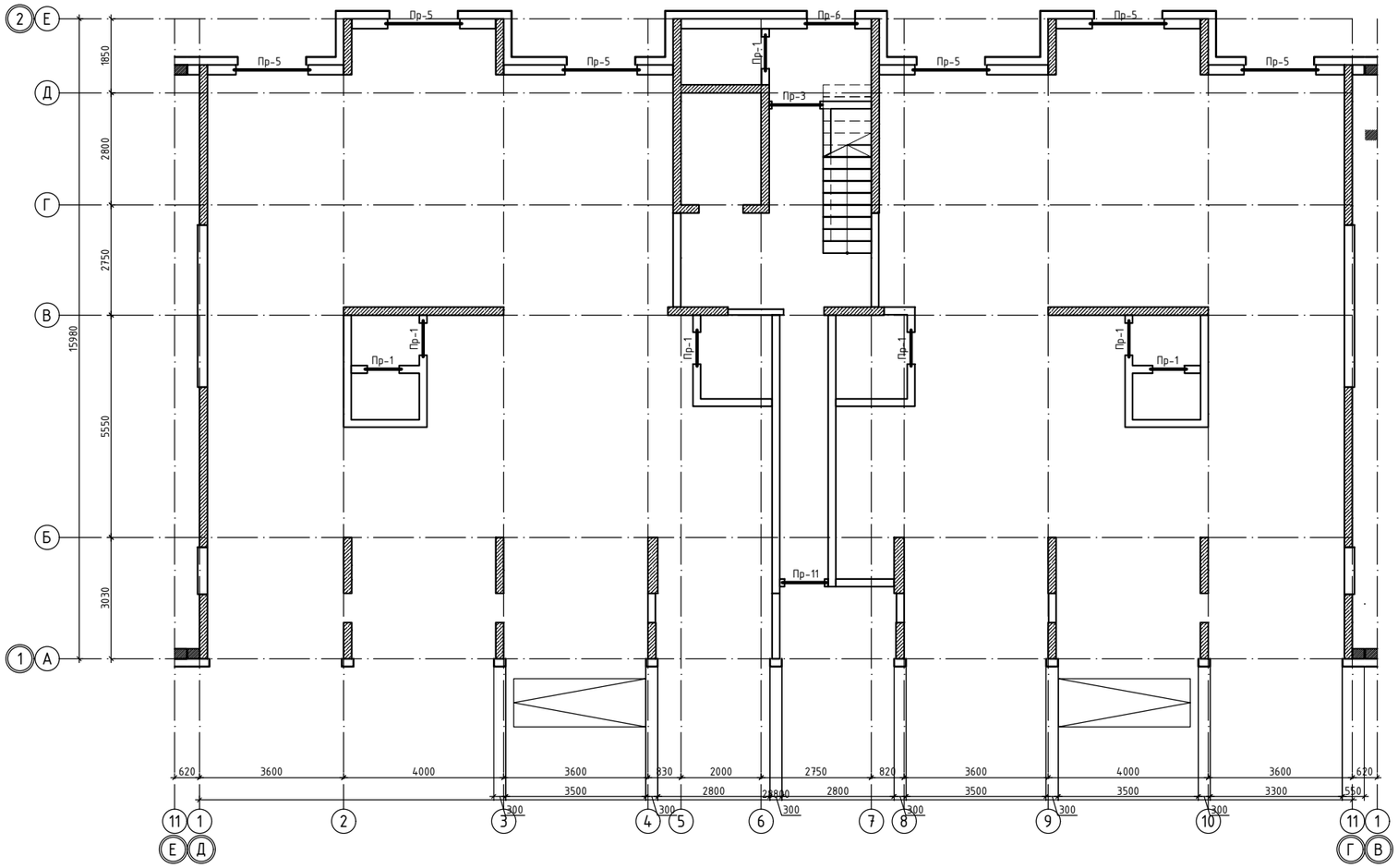

Согласовано
инженер ВК Каиржанов Ж.
инженер ОВ Дик О.
инженер ЭЛ Рубцова В.

Взам. инв. N

Подп. и дата

Инв. N подл.

Изм.	Кол.уч	Лист	№док.	Подпись	Дата
ГИП		Исина			02.20
ГАП		Полец			02.20
Проверил		Аткенов			02.20
Выполнил		Рясное			02.20

-АР

Строительство комплекса многоквартирных жилых домов мкр. 12 квартал 2 ПДП г. Уральска ЗКО

Пятно 4. Секция 4

Стадия	Лист	Листов
РП	38	-

План перемычек на отм. ±0.000

ТОО"Астанатехстройэксперт"
ГСЛ №13003021

План перемычек типового этажа

1 - 1

Примыкание перемычки к монолитной стене

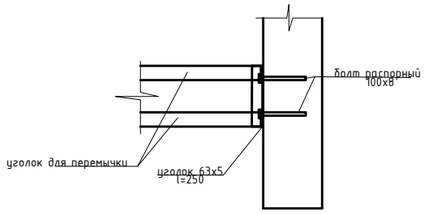

2 - 2

Примыкание перемычки к монолитной стене

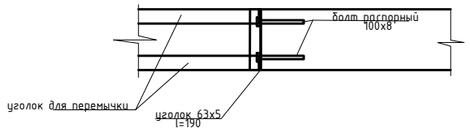

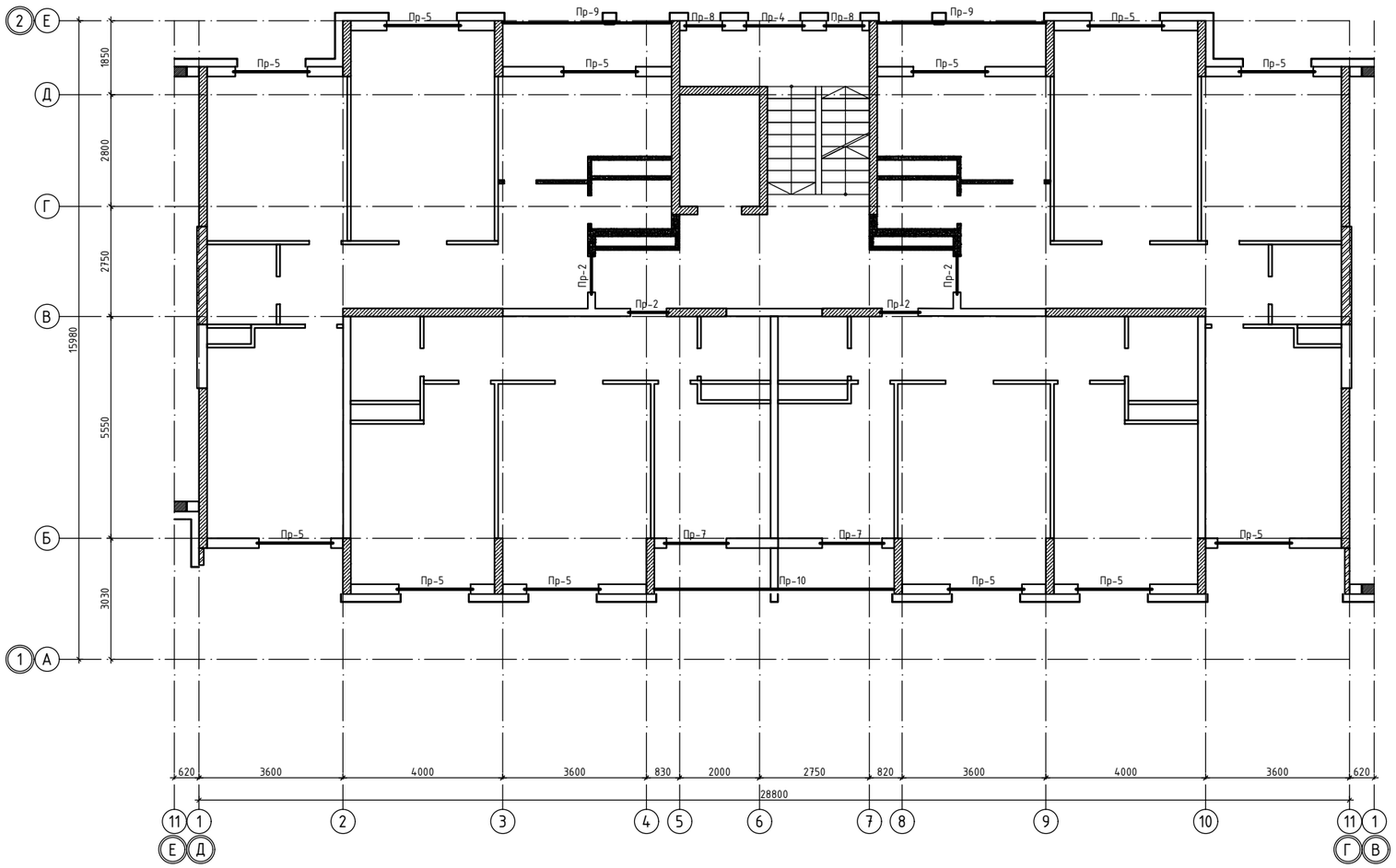

СПЕЦИФИКАЦИЯ ПЕРЕМЫЧЕК

Марка поз.	Обозначение	Наименование	Кол. на этаж										Масса ед.,кг	Приме-чание
			1	2	3	4	5	6	7	8	9	Всего		
ПР-1	ГОСТ 8509-93	L 50*5 L=1300	14									14	4,90	
ПР-2	ГОСТ 8509-93	L 50*5 L=1400		8	8	8	8	8	8	8	8	64	5,28	
ПР-3	ГОСТ 8509-93	L 50*5 L=1700	2									2	6,41	
ПР-4	Серия 1.038.1-1 вып.1	2ПБ17-2		2	2	2	2	2	2	2	2	18	71	
ПР-5	Серия 1.038.1-1 вып.1	2ПБ22-3	12	24	24	24	24	24	24	24	24	220	92	
ПР-6	Серия 1.038.1-1 вып.1	2ПБ16-2	2									2	65	
ПР-7	Серия 1.038.1-1 вып.1	2ПБ19-3		4	4	4	4	4	4	4	4	32	81	
ПР-8	Серия 1.038.1-1 вып.1	2ПБ13-1		4	4	4	4	4	4	4	4	36	54	
ПР-9	ГОСТ 8509-93	L 125*8 L=4230		4	4	4	4	4	4	4	4	32	65,40	
ПР-10	ГОСТ 8509-93	L 125*9 L=6000		2	2	2	2	2	2	2	2	16	103,8	
ПР-11	ГОСТ 8509-93	L 50*5 L=1500	2									2	5,66	
	ГОСТ 8509-93	L 63*5 L=250		6	6	6	6	6	6	6	6	48	1,20	
	ГОСТ 8509-93	L 63*5 L=190		2	2	2	2	2	2	2	2	16	0,91	

1. Над внутренними дверными проемами от 700мм до 1000 мм, на которых на плане не указаны перемычки, укладывать по два стержня арматуры А400, диаметром 14 мм.
2. Над внутренними дверными проемами от 1000 мм до 1200 мм, на которых на плане не указаны перемычки, укладывать по два стержня арматуры А400, диаметром 16 мм.
3. Перемычки из арматуры заводить в тело вкладки не менее 250 мм в каждую сторону.
4. Перед установкой арматуру окрасить эмалью ПФ-115 на два раза по грунтовке ГФ-021.
5. Расход арматуры диаметром 14 мм на устройство перемычек 437.5 кг.
6. Расход арматуры диаметром 16 мм на устройство перемычек 171.9 кг.

Изм.	Кол.уч	Лист	№док.	Подпись	Дата
ГИП		Исина			02.20
ГАП		Полец			02.20
Проверил		Аткенов			02.20
Выполнил		Ряснов			02.20

-АР

Строительство комплекса многоквартирных жилых домов мкр. 12 квартал 2 ПДП г. Уральска ЗКО

Пятно 4. Секция 4

Стадия	Лист	Листов
РП	39	-

План перемычек типового этажа

ТОО"Астанатехстройэксперт"
ГСЛ №13003021

Согласовано
инженер ВК Каиржанов Ж.
инженер ОВ Дик О.
инженер ЭЛ Рубцова В.

Взам. инв. N

Подп. и дата

Инв. N подл.

Зонты для вентшахт ВЕ-1
ВЕ-3, ВЕ-4, ВЕ-5, ВЕ-6, ВЕ-8, ВЕ-11

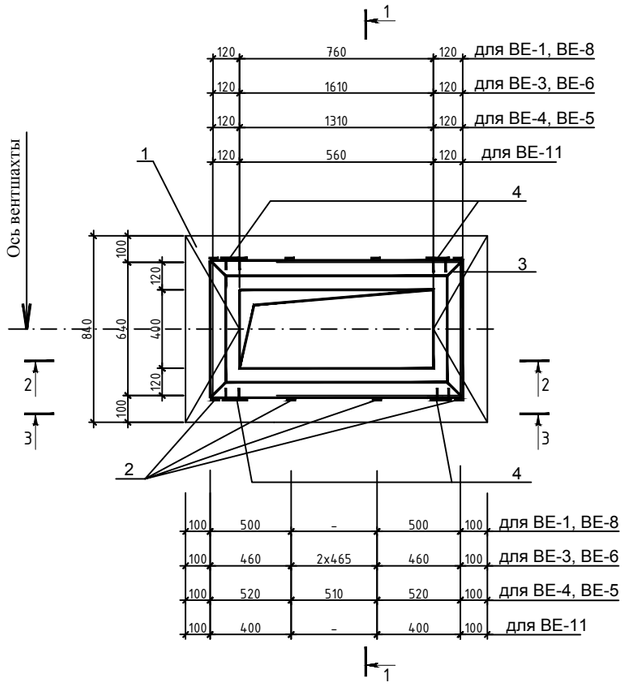

1 - 1

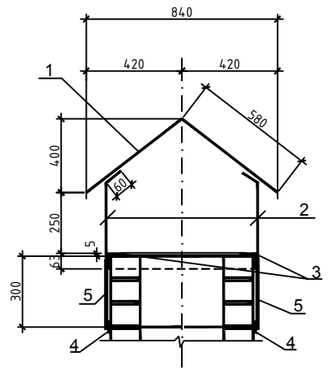

2 - 2

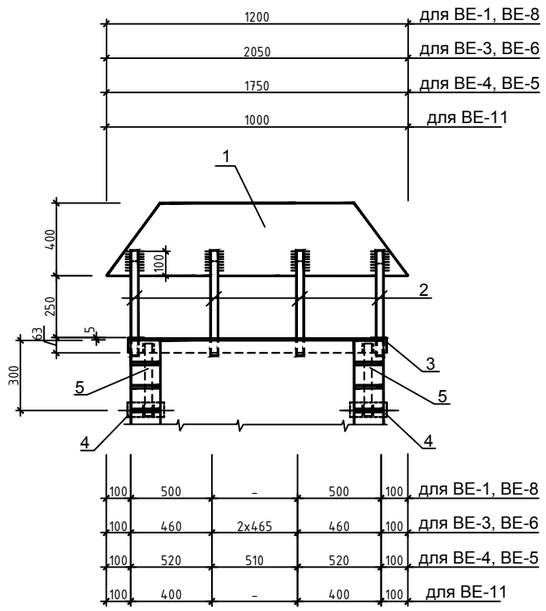

3 - 3

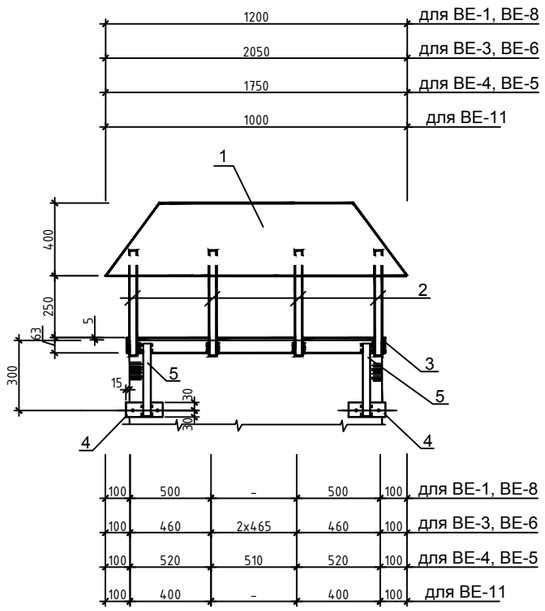

Спецификация

Поз.	Обозначение	Наименование	Кол.	Масса ед.,кг	Приме чание
Зонт для вентшахты ВЕ-1 (ВЕ-8 аналогично)			2	53.45	106.91
1	ГОСТ 19903-74	Лист 1160*2,5 L= 1200	1	26.38	26.38
2	ГОСТ 19903-74	Полоса 40*6 L= 430	6	0.81	4.86
3	ГОСТ 8509-93	Уголок 63*5 L= 3280	1	15.78	15.78
4	Серия 3.400-6/76	Закладная деталь Ми 1-11	4	0.80	3.20
5	ГОСТ 19903-74	Полоса 40*6 L= 430	4	0.81	3.24
Зонт для вентшахты ВЕ-3 (ВЕ-6 аналогично)			2	83.55	167.11
1	ГОСТ 19903-74	Лист 1160*2,5 L= 2050	1	45.06	45.06
2	ГОСТ 19903-74	Полоса 40*6 L= 430	10	0.81	8.10
3	ГОСТ 8509-93	Уголок 63*5 L= 4980	1	23.95	23.95
4	Серия 3.400-6/76	Закладная деталь Ми 1-11	4	0.80	3.20
5	ГОСТ 19903-74	Полоса 40*6 L= 430	4	0.81	3.24
Зонт для вентшахты ВЕ-4 (ВЕ-5 аналогично)			2	72.45	144.91
1	ГОСТ 19903-74	Лист 1160*2,5 L= 1750	1	38.47	38.47
2	ГОСТ 19903-74	Полоса 40*6 L= 430	8	0.81	6.48
3	ГОСТ 8509-93	Уголок 63*5 L= 4380	1	21.07	21.07
4	Серия 3.400-6/76	Закладная деталь Ми 1-11	4	0.80	3.20
5	ГОСТ 19903-74	Полоса 40*6 L= 430	4	0.81	3.24

Спецификация

Поз.	Обозначение	Наименование	Кол.	Масса ед.,кг	Приме чание
Зонт для вентшахты ВЕ-11			1	47.13	47.13
1	ГОСТ 19903-74	Лист 1160*2,5 L= 1000	1	21.98	21.98
2	ГОСТ 19903-74	Полоса 40*6 L= 430	6	0.81	4.86
3	ГОСТ 8509-93	Уголок 63*5 L= 2880	1	13.85	13.85
4	Серия 3.400-6/76	Закладная деталь Ми 1-11	4	0.80	3.20
5	ГОСТ 19903-74	Полоса 40*6 L= 430	4	0.81	3.24

1. Сварку выполнять электродами типа Э42 по ГОСТ 9467-75*.
2. Катет сварного шва принять по наименьшей толщине свариваемых деталей.
3. После окончания сварочных работ все металлоконструкции окрасить эмалью ПФ-115 по грунтовке ГФ-021 за 2 раза;

						53-26/10/2019-АР
						"Строительство комплекса многоквартирных жилых домов мкр. 12 квартал 2 ПДП г. Уральска ЗКО"
Изм.	Кол. уч.	Лист	№ док.	Подп.	Дата	
ГИП		Исина Ж.				Пятно 4. Секция 4 — Стадия: РП; Лист: 40; Листов:
ГАП		Полец А.				
Проверил		Лукьянченко				*Зонты для вентшахт ВЕ-1, ВЕ-3, ВЕ-4, ВЕ-5, ВЕ-6, ВЕ-8, ВЕ-11.* — ТОО Астанатехстройэксперт Нұр-Сұлтан 2020
Выполнил		Мусальдинов				

Зонты для вентшахт ВЕ-2, ВЕ-7, ВЕ-9, ВЕ-10

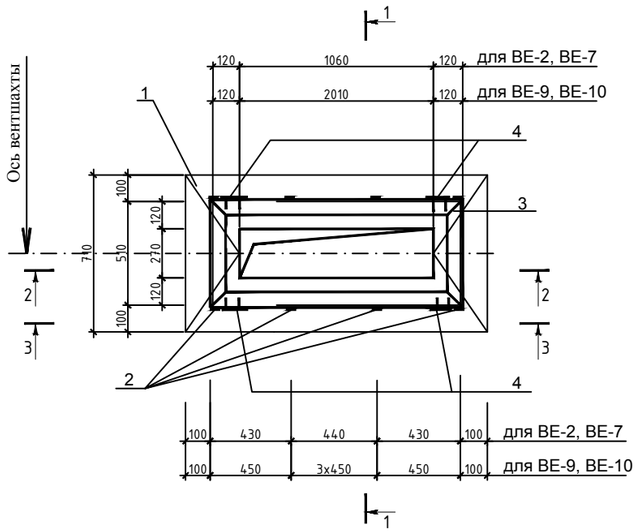

2 - 2

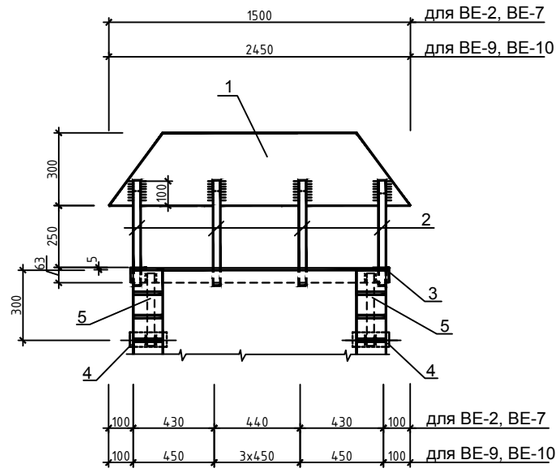

3 - 3

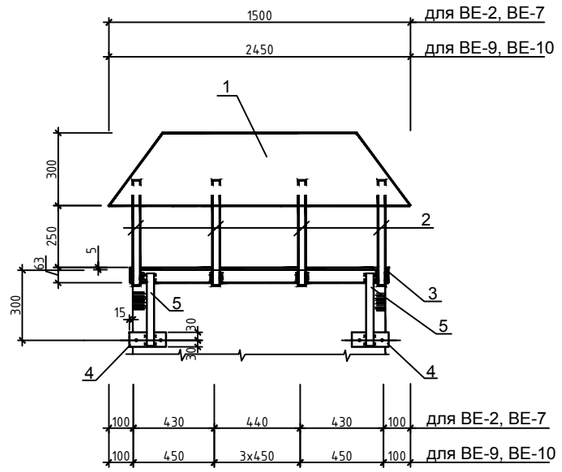

1 - 1

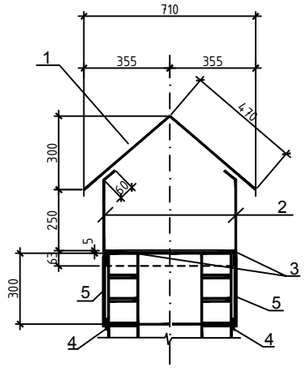

Спецификация

Поз.	Обозначение	Наименование	Кол.	Масса ед.,кг	Примечание
Зонт для вентшахты ВЕ-2 (ВЕ-7 аналогично)			2	63.30	126.61
1	ГОСТ 19903-74	Лист 940*2,5 L= 1500	1	32.97	32.97
2	ГОСТ 19903-74	Полоса 40*6 L= 430	8	0.81	6.48
3	ГОСТ 8509-93	Уголок 63*5 L= 3620	1	17.41	17.41
4	Серия 3.400-6/76	Закладная деталь Ми 1-11	4	0.80	3.20
5	ГОСТ 19903-74	Полоса 40*6 L= 430	4	0.81	3.24
Зонт для вентшахты ВЕ-9 (ВЕ-10 аналогично)			2	94.94	189.89
1	ГОСТ 19903-74	Лист 940*2,5 L= 2450	1	53.85	53.85
2	ГОСТ 19903-74	Полоса 40*6 L= 430	10	0.81	8.10
3	ГОСТ 8509-93	Уголок 63*5 L= 5520	1	26.55	26.55
4	Серия 3.400-6/76	Закладная деталь Ми 1-11	4	0.80	3.20
5	ГОСТ 19903-74	Полоса 40*6 L= 430	4	0.81	3.24

1. Сварку выполнять электродами типа Э42 по ГОСТ 9467-75*.
2. Катет сварного шва принять по наименьшей толщине свариваемых деталей.
3. После окончания сварочных работ все металлоконструкции окрасить эмалью ПФ-115 по грунтовке ГФ-021 за 2 раза;

						53-26/10/2019-АР
						"Строительство комплекса многоквартирных жилых домов мкр. 12 квартал 2 ПДП г. Уральска ЗКО"
Изм.	Кол. уч.	Лист	№ док.	Подп.	Дата	
ГИП		Исина Ж.				Пятно 4. Секция 4
ГАП		Полец А.				
Проверил		Лукьянченко				*Зонты для вентшахт ВЕ-2, ВЕ-7, ВЕ-9, ВЕ-10.*
Выполнил		Мусальдинов				

Стадия	Лист	Листов
РП	41	

ТОО Астанатехстройэксперт
Нұр-Сұлтан 2020