Государственная лицензия № 16002237
от 8 февраля 2016г.

WESTKAROS

Заказ: 001-20

# РАБОЧИЙ ПРОЕКТ

## Реконструкция центрального стадиона в п.Курмангазы, Курмангазинского района, Атырауской области

г. Уральск 2020

Государственная лицензия № 16002237
от 8 февраля 2016г.

WESTKAROS

Заказ: 001-20

# РАБОЧИЙ ПРОЕКТ

## Реконструкция центрального стадиона в п.Курмангазы, Курмангазинского района, Атырауской области

## Том 2. Альбом 1

## Генеральный план

Директор ТОО "WESTKAROS" Абилев Е.К.

Главный инженер проекта Кдрашев Н.Е.

г. Уральск 2020

## ОБЩИЕ УКАЗАНИЯ

РАБОЧИЙ ПРОЕКТ "РЕКОНСТРУКЦИЯ ЦЕНТРАЛЬНОГО СТАДИОНА В С.КУРМАНГАЗЫ, КУРМАНГАЗИНСКОГО РАЙОНА, АТЫРАУСКОЙ ОБЛАСТИ" ВЫПОЛНЕНО НА ОСНОВАНИИ ЗАДАНИИ НА ПРОЕКТИРОВАНИЕ.
ОБЩАЯ ПЛОЩАДКА УЧАСТКА СОСТАВЛЯЕТ ПО ГОС.АКТУ 2,1427 Га.
РЕЛЬЕФ НА УЧАСТКЕ ПРЕДСТАВЛЯЕТ СОБОЙ СЛАБОВОЛНИСТОЙ РАВНИНУ, ДЛЯ КОТОРОЙ ХАРАКТЕРНЫ УВАЛИСТО-ВОЛНИСТЫЕ ФОРМЫ РЕЛЬЕФА. АБСОЛЮТНЫЕ ОТМЕТКИ ПОВЕРХНОСТИ ЗЕМЛИ В ПРЕДЕЛАХ УЧАСТКА -25,08 ДО -25,40М (СИСТЕМА ВЫСОТ БАЛТИЙСКАЯ).

ПРОЕКТ ВЕРТИКАЛЬНОЙ ПЛАНИРОВКИ УЧАСТКА ПРЕДУСМАТРИВАЕТ ВЫПОЛНЕНИЕ ПЛАНИРОВОЧНЫХ РАБОТ С УЧЁТОМ ТЕХНОЛОГИЧЕСКИХ ОТМЕТОК ПОЛОВ ЗДАНИЯ. УДОБСТВО ПОДЪЕЗДА К СТАДИОНУ, А ТАКЖЕ НАДЛЕЖАЩИЙ ОТВОД ТАЛЫХ И ДОЖДЕВЫХ ВОД.
ПЛАН ОРГАНИЗАЦИИ РЕЛЬЕФА ВЫПОЛНЕН В ПРОЕКТНЫХ ОТМЕТКАХ.
ЗА АБСОЛЮТНУЮ ОТМЕТКУ: - 0,000 ПРИНЯТЬ ОТМЕТКУ: - 25,20.
А ТАК ЖЕ ПРОЕКТ РАЗДЕЛА ГЕНЕРАЛЬНОГО ПЛАНА ПРЕДУСМАТРИВАЕТ ДЕМОНТАЖ СУЩЕСТВУЮЩЕГО ОГРАЖДЕНИЯ ИЗ БЕТОННЫХ ПЛИТ ДЛИНОЙ 574 М. И УСТРОЙСТВО НОВОГО БЕТОННОГО ОГРАЖДЕНИЯ ПО ПЕРИМЕТРУ УЧАСТКА ДЛИНОЙ 314 М, ВЫСОТОЙ 2,5М, УСТРОЙСТВО МЕТАЛЛИЧЕСКОГО ОГРАЖДЕНИЯ ДЛИНОЙ 260 М, ВЫСОТОЙ 2,5 М; УСТРОЙСТВО ФУТБОЛЬНОГО ПОЛЯ, БАСКЕТБОЛЬНОГО ПОЛЯ, ПОЛЯ ДЛЯ ПРЫЖКА И РАЗМЕЩЕНИЕ МАФ; ПРОЕКТИРУЕМАЯ ПЛОЩАДКА ТБО; СТОЯНКА ДЛЯ СПЕЦ.ТЕХНИКИ.
НА ПРИЛЕГАЮЩЕЙ ТЕРРИТОРИИ ЗА ПРЕДЕЛАМИ ГРАНИЦЫ УЧАСТКА ПРОЕКТИРУЕТСЯ:
- ПАРКОВОЧНАЯ ЗОНА - 2750 м$^2$

## ВЕДОМОСТЬ ЧЕРТЕЖЕЙ ОСНОВНОГО КОМПЛЕКТА МАРКИ ГП

| ЛИСТ | НАИМЕНОВАНИЕ | ПРИМЕЧАНИЕ |
|---|---|---|
| 1 | ОБЩИЕ ДАННЫЕ | ГП-1 |
| 2 | СИТУАЦИОННАЯ СХЕМА РАСПОЛОЖЕНИЯ УЧАСТКА М1:1000 | ГП-2 |
| 3 | РАЗБИВОЧНЫЙ ПЛАН М1:500 | ГП-3 |
| 4 | ПЛАН ОРГАНИЗАЦИИ РЕЛЬЕФА М1:500 | ГП-4 |
| 5 | ПЛАН СНЯТИЕ ГРУНТА М1:500 | ГП-5 |
| 6 | ПЛАН ЗЕМЛЯНЫХ МАСС М1:500 | ГП-6 |
| 7 | ПЛАН ПОКРЫТИЙ М1:500 | ГП-7 |
| 8 | СЕЧЕНИЕ А-А, Б-Б, В-В | ГП-8 |
| 9 | ПЛАН ОЗЕЛЕНЕНИЯ И МАЛЫХ АРХИТЕКТУРНЫХ ФОРМ М1:500 | ГП-9 |
| 10 | СХЕМА РАСПОЛОЖЕНИЯ ПОД ФЛАГШТОКИ И ФУНДАМЕНТА ПРОЖЕКТОРЫ | ГП-10 |
| 11 | СХЕМА АРМИРОВАНИЯ ФУНДАМЕНТА ФФ1 | ГП-11 |
| 12 | РАЗБИВОЧЫЙ ЧЕРТЕЖ ОГРАЖДЕНИЯ | ГП-12 |
| 13 | СВОДНЫЙ ПЛАН ИНЖЕНЕРНЫХ СЕТЕЙ М1:500 | ГП-13 |
| | | |
| | | |

НАСТОЯЩИЙ ПРОЕКТ СООТВЕТСТВУЕТ ТРЕБОВАНИЯМ НОРМАТИВНЫХ, ЭКОЛОГИЧЕСКИХ, САНИТАРНО-ГИГИЕНИЧЕСКИХ, ПРОТИВОПОЖАРНЫХ ДОКУМЕНТОВ И ДРУГИХ НОРМ, ДЕЙСТВУЮЩИХ НА ТЕРРИТОРИИ РЕСПУБЛИКИ КАЗАХСТАН И ОБЕСПЕЧИВАЕТ БЕЗОПАСНОСТЬ ПРОДУКЦИИ ДЛЯ ЖИЗНИ, ЗДОРОВЬЯ ЛЮДЕЙ, ИМУЩЕСТВА, ОХРАНУ ОКРУЖАЮЩЕЙ СРЕДЫ.

ГЛАВНЫЙ ИНЖЕНЕР ПРОЕКТА Кдрашев Н.

## ВЕДОМОСТЬ ОСНОВНЫХ КОМПЛЕКТОВ РАБОЧИХ ЧЕРТЕЖЕЙ

| ОБОЗНАЧЕНИЯ | НАИМЕНОВАНИЕ | ПРИМЕЧАНИЕ |
|---|---|---|
| № 001-20-ГП | ГЕНЕРАЛЬНЫЙ ПЛАН | |
| № 001-20-АС | АРХИТЕКТРУНО-СТРОИТЕЛЬНЫЕ РЕШЕНИЯ | |
| № 001-20-ТХ | ТЕХНОЛОГИЧЕСКОЕ ОБОРОДУВАНИЕ | |
| № 001-20-ОВ | ОТОПЛЕНИЕ,ВЕНТИЛЯЦИЯ | |
| № 001-20-ВК | ВОДОПРОВОД,КАНАЛИЗАЦИЯ | |
| № 001-20-ЭО.ЭМ.ЭС | ЭЛЕКТРООСВЕЩЕНИЕ И ЭЛЕКТРООБОРУДОВАНИЕ.СИЛОВОЕ ЭЛЕКТРООБОРУДОВАНИЕ | |
| № 001-20-ПС | ПОЖАРНАЯ СИГНАЛИЗАЦИЯ | |
| № 001-20-ВН | ВИДЕОНАБЛЮДЕНИЕ | |
| № 001-20-НВК | НАРУЖНОЕ ВОДОСНАБЖЕНИЕ И КАНАЛИЗАЦИЯ | |
| № 001-20-ТМ.ТС | ТЕПЛОМЕХАНИЧЕСКАЯ ЧАСТЬ. ТЕПЛОВЫЕ СЕТИ | |
| № 001-20-ГСН.ГСВ | НАРУЖНЫЕ СЕТИ.ГАЗОСНАБЖЕНИЕ, ВНУТРЕННИЕ СЕТИ. | |

## ВЕДОМОСТЬ ССЫЛОЧНЫХ И ПРИЛАГАЕМЫХ ДОКУМЕНТОВ

| ОБОЗНАЧЕНИЕ | НАИМЕНОВАНИЕ | ПРИМЕЧАНИЕ |
|---|---|---|
| СН РК 3.01-01-2013 | ГРАДОСТРОИТЕЛЬСТВО. ПЛАНИРОВКА И ЗАСТРОИКА ГОРОДСКИХ И СЕЛЬСКИХ ПОСЕЛЕНИЙ | |
| СН РК 3.02-07-2014 | ОБЩЕСТВЕННЫЕ ЗДАНИЯ И СООРУЖЕНИЯ | |
| СП РК 3.02-119-2014 | ПРОЕКТИРОВАНИЕ ОТКРЫТЫХ СПОРТИВНЫХ СООРУЖЕНИЙ | |
| СП РК 3.01-105-2013 | БЛАГОУСТРОЙСТВО ТЕРРИТОРИИ НАСЕЛЕННЫХ ПУНКТОВ | |
| СН РК 2.02-01-2019 | ПОЖАРНАЯ БЕЗОПАСНОСТЬ ЗДАНИЙ И СООРУЖЕНИЙ | |
| СП РК 2.04-01-2017 | СТРОИТЕЛЬНАЯ КЛИМАТОЛОГИЯ | |
| СН РК 5.01-01-2013 | ЗЕМЛЯНЫЕ СООРУЖЕНИЯ, ОСНОВАНИЯ И ФУНДАМЕНТЫ | |
| СН РК 1.03-05-2011 | ОХРАНА ТРУДА И ТЕХНИКА БЕЗОПАСНОСТИ В СТРОИТЕЛЬСТВЕ | |
| ГОСТ 21.101-97 | МЕЖГОСУДАРСТВЕННЫЙ СТАНДАРТ. ОСНОВНЫЕ ТРЕБОВАНИЯ К ПРОЕКТНОЙ РАБОЧЕЙ ДОКУМЕНТАЦИИ. | |
| СТ РК 1284-2004 | ЩЕБЕНЬ И ГРАВИЙ ИЗ ПЛОТНЫХ ГОРНЫХ ПОРОД ДЛЯ СТРОИТЕЛЬНЫХ РАБОТ. ТЕХНИЧЕСКИЕ УСЛОВИЯ. | |
| ГОСТ 9128-2013 | СМЕСИ АСФАЛЬТОБЕТОННЫЕ ДОРОЖНЫЕ, АЭРОДРОМНЫЕ И АСФАЛЬТОБЕТОН. ТЕХНИЧЕСКИЕ УСЛОВИЯ. | |
| ГОСТ 6665-91* | КАМНИ БЕТОННЫЕ И ЖЕЛЕЗОБЕТОННЫЕ БОРТОВЫЕ. ТЕХНИЧЕСКИЕ УСЛОВИЯ | |
| ГОСТ 17608-2017 | ПЛИТЫ БЕТОННЫЕ ТРОТУАРНЫЕ. ТЕХНИЧЕСКИЕ УСЛОВИЯ | |

| ИЗМ. | КОЛ.УЧ. | ЛИСТ | N°ДОК. | ПОДП. | ДАТА |
|---|---|---|---|---|---|
| РАЗРАБ. | | Султаналиева | | | 01.2020 |
| ПРОВЕР. | | Кдрашев Н. | | | 01.2020 |
| Н. КОНТР. | | Кдрашев Н. | | | 01.2020 |
| ГИП | | Кдрашев Н. | | | 01.2020 |

001-20-ГП

РЕКОНСТРУКЦИЯ ЦЕНТРАЛЬНОГО СТАДИОНА В С.КУРМАНГАЗЫ, КУРМАНГАЗИНСКОГО РАЙОНА, АТЫРАУСКОЙ ОБЛАСТИ

| ЗАСТРОЙКА И БЛАГОУСТРОЙСТВО УЧАСТКА | СТАДИЯ | ЛИСТ | ЛИСТОВ |
|---|---|---|---|
| | РП | 1 | 13 |
| ОБЩИЕ ДАННЫЕ | WESTKAROS | | |

ВЗАМ. ИНВ. N° | ПОДП. И ДАТА | ИНВ. N° ПОДЛ.

ФОРМАТ А3

N

S

## СИТУАЦИОННАЯ СХЕМА РАСПОЛОЖЕНИЯ УЧАСТКА

## ТЕХНИКО – ЭКОНОМИЧЕСКИЕ ПОКАЗАТЕЛИ

| n/n | ПОКАЗАТЕЛИ | КОЛ–ВО | |
|---|---|---|---|
| | | $М^2$ | % |
| 1 | ПЛОЩАДЬ УЧАСТКА | 21427,0 | 100 |
| 2 | ПЛОЩАДЬ ЗАСТРОЙКИ | 1080,0 | 5,04 |
| 3 | ПЛОЩАДЬ ОЗЕЛЕНЕНИЯ | 4540,0 | 21,2 |
| 4 | ПЛОЩАДЬ ПОКРЫТИЯ | 15807,0 | 73,77 |

## ПРИМЕЧАНИЕ

1. ГЕНЕРАЛЬНЫЙ ПЛАН РАЗРАБОТАН НА ОСНОВЕ ГЕОДЕЗИЧЕСКОЙ СЪЕМКИ МАСШТАБА 1:500, ВЫПОЛНЕННОЙ В 2019 Г. ТОО "WESTKAROS". СИСТЕМА ВЫСОТ БАЛТИЙСКАЯ. СИСТЕМА КООРДИНАТ МЕСТНАЯ ПРИНЯТАЯ ДЛЯ Г.АТЫРАУ
2. ИСХОДНЫЕ ДЛЯ РАЗРАБОТКИ РАБОЧЕГО ПРОЕКТА ГЕНЕРАЛЬНОГО ПЛАНА ПРИВЕДЕНЫ В ТОМЕ I – ОБЩАЯ ПОЯСНИТЕЛЬНАЯ ЗАПИСКА И РАБОЧИХ ЧЕРТЕЖАХ.

Согласовано

Гл. спец.

Взам. инв. N

Подл. и дата

Инв. N подл.

| ИЗМ. | КОЛ.УЧ. | ЛИСТ | N°ДОК. | ПОДП. | ДАТА |
|---|---|---|---|---|---|
| РАЗРАБ. | | Султаналиева | | | 01.2020 |
| ПРОВЕР. | | Кдрашев Н. | | | 01.2020 |
| Н. КОНТР. | | Кдрашев Н. | | | 01.2020 |
| ГИП | | Кдрашев Н. | | | 01.2020 |

001–20–ГП

РЕКОНСТРУКЦИЯ ЦЕНТРАЛЬНОГО СТАДИОНА В С.КУРМАНГАЗЫ, КУРМАНГАЗИНСКОГО РАЙОНА, АТЫРАУСКОЙ ОБЛАСТИ

ЗАСТРОЙКА И БЛАГОУСТРОЙСТВО УЧАСТКА

| СТАДИЯ | ЛИСТ | ЛИСТОВ |
|---|---|---|
| РП | 2 | 13 |

СИТУАЦИОННАЯ СХЕМА РАСПОЛОЖЕНИЯ УЧАСТКА

WESTKAROS

Формат А4 210x297

## ЭКСПЛИКАЦИЯ ЗДАНИЙ И СООРУЖЕНИЙ

| НОМЕР НА ПЛАНЕ | НАИМЕНОВАНИЕ И ОБОЗНАЧЕНИЕ | ЭТАЖНОСТЬ ЗДАНИЙ | КОЛИЧЕСТВО МЕСТ ЗДАНИЯ | КОЛИЧЕСТВО МЕСТ ВСЕГО | ПЛОЩАДЬ, М² ЗАСТРОЙКИ ЗДАНИЯ | ПЛОЩАДЬ, М² ЗАСТРОЙКИ ВСЕГО | ПЛОЩАДЬ, М² ОБЩАЯ ЗДАНИЯ | ПЛОЩАДЬ, М² ОБЩАЯ ВСЕГО | СТРОИТЕЛЬНЫЙ ОБЪЁМ, М³ ЗДАНИЯ | СТРОИТЕЛЬНЫЙ ОБЪЁМ, М³ ВСЕГО |
|---|---|---|---|---|---|---|---|---|---|---|
| 1 | 2 | 3 | 4 | 5 | 7 | 8 | 9 | 10 | 11 | |
| 1 | ПРОЕКТИРУЕМОЕ АДМИНИСТРАТИВНОЕ ЗД. С ТРИБУНАМИ | 1 | 1 | – | 1012,0 | 1012,0 | | | | |
| 2 | СТОЯНКА ДЛЯ СПЕЦ.ТЕХНИКИ | – | – | – | 62,5 | 62,5 | | | – | – |
| 3 | ПАРКОВКА ДЛЯ АВТОМОБИЛЕЙ | – | – | – | 875 | 875 | | | – | – |
| 4 | ПЛОЩАДКА ДЛЯ ТБО | – | – | – | 10 | 10 | | | – | – |
| 5 | БЛОЧНО МОДУЛЬНАЯ КОТЕЛЬНАЯ | 1 | 1 | – | 23,2 | 23,2 | | | – | – |
| 6 | ФУТБОЛЬНОЕ ПОЛЕ | – | – | – | 7140 | 7140 | | | – | – |
| 7 | ПОЛЕ ДЛЯ ПРЫЖКОВ | – | – | – | 2000 | 2000 | | | – | – |
| 8 | ПОЛЕ ДЛЯ БАСКЕТБОЛА | – | – | – | 630 | 630 | | | – | – |
| 9 | БЕГОВАЯ ДОРОЖКА | – | – | – | 2752 | 2752 | | | – | – |
| 10 | НАДВОРНЫЙ ТУАЛЕТ | – | – | – | 25 | 25 | | | – | – |
| 11 | Электронное табло 5220x90x1800 | – | – | – | – | – | | | – | – |
| 12 | КТПГ100 | 1 | 1 | – | 16,0 | 16,0 | | | – | – |
| 13 | Резервуар чистой воды | | | | | | | | | |
| 14 | СЕПТИК | | | | | | | | | |

## УСЛОВНЫЕ ОБОЗНАЧЕНИЯ

| ОБОЗНАЧЕНИЕ | НАИМЕНОВАНИЕ |
|---|---|
| | ГАЗОПРОВОД ПОДЗЕМНЫЙ |
| | ГРАНИЦА ТЕРРИТОРИИ ПО ГОС. АКТУ |
| | ГРАНИЦА ПРОЕКТИРОВАНИЯ |
| | ОГРАЖДЕНИЯ |
| 0,000 / –25,35 | ОТМЕТКА ЧИСТОГО ПОЛА |
| –25,20 | ПРОЕКТНАЯ ОТМЕТКА |
| –25,20 / –24,85 | ПРОЕКТНАЯ ОТМЕТКА НАТУРНАЯ ОТМЕТКА |
| 3,0 / 32,8 | ВЕЛИЧИНА УКЛОНА В ПРОМИЛЯХ РАССТОЯНИЕ В МЕТРАХ |
| КН | СНОСИМОЕ ЗДАНИЕ |

## ПРИМЕЧАНИЯ:

1. РАЗБИВОЧНЫЙ ПЛАН РАЗРАБОТАН НА ОСНОВЕ ГЕОДЕЗИЧЕСКОЙ СЪЕМКИ МАСШТАБА 1:500 ВЫПОЛНЕННОЙ В 2019 ГОДУ ТОО "WESTKAROS"
2. РАЗБИВКУ ГРАНИЦ ПОКРЫТИЯ ВЕСТИ ОТ СУЩЕСТВУЮЩЕГО ЗДАНИЯ.
3. ВСЕ РАЗМЕРЫ ДАНЫ В МЕТРАХ
4. ИСХОДНЫЕ ДАННЫЕ ДЛЯ РАЗРАБОТКИ РАБОЧЕГО ПРОЕКТА ГЕНЕРАЛЬНЫХ ПЛАНОВ ПРИВЕДЕНЫ В ТОМЕ – ОБЩАЯ ПОЯСНИТЕЛЬНАЯ ЗАПИСКА И ЧЕРТЕЖИ.

| ИЗМ. | КОЛ.УЧ. | ЛИСТ | N ДОК. | ПОДП. | ДАТА |
|---|---|---|---|---|---|
| РАЗРАБ. | | Султаналиева | | | 01.2020 |
| ПРОВЕР. | | Кдрашев Н. | | | 01.2020 |
| Н. КОНТР. | | Кдрашев Н. | | | 01.2020 |
| ГИП | | Кдрашев Н. | | | 01.2020 |

001–20–ГП

РЕКОНСТРУКЦИЯ ЦЕНТРАЛЬНОГО СТАДИОНА В С.КУРМАНГАЗЫ, КУРМАНГАЗИНСКОГО РАЙОНА, АТЫРАУСКОЙ ОБЛАСТИ

ЗАСТРОЙКА И БЛАГОУСТРОЙСТВО УЧАСТКА

| СТАДИЯ | ЛИСТ | ЛИСТОВ |
|---|---|---|
| РП | 3 | 13 |

РАЗБИВОЧНЫЙ ПЛАН М1:500

WESTKAROS

Согласовано | Гл. спец.

Взам. инв. N | Подл. и дата | Инв. N подл.

Формат А2 594x420

N

S

ТЦ Мерей

КН

КН

КН

Дом Культуры
им. Кошекбаева

МН

−25,40
−25,02

−25,40
−25,20

−25,40
−25,33

−25,40
−25,26

−25,40
−25,35

−25,40
−25,20

−25,40
−24,97

−25,40
−24,97

−25,40
−24,89

−25,40
−24,97

−25,40
−24,87

−25,35
24,95

−25,35
25,23

−25,35
−25,06

−25,35
−25,04

−25,35
−25,06

−25,35
−25,00

−25,35
−25,00

−25,36
−24,01

−25,36
−24,97

−25,36
−24,85

−25,36
−24,84

−25,38
−25,05

−25,38
−24,90

−25,38
−25,37

−25,38
−24,90

0,000
−25,40

0,000
−25,35

0,000
−25,35

0,000
−25,20

0,000
−25,40

0,000
−25,25

0,000
−25,28

0,000
−25,34

7

8

10

12

2

3

## УСЛОВНЫЕ ОБОЗНАЧЕНИЯ

| ОБОЗНАЧЕНИЕ | НАИМЕНОВАНИЕ |
|---|---|
| 0,000 / −25,35 | ОТМЕТКА ЧИСТОГО ПОЛА |
| −25,20 | ПРОЕКТНАЯ ОТМЕТКА |
| −25,20 / −24,85 | ПРОЕКТНАЯ ОТМЕТКА НАТУРНАЯ ОТМЕТКА |
| 3,0 / 32,8 | ВЕЛИЧИНА УКЛОНА В ПРОМИЛЯХ РАССТОЯНИЕ В МЕТРАХ |
| 70 / 80 | ПРОЕКТИРУЕМЫЕ ГОРИЗОНТАЛИ |

## ПРИМЕЧАНИЯ:

1. ВСЕ РАЗМЕРЫ ДАНЫ В МЕТРАХ
2. ДАННЫЙ ЧЕРТЕЖ СМОТРЕТЬ СОВМЕСТНО С ЛИСТОМ ГП−5

Согласовано

Гл. спец.

Взам. инв. N

Подл. и дата

Инв. N подл.

| ИЗМ. | КОЛ.УЧ. | ЛИСТ | N ДОК. | ПОДП. | ДАТА |
|---|---|---|---|---|---|
| РАЗРАБ. | | Султаналиева | | | 01.2020 |
| ПРОВЕР. | | Кдрашев Н. | | | 01.2020 |
| Н. КОНТР. | | Кдрашев Н. | | | 01.2020 |
| ГИП | | Кдрашев Н. | | | 01.2020 |

001−20−ГП

РЕКОНСТРУКЦИЯ ЦЕНТРАЛЬНОГО СТАДИОНА
В С.КУРМАНГАЗЫ, КУРМАНГАЗИНСКОГО РАЙОНА,
АТЫРАУСКОЙ ОБЛАСТИ

ЗАСТРОЙКА И БЛАГОУСТРОЙСТВО УЧАСТКА

| СТАДИЯ | ЛИСТ | ЛИСТОВ |
|---|---|---|
| РП | 4 | 13 |

ПЛАН ОРГАНИЗАЦИИ РЕЛЬЕФА М1:500

WESTKAROS

Формат А2 594x420

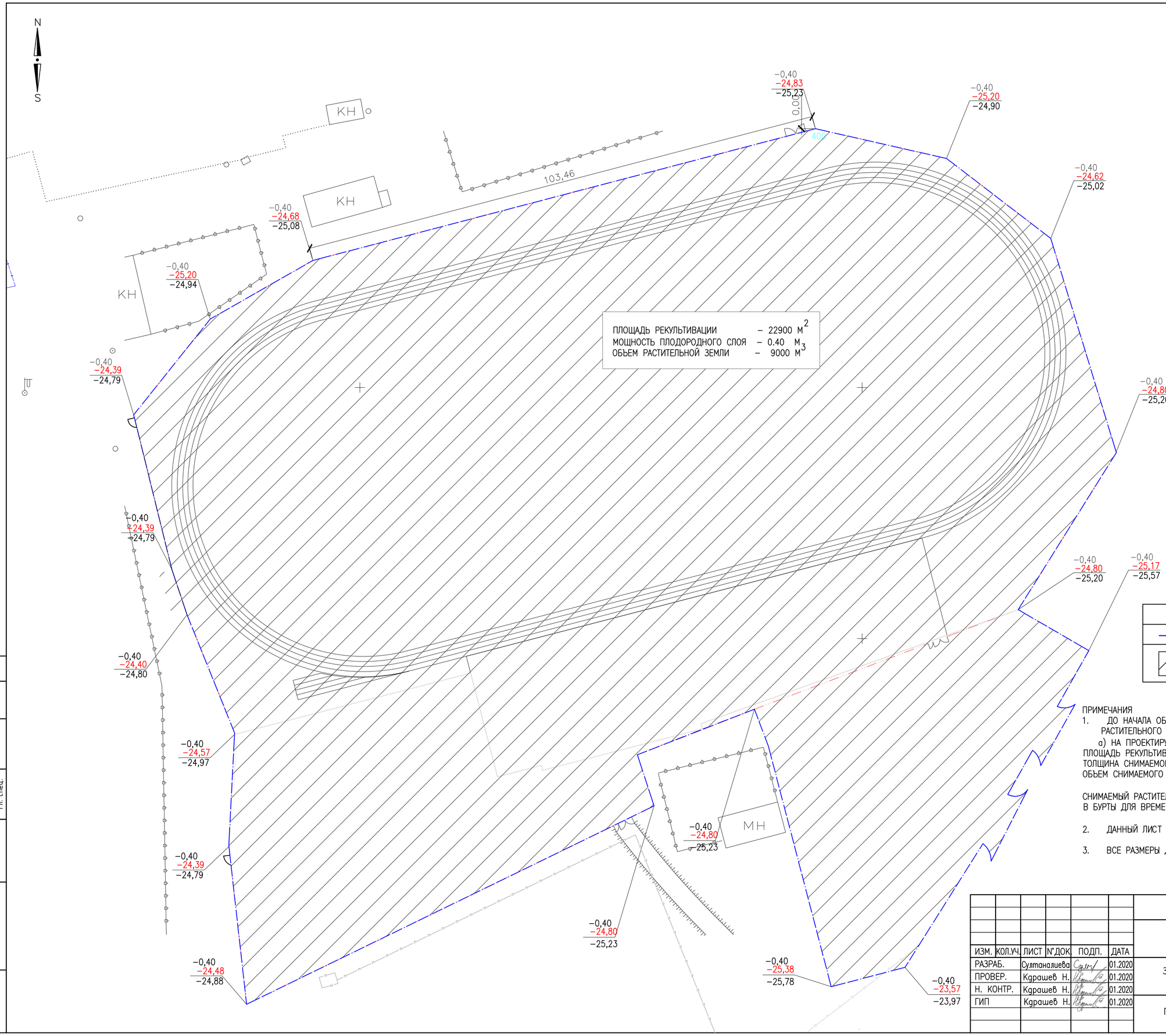


ПЛОЩАДЬ РЕКУЛЬТИВАЦИИ – 22900 $М^2$
МОЩНОСТЬ ПЛОДОРОДНОГО СЛОЯ – 0.40 М
ОБЪЕМ РАСТИТЕЛЬНОЙ ЗЕМЛИ – 9000 $М^3$

УСЛОВНЫЕ ОБОЗНАЧЕНИЯ

| ОБОЗНАЧЕНИЯ | НАИМЕНОВАНИЕ |
|---|---|
| | ГРАНИЦА РЕКУЛЬТИВАЦИИ |
| | ПЛОЩАДЬ, ПОДЛЕЖАЩАЯ РЕКУЛЬТИВАЦИИ |

ПРИМЕЧАНИЯ

1. ДО НАЧАЛА ОБЩЕСТРОИТЕЛЬНЫХ РАБОТ СЛЕДУЕТ ПРОИЗВЕСТИ СРЕЗКУ РАСТИТЕЛЬНОГО СЛОЯ ЗЕМЛИ:
   а) НА ПРОЕКТИРУЕМОМ УЧАСТКЕ:
   ПЛОЩАДЬ РЕКУЛЬТИВАЦИИ – 22900 $М^2$
   ТОЛЩИНА СНИМАЕМОГО ПСП – 0.40 $М^3$
   ОБЪЕМ СНИМАЕМОГО ПСП – 9000 $М^3$.

   СНИМАЕМЫЙ РАСТИТЕЛЬНЫЙ ГРУНТ СКЛАДИРОВАТЬ ВБЛИЗИ ПРОЕКТИРУЕМОГО УЧАСТКА В БУРТЫ ДЛЯ ВРЕМЕННОГО ХРАНЕНИЯ.

2. ДАННЫЙ ЛИСТ СМОТРЕТЬ С ЛИСТАМИ ГП–4,6

3. ВСЕ РАЗМЕРЫ ДАНЫ В МЕТРАХ

Согласовано

Гл. спец.

Взам. инв. N

Подл. и дата

Инв. N подл.

001–20–ГП

РЕКОНСТРУКЦИЯ ЦЕНТРАЛЬНОГО СТАДИОНА В С.КУРМАНГАЗЫ, КУРМАНГАЗИНСКОГО РАЙОНА, АТЫРАУСКОЙ ОБЛАСТИ

| ИЗМ. | КОЛ.УЧ. | ЛИСТ | N°ДОК. | ПОДП. | ДАТА |
|---|---|---|---|---|---|
| РАЗРАБ. | | Султаналиева | | | 01.2020 |
| ПРОВЕР. | | Кдрашев Н. | | | 01.2020 |
| Н. КОНТР. | | Кдрашев Н. | | | 01.2020 |
| ГИП | | Кдрашев Н. | | | 01.2020 |

ЗАСТРОЙКА И БЛАГОУСТРОЙСТВО УЧАСТКА

| СТАДИЯ | ЛИСТ | ЛИСТОВ |
|---|---|---|
| РП | 5 | 13 |

ПЛАН СНЯТИЕ ГРУНТА М1:500

WESTKAROS

Формат А2 594x420

| | | | | | | | | | | | | | |
|---|---|---|---|---|---|---|---|---|---|---|---|---|---|
| Итого, м³ | Насыпь | -/- | -/- | +6 | +44 | +127 | +235,28 | +238 | +102 | +47 | +19,6 | Итого, м³ | +818,88 |
| | Выемка | -431,0 | -267,0 | -233,0 | -130,57 | -118 | -216,0 | -260,0 | -135,0 | -114,46 | -15 | | -1920,0 |

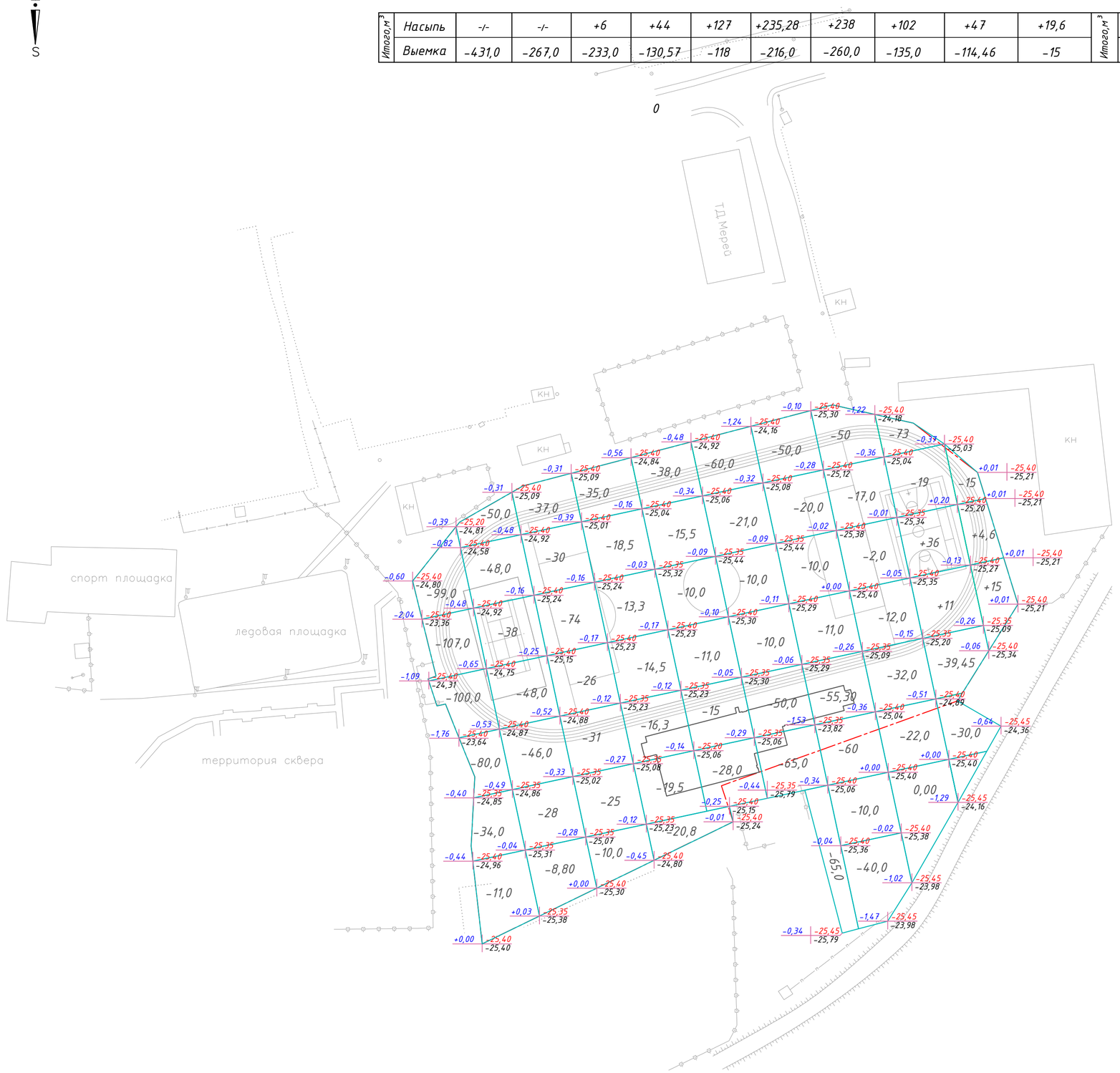


## ВЕДОМОСТЬ ОБЪЕМОВ ЗЕМЛЯНЫХ МАСС

| НАИМЕНОВАНИЕ РАБОТ И ОБЪЕМОВ ГРУНТА | КОЛИЧЕСТВО, м³ | | ПРИМЕЧАНИЕ |
|---|---|---|---|
| | НАСЫПЬ (+) | ВЫЕМКА (–) | |
| 1. ГРУНТ ПЛАНИРОВКИ ТЕРРИТОРИИ : | 818,88 | 1920,0 | |
| 2. ВЫТЕСНЕННЫЙ ГРУНТ ПРИ УСТРОЙСТВЕ: | | 4020,0 | |
| а) ПОДЗЕМНЫХ ЧАСТЕЙ ЗДАНИЙ И СООРУЖЕНИЙ | | 680,0 | ТРАНШЕЯ |
| б) ИЗ ПОД КОРЫТА ПОД ОДЕЖДУ ПРОЕЗДОВ И ДОРОЖЕК, ПЛОЩАДКИ | | 3340,0 | 4800+5382+950=11132<br>11132 х 0,30 =3340,0 |
| в) ПОДЗЕМНЫХ СЕТЕЙ | | -/- | учтен в разделе НВК и ТС |
| г) ВОДООТВОДНЫХ СООРУЖЕНИЙ | | | |
| 3. ГРУНТ ДЛЯ УСТРОЙСТВА ОТКОСОВ | | | |
| 4. ПОПРАВКА НА УПЛОТНЕНИЕ ГРУНТА К=1.05 | 40,94 | | |
| ВСЕГО ПРИГОДНОГО ГРУНТА | 859,82 | 5940,0 | |
| 5. ИЗБЫТОК ПРИГОДНОГО ГРУНТА | 5080,18 | | |
| 6. ПЛОДОРОДНЫЙ ГРУНТ, ВСЕГО. В ТОМ ЧИСЛЕ: | | 9000 | |
| а) ИСПОЛЬЗУЕМЫЙ ДЛЯ ОЗЕЛЕНЕНИЯ ТЕРРИТОРИИ | 1350,0 | | |
| б) ИЗБЫТОК ПЛОДОРОДНОГО ГРУНТА (РЕКУЛЬТИВАЦИЯ ЗЕМЕЛЬ) | 7650,0 | | |
| 7. ИТОГО ПЕРЕРАБАТЫВАЕМОГО ГРУНТА | 14940,0 | 14940,0 | |
| | | | |
| | | | |

ПРИМЕЧАНИЯ

1. ОБЪЕМЫ ЗЕМЛЯНЫХ РАБОТ ПОДСЧИТАНЫ ОТ ПЛАНИРОВОЧНЫХ ОТМЕТОК
2. ДО НАЧАЛА ОБЩЕСТРОИТЕЛЬНЫХ РАБОТ СЛЕДУЕТ ПРОИЗВЕСТИ СРЕЗКУ РАСТИТЕЛЬНОГО СЛОЯ ЗЕМЛИ:
   а) НА УЧАСТКЕ ПРОЕКТИРУЕМОГО ДОМА:
   ПЛОЩАДЬ РЕКУЛЬТИВАЦИИ – 22900 М²
   ТОЛЩИНА СНИМАЕМОГО ПСП – 0.40 М³
   ОБЪЕМ СНИМАЕМОГО ПСП – 9000 М³
3. ПОДСЫПКУ ГРУНТА ПО ТЕРРИТОРИИ ПРОИЗВОДИТЬ В СООТВЕСТВИИ СО СН РК 5.01–01–2013 "ЗЕМЛЯНЫЕ СООРУЖЕНИЯ, ОСНОВАНИЯ И ФУНДАМЕНТЫ" С ПОСЛОЙНЫМ (ТОЛЩИНА СЛОЯ НЕ БОЛЕЕ 20СМ) УПЛОТНЕНИЕМ ДО КОЭФФИЦИЕНТА ПЛОТНОСТИ К=1.05 В СООТВЕТСТВИИ СО СН РК 3.03–01–2013«Автомобильные дороги»
4. ДАННЫЙ ЛИСТ СМОТРЕТЬ С ЛИСТОИ ГП–5

РАЗНИЦА МЕЖДУ ОТМЕТКАМИ +0,07 | 33,80 – ПРОЕКТНАЯ ОТМЕТКА ПЛАНИРОВКИ
33,73 – ФАКТИЧЕСКАЯ ОТМЕТКА РЕЛЬЕФА МЕСТНОСТИ
– ПЛАНИРОВОЧНАЯ ТЕРРИТОРИЯ

Согласовано | Гл. спец. | Взам. инв. N | Подл. и дата | Инв. N подл.

| | | | | | |
|---|---|---|---|---|---|
| | | | | | 001–20–ГП |
| | | | | | РЕКОНСТРУКЦИЯ ЦЕНТРАЛЬНОГО СТАДИОНА В С.КУРМАНГАЗЫ, КУРМАНГАЗИНСКОГО РАЙОНА, АТЫРАУСКОЙ ОБЛАСТИ |
| ИЗМ. КОЛ.УЧ. | ЛИСТ N°ДОК. | ПОДП. | ДАТА | | |
| РАЗРАБ. | Султалиева | | 01.2020 | ЗАСТРОЙКА И БЛАГОУСТРОЙСТВО УЧАСТКА | СТАДИЯ: РП; ЛИСТ: 6; ЛИСТОВ: 13 |
| ПРОВЕР. | Кдрашев Н. | | 01.2020 | | |
| Н. КОНТР. | Кдрашев Н. | | 01.2020 | | |
| ГИП | Кдрашев Н. | | 01.2020 | ПЛАН ЗЕМЛЯНЫХ МАСС М1:1000 | WESTKAROS |

Формат А2 594х420

## ВЕДОМОСТЬ ПРОЕЗДОВ, ТРОТУАРОВ, ДОРОЖЕК И ПЛОЩАДОК

| УСЛОВНОЕ ОБОЗНА-ЧЕНИЕ | НАИМЕНОВАНИЕ | ПЛОЩАДЬ ПОКРЫТИЯ М² | ПРИМЕЧАНИЕ |
|---|---|---|---|
| | В ГРАНИЦАХ УЧАСТКА | | |
| ТИП-I | АСФАЛЬТОБЕТОННОЕ ПОКРЫТИЕ, М² (СЕЧЕНИЕ А–А) | 2200,0 | |
| | БОРТОВОЙ КАМЕНЬ БР 100.20.8 ПОГ. М | 620,0 | |
| | БОРТОВОЙ КАМЕНЬ БР 100.30.15 ПОГ. М | 140,0 | |
| ТИП-II | ПОКРЫТИЕ ДЛЯ ПЛОЩАДОК (БЕГОВАЯ ДОРОЖКА,БАСКЕТБОЛЬНАЯ ПЛОЩАДКА, ПЛОЩАДКА ДЛЯ ПРЫЖКОВ) М² (РЕЗИНОВАЯ КРОШКА ОРАНЖЕВАЯ "МАСТЕРФАЙБЕР") (СЕЧЕНИЕ Б–Б) | 4250,0 | |
| ТИП-III | ИСКУССТВЕННАЯ ТРАВА М² ФУТБОЛЬНОЕ ПОЛЕ (СЕЧЕНИЕ В–В) | 7140,0 | |
| ТИП-IV | БРУСЧАТОЕ ПОКРЫТИЕ (СЕЧЕНИЮ Г–Г) | 1080,0 | |
| ТИП-V | АСФАЛЬТОБЕТОННОЕ ПОКРЫТИЕ, М² (СЕЧЕНИЕ Д–Д) | 415,0 | |
| | РАЗМЕТКА ДЛЯ БЕГОВОЙ,ФУТБОЛЬНОГО,БАСКЕТБОЛЬНОГО И ПОЛЯ ДЛЯ ПРЫЖКОВ, (м) | 1500,0 | м. |
| | ЗА ПРЕДЕЛАМИ УЧАСТКА | | |
| ТИП-I | АСФАЛЬТОБЕТОННОЕ ПОКРЫТИЕ, М² (СЕЧЕНИЕ А–А) | 2750,0 | |

ПРИМЕЧАНИЯ:

1. РАЗМЕРЫ НА СЕЧЕНИЯХ ДАНЫ В САНТИМЕТРАХ
2. ШВЫ МЕЖДУ БОРТОВЫМИ КАМНЯМИ (10 ММ) ЗАПОЛНЯТЬ РАСТВОРОМ НА ПОРТЛАНДЦЕМЕНТЕ МАРКИ 400
3. БЛАГОУСТРОЙСТВО ТЕРРИТОРИИ НАЧИНАТЬ ПОСЛЕ ВЫНОСА ВСЕХ ПОДЗЕМНЫХ КОММУНИКАЦИЙ
4. ВЫПОЛНИТЬ УСТРОЙСТВО КОРЫТ ПОД ПРОЕЗДЫ: – 28СМ
   ПОД ДОРОЖКИ: – 26СМ
5. ДАННЫЙ ЧЕРТЕЖ СМОТРЕТЬ СОВМЕСТНО С ЛИСТОМ ГП –8

| ИЗМ. | КОЛ.УЧ. | ЛИСТ | N°ДОК. | ПОДП. | ДАТА |
|---|---|---|---|---|---|
| РАЗРАБ. | | Султаналиева | | | 01.2020 |
| ПРОВЕР. | | Кдрашев Н. | | | 01.2020 |
| Н. КОНТР. | | Кдрашев Н. | | | 01.2020 |
| ГИП | | Кдрашев Н. | | | 01.2020 |

001–20–ГП

РЕКОНСТРУКЦИЯ ЦЕНТРАЛЬНОГО СТАДИОНА В С.КУРМАНГАЗЫ, КУРМАНГАЗИНСКОГО РАЙОНА, АТЫРАУСКОЙ ОБЛАСТИ

ЗАСТРОЙКА И БЛАГОУСТРОЙСТВО УЧАСТКА

| СТАДИЯ | ЛИСТ | ЛИСТОВ |
|---|---|---|
| РП | 7 | 13 |

ПЛАН ПОКРЫТИЯ, М1:500

WESTKAROS

Согласовано | Гл. спец.

Взам. инв. N | Подл. и дата | Инв. N подл.

Формат А2 594x420

## ТИП–I СЕЧЕНИЕ А–А

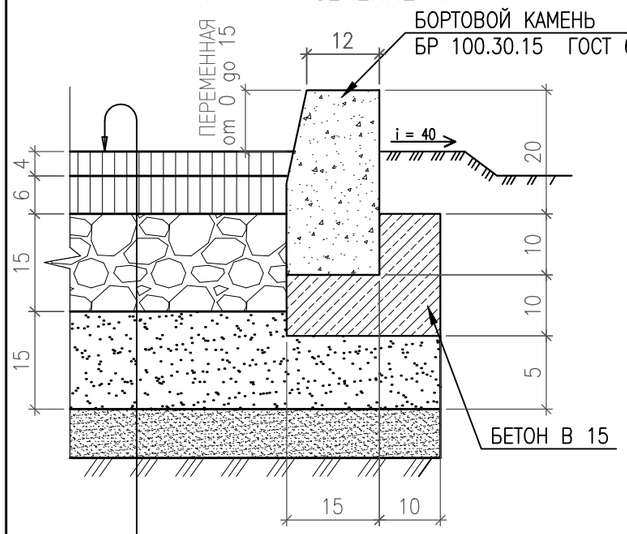


–ГОРЯЧИЙ ЩЕБЕНОЧНЫЙ ПЛОТНЫЙ АСФАЛЬТОБЕТОН МЕЛКОЗЕРНИСТЫЙ ТИП Б МАРКИ III СТ РК 1225–2019, МАРКА БИТУМА БНД 90/130 H=4 см.

–ГОРЯЧИЙ ЩЕБЕНОЧНЫЙ ПЛОТНЫЙ АСФАЛЬТОБЕТОН КРУПНОЗЕРНИСТЫЙ МАРКИ III СТ РК 1225–2003 H=6 см.

–РОЗЛИВ ВЯЗКОГО БИТУМА БНД 70/100 СТ РК 1373–2005 НОРМА РАСХОДЕ 0.8 Л/М2

–ЩЕБЕНЬ ФРАКЦИОНИРОВАННЫЙ ПО СПОСОБУ ЗАКЛИНКИ ФР.20–40ММ R=600 КГ/СМ ПО ГОСТ 8267–93* H=15 см.

–ПЕСЧАНО–ГРАВИЙНАЯ СМЕСЬ СТ РК 1549–2006 H=15 см.

–УПЛОТНЕННЫЙ ГРУНТ ОСНОВАНИЯ (к=0,95)

## ТИП–II СЕЧЕНИЕ Б–Б

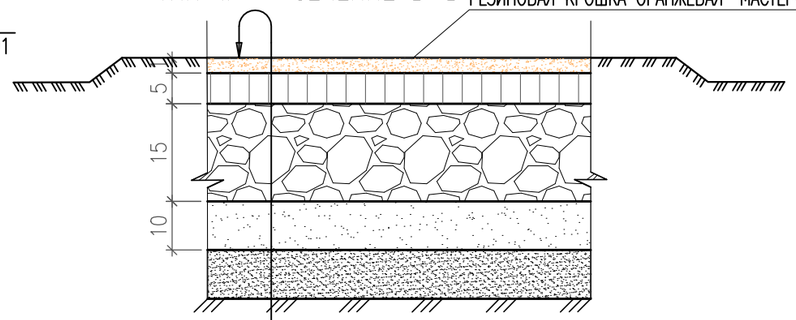


–ИЗДЕЛИЕ ИЗ РЕЗИНОВОЙ КРОШКИ С ПОЛИУРЕТАНОВЫМ СВЯЗУЮЩИМ УСН РК 8.02–03–2018 H=1 см.

–ГОРЯЧИЙ ЩЕБЕНОЧНЫЙ ПЛОТНЫЙ АСФАЛЬТОБЕТОН МЕЛКОЗЕРНИСТЫЙ ТИП Б МАРКИ III СТ РК 1225–2019 H=4 см.

–РОЗЛИВ ВЯЗКОГО БИТУМА БНД 60/90 ГОСТ 22245–90 НОРМА РАСХОДА 0,3 Т НА 1000 М

–ЩЕБЕНЬ ФРАКЦИОНИРОВАННЫЙ ПО СПОСОБУ ЗАКЛИНКИ ФР.20–40ММ R=300 КГ/СМ ПО ГОСТ 8267–93* H=15 см.

–ПЕСЧАНО–ГРАВИЙНАЯ СМЕСЬ СТ РК 1549–2006 H=10 см.

–УПЛОТНЕННЫЙ ГРУНТ ОСНОВАНИЯ (к=0,95)

## ТИП–III СЕЧЕНИЕ В–В

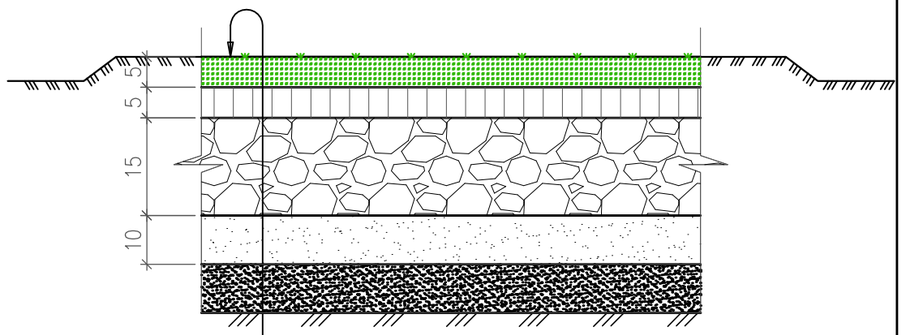


–ИСКУССТВЕННАЯ ТРАВА, H=5 см. (ФУТБОЛЬНОЕ ПОЛЕ)

–УПРУГАЯ ПОДЛОЖКА, ГОСТ 33068–2014 H=0,09 см.

–ГОРЯЧИЙ ЩЕБЕНОЧНЫЙ ПЛОТНЫЙ АСФАЛЬТОБЕТОН МЕЛКОЗЕРНИСТЫЙ ТИП Б МАРКИ III СТ РК 1225–2019 H=4 см.

–РОЗЛИВ ВЯЗКОГО БИТУМА БНД 60/90 ГОСТ 22245–90 НОРМА РАСХОДА 0,3 Т НА 1000 М

–ЩЕБЕНЬ ФРАКЦИОНИРОВАННЫЙ ПО СПОСОБУ ЗАКЛИНКИ ФР.20–40ММ R=300 КГ/СМ ПО ГОСТ 8267–93* H=15 см.

–ПЕСЧАНО–ГРАВИЙНАЯ СМЕСЬ СТ РК 1549–2006 H=10 см.

–УПЛОТНЕННЫЙ ГРУНТ ОСНОВАНИЯ (к=0,95)

## ТИП–IV СЕЧЕНИЕ Г–Г

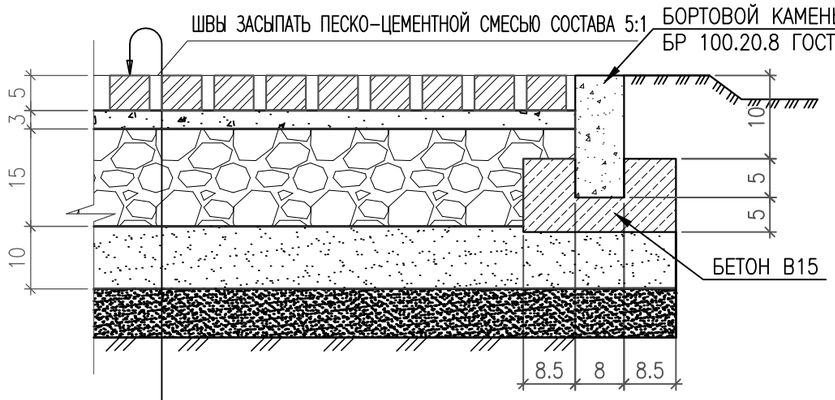


–ПОКРЫТИЕ ИЗ БРУСЧАТКИ H=5 см.

–ПЕСЧАНО–ЦЕМЕНТНАЯ СМЕСЬ (СООТНОШЕНИЕ ПЕСКА И ЦЕМЕНТА 5:1) H=3 см.

–ЩЕБЕНЬ ФРАКЦИОНИРОВАННЫЙ ПО СПОСОБУ ЗАКЛИНКИ ФР.20–40ММ R=300 КГ/СМ ПО ГОСТ 8267–93* H=15 см.

– ПЕСЧАНО–ГРАВИЙНАЯ СМЕСЬ СТ РК 1549–2006 H=10 см.

–УПЛОТНЕННЫЙ ГРУНТ ОСНОВАНИЯ (к=0,95)

## ТИП–V СЕЧЕНИЕ Д–Д

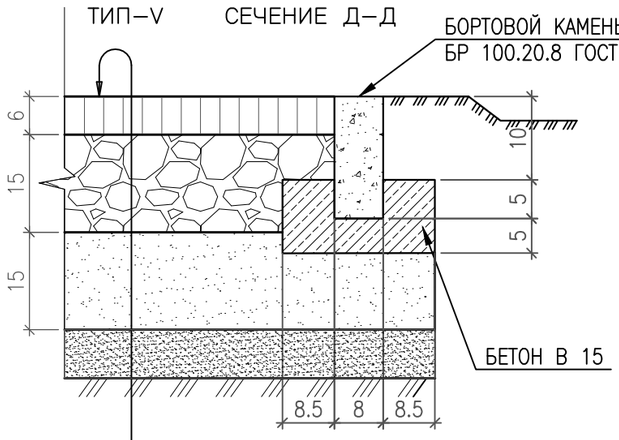


–ГОРЯЧИЙ ЩЕБЕНОЧНЫЙ ПЛОТНЫЙ АСФАЛЬТОБЕТОН КРУПНОЗЕРНИСТЫЙ МАРКИ III СТ РК 1225–2003 H=6 см.

–РОЗЛИВ ВЯЗКОГО БИТУМА БНД 70/100 СТ РК 1373–2005 НОРМА РАСХОДЕ 0.8 Л/М2

–ЩЕБЕНЬ ФРАКЦИОНИРОВАННЫЙ ПО СПОСОБУ ЗАКЛИНКИ ФР.20–40ММ R=600 КГ/СМ ПО ГОСТ 8267–93* H=15 см.

–ПЕСЧАНО–ГРАВИЙНАЯ СМЕСЬ СТ РК 1549–2006 H=15 см.

–УПЛОТНЕННЫЙ ГРУНТ ОСНОВАНИЯ (к=0,95)

ПРИМЕЧАНИЕ:

1. РАБОТУ ПО УСТРОЙСТВУ ДОРОЖНЫХ СЛОЕВ ОДЕЖДЫ ПРОИЗВОДИТЬ ТОЛЬКО НА ГОТОВОМ НЕПЕРЕУВЛАЖНЕННОМ НЕДЕФОРМИРОВАННОМ И НЕПРОМЕРЗШЕМ ЗЕМЛЯНОМ ПОЛОТНЕ.
2. ДО НАЧАЛО УСТРОЙСТВА КАЖДОГО СЛОЯ ОСНОВАНИЯ И ПОКРЫТИЯ СЛЕДУЕТ ПРОИЗВОДИТЬ РАЗБИВОЧНЫЕ РАБОТЫ ПО ЗАКРЕПЛЕНИЮ ВЫСОТНЫХ ОТМЕТОК СЛОЕВ
3. РАБОТЫ ПО УСТРОЙСТВУ СЛОЕВ ДОРОЖНОЙ ОДЕЖДЫ ПРОИЗВОДИТЬ ДО НАСТУПЛЕНИЯ ОТРИЦАТЕЛЬНЫХ ТЕМПЕРАТУР
4. БОРТОВОЙ КАМЕНЬ ДОЛЖЕН ПОВТОРЯТЬ ПРОЕКТНЫЙ ПРОФИЛЬ ПОКРЫТИЯ ШВЫ МЕЖДУ БОРТОВЫМИ КАМНЯМИ 10 мм. ЗАПОЛНЯТЬ РАСТВОРОМ НА ПОРТЛАНДЦЕМЕНТЕ МАРКИ НЕ НИЖЕ 400

| ИЗМ. | КОЛ.УЧ. | ЛИСТ | N°ДОК. | ПОДП. | ДАТА |
|---|---|---|---|---|---|
| РАЗРАБ. | | Султаналиева | | | 01.2020 |
| ПРОВЕР. | | Кдрашев Н. | | | 01.2020 |
| Н. КОНТР. | | Кдрашев Н. | | | 01.2020 |
| ГИП | | Кдрашев Н. | | | 01.2020 |

001–20–ГП

РЕКОНСТРУКЦИЯ ЦЕНТРАЛЬНОГО СТАДИОНА В С.КУРМАНГАЗЫ, КУРМАНГАЗИНСКОГО РАЙОНА, АТЫРАУСКОЙ ОБЛАСТИ

ЗАСТРОЙКА И БЛАГОУСТРОЙСТВО УЧАСТКА

| СТАДИЯ | ЛИСТ | ЛИСТОВ |
|---|---|---|
| РП | 8 | 13 |

СЕЧЕНИЕ ТИП–I, ТИП–II, ТИП–III, ТИП–IV

WESTKAROS

ФОРМАТ А3

Согласовано

Гл. спец.

ВЗАМ. ИНВ. N°

ПОДП. И ДАТА

ИНВ. N° ПОДЛ.

N

S

## ВЕДОМОСТЬ ЭЛЕМЕНТОВ ОЗЕЛЕНЕНИЯ

| ПОЗ. | НАИМЕНОВАНИЕ ПОРОДЫ ИЛИ ВИДА НАСАЖДЕНИЯ | ВОЗРАСТ, ЛЕТ | КОЛ-ВО | ПРИМЕЧАНИЕ |
|---|---|---|---|---|
| | ДЕРЕВЬЯ-ХВОЙНЫЕ | | | |
| 1 | СОСНА ОБЫКНОВЕННАЯ ШТ. | 5 | 11 | ВЫСОТА 180-200СМ, САЖЕНЦЫ С КОМОМ |
| | ГАЗОН | | | |
| 2 | ГАЗОН ОБЫКНОВЕННЫЙ КГ/ГА | | 67.5 / 0.45 | ЖИТНЯК ШИРОКОЛОСНЫЙ (НОРМА ВЫСЕВА 150 КГ/ГА) |
| | КУСТАРНИКИ | | | |
| 3 | ЖИВАЯ ИЗГОРОДЬ (ИРГА) ШТ/М2 | | 5,0 / 40,0 | 3ШТ НА 1М2, ВЫСОТА 60-80СМ |

## ВЕДОМОСТЬ МАЛЫХ ФОРМ АРХИТЕКТУРЫ

| ПОЗ. | ОБОЗНАЧЕНИЕ | НАИМЕНОВАНИЕ | КОЛ. | КОД ПРОДУКТА |
|---|---|---|---|---|
| А | | УРНА "САТУРН" МЕТАЛЛИЧЕСКАЯ | 7 | УСН РК 8.02-03-2020 8601-0303-0201 |
| Б | | СКАМЬЯ СО СПИНКОЙ | 4 | УСН РК 8.02-03-2020 8601-0302-0408 |
| В | | ПОЖАРНЫЙ ЩИТ ТИП ЩП-А, КЛАСС-А | 2 | ГОСТ 12.4.026 |
| Г | | ВОРОТА ФУТБОЛЬНЫЕ, ТИП ВФ-004 | 2 | УСН РК 8.02-03-2020 8601-0805-0101 |
| Д | | СТОЙКА БАСКЕТБОЛЬНАЯ СО ЩИТОМ ТИП СБ-001 | 2 | УСН РК 8.02-03-2020 8601-0209-0106 |
| Е | | ПЛОЩАДКА ТБО С КОНТЕЙНЕРАМИ | 1 | УСН РК 8.02-03-2020 8601-0307-0105 |
| Ж | | Флагшток Н=6м | 3 | ТОО "Символика"г.Караганда |
| З | | Стойка велосипедная оцинк.-2713 | 1 | ТОО"Skiff company Ltd"г.Актобе |
| И | | Электронное табло 5220x90x1800 | 1 | Elx.S10x32/512-2Sx900(2) -Sx460(4/1)-4R-Ppu |

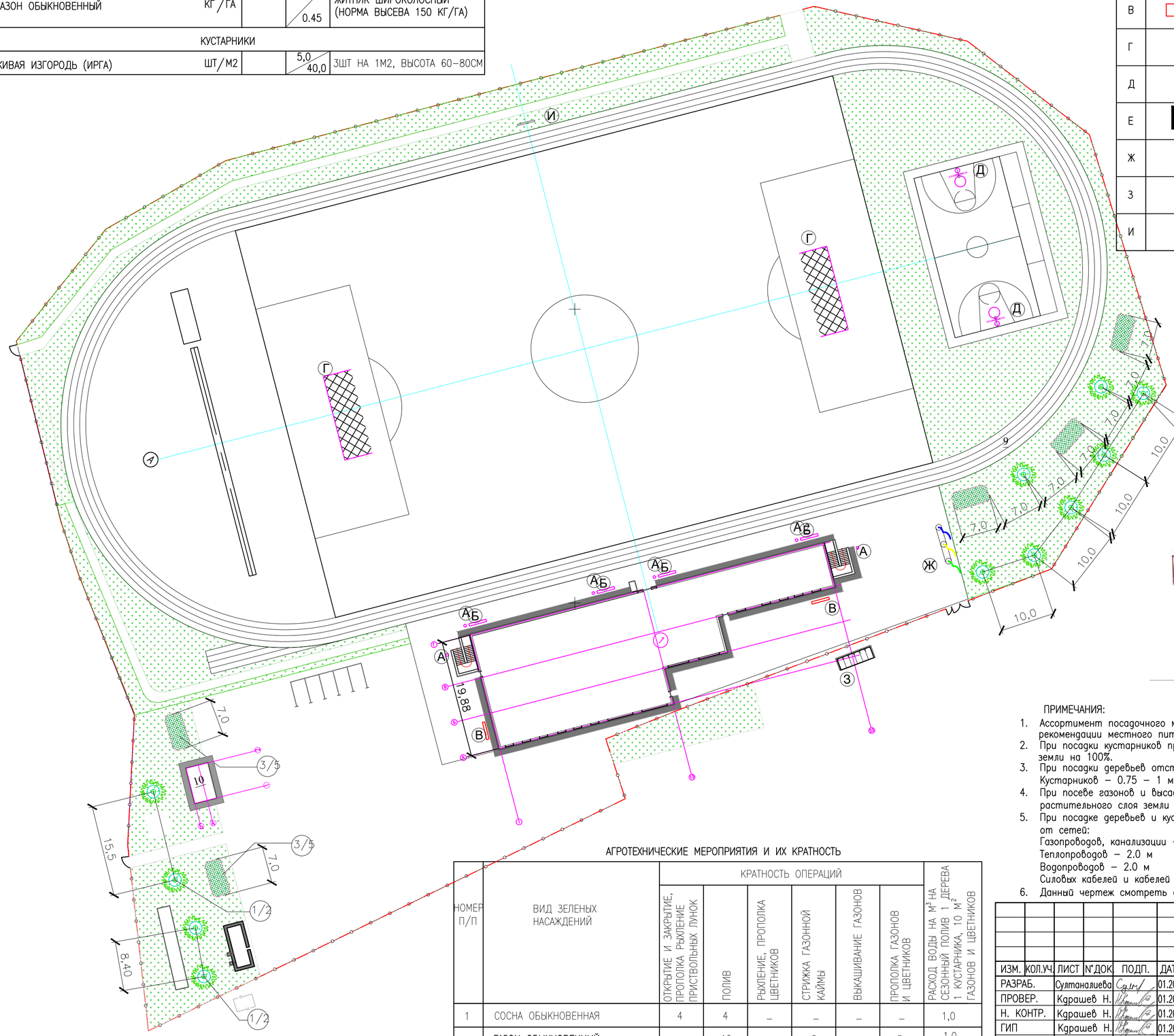


А

Б

В

Г

Д

Е

## АГРОТЕХНИЧЕСКИЕ МЕРОПРИЯТИЯ И ИХ КРАТНОСТЬ

| НОМЕР П/П | ВИД ЗЕЛЕНЫХ НАСАЖДЕНИЙ | КРАТНОСТЬ ОПЕРАЦИЙ: ОТКРЫТИЕ И ЗАКРЫТИЕ, ПРОПОЛКА РЫХЛЕНИЕ ПРИСТВОЛЬНЫХ ЛУНОК | ПОЛИВ | РЫХЛЕНИЕ, ПРОПОЛКА ЦВЕТНИКОВ | СТРИЖКА ГАЗОННОЙ КАЙМЫ | ВЫКАШИВАНИЕ ГАЗОНОВ | ПРОПОЛКА ГАЗОНОВ И ЦВЕТНИКОВ | РАСХОД ВОДЫ НА $M^3$ НА СЕЗОННЫЙ ПОЛИВ 1 ДЕРЕВА 1 КУСТАРНИКА, 10 $M^2$ ГАЗОНОВ И ЦВЕТНИКОВ |
|---|---|---|---|---|---|---|---|---|
| 1 | СОСНА ОБЫКНОВЕННАЯ | 4 | 4 | – | – | – | – | 1,0 |
| 2 | ГАЗОН ОБЫКНОВЕННЫЙ | – | 10 | – | 5 | – | 5 | 1,0 |

## ПРИМЕЧАНИЯ:

1. Ассортимент посадочного материала принят на основании рекомендации местного питомника.
2. При посадки кустарников производить замену растительного слоя земли на 100%.
3. При посадки деревьев отступать от края дорожек на 1 метр. Кустарников – 0.75 – 1 метр.
4. При посеве газонов и высадке цветников производить насыпку растительного слоя земли толщиной – 30 см.
5. При посадке деревьев и кустарников отступать соответсвенно от сетей:
   Газопроводов, канализации – 1.5 м
   Теплопроводов – 2.0 м
   Водопроводов – 2.0 м
   Силовых кабелей и кабелей связи – 2.0 (+ 0.75) м
6. Данный чертеж смотреть совместно с ГП-10

Согласовано

Гл. спец.

Взам. инв. N

Подл. и дата

Инв. N подл.

| | | | | | | |
|---|---|---|---|---|---|---|
| | | | | | | 001-20-ГП |
| | | | | | | РЕКОНСТРУКЦИЯ ЦЕНТРАЛЬНОГО СТАДИОНА В С.КУРМАНГАЗЫ, КУРМАНГАЗИНСКОГО РАЙОНА, АТЫРАУСКОЙ ОБЛАСТИ |
| ИЗМ. | КОЛ.УЧ | ЛИСТ | N ДОК. | ПОДП. | ДАТА | |
| РАЗРАБ. | | Султаналиева | | | 01.2020 | ЗАСТРОЙКА И БЛАГОУСТРОЙСТВО УЧАСТКА |
| ПРОВЕР. | | Кдрашев Н. | | | 01.2020 | |
| Н. КОНТР. | | Кдрашев Н. | | | 01.2020 | |
| ГИП | | Кдрашев Н. | | | 01.2020 | |

| СТАДИЯ | ЛИСТ | ЛИСТОВ |
|---|---|---|
| РП | 9 | 13 |

ПЛАН ОЗЕЛЕНЕНИЯ И МАЛЫХ АРХИТЕКТУРНЫХ ФОРМ, М1:500

WESTKAROS

Формат А2 594x420

СХЕМА РАСПОЛОЖЕНИЯ ФУНДАМЕНТА ПОД ФЛАГШТОКИ

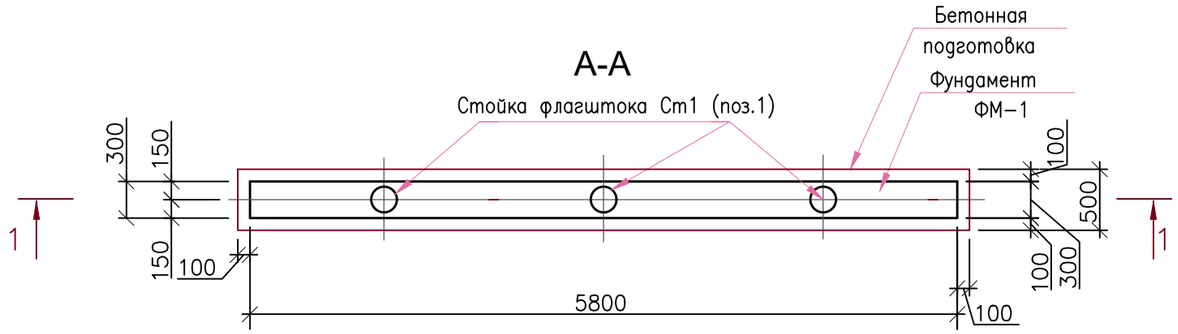


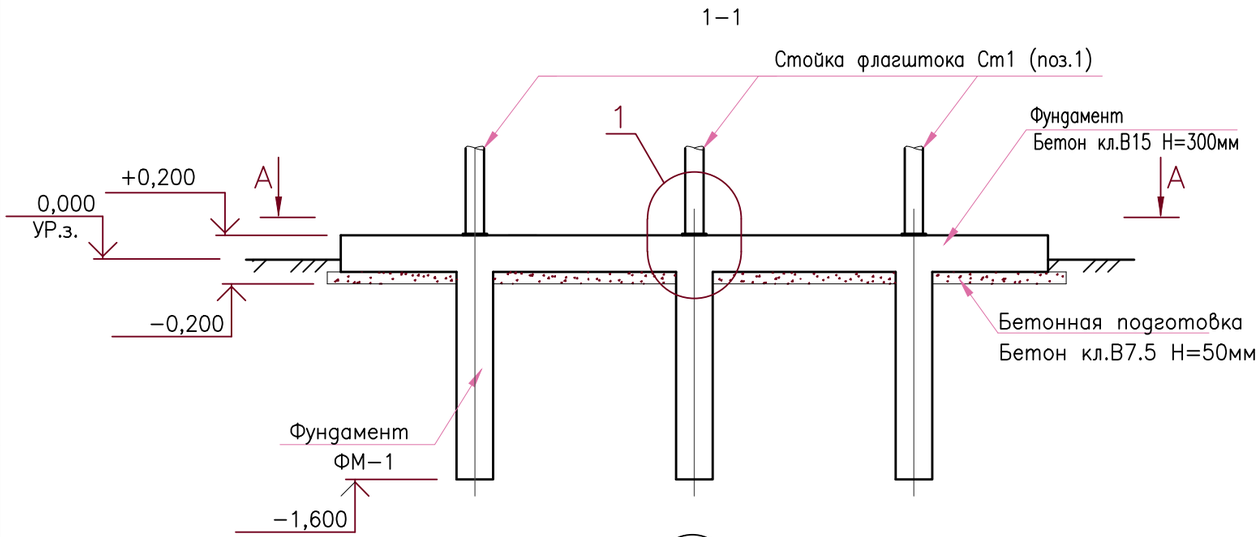


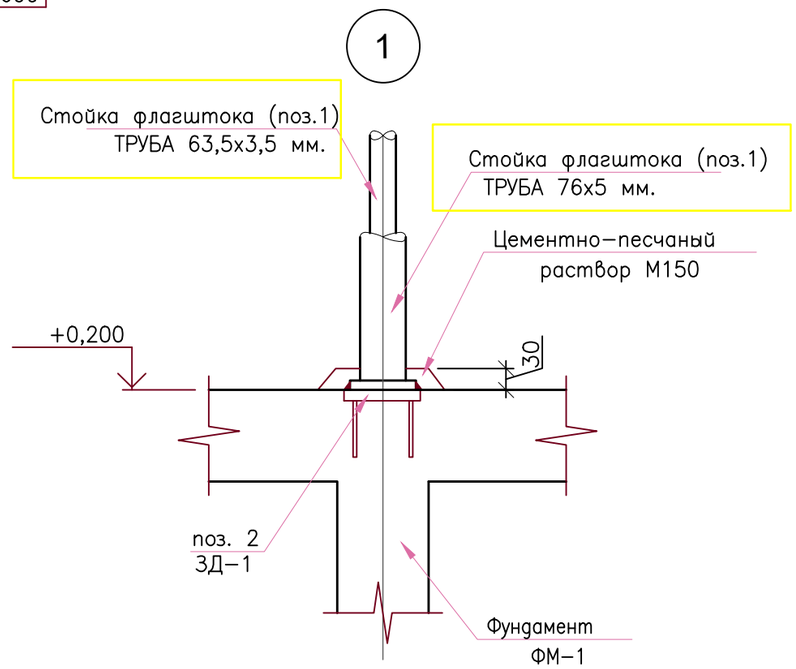


СПЕЦИФИКАЦИЯ МАТЕРИАЛОВ дана на 1 стойку шт. (всего 3 штуки стойки)

| Марка. Поз. | Обозначение | Наименование | Кол. | Масса ед.кг | Примеч. |
|---|---|---|---|---|---|
| 1 | ГОСТ 107704-91 | Ст1 СТОЙКА, L=3000 мм ТРУБА 63,5х3,5 мм. | 1 | 5,18 | 5,18 |
| | ГОСТ 107704-91 | Ст1 СТОЙКА, L=3000 мм ТРУБА 76х5 мм. | 1 | 8,75 | 26,25 |
| 2 | ГОСТ 19903-2015 | ОПОРНЫЙ ЛИСТ 300х300 мм (6 мм.) | 1 | 4,25 | 4,25 |
| 3 | | РОЛИК | 2 | | |
| 4 | | ТРОСС L=10 м | 1 | | |

ПРИМЕЧАНИЕ:
1. СХЕМУ АРМИРОВАНИЯ ФУНДАМЕНТА Фм1. см. лист ГП-12

| ИЗМ. | КОЛ.УЧ. | ЛИСТ | N°ДОК. | ПОДП. | ДАТА |
|---|---|---|---|---|---|
| РАЗРАБ. | | Султаналиева | | | 01.2020 |
| ПРОВЕР. | | Кдрашев Н. | | | 01.2020 |
| Н. КОНТР. | | Кдрашев Н. | | | 01.2020 |
| ГИП | | Кдрашев Н. | | | 01.2020 |

001-20-ГП

РЕКОНСТРУКЦИЯ ЦЕНТРАЛЬНОГО СТАДИОНА В С.КУРМАНГАЗЫ, КУРМАНГАЗИНСКОГО РАЙОНА, АТЫРАУСКОЙ ОБЛАСТИ

ЗАСТРОЙКА И БЛАГОУСТРОЙСТВО УЧАСТКА

| СТАДИЯ | ЛИСТ | ЛИСТОВ |
|---|---|---|
| РП | 10 | 13 |

СХЕМА РАСПОЛОЖЕНИЯ ФУНДАМЕНТА ПОД ФЛАГШТОКИ

WESTKAROS

ФОРМАТ А3

Согласовано
Гл. спец.
ВЗАМ. ИНВ. N°
ПОДП. И ДАТА
ИНВ. N° ПОДЛ.

## СХЕМА АРМИРОВАНИЯ ФУНДАМЕНТА ФМ-1

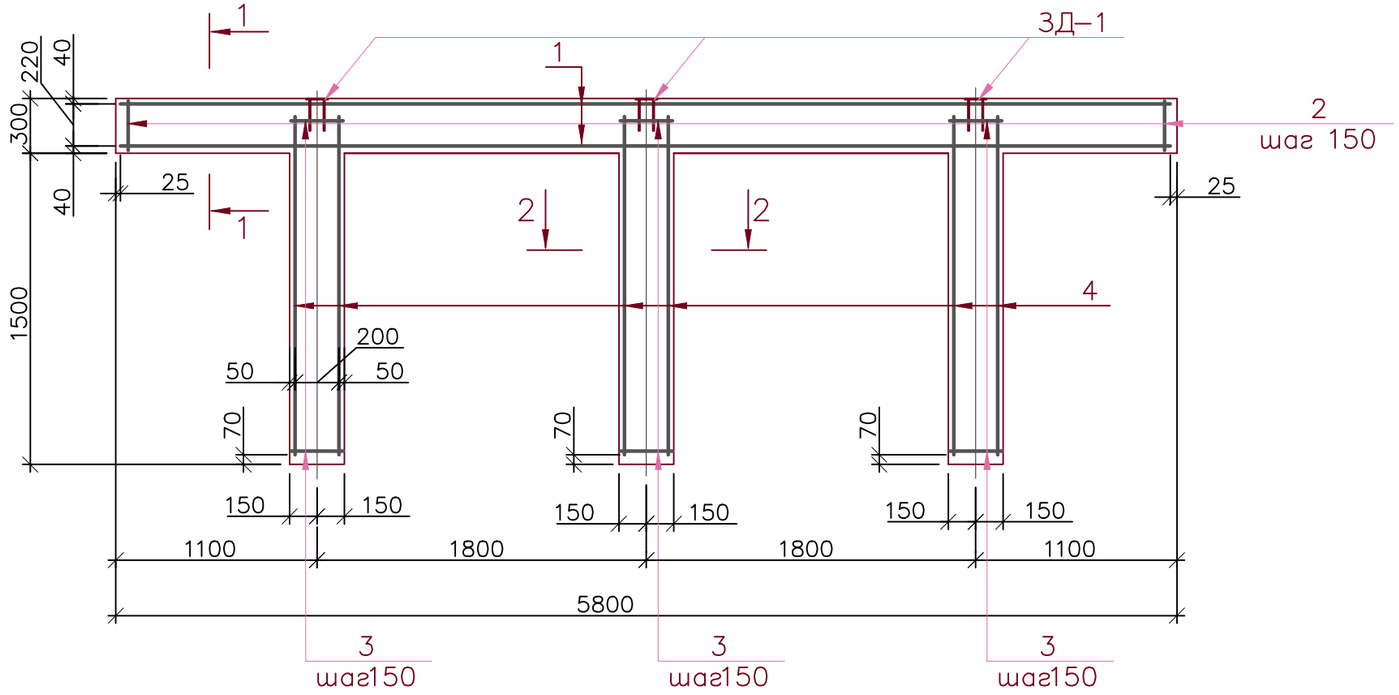


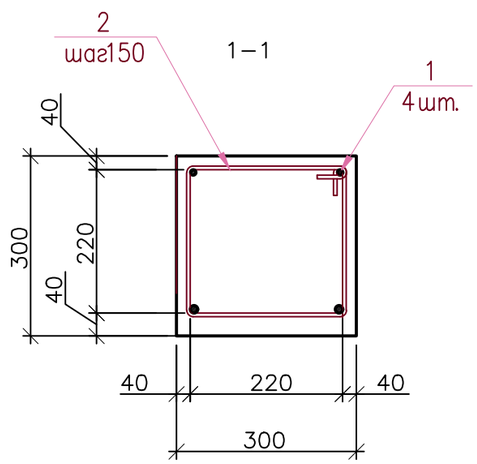


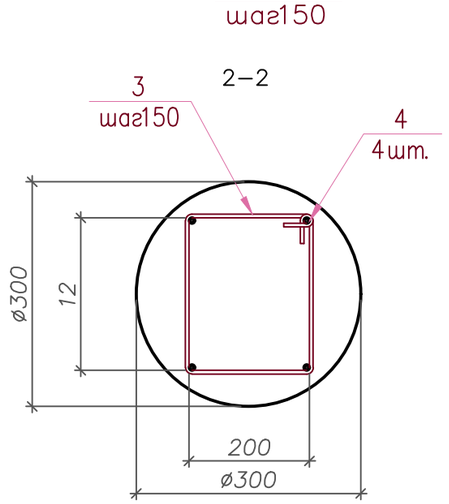


Деталь
поз.2

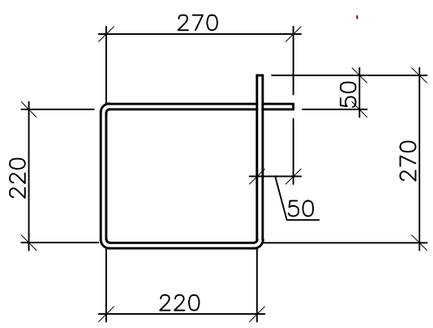


Деталь
поз.3

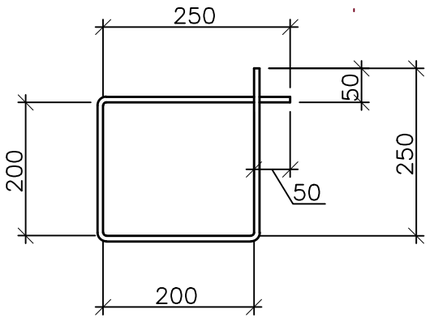


## СПЕЦИФИКАЦИЯ МАТЕРИАЛОВ

| Марка. Поз. | Обозначение | Наименование | Кол. | Масса ед.кг | Примеч. |
|---|---|---|---|---|---|
| ФУНДАМЕНТ ФМ-1 | | | | | |
| 1 | ГОСТ 5781-82* | ø10AIII L=5750 | 4 | 3,55 | 14,20 |
| 2 | ГОСТ 5781-82* | ø6AI L=980 | 40 | 0,22 | 8,80 |
| 3 | ГОСТ 5781-82* | ø6AI L=900 | 11 | 0,20 | 2,20 |
| 4 | ГОСТ 5781-82* | ø10AIII L=1700 | 12 | 1,02 | 12,60 |
| | | Бетон B15,F75 | | | 1,03м3 |
| | | Бетон B7,5 | | | 0,3м3 |

ПРИМЕЧАНИЕ:

1. СОЕДИНЕНИЕ СТЕРЖНЕЙ В ОБЪЁМНОЙ КАРКАС ВЫПОЛНЯТЬ ВЯЗАЛЬНОЙ ПРОВОЛОКОЙ.

| ИЗМ. | КОЛ.УЧ. | ЛИСТ | N°ДОК. | ПОДП. | ДАТА |
|---|---|---|---|---|---|
| РАЗРАБ. | | Султаналиева | | | 01.2020 |
| ПРОВЕР. | | Кдрашев Н. | | | 01.2020 |
| Н. КОНТР. | | Кдрашев Н. | | | 01.2020 |
| ГИП | | Кдрашев Н. | | | 01.2020 |

001-20-ГП

РЕКОНСТРУКЦИЯ ЦЕНТРАЛЬНОГО СТАДИОНА В С.КУРМАНГАЗЫ, КУРМАНГАЗИНСКОГО РАЙОНА, АТЫРАУСКОЙ ОБЛАСТИ

ЗАСТРОЙКА И БЛАГОУСТРОЙСТВО УЧАСТКА

| СТАДИЯ | ЛИСТ | ЛИСТОВ |
|---|---|---|
| РП | 11 | 13 |

СХЕМА АРМИРОВАНИЯ ФУНДАМЕНТА ФФ1

WESTKAROS

ФОРМАТ А3

Согласовано

Гл. спец.

ВЗАМ. ИНВ. N°

ПОДП. И ДАТА

ИНВ. N° ПОДЛ.

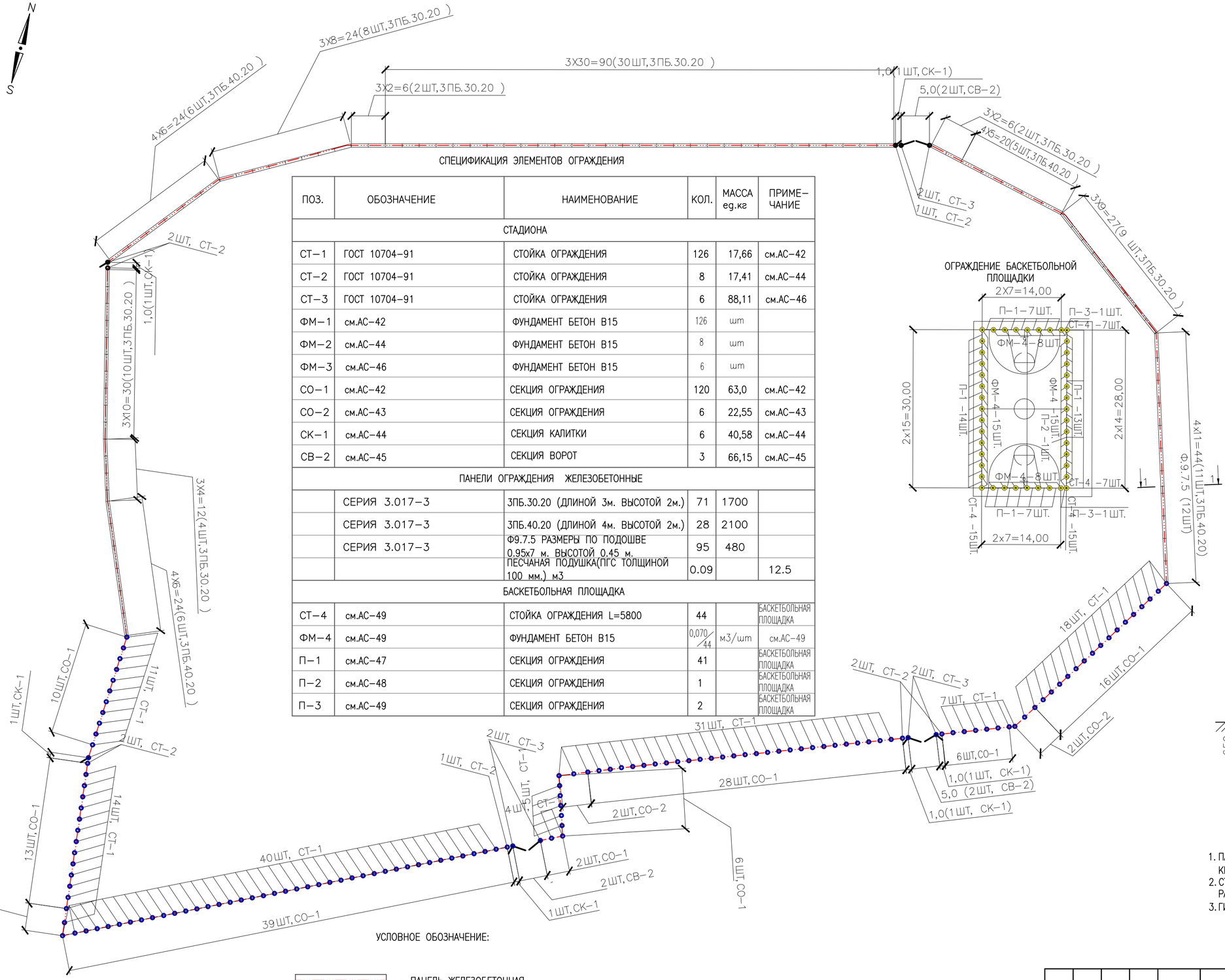


## СПЕЦИФИКАЦИЯ ЭЛЕМЕНТОВ ОГРАЖДЕНИЯ

| ПОЗ. | ОБОЗНАЧЕНИЕ | НАИМЕНОВАНИЕ | КОЛ. | МАССА ед.кг | ПРИМЕ-ЧАНИЕ |
|---|---|---|---|---|---|
| | | СТАДИОНА | | | |
| СТ–1 | ГОСТ 10704–91 | СТОЙКА ОГРАЖДЕНИЯ | 126 | 17,66 | см.АС–42 |
| СТ–2 | ГОСТ 10704–91 | СТОЙКА ОГРАЖДЕНИЯ | 8 | 17,41 | см.АС–44 |
| СТ–3 | ГОСТ 10704–91 | СТОЙКА ОГРАЖДЕНИЯ | 6 | 88,11 | см.АС–46 |
| ФМ–1 | см.АС–42 | ФУНДАМЕНТ БЕТОН В15 | 126 | шт | |
| ФМ–2 | см.АС–44 | ФУНДАМЕНТ БЕТОН В15 | 8 | шт | |
| ФМ–3 | см.АС–46 | ФУНДАМЕНТ БЕТОН В15 | 6 | шт | |
| СО–1 | см.АС–42 | СЕКЦИЯ ОГРАЖДЕНИЯ | 120 | 63,0 | см.АС–42 |
| СО–2 | см.АС–43 | СЕКЦИЯ ОГРАЖДЕНИЯ | 6 | 22,55 | см.АС–43 |
| СК–1 | см.АС–44 | СЕКЦИЯ КАЛИТКИ | 6 | 40,58 | см.АС–44 |
| СВ–2 | см.АС–45 | СЕКЦИЯ ВОРОТ | 3 | 66,15 | см.АС–45 |
| | | ПАНЕЛИ ОГРАЖДЕНИЯ ЖЕЛЕЗОБЕТОННЫЕ | | | |
| | СЕРИЯ 3.017–3 | 3ПБ.30.20 (ДЛИНОЙ 3м. ВЫСОТОЙ 2м.) | 71 | 1700 | |
| | СЕРИЯ 3.017–3 | 3ПБ.40.20 (ДЛИНОЙ 4м. ВЫСОТОЙ 2м.) | 28 | 2100 | |
| | СЕРИЯ 3.017–3 | Ф9.7.5 РАЗМЕРЫ ПО ПОДОШВЕ 0.95х7 м. ВЫСОТОЙ 0.45 м. | 95 | 480 | |
| | | ПЕСЧАНАЯ ПОДУШКА(ПГС ТОЛЩИНОЙ 100 мм.) м3 | 0.09 | | 12.5 |
| | | БАСКЕТБОЛЬНАЯ ПЛОЩАДКА | | | |
| СТ–4 | см.АС–49 | СТОЙКА ОГРАЖДЕНИЯ L=5800 | 44 | | БАСКЕТБОЛЬНАЯ ПЛОЩАДКА |
| ФМ–4 | см.АС–49 | ФУНДАМЕНТ БЕТОН В15 | 0,070/44 | м3/шт | см.АС–49 |
| П–1 | см.АС–47 | СЕКЦИЯ ОГРАЖДЕНИЯ | 41 | | БАСКЕТБОЛЬНАЯ ПЛОЩАДКА |
| П–2 | см.АС–48 | СЕКЦИЯ ОГРАЖДЕНИЯ | 1 | | БАСКЕТБОЛЬНАЯ ПЛОЩАДКА |
| П–3 | см.АС–49 | СЕКЦИЯ ОГРАЖДЕНИЯ | 2 | | БАСКЕТБОЛЬНАЯ ПЛОЩАДКА |

## ОГРАЖДЕНИЕ БАСКЕТБОЛЬНОЙ ПЛОЩАДКИ




## СЕЧЕНИЕ 1–1

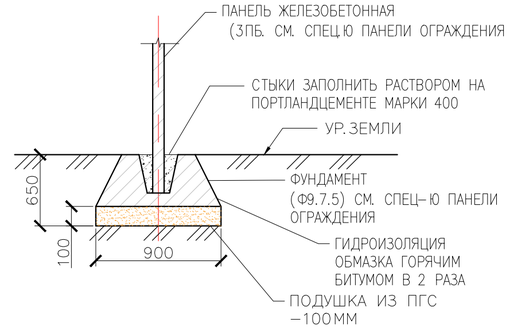


1. ПАНЕЛИ ЖЕЛЕЗОБЕТОННЫЕ ОКРАШИВАЮТСЯ ВОДОЭМУЛЬСИОННОЙ КРАСКОЙ (АТМОСФЕРАСТОЙКОЙ) S=394 м2
2. СТЫКИ ФУНДАМЕНТА С ЖЕЛЕЗОБЕТОННЫМИ ПАНЕЛЯМИ ЗАПОЛНИТЬ РАСТВОРОМ НА ПОРТЛАНДЦЕМЕНТЕ МАРКИ 400. V=2.75 м2
3. ГИДРОИЗОЛЯЦИЯ (ОБМАЗКА ГОРЯЧИМ БИТУМОМ В 2 РАЗА) S=137 м2

УСЛОВНОЕ ОБОЗНАЧЕНИЕ:

– ПАНЕЛЬ ЖЕЛЕЗОБЕТОННАЯ (3ПБ. см СПЕЦ.Ю ПАНЕЛИ ОГРАЖДЕНИЯ)

– ОГРАЖДЕНИЕ СТАДИОНА СО–1,СО–2,СО–3

– ОГРАЖДЕНИЕ БАСКЕТБОЛЬНОЙ ПЛОЩАДКИ П–1,П–2,П–3

ПРИМЕЧАНИЕ

1. РАБОТЫ ДОЛЖНЫ СОБЛЮДАТЬСЯ СН РК1.03–052011 ОХРАНА ТРУДА И ТЕХНИКА БЕЗОПАСНОСТИ В СТРОИТЕЛЬСТВЕ
2. ПРИ ПРОИЗВОДСТВЕ И ОФОРМЛЕНИИ ДОКУМЕНТАЦИИ И АКТОВ НА СКРЫТЫЕ РАБОТЫ ДОЛЖНЫ СОБЛЮДАТЬСЯ ТРЕБОВАНИЯ СЛЕДУЮЩИХ НОРМАТИВНЫХ ДОКУМЕНТОВ:
   СН РК 5.01–01–2013 ЗЕМЛЯНЫЕ СООРУЖЕНИЯ. ОСНОВАНИЯ И ФУНДАМЕНТЫ
   СП РК 5.01–101–2013 ЗЕМЛЯНЫЕ СООРУЖЕНИЯ. ОСНОВАНИЯ И ФУНДАМЕНТЫ
   ГОСТ 7473–2010 СОСТАВ БЕТОННОЙ СМЕСИ, ПРИГОТОВЛЕНИЕ, ПРАВИЛА ПРИЕМКИ МЕТОДЫ КОНТРОЛЯ И ТРАНСПОРТИРОВАНИЕ ДОЛЖНЫ СООТВЕТСТВОВАТЬ ГОСТ.

| ИЗМ. | КОЛ.УЧ. | ЛИСТ | N°ДОК. | ПОДП. | ДАТА |
|---|---|---|---|---|---|
| РАЗРАБ. | | Султаналиева | | | 01.2020 |
| ПРОВЕР. | | Кдрашев Н. | | | 01.2020 |
| Н. КОНТР. | | Кдрашев Н. | | | 01.2020 |
| ГИП | | Кдрашев Н. | | | 01.2020 |

001–20–ГП

РЕКОНСТРУКЦИЯ ЦЕНТРАЛЬНОГО СТАДИОНА В С.КУРМАНГАЗЫ, КУРМАНГАЗИНСКОГО РАЙОНА, АТЫРАУСКОЙ ОБЛАСТИ

ЗАСТРОЙКА И БЛАГОУСТРОЙСТВО УЧАСТКА

| СТАДИЯ | ЛИСТ | ЛИСТОВ |
|---|---|---|
| РП | 12 | 13 |

РАЗБИВОЧНЫЙ ЧЕРТЕЖ ОГРАЖДЕНИЯ, М1:500

WESTKAROS

Формат А2 594х420

Согласовано

Гл. спец.

Взам. инв. N

Подл. и дата

Инв. N подл.

Согласовано

Гл. спец.

Взам. инв. N

Подп. и дата

Инв. N подл.

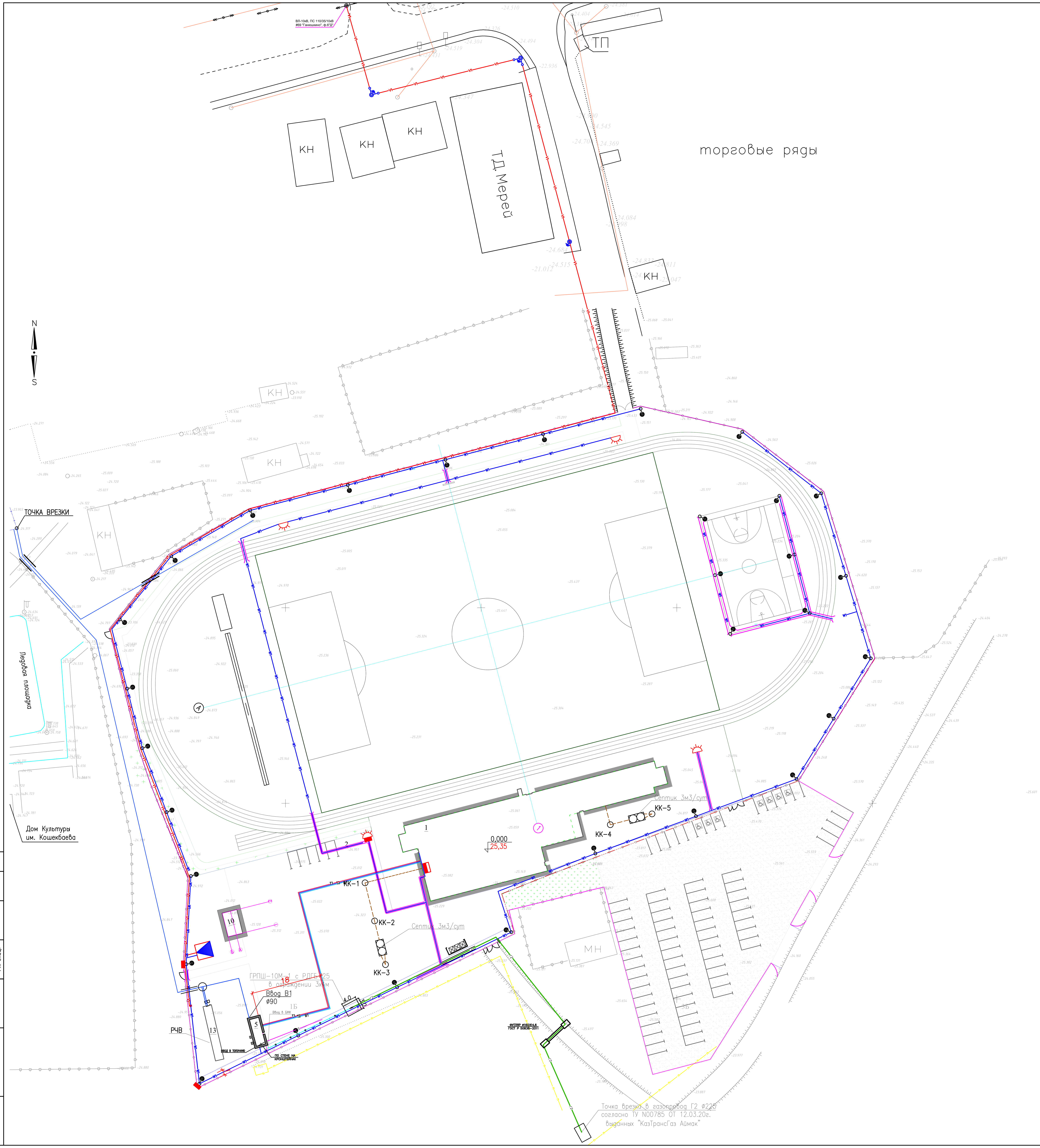


УСЛОВНЫЕ ОБОЗНАЧЕНИЯ

- ПРОЕКТИРУЕМАЯ ОПОРА ПП10-5 ВЛ-10кВ.
- ПРОЕКТИРУЕМАЯ ОПОРА ПА10-5 ВЛ-10кВ.
- ПРОЕКТИРУЕМАЯ ОПОРА ПАУ10-2 ВЛ-10кВ.
- ПРОЕКТИРУЕМАЯ КТП-100
- V1 – ПРОЕКТИРУЕМАЯ ВОЗДУШНАЯ ЛИНИЯ ВЛ-10 кВ.
- V1 – ПРОЕКТИРУЕМАЯ ПОДЗЕМНАЯ ЛИНИЯ ВЛ-0,4 кВ.
- W1 – ПРОЕКТИРУЕМАЯ ПОДЗЕМНАЯ ЛИНИЯ ВЛ-0,4 кВ.
- W1 – ПРОЕКТИРУЕМАЯ ПОДЗЕМНАЯ ЛИНИЯ ВЛ-10,4 кВ. В ПВХ ТРУБЕК ø100
- ПРОЕКТИРУЕМАЯ ОСВЕТИТЕЛЬНАЯ ОПОРА
- ПРОЕКТИРУЕМАЯ МАЧТА ОСВЕТИТЕЛЬНАЯ
- ПРОЕКТИРУЕМЫЙ ЩИТ ОСВЕЩЕНИЯ
- ПРОЕКТИРУЕМЫЙ ЩУРН. (ВРУ)
- РЧВ – РЕЗЕРВУАР ЧИСТОЙ ВОДЫ
- Т1 – ПОДАЮЩИЙ ТРУБОПРОВОД
- Т2 – ОБРАТНЫЙ ТРУБОПРОВОД
- В1 – ВОДОПРОВОД ХОЛОДНОЙ ВОДЫ
- Г1 – СУЩЕСТВУЮЩИЙ ПОДЗЕМНЫЙ ГАЗОПРОВОД СРЕДНЕГО ДАВЛЕНИЯ
- Г2 – ПРОЕКТИРУЕМЫЙ ПОДЗЕМНЫЙ ГАЗОПРОВОД СРЕДНЕГО ДАВЛЕНИЯ
- Г1 – ПРОЕКТИРУЕМЫЙ ПОДЗЕМНЫЙ ГАЗОПРОВОД НИЗКОГО ДАВЛЕНИЯ

001-20-ГП

РЕКОНСТРУКЦИЯ ЦЕНТРАЛЬНОГО СТАДИОНА В С.КУРМАНГАЗЫ, КУРМАНГАЗИНСКОГО РАЙОНА, АТЫРАУСКОЙ ОБЛАСТИ

| ИЗМ. | КОЛ.УЧ. | ЛИСТ | N°ДОК. | ПОДП. | ДАТА |
|---|---|---|---|---|---|
| РАЗРАБ. | | Султаналиева | | | 01.2020 |
| ПРОВЕР. | | Кдрашев Н. | | | 01.2020 |
| Н. КОНТР. | | Кдрашев Н. | | | 01.2020 |
| ГИП | | Кдрашев Н. | | | 01.2020 |

ЗАСТРОЙКА И БЛАГОУСТРОЙСТВО УЧАСТКА

| СТАДИЯ | ЛИСТ | ЛИСТОВ |
|---|---|---|
| РП | 13 | 13 |

СВОДНЫЙ ПЛАН ИНЖЕНЕРНЫХ СЕТЕЙ М1:500

WESTKAROS

Формат А1 841x594