Государственная лицензия № 16002237
от 8 февраля 2016г.

WESTKAROS

Заказ: 001-20

РАБОЧИЙ ПРОЕКТ

Реконструкция центрального стадиона в п.Курмангазы, Курмангазинского района, Атырауской области

г. Уральск 2020

Государственная лицензия № 16002237
от 8 февраля 2016г.

WESTKAROS

Заказ: 001-20

РАБОЧИЙ ПРОЕКТ

Реконструкция центрального стадиона в п.Курмангазы, Курмангазинского района, Атырауской области

Том 2. Альбом 2

Административно-бытовое здание

1: Архитектурно-строительные решения
2: Технологическое оборудование
3: Отопление и вентиляция
4: Водопровод и канализация
5: Электроосвещение и электрооборудование
6: Пожарная сигнализация
7: Видеонаблюдение

Директор ТОО "WESTKAROS" : Абилев Е.К.

Главный инженер проекта: Кдрашев Н.Е.

г. Уральск 2020

ВЕДОМОСТЬ РАБОЧИХ ЧЕРТЕЖЕЙ ОСНОВНОГО КОМПЛЕКТА АС

Лист	Наименование	Примечание
1	Общие данные (начало)	А3
1	Общие данные (продолжение)	А3
3	Общие данные (окончание)	А3
4	План фундаментов на отм. −2,440	А1
4.1	Сечения 1−1, 2−2, 3−3, 4−4, 5−5	А2
5	Развертки фундаментных блоков по осям 1, 2, 4, 6, 9, 7, 11, 12, 13, 14, 15 16, 17, 18, 19, 20 и 21	А1
6	Развертки фундаментных блоков по осям А, Б, В, Г	А1
6.1	Инженерно−геологический разрез	А2
7	Кладочный план спортивной трибуны со спортзалом (М:1:100). Экспликация помещений	А1
8	Отделочный план (М:1:100). Разрез А−А	А3х3
9	Спецификация элементов заполнения проемов.	А1
10	Эскизы окон ОК−1 −:− ОК−5. Витражи В−1, В−10. М 1:50	А2
11	Ведомость отделки помещений. Экспликация полов	А4
11.1	План перемычек спортивной трибуны со спортзалом (М1:100)	А4
12	План монолитного железобетонного пояса низ на отм. −0,400; на отм. +4,300. План перемычек подтрибунных помещений. План перемычек спортивных залов и прилегающих помещений. Ведомость перемычек. Спецификация	А3
13	Узлы 1−5 (М:1:5). Позиция 2, 5, 6. Разрезы 1−1, 2−2.	А2
14	Спецификация изделий	А3
15	Разрез 1−1. Разрез 2−2	А3х3
16	Узлы 1−3, 5,6 (М:1:5).	А3х3
17	Узел 4. Узел покрытия трибун	А3х3
18	План трибун. План кровли (М:1:100).	А2
19	Схема расположения металлических элементов трибуны. М 1:100. Спецификация.	А4
20	План плит перекрытия. План расстановки ферм Ф−1, Ф−2. (М:1:100)	А3
21	Разрез 1−1. МП1, МП2, МП3 (МП4), БМ1. Фрагмент установки фиксаторов арматуры СФ1. Сечения А−А, Б−Б, В−В, Г−Г	А2
22	Лестница. План фундамента. Спецификация.	А1
23	Фрагмент плана (Ограждение ОГ−1). Фрагмент плана (Калитка ограждения ОГ−1). А−А, Б−Б. Узел 1. Зд−1, Зд−2. Спецификация.	А3
24	Фасады в осях 1−23, 23−1, А−Г, Г−А	А3
25	Узлы крепления комплектующих	А3
26	Узлы крепления комплектующих	А3
27	Спецификации материалов и элементов сантехнических кабин и перегородок	А4х3
27.1	Устройство с/у для маломобильной группы	А4
28	Свободный	А3
29	Крыльцо КР−1. Разрезы 1−1, 2−2. Спецификация элементов	А3
30	Крыльцо КР−2. Разрезы 1−1, 2−2. Спецификация элементов	А3
30.1	Крыльцо КР−3. Разрезы 1−1, 2−2. Спецификация элементов	А3
31	Пандус Пн−1. Разрезы 1−1, 2−2. Спецификация изделий	А4
31.1	Козырьки К−1, К−2, К−3. Схема расположения металиических элементов. Разрезы	А2
31.2	Пандус Пн−1. Разрезы 1−1, 2−2. Спецификация изделий	А4
32	VIP−зона. Каркас VIP−зоны. Узлы 1, 2. спецификация.	А2
33	Геометрическая схема фермы Ф−1, Ф−2.	А3
34	Узлы фермы 1, 2, 3, 4	А3
35	Узлы фермы 5, 6, 3.1	А3
36	Узлы фермы 7, 8, 9, 10	А3
37	Узлы фермы 11, 12. Спецификация.	А3
38	План раскладки кровельных прогонов. Схема раскладки кровельных панелей (М:1:100). Спецификация.	А1
39	Схема крепления подвесного потолка к фермам. Спецификация	А3
40	Фундамент осветительной опоры ФМ−1	А3
41	Опора для спортивного электронного табло. Фундамент ФМ−2. Спецификация	А4х3
42	Секция СО−1, Стойка СТ−1. Спецификация материалов.	А3
43	Секция СО−2 Спецификация материалов	А3
44	Секция калитки СК−1, Стойка СТ−2 Спецификация материалов	А3
45	Секция ворот СВ−2	А3
46	Секция ворот СВ−2, Стойка СТ−3. Спецификация материалов	А3
47	Панель П−1	А3
48	Панель П−2	А3
49	Панель П−3. Узел А, Б, В. Сечение 2−2	А3
50	Основание под БМК	А3
51	Дымовая труба. Фундамент ФО1	А3

Проектная документация разработана в соответствии с государственными нормами, правилами и стандартами Республики Казахстан.
Главный инженер проекта _____ /Кдрашев Н./

ВЗАМ. ИНВ. N°
ПОДП. И ДАТА
ИНВ. N° ПОДЛ.

ИЗМ.	КОЛ.УЧ.	ЛИСТ	N°ДОК.	ПОДП.	ДАТА
РАЗРАБ.		Простак Д.			01.2020
ПРОВЕРИЛ		Кдрашев Н.			01.2020
Н. КОНТР.		Кдрашев Н.			01.2020
ГИП		Кдрашев Н.			01.2020

001.20−АС

Реконструкция центрального стадиона в с. Курмангазы, Курмангазинского района, Атырауская область.

Административное здание с трибунами

СТАДИЯ	ЛИСТ	ЛИСТОВ
РП	1	51

Общие данные (начало)

WESTKAROS

ФОРМАТ А3

Объемно-планировачные показатели

N п/п	Наименование	Ед. изм.	Кол-во.
1	Площадь застройки	$м^2$	1012,00
2	Общая площадь здания	$м^2$	800,13
3	Расчетная площадь	$м^2$	649,20
4	Строительный объем здания	$м^3$	5429.16
5	Полезная площадь	$м^2$	788,22

Ведомость основных комплектов рабочих чертежей

Обозначение	Наименование	Примечание
ГП	Генеральный план	
АС	Архитектурно-строительные	
ОВ	Отопление и вентиляция	
ВК	Водопровод и канализация	
ЭС	Электроснабжение	
ТХ	Технология производства	

Перечень видов работ, для которых необходимо составление актов освидетельствования скрытых работ

N п.п.	Вид работ	Примечание
1	Гидроизоляция санузлов	
2	Устройство пароизоляции кровли	
3	Устройство утепления кровли	

Рабочий проект "Реконструкция центрального стадиона в с. Курмангазы, Курмангазинского района, Атырауская область." разработан на основании задания на проектирование и нормативно-правовых документов

Климатические параметры:

- Климатический район строительства – IVГ;
- Температура наружного воздуха наиболее холодной пятидневки – 24,9°С
- Нормативная снеговая нагрузка – 0,8 $КН/м^2$;
- Нормативная ветровая нагрузка – 0,56 $КН/м^2$.
- Грунтовые воды на период изысканий не вскрыты.

Степень огнестойкости здания (СН РК 2.02-01-2014) – II.
Уровень ответственности здания – II
Функциональная пожарная опасность здания Ф2.3

Согласно данных инженерно-геологических изысканий, выполненных в 2019 г. ИП "Комплексный испытательный центр", основанием фундаментов служит песок мелкий, однородный, влажный, с прослойками суглинка; со следующими расчетными характеристиками: р"=2,66г/$см^3$; с"=2кПа; ф=32°; Е=28МПа.

Архитектурно-планировочное решение:

Административное здание с трибунами одноэтажное, проектируемые трибуны для зрителей на 500 мест, прямоугольной формы, под трибунами имеются раздевалки, душевые, сан узлы, подсобные помещения. Трибуны в плане с размерами в осях 62х7,49м. Проектируемое административное здание состоит из большого и малого зданий прямоугольной формы: большое, с залом для настольных игр и залом для борьбы, конференц залом, медицинским пунктом, тренерскими, сан узлами, душевыми, комнатой для персонала, тепловым узлом и электрощитовой, в плане с размерами в осях 30,4х12,39м; и малое – включающее в себя тренажерный зал, в плане с размерами в осях 11х6,2м.

За относительную отметку 0,000 принята отметка чистого пола административного здания, что соответствует абсолютной отметке –25,200 на генплане.

Конструктивные решения:

За относительную отметку 0,000 принята отметка пола административного здания.
Фундамент – ленточный, из бетонных блоков, на сборной железо-бетонной подошве.

- По периметру здания, на отметке –0,400 выполнить монолитный армированный пояс с усилениями под пилястры. На отметке +4,300 в администаритвном здании выполнить дополнительный армированный пояс с закладными под фермы (см. листы АС-9, 10).
- Стены, пилястры – ракушеблок (I/СОМР/125 ГОСТ 4001-2013), V=564,7 $м^3$, на цементном растворе марки М100.
- Перегородки – кирпич КУРПо 1,4НФ/100/1,4/35/ГОСТ 530-2012, Р= 709,68$м^2$, толщиной 120мм, на цементном растворе марки М100.
- Перегородки в сан узлах – из влагостойкой ламинированной ДСП толщиной 16мм, на каркасе из анодированного алюминиевого профиля (см. листы АС-25 –27).
- Перекрытие административного здания на отм. +4,600 – металлические фермы (листы АС-33-37).
- Перекрытие трибун – железобетонные плиты.
- Кровля административного здания – панели металлические трехслойные с утеплителем из минеральной ваты по ГОСТ 32603-2012, по металлическим прогонам и фермам.
- Водосток не организованный.
- Окна – из металлопластикового профиля
- Витражи – из алюминиевого профиля
- Во всех окнах и витражах с открыванием, в комплекте предусматриваются маскитные сетки.
- Подоконники – пластиковые
  Двери наружыне – по ГОСТ 31173-2003 металлические, индивидуальные и внутренние – по ГОСТ 30970-2014.
- Полы – керамические, линолеумные, бетонные, деревянные, бетонные с рулонным резиновым покрытием Regupol Everroll Classic (ООО "Спортивные покрытия")
- Внутренняя отделка – согласно ведомости отделки помещений
- Отмостка – асфальтобетонная, шириной 1000мм

Наружная отделка

1. Наружные стены – навесные вентилируемые фасады из окрашенных в заводских условиях согласно эскизного проекта фасадных алюминиевых кассет.
2. Все стальные конструкции окрасить эмалью ПФ-115 по ГОСТ 6465-76 за 2 раза по грунтовке ГФ-021 в один слой.

ИЗМ.	КОЛ.УЧ.	ЛИСТ	N°ДОК.	ПОДП.	ДАТА
РАЗРАБ.		Простак Д.			01.2020
ПРОВЕРИЛ		Кдрашев Н.			01.2020
Н. КОНТР.		Кдрашев Н.			01.2020
ГИП		Кдрашев Н.			01.2020

001.20-АС

Реконструкция центрального стадиона в с. Курмангазы, Курмангазинского района, Атырауская область.

Административное здание с трибунами

СТАДИЯ	ЛИСТ	ЛИСТОВ
РП	2	

Общие данные (продолжение)

WESTKAROS

ФОРМАТ А3

ВЗАМ. ИНВ. N° | ПОДП. И ДАТА | ИНВ. N° ПОДЛ.

Антикоррозионная защита.

Антикоррозионная защита строительных конструкций в проекте выполнена в соответствии с требованиями СП РК 2.01–101–2013 "Защита строительных конструкций от коррозии".

Деревянные конструкции защищаются от гниения и поражения древоточцами глубокой пропиткой составами в соответствии с требованиями СП РК 2.01–101–2013.

Все деревянные элементы, соприкасающиеся со стенами осмолить и обернуть одним слоем рубероида или толи.

Стальные изделия покрасить двумя слоями эмали ПФ–133 по слою грунта ГФ–021.

Для защиты от сульфатной агрессивности грунтов и подземных вод все бетонные и железобетонные конструкции, соприкасающиеся с грунтом, выполнить из бетона на сульфатостойком портландцементе, повышенной плотности W8.

Противопожарные мероприятия.

В административном здании, согласно ПУЭ, из кабинетов и санузлов предусматривается по одному эвакуационному выходу, двери которых открываются наружу. Стена по оси "В", разделяющая административное здание и общий коридор, с подтрибунными помщеениями – противопожарная. Двери всех выходов из нее предусматриваются огнеупорными. В здании имеется 4 эвакуационных выхода, в том числе 2 из них снабжены пандусами для инвалидов. Все двери открываются наружу.

Противопожарные средства и инвентарь должны быть установленны в административном здании и в подтрибунных помещениях, в соответствии с местными инструкциями, согласованными органами Государственного пожарного надзора.

Ведомость ссылочных и прилагаемых документов

Обозначение	Наименование	Примечание
	ССЫЛОЧНЫЕ ДОКУМЕНТЫ	
СНиП РК 3.01–01–2013	Градостроительство. Планировка и застройка городских и сельских поселений	
СН РК 3.02–36–2012	Полы	
СН РК 3.02–37–2013	Крыша и кровля	
СН РК 2.02–01–2014	Пожарная безопасность зданий и сооружений	
СП РК 2.04–01–2017	Строительная климатология	
НТП РК 01–01–3.1 (4.1)–2017	Нагрузки и воздействия на здания	
ГОСТ 530–2012	Кирпичи и камни керамические	
ГОСТ 4001–2013	Камни стеновые из горных пород	
ГОСТ 23279–2012	Сетки арматурные сварные для железобетонных конструкций и изделий	
ГОСТ 30970–2014	Блоки дверные из поливинилхлоридных профилей	
ГОСТ 31173–2003	Блоки дверные стальные	
ГОСТ 30674–99	Блоки оконные из поливинилхлоридных профилей. Технические условия.	
ГОСТ 8240–97	Швеллеры стальные горячекатаные. Сортамент	
ГОСТ 8509–93	Уголки стальные горячекатаные равнополочные. Сортамент	
ГОСТ 8267–93	Щебень и гравий из плотных горных пород для строительных работ. Технические условия	
ГОСТ 8736–2014	Песок для строительных работ	
ГОСТ 22266–2013	Цемент сульфатостойкий	
ГОСТ 19903–2015	Прокат листовой горячекатаный. Сортамент	
ГОСТ 24045–94	Профили стальные листовые гнутые с трапециевидными гофрами для строительства	
ГОСТ 32603–2012	Панели металлические трехслойные с утеплителем из минеральной ваты	

ОСТ 34 13.017–88	Заклепка комбинированная. Конструкция и размеры. Технические требования
Обозначение	Наименование
ГОСТ 14918–80*	Сталь тонколистовая оцинкованная с непрерывных линий. Технические условия
ГОСТ 10704–91	Трубы стальные электросварные прямошовные.
ГОСТ 25192–2012	Бетоны. Классификация. Общие технические требования
ГОСТ 6787–2001	Плитка керамическая для полов
ГОСТ 82–70 (СТ СЭВ 2884–81)	Стальной листовой прокат (сортамент)
ГОСТ 8639–82	Трубы стальные квадратные. Сортамент.
ГОСТ 5781–82*	Сталь горячекатаная для армирования железобетонных конструкций. Технические условия
ГОСТ 8645–68	Трубы стальные прямоугольные. Сортамент.

ВЗАМ. ИНВ. N°

ПОДП. И ДАТА

ИНВ. N° ПОДЛ.

ИЗМ.	КОЛ.УЧ.	ЛИСТ	N°ДОК.	ПОДП.	ДАТА
РАЗРАБ.		Простак Д.			01.2020
ПРОВЕРИЛ		Кдрашев Н.			01.2020
Н. КОНТР.		Кдрашев Н.			01.2020
ГИП		Кдрашев Н.			01.2020

001.20–АС

Реконструкция центрального стадиона в с. Курмангазы, Курмангазинского района, Атырауская область.

Административное здание с трибунами

СТАДИЯ	ЛИСТ	ЛИСТОВ
РП	3	

Общие данные (окончание)

WESTKAROS

ФОРМАТ А3

ПЛАН ФУНДАМЕНТОВ (М:1:100)

0.000=−25.200

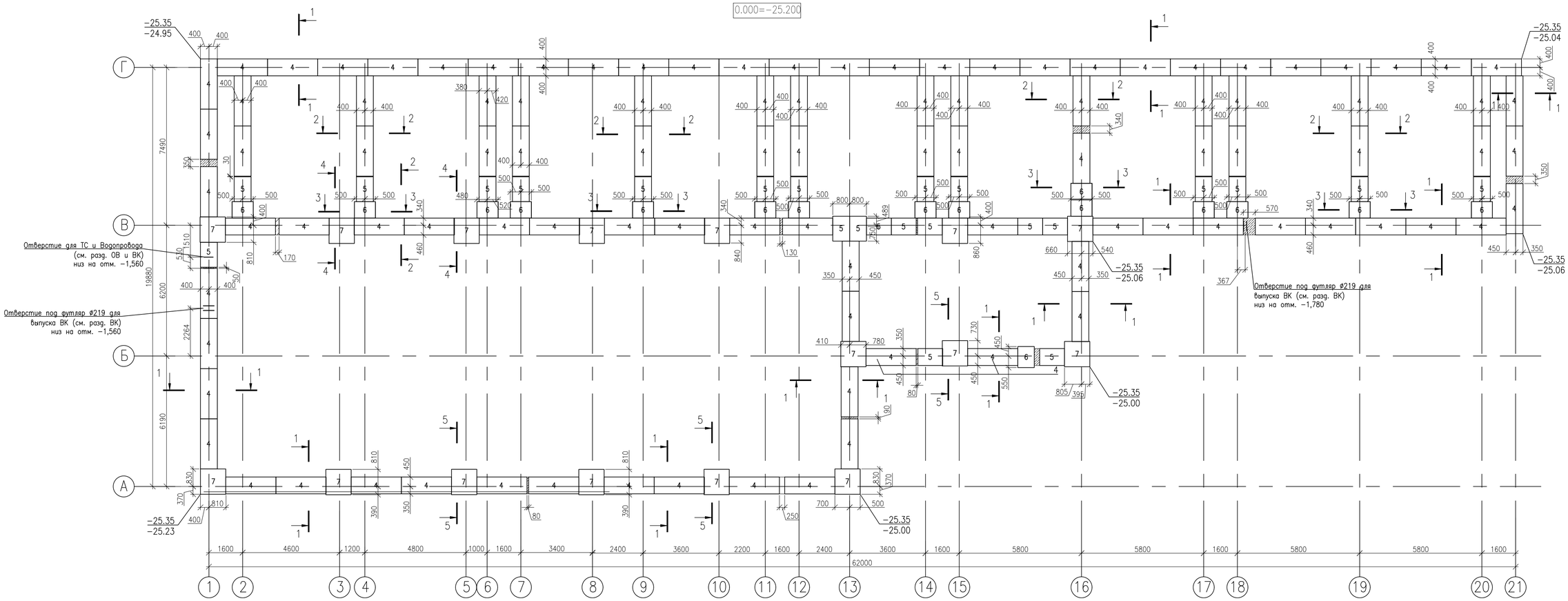

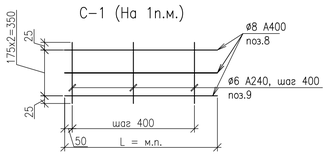

Примечания:

1. Развертки фундаментных блоков даны на листах АС−5, 6.
2. Сетка С−1 используется в фундаментах под перегородки из кирпича(см. листы АС−12, 13 −Узел 6).
3. Под основание фундаментов использовать щебеночную подсыпку − 100мм, фракция 20−40мм.
4. Произвести пропитку щебня горячим битумом и гидроизоляцию фундаментов. Горизонтальная гидроизоляция на отм. −0,400 − из двух слоев гидроизола на битумной мастике. Площадь в один слой S=321,7м²

   Вертикальная гидроизоляция обмазка горячим битумом за 2 раза. Площадь в один слой S=577,6м²
5. Монолитную заделку между фундаментными блоками выполнить из бетона кл. В15 W8.
6. Фундаментные блоки уложить на растворе марки 100, МРЗ 25.
7. Выполнить теплоизоляцию полов в зоне примыкания к наружным стенам здания − керамзитовым гравием М500 по ГОСТ 32496−2013, фракцей 20−40мм., толщина слоя утепления 250мм, ширина 1,5м. V=78,1м³

Спецификация материалов

Марка, поз.	Обозначение	Наименование	Кол. шт.	Масса, ед. кг	Приме-чание
		Блоки фундаментные			
1	ГОСТ 13579−78	ФБС 24.5.6−Т	168	1630	273840
2	ГОСТ 13579−78	ФБС 12.5.6−Т	96	790	75840
3	ГОСТ 13579−78	ФБС 9.5.6−Т	115	590	67850
		Плиты фундаментные			
4	ГОСТ 13580−85	ФЛ 8.24−4	101	1150	116150
5	ГОСТ 13580−85	ФЛ 8.12−4	24	550	13200
6	ГОСТ 13580−85	ФЛ 10.8−4	16	420	6720
7	ГОСТ 13580−85	ФЛ 6.12−4	16	780	12480
		Материалы			
		Бетон кл. В15, W8 м³	12,10		Монолитные участки
		Фундамент под перегородки			
		Сетка С−1 (1п.м.), п.м.	137	1.4664	200.90
8	ГОСТ 34028−2016	ø8 А−400 L=1000 мм	3	0.40	1.20
9	ГОСТ 34028−2016	ø6 А−240 L=400 мм	3	0.09	0.27
		Материалы			
		Бетон кл. В15, W8 м³	21.48		Общ. под перегородки

ИЗМ.	КОЛ.УЧ.	ЛИСТ	N°ДОК	ПОДП.	ДАТА
РАЗРАБ.		Простак Д.			01.2020
ПРОВЕРИЛ		Кдрашев Н			01.2020
Н. КОНТР.		Кдрашев Н			01.2020
ГИП		Кдрашев Н			01.2020

001.20−АС

Реконструкция центрального стадиона в с. Курмангазы, Курмангазинского района, Атырауская область.

Административное здание с трибунами

СТАДИЯ	ЛИСТ	ЛИСТОВ
РП	4	

План фундаментов на отм. −2,440

WESTKAROS

ФОРМАТ А1

ИНВ. N° ПОДЛ. | ПОДП. И ДАТА | ВЗАМ. ИНВ. N°

Сечение 1–1

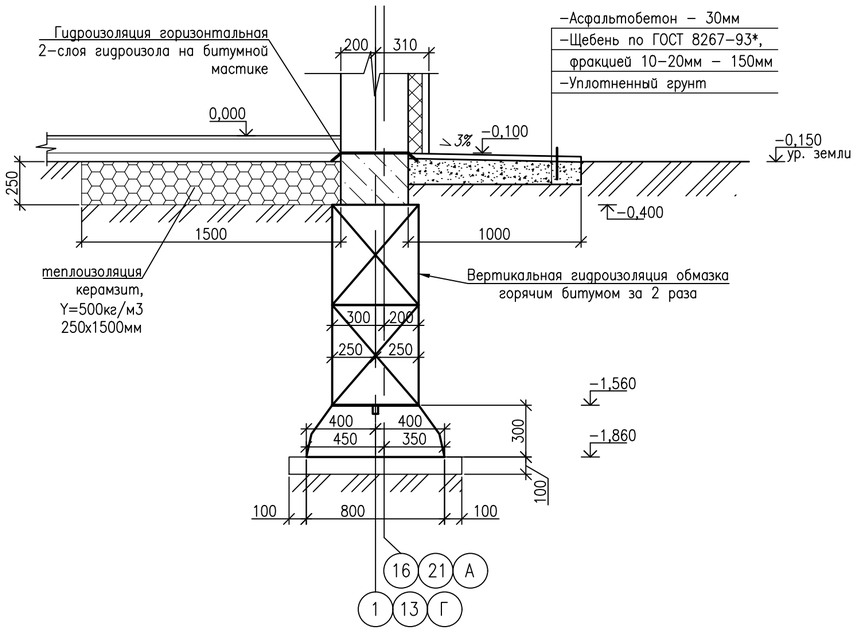

Сечение 2–2

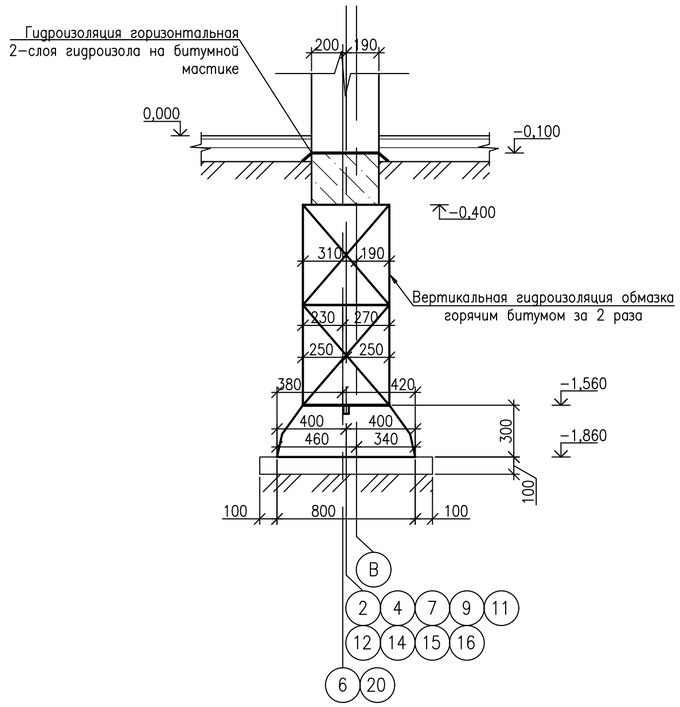

Сечение 3–3

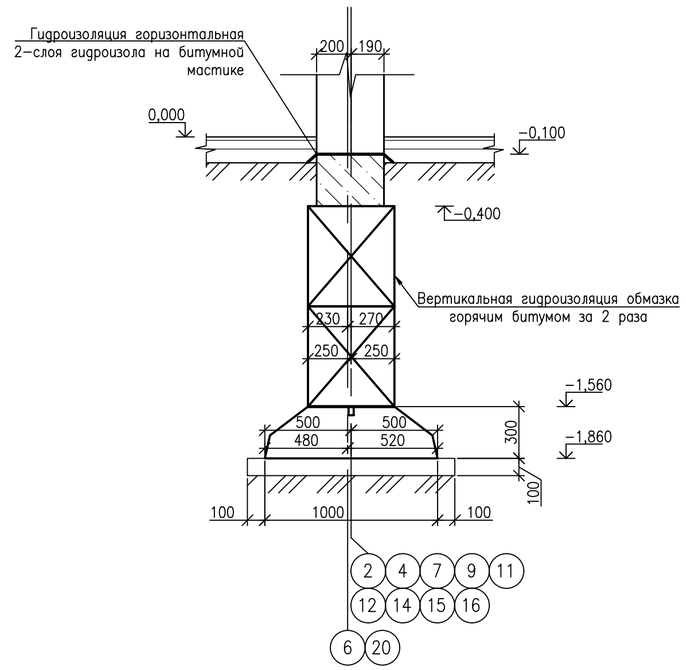

Сечение 4–4

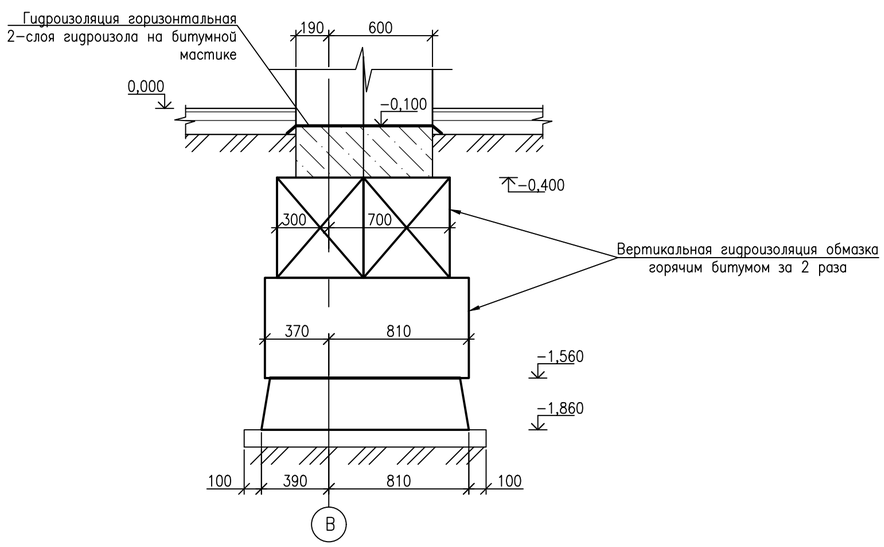

Сечение 5–5

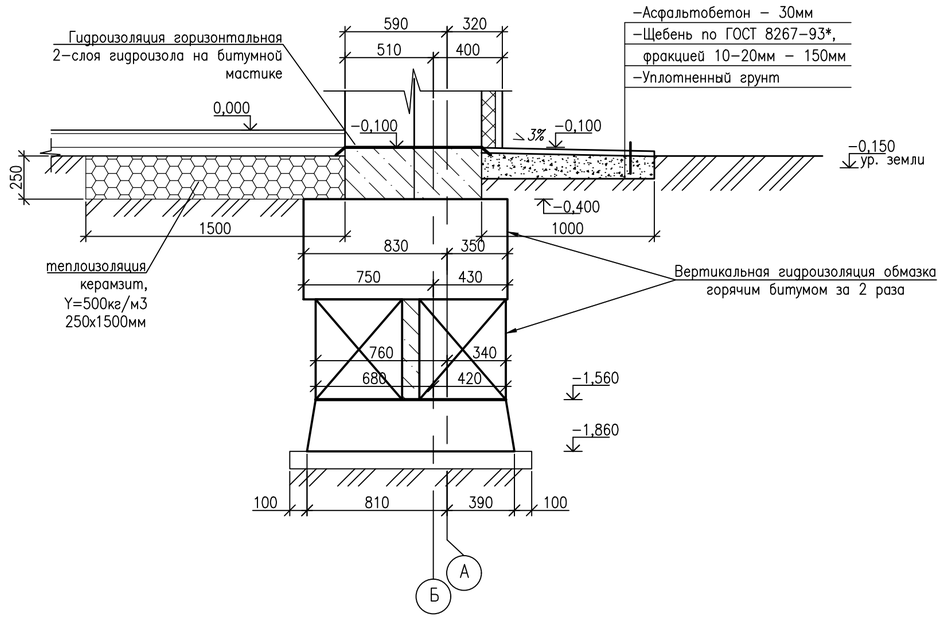

						001.20–АС		
						Реконструкция центрального стадиона в с. Курмангазы, Курмангазинского района, Атырауская область.		
ИЗМ.	КОЛ.УЧ.	ЛИСТ	N*ДОК.	ПОДП.	ДАТА			
РАЗРАБ.		Простак Д.			01.2020	Административное здание с трибунами	СТАДИЯ	ЛИСТ	ЛИСТОВ
ПРОВЕРИЛ		Кдрашев Н.			01.2020		РП	4.1	
Н. КОНТР.		Кдрашев Н.			01.2020				
ГИП		Кдрашев Н.			01.2020	Сечения 1–1, 2–2, 3–3, 4–4, 5–5	WESTKAROS		

ВЗАМ. ИНВ. N*

ПОДП. И ДАТА

ИНВ. N* ПОДЛ.

ФОРМАТ А2

Развертка фундаментных блоков по оси "1" М1:100

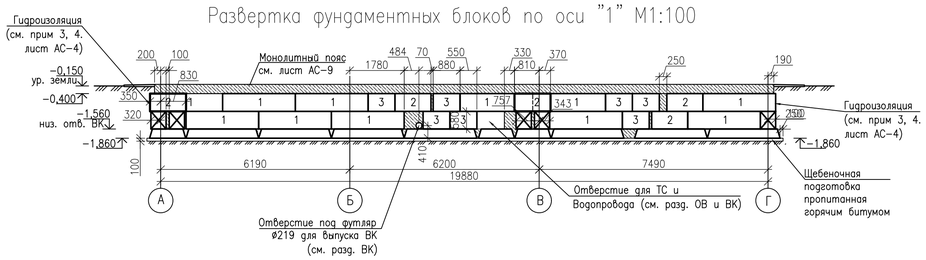

Развертка фундаментных блоков по оси "2" М1:100

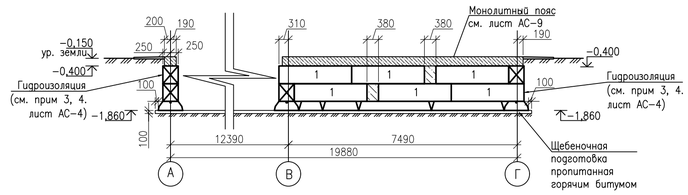

Развертка фундаментных блоков по оси "4" М1:100

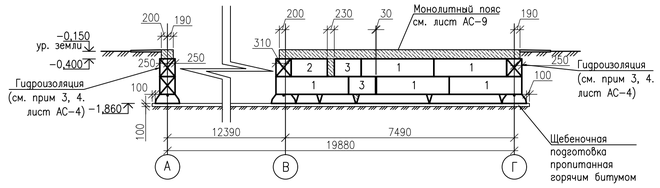

Развертка фундаментных блоков по оси "6" М1:100

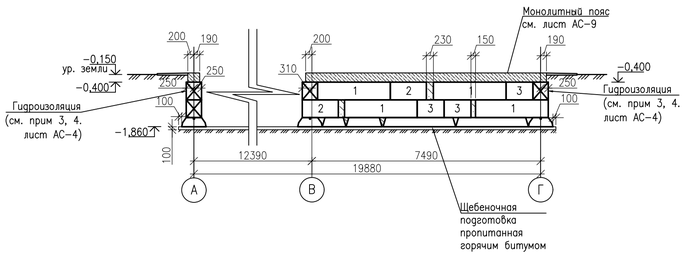

Развертка фундаментных блоков по оси "9" М1:100

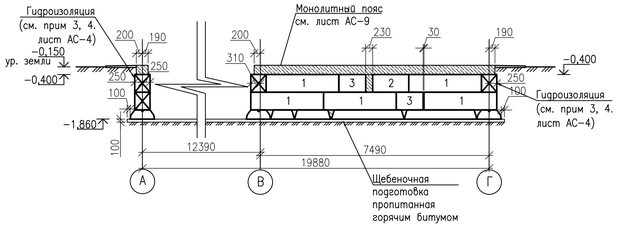

Развертка фундаментных блоков по осям "7", "11", "12" М1:100

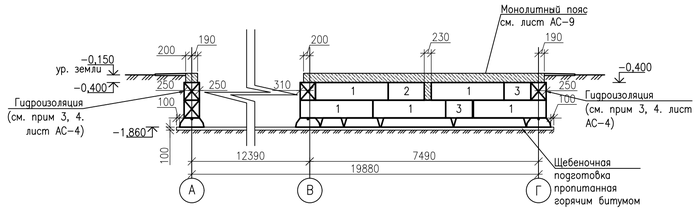

Развертка фундаментных блоков по оси "13" М1:100

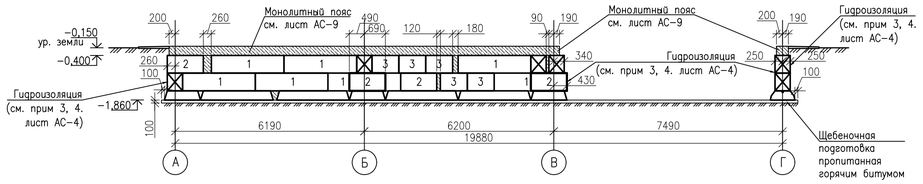

Развертка фундаментных блоков по оси "14" М1:100

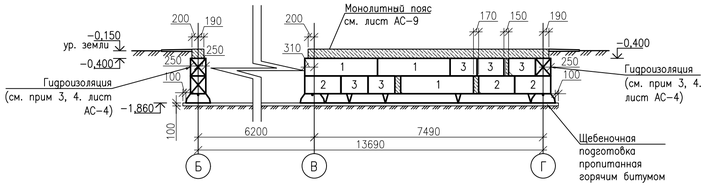

Развертка фундаментных блоков по оси "15" М1:100

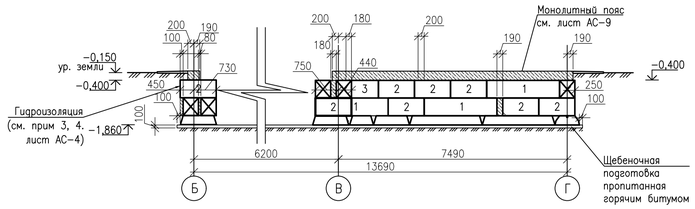

Развертка фундаментных блоков по оси "16" М1:100

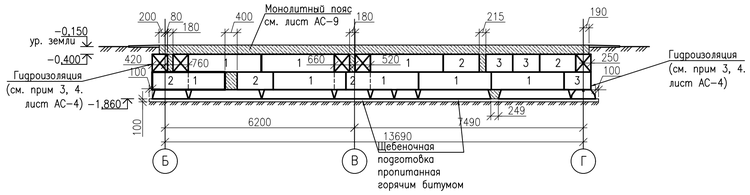

Развертка фундаментных блоков по оси "17" М1:100

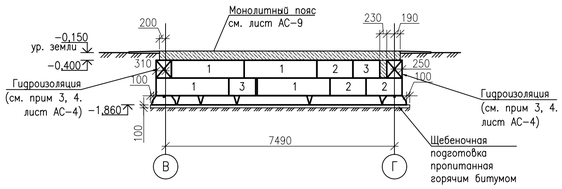

Развертка фундаментных блоков по осям "18", "19" М1:100

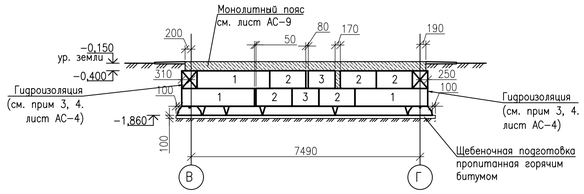

Развертка фундаментных блоков по оси "20" М1:100

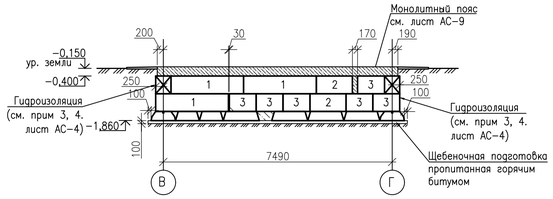

Развертка фундаментных блоков по оси "21" М1:100

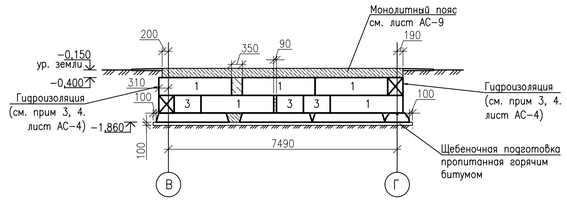

Примечание:

Данный лист смотреть совестно с листами АС-4, 6, 9.

						001.20-АС
ИЗМ.	КОЛ.УЧ.	ЛИСТ	N°ДОК.	ПОДП.	ДАТА	Реконструкция центрального стадиона в с. Курманаевы, Курманаевского района, Атырауская область.
РАЗРАБ.		Простак Д.			01.2020	Административное здание с трибунами
ПРОВЕРИЛ		Кдрашев Н			01.2020	
Н. КОНТР.		Кдрашев Н			01.2020	
ГИП		Кдрашев Н			01.2020	Развертки фундаментных блоков по осям 1, 2, 4, 6, 9, 7, 11, 12, 13, 14, 15 16, 17, 18, 19, 20 и 21

СТАДИЯ	ЛИСТ	ЛИСТОВ
РП	5	

WESTKAROS

ФОРМАТ А1

ВЗАМ. ИНВ. N° | ПОДП. И ДАТА | ИНВ. N° ПОДЛ.

Развертка фундаментных блоков по оси "А" М1:100

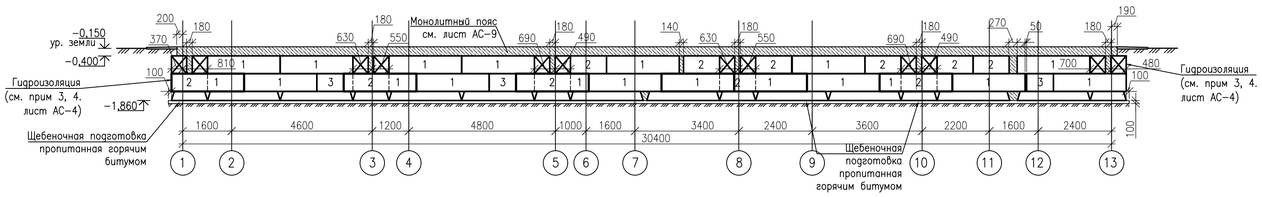

Развертка фундаментных блоков по оси "Б" М1:100

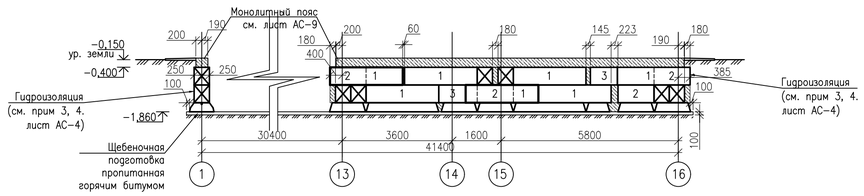

Развертка фундаментных блоков по оси "В" М1:100

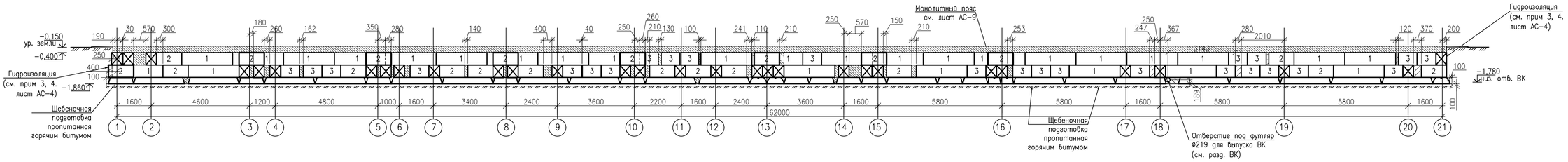

Развертка фундаментных блоков по оси "Г" М1:100

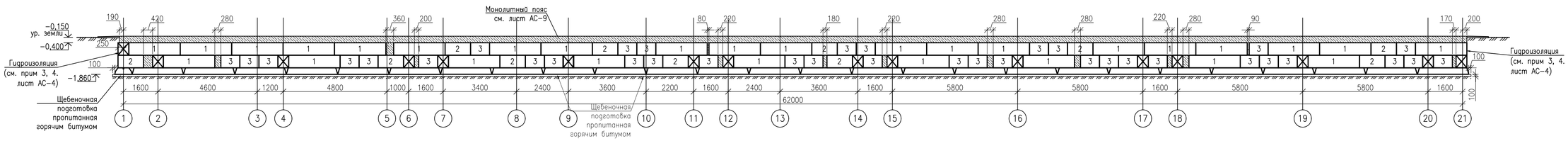

Примечание:

Данный лист смотреть совестно с листами АС−4, 5, 9.

ИЗМ.	КОЛ.УЧ.	ЛИСТ	N°ДОК.	ПОДП.	ДАТА	001.20−АС		
						Реконструкция центрального стадиона в с. Курмангазы, Курмангазинского района, Атырауская область.		
РАЗРАБ.		Простак Д.			01.2020	Административное здание с трибунами	СТАДИЯ	ЛИСТ	ЛИСТОВ
ПРОВЕРИЛ		Кдрашев Н			01.2020		РП	6	
Н. КОНТР.		Кдрашев Н			01.2020	Развертки фундаментных блоков по осям А, Б, В, Г	WESTKAROS		
ГИП		Кдрашев Н			01.2020				

ФОРМАТ А1

ВЗАМ. ИНВ. N°

ПОДП. И ДАТА

ИНВ. N° ПОДЛ.

Инженерно-геологический разрез

масштаб: Â – 1:100
? – 1:500

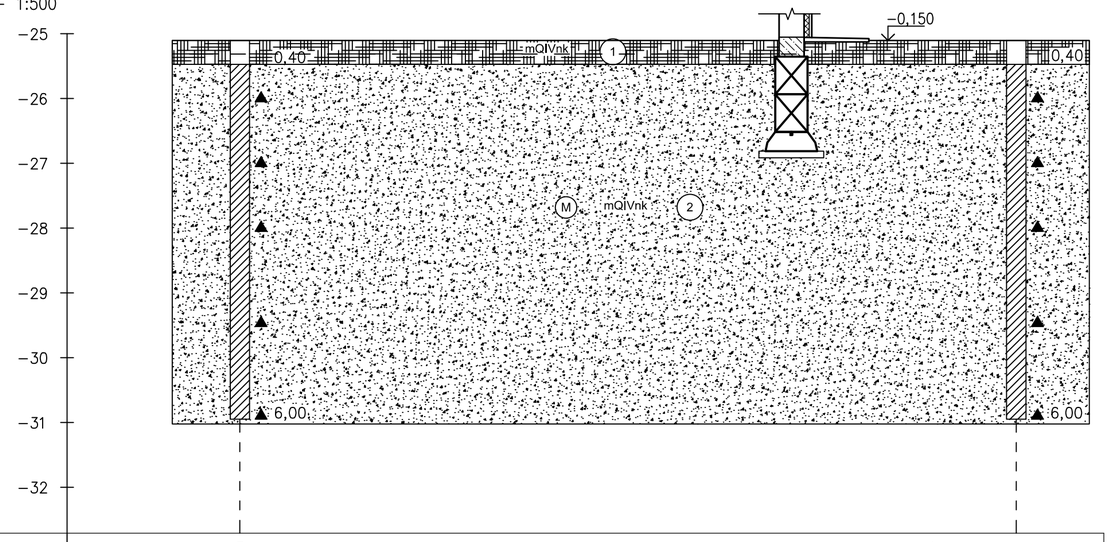

Номер выработки	3	4
Абс. отм. устья, м	–25,10	–25,08
Расстояние, м	61.1	

Условные обозначения

1. Почвенно-растительный слой
2. Песок мелкий, однородный, коричневый, местами темно-серый, зеленовато-серый, влажный, с пятнами ожелезнений, с прослойками суглинка
3. Глина тугопластичная, легкая, песчанистая, слабонабухающая, непросадочная, зеленовато-серая, с пятнами ожелезнений, с прослойками песка и суглинка.

Буровая скважина

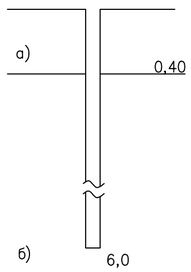

а) Глубина слоя от устья выработки

б) Глубина выработки, м

Места отбора проб

- ■ ненарушенной структуры
- ▲ нарушенной структуры

Состояние грутов (по степени влажности и консистенции)

песчанные:
- маловлажные
- влажные
- насыщенные водой

суглинки и глины:
- твердые
- полутвердые
- тугопластичные
- мягкопластичные
- текучепластичные

супеси:
- твердые
- пластичные
- текучие

ИЗМ.	КОЛ.УЧ.	ЛИСТ	N°ДОК.	ПОДП.	ДАТА	001.20–АС		
						Реконструкция центрального стадиона в с. Курмангазы, Курмангазинского района, Атырауская область.		
РАЗРАБ.		Простак Д.			01.2020	Административное здание с трибунами	СТАДИЯ	ЛИСТ	ЛИСТОВ
ПРОВЕРИЛ		Кдрашев Н.			01.2020		РП	6.1	
Н. КОНТР.		Кдрашев Н.			01.2020				
ГИП		Кдрашев Н.			01.2020	Инженерно-геологический разрез	WESTKAROS		

ВЗАМ. ИНВ. N°

ПОДП. И ДАТА

ИНВ. N° ПОДЛ.

ФОРМАТ А2

КЛАДОЧНЫЙ ПЛАН СПОРТИВНОЙ ТРИБУНЫ СО СПОРТЗАЛОМ (М:1:100)
ЭКСПЛИКАЦИЯ ПОМЕЩЕНИЙ

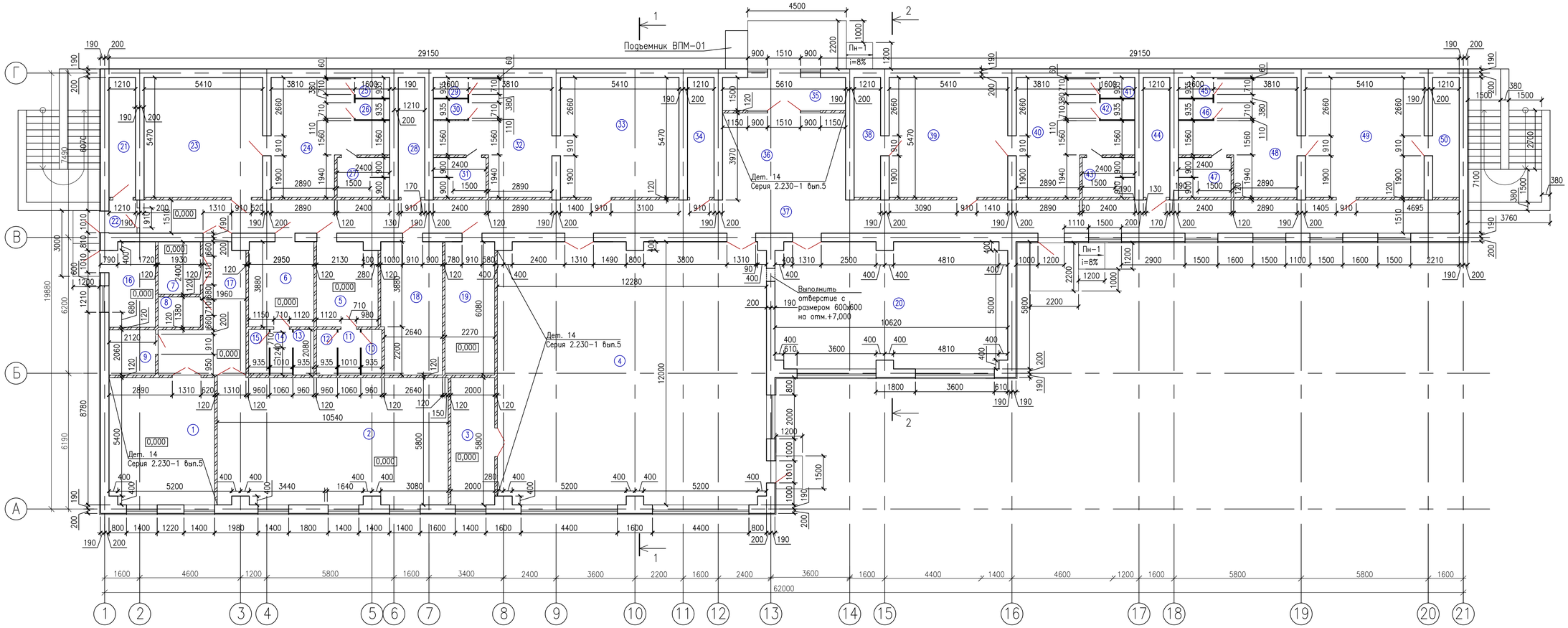

ЭКСПЛИКАЦИЯ ПОМЕЩЕНИЙ

№ ПОМЕ-ЩЕНИЯ	НАИМЕНОВАНИЕ	ПЛОЩАДЬ, м².	КАТ. ПОМЕЩЕНИЯ
1	КОНФЕРЕНЦ ЗАЛ	27.8	Д
2	ЗАЛ ДЛЯ ЗАНЯТИЙ НАСТОЛЬНЫМИ ИГРАМИ	60.52	Д
3	ИНВЕНТАРНАЯ	11.6	Д
4	ЗАЛ ДЛЯ БОРЬБЫ	146.0	Д
5	ТРЕНЕРСКАЯ	10.63	Д
6	ТРЕНЕРСКАЯ	11.35	Д
7	САН. УЗЕЛ ДЛЯ ИНВАЛИДОВ	4.61	Д
8	САН. УЗЕЛ ДЛЯ ПЕРСОНАЛА	2.66	Д
9	ЭЛЕКТРОЩИТОВАЯ	3.81	Е
10	САН. УЗЕЛ	1.87	Д
11	УМЫВАЛЬНИК	1.95	Д
12	ДУШЕВАЯ	1.85	Д
13	ДУШЕВАЯ	1.85	Д
14	УМЫВАЛЬНИК	1.95	Д
15	САН. УЗЕЛ	1.85	Д
16	ТЕПЛОВОЙ УЗЕЛ	8.1	Г
17	КОРИДОР	16.44	Д
18	МЕДПУНКТ	16.71	Д
19	КОМНАТА ПЕРСОНАЛА	13.8	Д
20	ТРЕНАЖЕРНЫЙ ЗАЛ	60.6	Д
21	ПОДСОБНОЕ ПОМЕЩЕНИЕ	6.6	Д
22	ТАМБУР	1.93	Д
23	РАЗДЕВАЛКА	29.6	Д
24	ШЛЮЗ	21,5	Д
25	САН. УЗЕЛ	1.35	Д

ЭКСПЛИКАЦИЯ ПОМЕЩЕНИЙ

№ ПОМЕ-ЩЕНИЯ	НАИМЕНОВАНИЕ	ПЛОЩАДЬ, м².	КАТ. ПОМЕЩЕНИЯ
26	САН. УЗЕЛ	1,35	Д
27	ДУШЕВАЯ	4,4	Д
28	КОМНАТА УБОРОЧНОГО ИНВЕНТАРЯ	6,6	Д
29	САН. УЗЕЛ	1,35	Д
30	САН. УЗЕЛ	1,35	Д
31	ДУШЕВАЯ	4,4	Д
32	ШЛЮЗ	21,5	Д
33	РАЗДЕВАЛКА	29,6	Д
34	ПОДСОБНОЕ ПОМЕЩЕНИЕ	6,6	Д
35	ТАМБУР	8,4	Д
36	ВЕСТИБЮЛЬ	22,25	Д
37	КОРИДОР	90,0	Д
38	ПОДСОБНОЕ ПОМЕЩЕНИЕ	6,6	Д
39	РАЗДЕВАЛКА	29,6	Д
40	ШЛЮЗ	21,5	Д
41	САН. УЗЕЛ	1,35	Д
42	САН. УЗЕЛ	1,35	Д
43	ДУШЕВАЯ	4,4	Д
44	ПОДСОБНОЕ ПОМЕЩЕНИЕ	6,6	Д
45	САН. УЗЕЛ	1,35	Д
46	САН. УЗЕЛ	1,35	Д
47	ДУШЕВАЯ	4,4	Д
48	ШЛЮЗ	21,5	Д
49	РАЗДЕВАЛКА	29,6	Д
50	ПОДСОБНОЕ ПОМЕЩЕНИЕ	6,6	Д

Спецификация к планам

Поз.	Обозначение	Наименование	Кол. шт.	Масса ед.кг.	Примечание
	Серия 2.230-1 вып.5, дет 14	Крепление кирпичных пере-			
		городок к кирпичным стенам			
К1	Серия 2.230-1 вып.5	К1 шт	92	0,41	
К2	Серия 2.230-1 вып.5	К2 шт	92	0,17	
ММ13	Серия 2.230-1 вып.5	ММ13 шт	92	0,12	

Примечания:

1. Стены, пилястры – ракушеблок (I/СОМР/125 ГОСТ 4001-2013), на цементном растворе марки М100.
2. Перегородки – кирпич КУРПо 1,4НФ/100/1,4/35/ГОСТ 530-2012, толщиной 120мм, на цементном растворе марки М100.
3. Перегородки в сан узлах – из влагостойкой ламинированной ДСП толщиной 16мм, на каркасе из анодированного алюминиевого профиля (см. листы АС-25 -27).
4. Подъемник для инвалидов марки ВПМ-01 высотой подъема до 4м (ООО "УралПодъемник").
5. По периметру здания выполнить асфальтобетонную отмостку, шириной 1м. Площадь отмостки – 175,87 м².
6. Разрезы 1-1 и 2-2 см. лист АС-12.

Условные обозначения

- Стены, пилястры – ракушеблок на цементном растворе марки М100.
- Перегородки – кирпич КУРПо 1,4Ф/100/1,4/35/ГОСТ 530-2012, толщиной 120мм, на цементном растворе марки М100.
- Перегородки в санузлах – из влагостойкой ламинированной ДСП толщиной 16мм, на каркасе из анодированного алюминиевого профиля.

ИЗМ.	КОЛ.УЧ.	ЛИСТ	N'ДОК.	ПОДП.	ДАТА	001.20-АС		
						Реконструкция центрального стадиона в с. Курмангазы, Курманазинского района, Атырауская область.		
РАЗРАБ.		Простак Д.			01.2020	Административное здание с трибунами	СТАДИЯ	ЛИСТ	ЛИСТОВ
ПРОВЕРИЛ		Карашев Н.			01.2020		РП	7	
Н. КОНТР.		Карашев Н.			01.2020	Кладочный план спортивной трибуны со спортзалом (М:1:100) Экспликация помещений	WESTKAROS		
ГИП		Карашев Н.			01.2020				

ВЗАМ. ИНВ. N° | ПОДП. И ДАТА | ИНВ. N° ПОДЛ.

ФОРМАТ А1

ОТДЕЛОЧНЫЙ ПЛАН СПОРТИВНОЙ ТРИБУНЫ СО СПОРТЗАЛОМ (М:1:100)

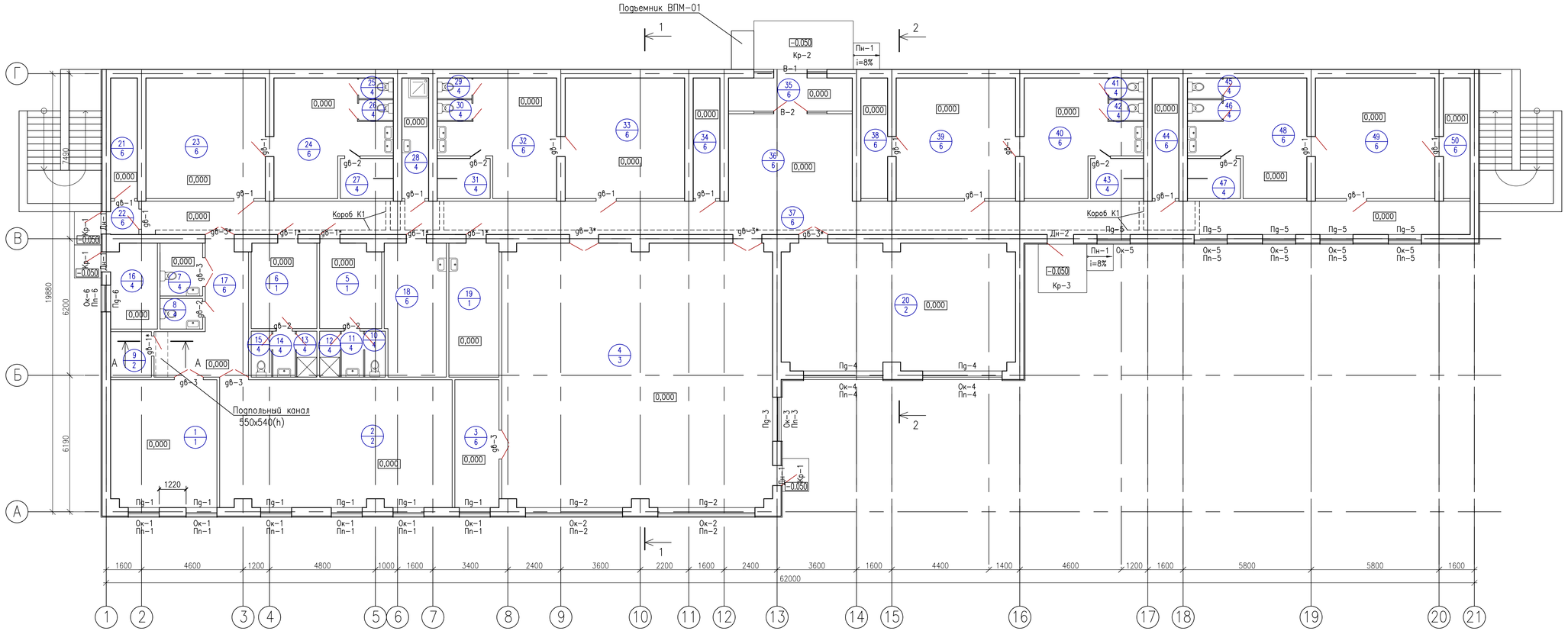

А – А

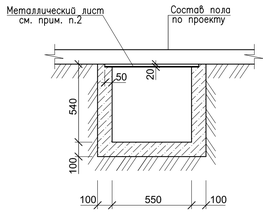

Спецификация элементов К1

Марка поз.	Обозначение	Наименование	Кол.	Масса ед. кг	Примечан.
		Короб К1	1	23,5	
1	М25.41/2000	Профиль ПС 50/50 L=3000мм	24	2,04	
	ГОСТ 6266-97	ГКЛ-А-ПК-9,5х1200х3000 м2	51,0	15,0	

Примечание к коробу.
1. Короба К1 выполнить на отметке +2,400 по серии "Кнауф" 1.031.9-3.01 в.1
2. Стальные вентиляционные короба обшить листами ГВЛ-В по металлическим каркасам по серии "Кнауф" 1.031.9-3.01 в.1.
3. Тип конструкций короба С361 – одинарный металлический каркас, обшитый одним слоем гипсоволокнистых листов с одной стороны.

Примечания:

1. Подъемник для инвалидов марки ВПМ-01 высотой подъема до 4м (ООО "УралПодъемник").
2. Подпольный канал выполнить из бетона В7,5 по щебню втрамбованому в грунт. Расход бетона – 0,49 м^3.
3. Подпольный канал перед устройством пола накрыть металлическим листом t = 4 мм шириной 650 мм. Расход металла 2,06 м/п. Вес 41,78 кг. Лист окрасить эмалью ПФ-115 по грунту ГФ-021 за два раза.
4. Разрезы 1-1 и 2-2 см. лист АС-12.

ИЗМ.	КОЛ.УЧ.	ЛИСТ	N°ДОК.	ПОДП.	ДАТА
РАЗРАБ.		Простак Д.			01.2020
ПРОВЕРИЛ		Кдрашев Н.			01.2020
Н. КОНТР.		Кдрашев Н.			01.2020
ГИП		Кдрашев Н.			01.2020

001.20-АС

Реконструкция центрального стадиона в с. Курмангазы, Курмангазинского района, Атырауская область.

Административное здание с трибунами

СТАДИЯ	ЛИСТ	ЛИСТОВ
РП	8	

Отделочный план (М:1:100). Разрез А-А

WESTKAROS

ФОРМАТ А3х3

ВЗАМ. ИНВ. N° | ПОДП. И ДАТА | ИНВ. N° ПОДЛ.

Спецификация элементов заполнения проемов

Поз.	Обозначение	Наименование	Кол.-во	Примечание
1	2	3	4	5
		Оконные блоки белые, металлопластиковые		
ОК-1	ГОСТ 30674-99	ОП В2М 2400х1400 (4М1-10-4М1-10-4М1)	6	
ОК-2	ГОСТ 30674-99	ОП В2М 2400х4400 (4М1-10-4М1-10-4М1)	2	
ОК-3	ГОСТ 30674-99	ОП В2М 2400х2000 (4М1-10-4М1-10-4М1)	1	
ОК-4	ГОСТ 30674-99	ОП В2М 2400х3600 (4М1-10-4М1-10-4М1)	2	
ОК-5	ГОСТ 30674-99	ОП В2М 1900х1500 (4М1-10-4М1-10-4М1)	5	
ОК-6	ГОСТ 30674-99	ОП В2М 1400х1200 (4М1-10-4М1-10-4М1)	1	
		Подоконные доски с заглушками		
ПД1	ГОСТ 30673-99	профиль ПВХ "Пласт" 1500х350	6	
ПД2	ГОСТ 30673-99	профиль ПВХ "Пласт" 4500х350	2	
ПД3	ГОСТ 30673-99	профиль ПВХ "Пласт" 2100х350	1	
ПД4	ГОСТ 30673-99	профиль ПВХ "Пласт" 3700х350	2	
ПД5	ГОСТ 30673-99	профиль ПВХ "Пласт" 2500х350	5	
ПД6	ГОСТ 30673-99	профиль ПВХ "Пласт" 1310х350	1	
		Подоконные сливы:		
Пп-1	ГОСТ 14918-80	Профиль подоконный (1450х150)	6	
Пп-2	ГОСТ 14918-80	Профиль подоконный (4450х150)	2	
Пп-3	ГОСТ 14918-80	Профиль подоконный (2050х150)	1	
Пп-4	ГОСТ 14918-80	Профиль подоконный (3650х150)	2	
Пп-5	ГОСТ 14918-80	Профиль подоконный (1550х150)	5	
Пп-6	ГОСТ 14918-80	Профиль подоконный (1310х150)	1	
		Витражи		
В1	Алюминиевый профиль	ВИТРАЖ 2230х3310 (6М1-12-4М1-12-4М1)М	1	Закаленное стекло
В2	Алюминиевый профиль	ВИТРАЖ 2850х3310 (6М1-12-4М1-12-4М1)М	1	Закаленное стекло
		Всего:	2	

Спецификация элементов заполнения дверных проемов

Поз.	Обозначение	Наименование	Кол-во	Примечание
1	2	3	4	5
		Дверные блоки		
дв-1	ГОСТ 30970-2014	ДПВ Г П Оп Пр Р 2100х910	18	
дв-2	То же	ДПВ Г П Оп Пр Р 2100х710	7	
дв-3	То же	ДПВ Км П Дп Р 2100х1310	4	
Дн-1	ГОСТ 31173-2003	ДСН КПЛН 2100-1010 М3	3	оборуд. доводчиком
Дн-2	ГОСТ 31173-2003	ДСН КПЛН 2100-1200 М3	1	оборуд. доводчиком

ОК-6

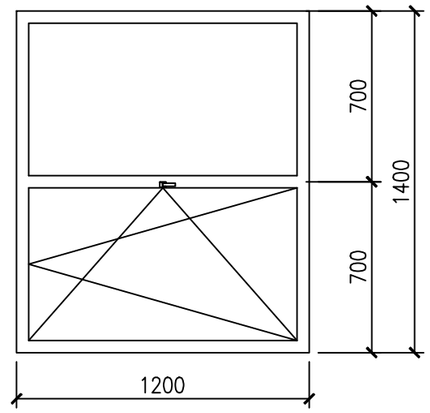

Примечания:
1. Двери при входе в санузлы должны быть снабжены дверными закрывателями ЗД-3 ГОСТ 5091-78* по одному закрывателю на каждое полотно.
2. Двери (ПОЗ. дв-1, дв-2, дв-3) выполнить с приборами для самозакрывания и уплотнения в притворах и не должны иметь запоров, припятствующих их открыванию без ключа.
3. Витражные двери оборудовать доводчиками.
4. Данный лист читать совместно с листами АС-8, 10, 11.

ВЗАМ. ИНВ. N° | ПОДП. И ДАТА | ИНВ. N° ПОДЛ.

ИЗМ.	КОЛ.УЧ.	ЛИСТ	N°ДОК.	ПОДП.	ДАТА
РАЗРАБ.		Простак Д.			01.2020
ПРОВЕРИЛ		Кдрашев Н.			01.2020
Н. КОНТР.		Кдрашев Н.			01.2020
ГИП		Кдрашев Н.			01.2020

001.20-АС

Реконструкция центрального стадиона в с. Курмангазы, Курмангазинского района, Атырауская область.

Административное здание с трибунами

СТАДИЯ	ЛИСТ	ЛИСТОВ
РП	9	

Спецификация элементов заполнения проемов

WESTKAROS

ФОРМАТ А3

Ок–1

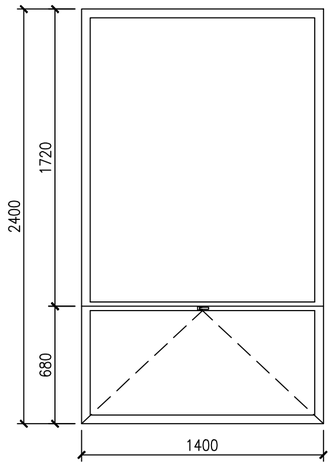

Ок–2

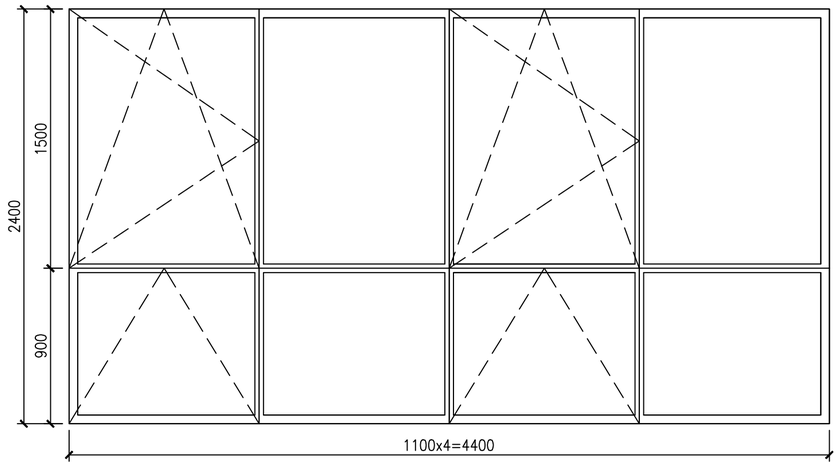

Ок–3

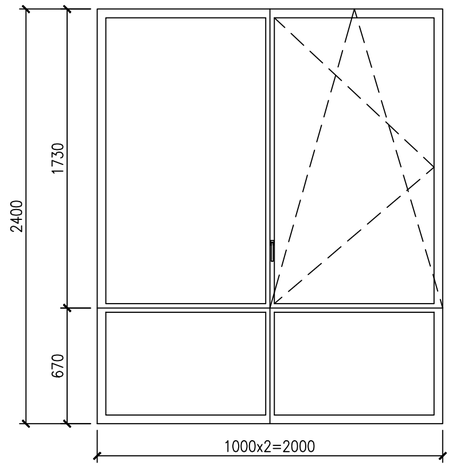

Ок–5

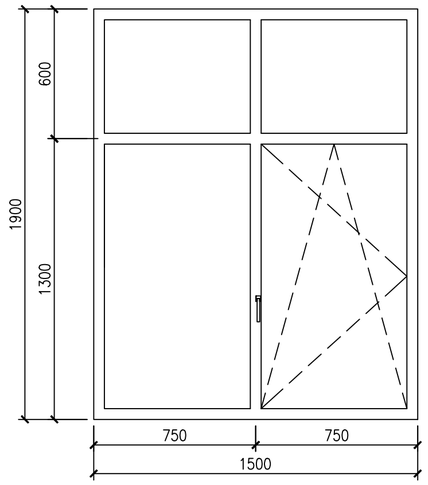

Ок–4

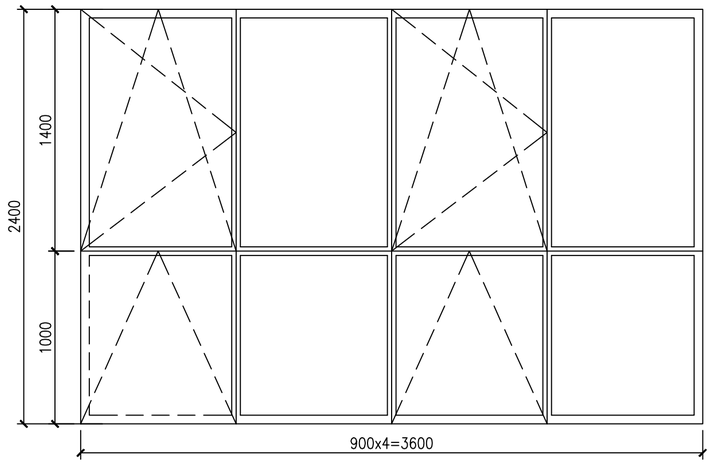

В–1

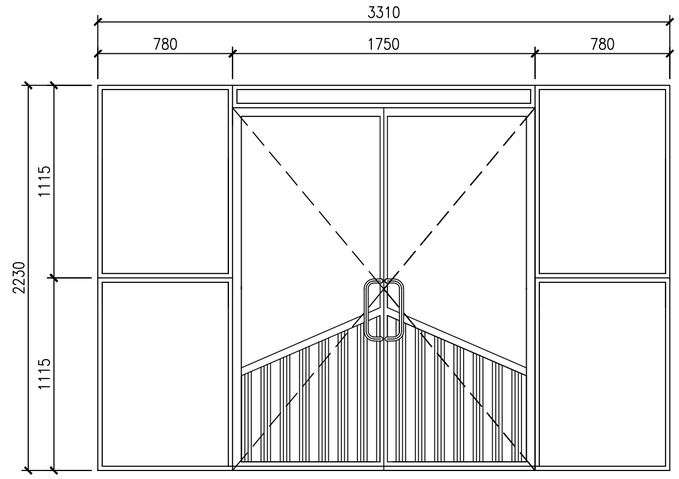

В–2

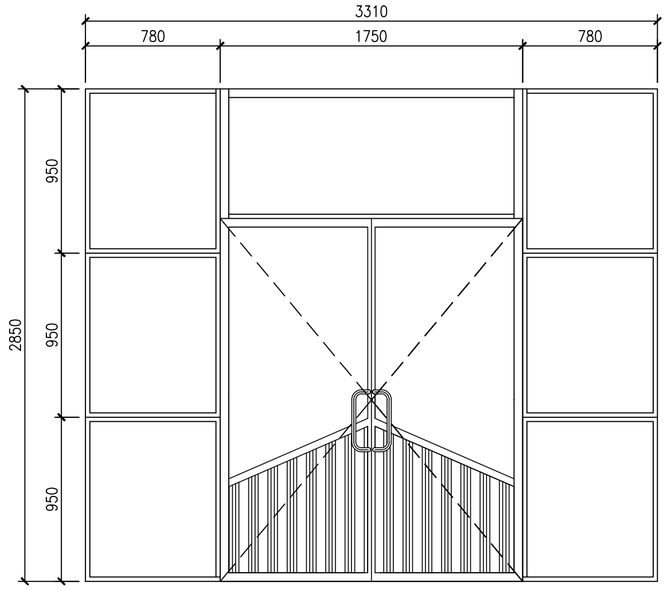

Дн–1

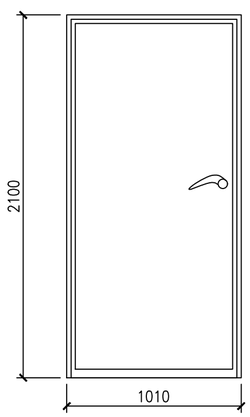

Дн–2

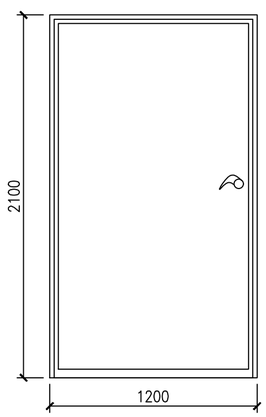

Примечания:

1. Материал конструкций окон из поливинилхлоридных профилей по ГОСТ 30674–99 с белой лицевой поверхностью по конструктивному исполнению оконные блоки ОК–2, ОК–4 с двухкамерным стеклопакетом (с тройным остекление наружное стекло–толщиной 6мм., остальные два–из стекла толщ. 4мм.). Оконные блоки ОК–1, ОК–3, ОК–5 с однокамерным стеклопакетом.
2. Оконные блоки Ок–2, Ок–3 и Ок–4 снабдить поворотно–откидным регулируемым открыванием.
3. Во всех окнах с открыванием, в комплекте предусмотреть маскитные сетки.
4. Размеры оконных блоков, подоконных досок и подоконных сливов уточнить перед изготовлением
5. Узлы примыкания оконных блоков к стеновым проемам выполнить по ГОСТ 30971–2002.
6. Общая площадь подоконных сливов – 3 м².
7. Витражи В1 и В2 выполнить из тонированного стекла с тройным остеклением (двухкамерный стеклопакет).
8. Данный лист читать совместно с листами АС–8, АС–23.

ИЗМ.	КОЛ.УЧ.	ЛИСТ	N°ДОК.	ПОДП.	ДАТА	001.20–АС		
						Реконструкция центрального стадиона в с. Курмангазы, Курмангазинского района, Атырауская область.		
РАЗРАБ.		Простак Д.			01.2020	Административное здание с трибунами	СТАДИЯ	ЛИСТ	ЛИСТОВ
ПРОВЕРИЛ		Кдрашев Н.			01.2020		РП	10	
Н. КОНТР.		Кдрашев Н.			01.2020				
ГИП		Кдрашев Н.			01.2020	Эскизы окон ОК–1 –:– ОК–5 Витражи В–1, В–10 М 1:50	WESTKAROS		

ВЗАМ. ИНВ. N°

ПОДП. И ДАТА

ИНВ. N° ПОДЛ.

ФОРМАТ А2

Ведомость отделки помещений

№ Помещений.	Вид отделки элементов интерьера						Приме-чание
	Потолок	Пло-щадь, $м^2$	Стены или перегородок	Пло-щадь, $м^2$	Низ стен, перегородок	Пло-щадь, $м^2$	
1, 2, 4, 17	Подвесной потолок грильято	250,30	штукатурка, шпаклевка, водоэмульс. окраска	308.40			
3, 5, 6, 9, 16, 19, 20	Подшивка ГВЛВ, водоэмульс.окраска	122,00	штукатурка, шпаклевка, водоэмульс. окраска	290.50			
7, 8, 10, 11, 12, 13, 14, 15, 18	Подшивка ГВЛВ, водоэмульс.окраска	36,40	штукатурка, шпаклевка, водоэмульс. окраска	181.90	Керам. плитка ГОСТ-6141-91	117,00	Н=1,8м
21, 22, 23, 24, 28, 32, 33, 34, 35, 36, 37, 38, 39, 40, 44, 48, 49, 50	Деревянный брус 100х50, утеплитель Rockwool "Руф баттс", $G=110кг/м^3$ в=150мм гипсокартона, водоэмульс. окраска	813,25	штукатурка, шпаклевка, водоэмульс. окраска	997.20			
25, 26, 27, 29, 30, 31, 41, 42, 43, 45, 46, 47	Деревянный брус 100х50, утеплитель Rockwool "Руф баттс", $G=110кг/м^3$ в=150мм гипсокартона, водоэмульс. окраска	29,25	Шпаклевка, водоэмульс. окраска	153.30	Керам. плитка ГОСТ-6141-91	126,00	Н=1,8м

ЭКСПЛИКАЦИЯ ПОЛОВ

НАИМЕНОВАНИЕ ИЛИ НОМЕР ПОМЕЩЕНИЯ ПО ПРОЕКТУ	ТИП ПОЛА ПО ПРОЕКТУ	СХЕМА ПОЛА ИЛИ НОМЕР УЗЛА ПО СЕРИИ	ЭЛЕМЕНТЫ ПОЛА И ИХ ТОЛЩИНА	ПЛОЩАДЬ ПОЛА, $м^2$
1, 5, 6, 19	1	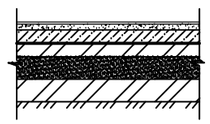	– ЛИНОЛЕУМ ГОСТ 18108-80* – МАСТИКА КЛЕЯЩАЯ; – СТЯЖКА ВЫРАВНИВАЮЩАЯ ИЗ ЦЕМЕНТНО-ПЕСЧАНОГО РАСТВОРА М150 – 20ММ; – ПОДСТИЛАЮЩИЙ СЛОЙ ИЗ БЕТОНА КЛАССА В15 – 120 ММ АРМИРОВАННЫЙ СЕТКОЙ 4С 10АIII/10АIII 200Х200 ММ (ГОСТ 23279-85); – ПГС – 100 ММ;	63,58
2, 20	2	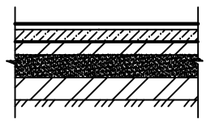	– РУЛОННОЕ РЕЗИНОВОЕ ПОКРЫТИЕ REGUPOL EVERROLL CLASSIC (ООО "СПОРТИВНЫЕ ПОКРЫТИЯ") – 8ММ; – СТЯЖКА ИЗ ЦЕМЕНТНО-ПЕСЧАН.Р-РА М150-20ММ; – ПОДСТИЛАЮЩИЙ СЛОЙ ИЗ БЕТОНА КЛАССА В15; – 120 ММ АРМИРОВАННЫЙ СЕТКОЙ 4С 10АIII/10АIII 200Х200 ММ (ГОСТ 23279-85); – ПГС – 100 ММ; – УПЛОТНЕННЫЙ ГРУНТ	121,12
4	3	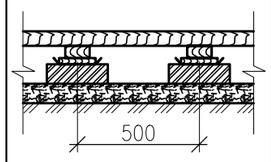	– МАСЛЯНАЯ КРАСКА; – РЕЙКИ 60Х60 –60ММ; – ЛАГА 100Х80 –80ММ; – ПРОКЛАДКА ИЗ ДОСКИ 150Х25Х200 –25ММ; – ГИДРОИЗОЛ НА ПРОСЛОЙКЕ ИЗ БИТУМНОЙ МАСТИКИ 2 СЛОЯ; – КИРИЧНЫЙ СТОЛБИК 250Х250Х65 –65ММ; – УТРАМБОВАННЫЙ ЩЕБНЕМ ГРУНТ	146,0
7, 8, 10–16, 25–27, 27.1, 28–31, 31.1, 41–43, 45–47	4	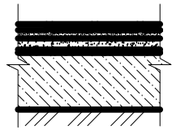	– КЕРАМИЧЕСКАЯ ПЛИТКА (РЕЛЬЕФНАЯ) ГОСТ 6787-90 –10 ММ; – ПРОСЛОЙКА ИЗ ЦЕМЕНТНО-ПЕСЧАННОГО РАСТВОРА М150-15 ММ; – СТЯЖКА ИЗ ЦЕМЕНТНО-ПЕСЧАННОГО РАСТВОРА М200 –15 ММ; – ОКЛЕЕЧНАЯ ГИДРОИЗОЛЯЦИЯ (ГИДРОИЗОЛ НА ПРОСЛОЙКЕ ИЗ БИТУМНОЙ МАСТИКИ 2 СЛОЯ); – СТЯЖКА ИЗ ЦЕМЕНТНО-ПЕСЧАННОГО РАСТВОРА М200 –20 ММ; – БЕТОН В15 –80 ММ; – УТРАМБОВАННЫЙ ЩЕБНЕМ ГРУНТ	70,29
9	5	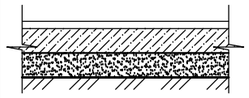	– ЦЕМЕНТНАЯ СТЯЖКА (СНИП 2.03.13-88 «ПОЛЫ»)-30ММ; – БЕТОН В22,5 (М300) – 200 ММ; – ПОДСТИЛАЮЩИЙ СЛОЙ ИЗ БЕТОНА КЛАССА В15 – 120 ММ АРМИРОВАННЫЙ СЕТКОЙ 4С 10АIII/10АIII 200Х200 ММ (ГОСТ 23279-85); – ПГС – 100 ММ; – УПЛОТНЕННЫЙ ГРУНТ	3,81
3, 17, 18, 21–24, 32–40, 44, 48–50	6	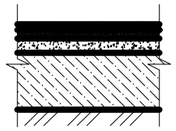	– КЕРАМИЧЕСКАЯ ПЛИТКА (РЕЛЬЕФНАЯ) ГОСТ 6787-90 –10 ММ; – ПРОСЛОЙКА ИЗ ЦЕМЕНТНО-ПЕСЧАННОГО РАСТВОРА М150 –20 ММ; – СТЯЖКА ИЗ ЦЕМЕНТНО-ПЕСЧАННОГО РАСТВОРА М200 –30 ММ; – БЕТОН В15 –100ММ; – УТРАМБОВАННЫЙ ЩЕБНЕМ ГРУНТ	395,33

Примечания:

1. Устройство чистых полов производить после прокладки всех инженерных сетей, технологического и сантехнического оборудования.
2. Отметка пола в санузлах должна быть на 20мм ниже отметки пола смежных помещениях.
3. В помещениях с гидроизоляцией, в местах примыкания к стенам и перегородкам, гидроизоляционный слой завести на стены на 300 мм над уровнем чистого пола.
4. Деревянные конструкции пола подвергнуть глубокой пропитке антипренами.
5. При устройстве цем.песч. стяжек поверхность нижележащего элемента пола (подстилающего слоя или перекрытия) необходимо тщательно очистить от грязи и пыли, увлажнить водой (без видимых скоплений воды) и прогрунтовать цементным молоком состава 1:2 (цем:вода), чтобы предотвратить чрезмерное отсасывание влаги из раствора и тем самым повысить прочность стяжки.
6. Данный лист читать совместно с листом АС-8.
7. Плинтусы из ПВХ – 571,9 п.м. Плинтусы из керамической плитки, в сан узлах и душевых кабинах – 95,8 п.м.
8. Площадь дверных и оконных откосов: S= 50,6 $м^2$.
9. Перегородки см. листы АС-8, 27.

ВЗАМ. ИНВ. N° | ПОДП. И ДАТА | ИНВ. N° ПОДЛ.

ИЗМ.	КОЛ.УЧ.	ЛИСТ	N°ДОК.	ПОДП.	ДАТА
РАЗРАБ.		Простак Д.			01.2020
ПРОВЕРИЛ		Кдрашев Н.			01.2020
Н. КОНТР.		Кдрашев Н.			01.2020
ГИП		Кдрашев Н.			01.2020

001.20-АС

Реконструкция центрального стадиона в с. Курмангазы, Курмангазинского района, Атырауская область.

Административное здание с трибунами

СТАДИЯ	ЛИСТ	ЛИСТОВ
РП	11	

Ведомость отделки помещений
Экспликация полов

WESTKAROS

ФОРМАТ А3

ПЛАН ПЕРЕМЫЧЕК СПОРТИВНОЙ ТРИБУНЫ СО СПОРТЗАЛОМ (М:1:100)

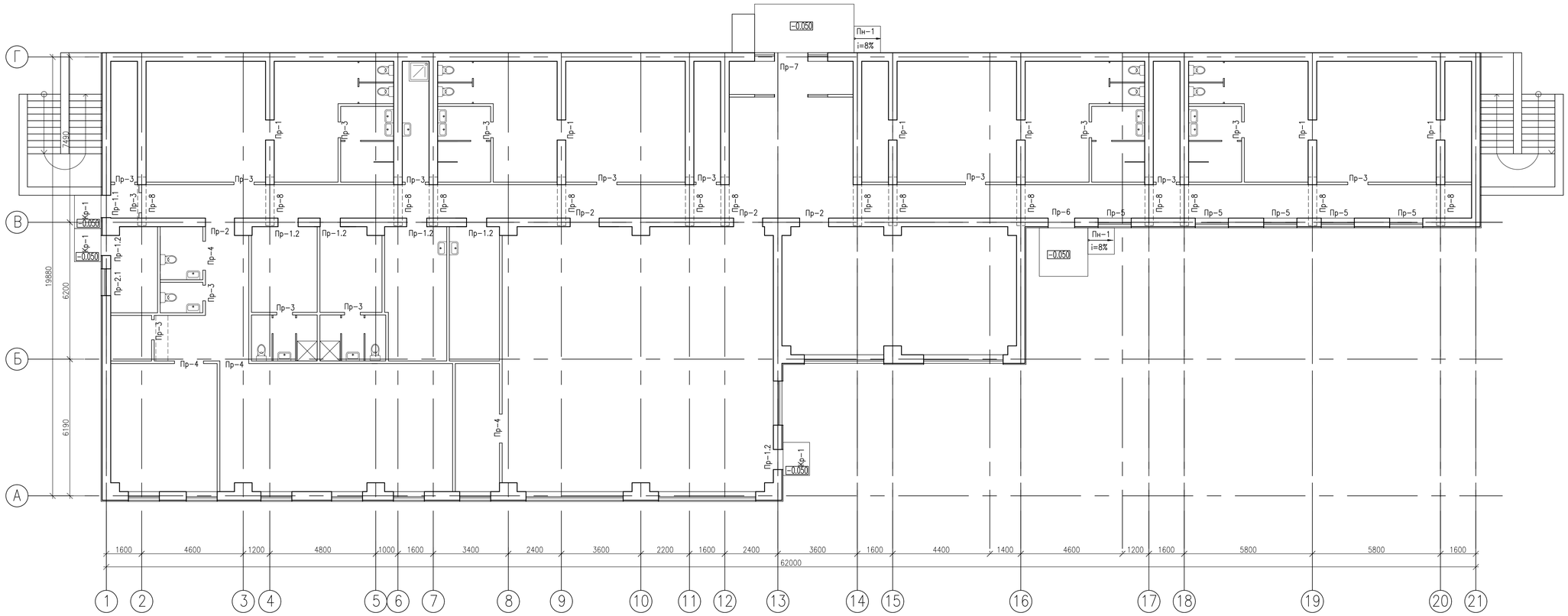

Ведомость перемычек

Марка поз.	Схема сечения
Пр−1 (6шт.)	1 2 1 390 +2.100
Пр−1.1 (1шт.)	1 2 390 +2.100
Пр−1.2 (6шт.)	2 390 +2.100
Пр−2 (4шт.)	4 390 +2.100
Пр−2.1 (1шт.)	5 390 +2,300
Пр−3 (17шт.)	2 +2.100
Пр−4 (4шт.)	4 +2.100
Пр−5 (5шт.)	7 390 +2.800
Пр−6 (1шт.)	1 5 1 390 +2,100
Пр−7 (1шт.)	6 390 +2,230
Пр−8 (14шт.)	8 380 +4,380

Спецификация перемычек

Марка, поз.	Обозначение	Наименование	Кол. шт.	Масса. ед.кг.	Примечание
1	Серия 1.038.1−1.1.Вып.1	Перемычка 3ПБ16−37	15	102	
2	Серия 1.038.1−1.1.Вып.1	Перемычка 2ПБ13−1	43	54	
4	Серия 1.038.1−1.1.Вып.1	Перемычка 2ПБ17−2	16	71	
5	Серия 1.038.1−1.1.Вып.1	Перемычка 2ПБ16−2	4	65	
6	Серия 1.038.1−1.1.Вып.1	Перемычка 3ПБ39−8	3	257	
7	Серия 1.038.1−1.1.Вып.1	Перемычка 3ПБ21−8	15	137	
8	Серия 1.038.1−1.1.Вып.2	Перемычка 3ПП21−71	14	433	

ИЗМ.	КОЛ.УЧ.	ЛИСТ	№ДОК.	ПОДП.	ДАТА
РАЗРАБ.		Простак Д.			01.2020
ПРОВЕРИЛ		Кдрашев Н.			01.2020
Н. КОНТР.		Кдрашев Н.			01.2020
ГИП		Кдрашев Н.			01.2020

001.20−АС

Реконструкция центрального стадиона в с. Курмангазы, Курмангазинского района, Атырауская область.

Административное здание с трибунами

СТАДИЯ	ЛИСТ	ЛИСТОВ
РП	11.1	

План перемычек спортивной трибуны со спортзалом

WESTKAROS

ФОРМАТ А3х3

ВЗАМ. ИНВ. №

ПОДП. И ДАТА

ИНВ. № ПОДЛ.

План монолитного железобетонного пояса низ на отм. −0,400.

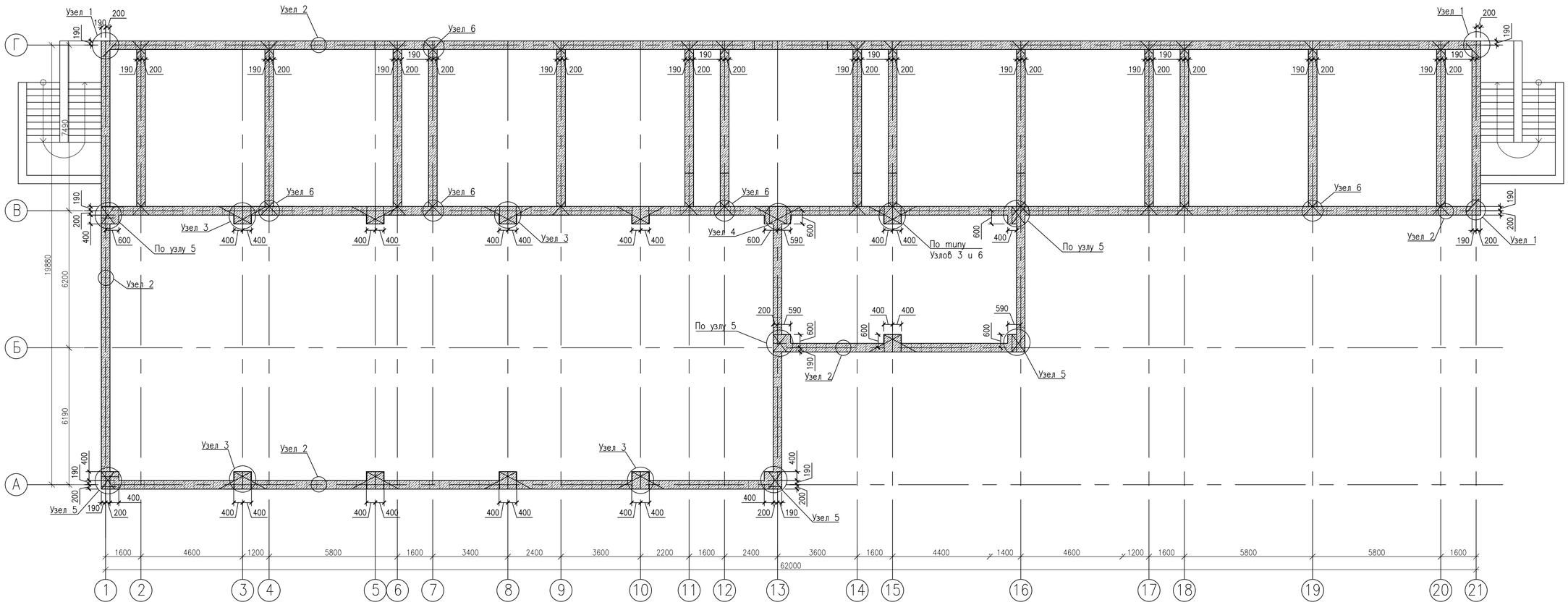

План монолитного железобетонного пояса низ на отм. +4,300.

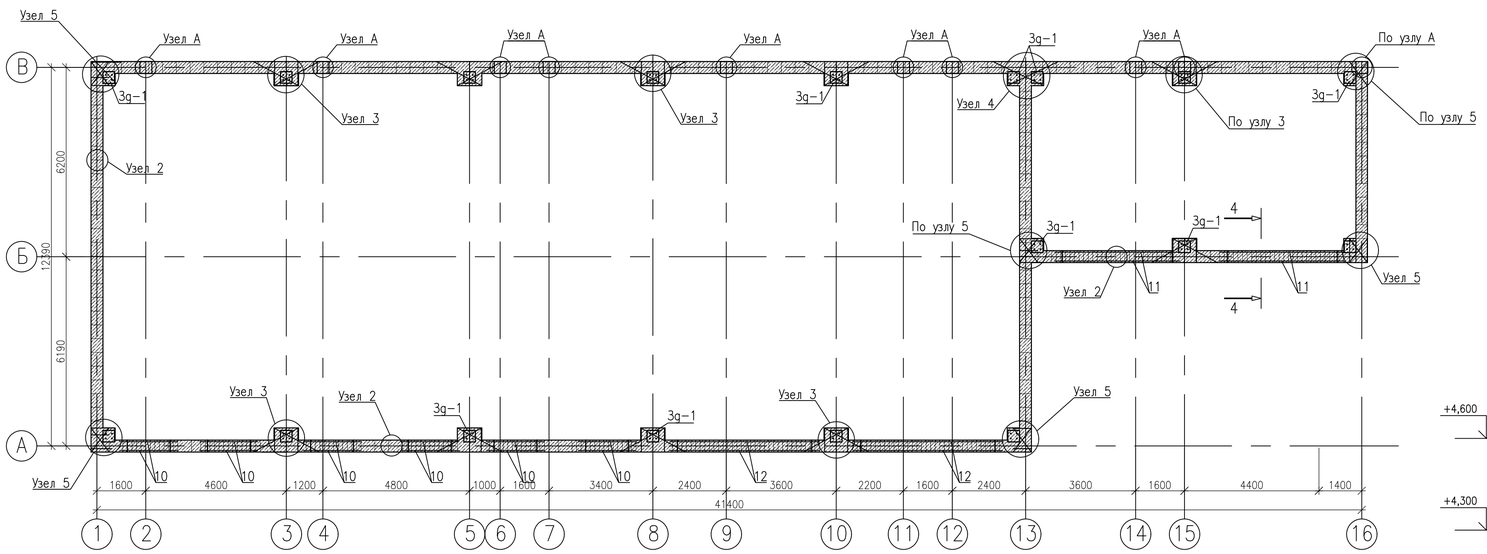

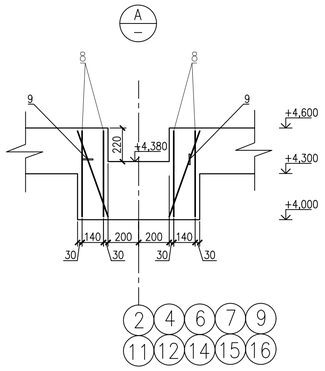

Зд−1 М1:10

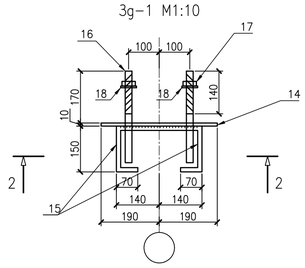

4−4 М1:10

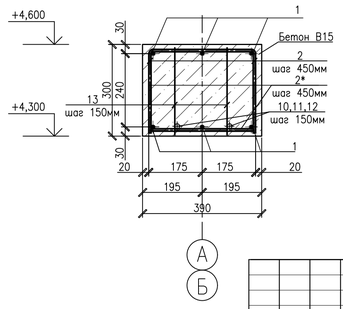

2−2 М1:10

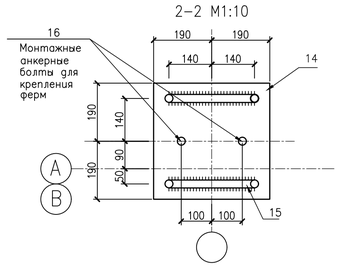

Примечания:

1. Для защиты от коррозии все бетонные и железобетонные подземные конструкции выполнить на сульфатостойком цементе соприкасающиеся с грунтом, обмазать горячим битумом за 2 раза.
2. Узел А – узел опирания балки БМ−1 на монолитный пояс на отм. +4,300 (БМ−1 см. л. АС−17,18)
3. Узлы 1−5 смотреть на листе АС−13.

ИЗМ.	КОЛ.УЧ.	ЛИСТ	N'ДОК	ПОДП.	ДАТА	001.20−АС
РАЗРАБ.		Простак Д.			01.2020	Реконструкция центрального стадиона в с. Курманазы, Курманазинского района, Атырауская область.
ПРОВЕРИЛ		Кдрашев Н			01.2020	Административное здание с трибунами
Н. КОНТР.		Кдрашев Н			01.2020	СТАДИЯ: РП; ЛИСТ: 12; ЛИСТОВ:
ГИП		Кдрашев Н			01.2020	План монолитного железобетонного пояса низ на отм. −0,400; на отм. +4,300. Узел А

WESTKAROS

ФОРМАТ А1

ИНВ. N' ПОДЛ. | ПОДП. И ДАТА | ВЗАМ. ИНВ. N'

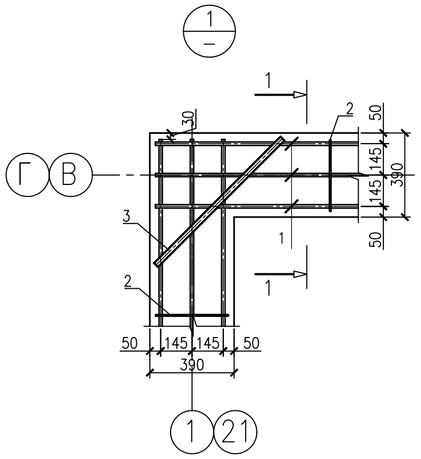

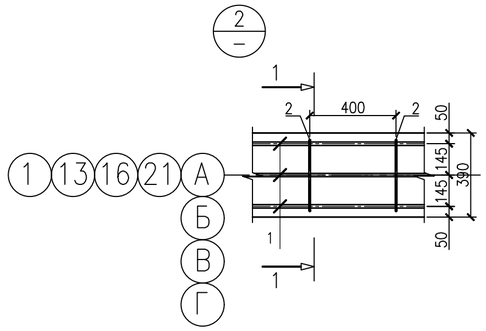

1–1 М1:10

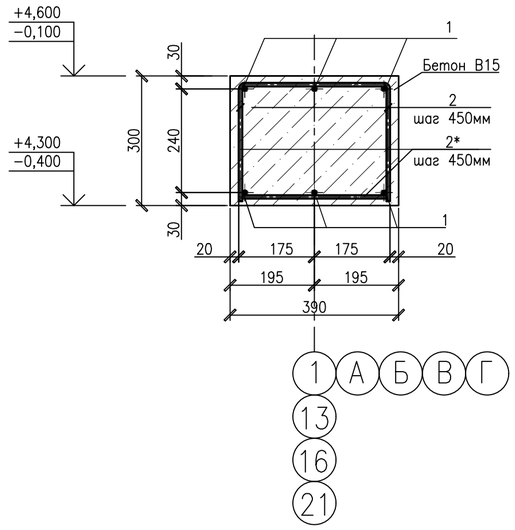

Позиция 4 М1:5

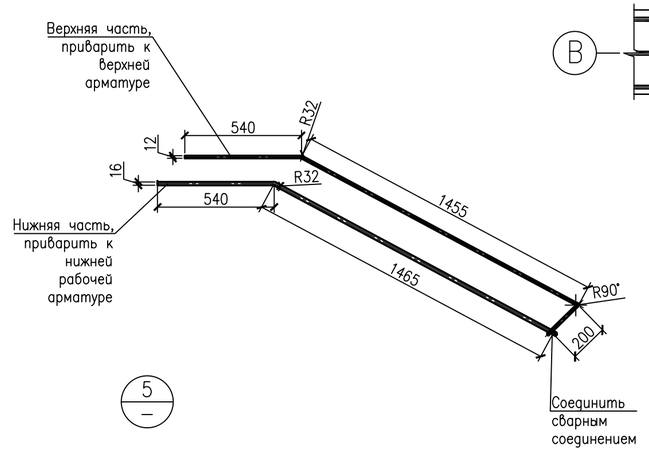

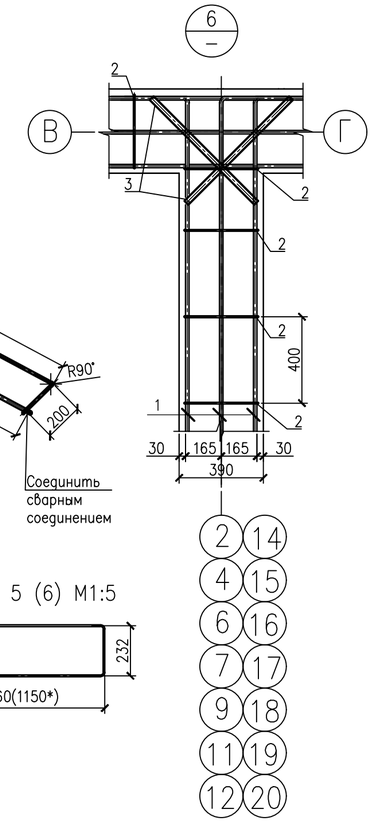

Позиция 2 М1:10

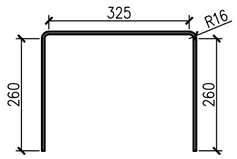

Стыковка продольной арматуры

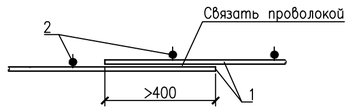

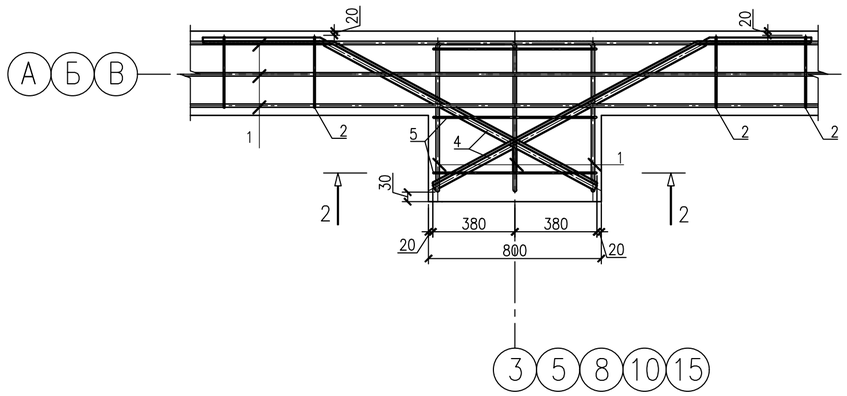

2–2 М1:10

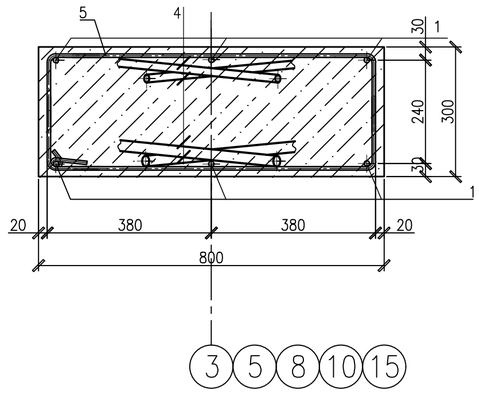

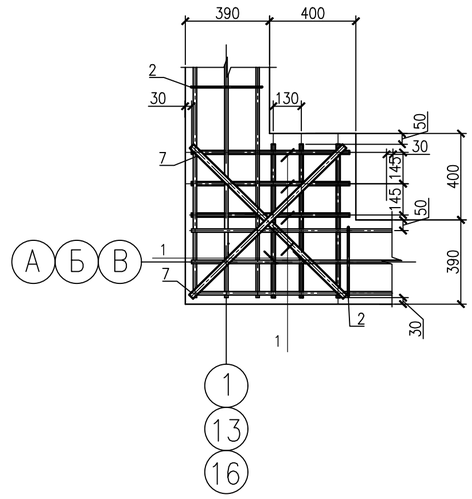

Позиция 5 (6) М1:5

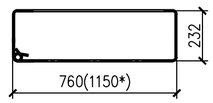

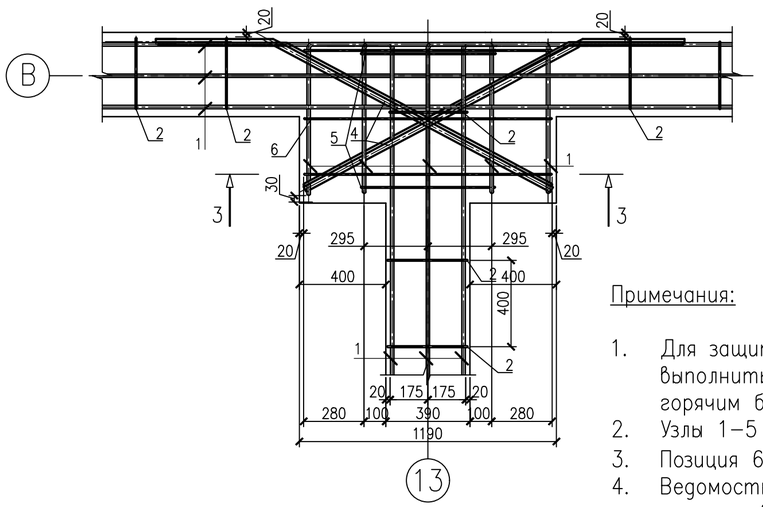

3–3 М1:10

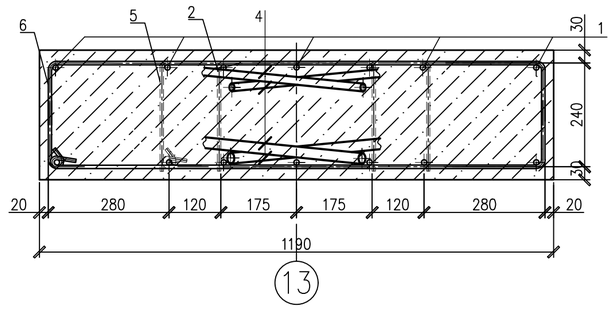

Ведомость расхода стали, кг

Марка элемента	Изделия арматурные							
	Арматура класса							Всего
	Класс А240			Класс А400				
	ГОСТ 34028–2016							
	ø8	ø10	Итого	ø12	ø16	ø20	Итого	
Пояс на отм. +0,400	400.88	–	400.88	1849.95	336.87	–	2186.82	2587.70
Пояс на отм. +4,300	140.97	21.44	162.41	699.10	438.27	891.96	2029.33	2191.74

Примечания:

1. Для защиты от коррозии все бетонные и железобетонные подземные конструкции выполнить на сульфатостойком цементе соприкасающиеся с грунтом, обмазать горячим битумом за 2 раза.
2. Узлы 1–5 замаркированы на листе АС–12.
3. Позиция 6– обозначена длина для узла 4. Размер со "*" для поз. 6.
4. Ведомость расхода стали дана к спецификации элементов. Спецификацию элементов смотреть на листе АС–14.

ИЗМ.	КОЛ.УЧ.	ЛИСТ	N°ДОК.	ПОДП.	ДАТА
РАЗРАБ.		Простак Д.			01.2020
ПРОВЕРИЛ		Кдрашев Н.			01.2020
Н. КОНТР.		Кдрашев Н.			01.2020
ГИП		Кдрашев Н.			01.2020

001.20–АС

Реконструкция центрального стадиона в с. Курмангазы, Курмангазинского района, Атырауская область.

Административное здание с трибунами

СТАДИЯ	ЛИСТ	ЛИСТОВ
РП	13	

Узлы 1–5 (М:1:5). Позиция 2, 5, 6. Разрезы 1–1, 2–2.

WESTKAROS

ФОРМАТ А2

ВЗАМ. ИНВ. N° | ПОДП. И ДАТА | ИНВ. N° ПОДЛ.

Спецификация изделий

Марка, поз.	Обозначение	Наименование	Кол. шт.	Масса ед.кг.	Примечание
		Монолитный ж/б пояс на отм.-0,400	–	2626.56	
1	ГОСТ 34028-2016	ø12 А400, п.м	2034	0.888	1806.19
2	То же	Хомут ø8 А240 L=850	775	0.34	260.17
2*	То же	Хомут ø8 А240 L=360	775	0.14	110.19
3	То же	Доп. стержень ø16 А400 L=830	118	1.31	154.55
4	То же	Доп. стержень ø12 А400 L=2240	22	1.99	43.76
	То же	Доп. стержень ø16 А400 L=4270	22	6.74	148.24
5	То же	Хомут ø8 А240 L=2080	33	0.82	27.11
6	То же	Хомут ø8 А240 L=2880	3	1.14	3.41
7	То же	Доп. стержень ø16 А400 L=900	24	1.42	34.08
		Бетон В15, W8 $м^3$	38.85		
		Монолитный ж/б пояс на отм.+4,300	–	1145.86	
1	ГОСТ 34028-2016	ø12 А400, п.м	738	0.888	655.34
2	То же	Хомут ø8 А240 L=750	252	0.30	74.63
2*	То же	Хомут ø8 А240 L=360	252	0.14	35.82
4	То же	Доп. стержень ø12 А400 L=2240	22	1.99	43.76
	То же	Доп. стержень ø16 А400 L=4270	22	6.74	148.24
5	То же	Хомут ø8 А240 L=2080	33	0.82	27.11
6	То же	Хомут ø8 А240 L=2880	3	1.14	3.41
7	То же	Доп. стержень ø16 А400 L=900	24	1.42	34.08
8	То же	Доп. стержень ø16 А400 L=560	80	0.88	70.69
9	То же	Доп. стержень ø16 А400 L=595	40	0.94	37.56
10	То же	Доп. стержень ø16 А400 L=1900	52	2.84	147.70
11	То же	Доп. стержень ø20 А400 L=4100	44	10.11	444.87
12	То же	Доп. стержень ø20 А400 L=4900	37	12.08	447.09
13	То же	Доп. стержень ø10 А240 L=260	133	0.16	21.44
		Бетон В15, W8 $м^3$	15.20		
		Закладная деталь Зд-1	18	16.23	292.10
14	ГОСТ 19903-2015	-380Х10 L=380мм	1	11.36	11.36
15	ГОСТ 34028-2016	Арматура ø14 А400 L=1200мм	2	1,45	2.90
16	ГОСТ 2590-2006	ø22В1МД с нарезкой М20 L=300мм	2	0.8952	1.79
17	ГОСТ 5915-70	Гайка М20(S30), шт	2	0.0714	0.143
18	ГОСТ 11327-78	Шайба А20.01.08кп.016, шт	2	0.0172	0.034

Примечания: Читать совместно с листами АС-12,13.

ВЗАМ. ИНВ. N°

ПОДП. И ДАТА

ИНВ. N° ПОДЛ.

ИЗМ.	КОЛ.УЧ.	ЛИСТ	N°ДОК.	ПОДП.	ДАТА
РАЗРАБ.		Простак Д.			01.2020
ПРОВЕРИЛ		Кдрашев Н.			01.2020
Н. КОНТР.		Кдрашев Н.			01.2020
ГИП		Кдрашев Н.			01.2020

001.20-АС

Реконструкция центрального стадиона в с. Курмангазы, Курмангазинского района, Атырауская область.

Спецификация изделий
Административное здание с трибунами

СТАДИЯ	ЛИСТ	ЛИСТОВ
РП	14	

Спецификация изделий

WESTKAROS

ФОРМАТ А4

РАЗРЕЗ 1–1 (М:1:100)

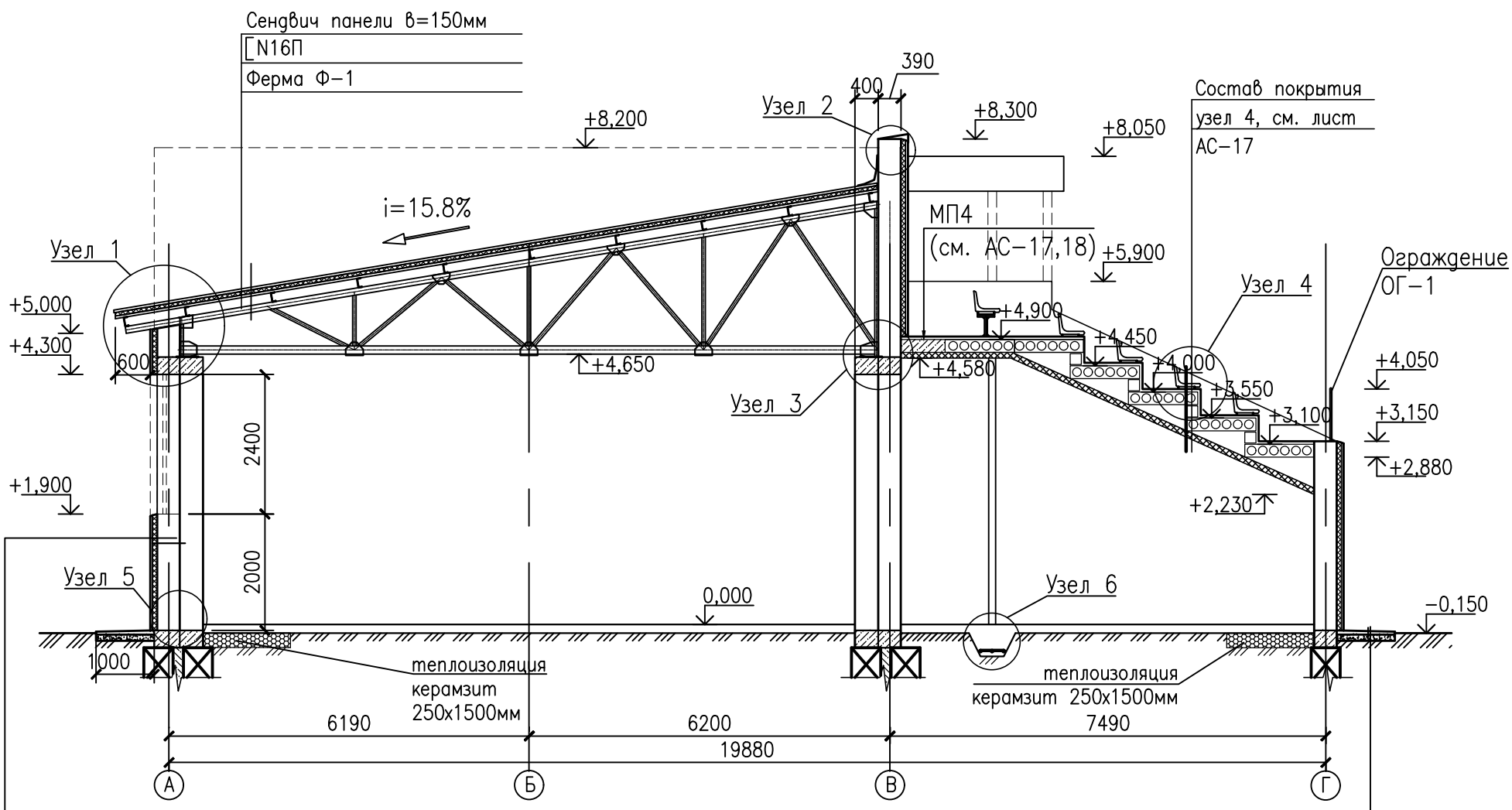

Стена – ракушеблок – 390мм
Металокаркас
Rockwool "ФАСАД БАТТС Д" G=115кг/м3 – 80мм
Ветро–влагозащитная мембрана "Ютавек 85" – 0,3мм
Вентилируемый зазор – 20мм
Фасадные алюминиевые кассеты

–Асфальтобетон – 30мм
–Щебень по ГОСТ 8267–93*,
фракцией 10–20мм – 150мм
–Уплотненный грунт

РАЗРЕЗ 2–2 (М:1:100)

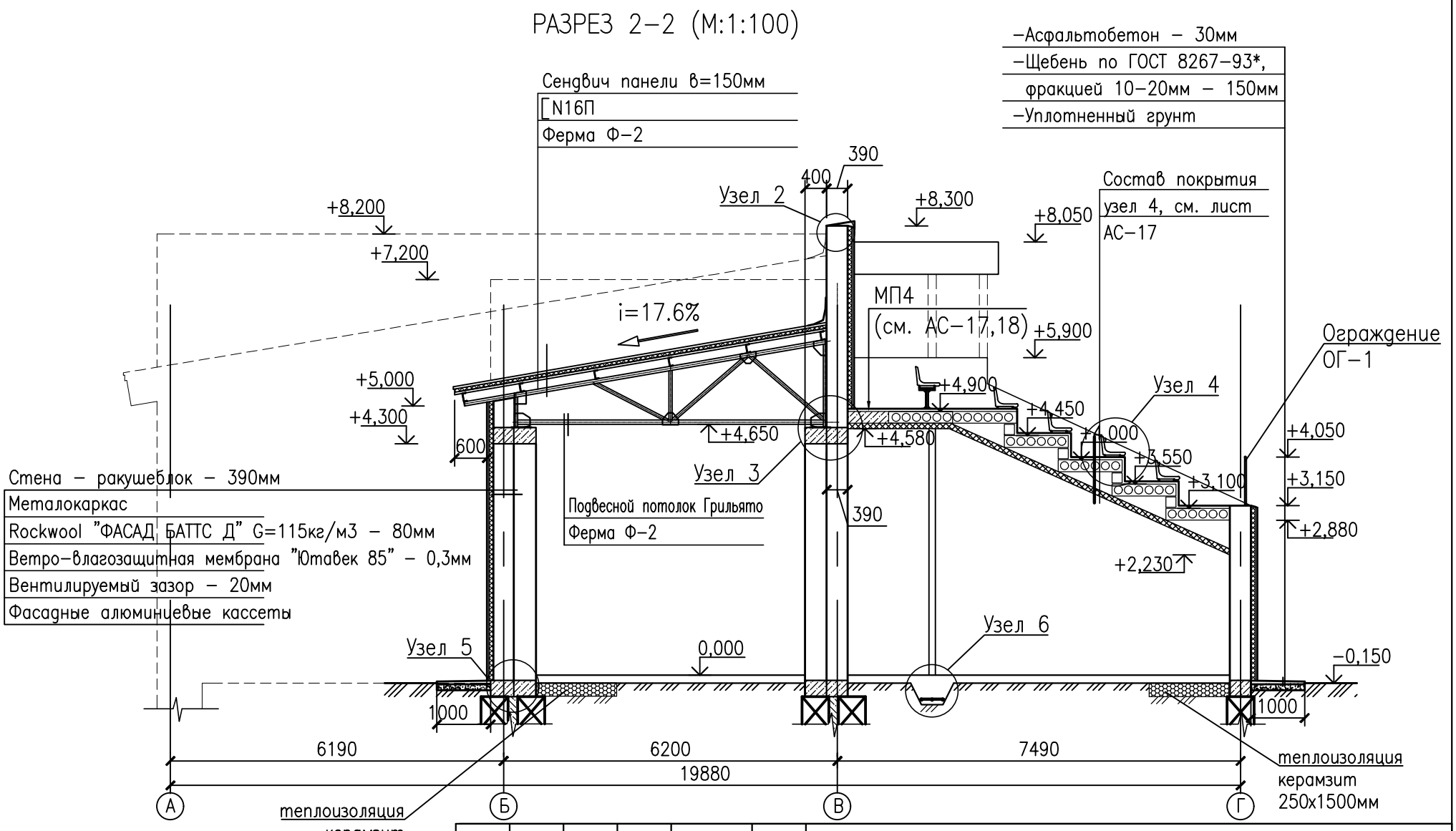

Примечание:

Данный лист читать совместно с листами АС–7, 8.

ИЗМ.	КОЛ.УЧ.	ЛИСТ	N°ДОК.	ПОДП.	ДАТА
РАЗРАБ.		Простак Д.			01.2020
ПРОВЕРИЛ		Кдрашев Н.			01.2020
Н. КОНТР.		Кдрашев Н.			01.2020
ГИП		Кдрашев Н.			01.2020

001.20–АС

Реконструкция центрального стадиона в с. Курмангазы, Курмангазинского района, Атырауская область.

Административное здание с трибунами

СТАДИЯ	ЛИСТ	ЛИСТОВ
РП	15	

Разрез 1–1
Разрез 2–2

WESTKAROS

ВЗАМ. ИНВ. N°
ПОДП. И ДАТА
ИНВ. N° ПОДЛ.

ФОРМАТ А3

Узел 1

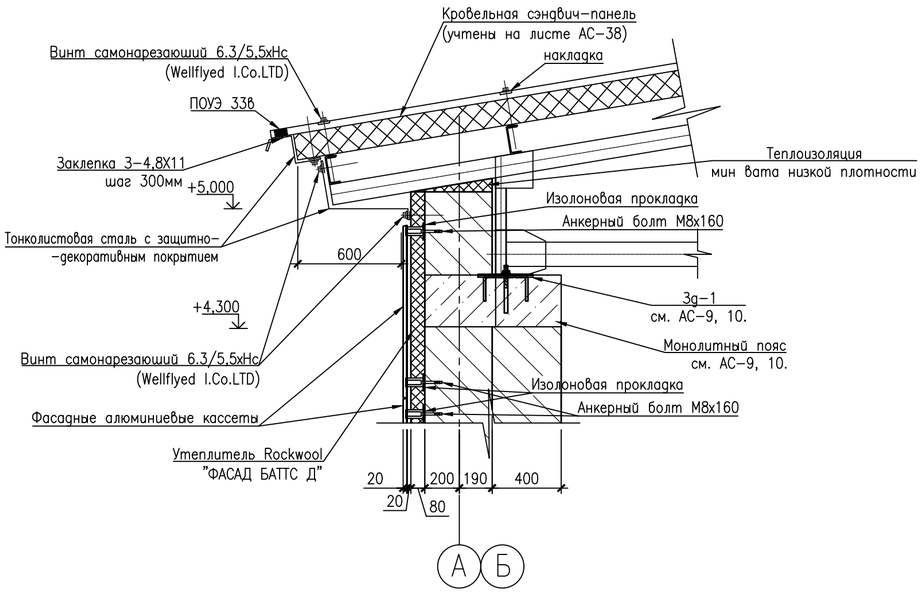

Узел 2

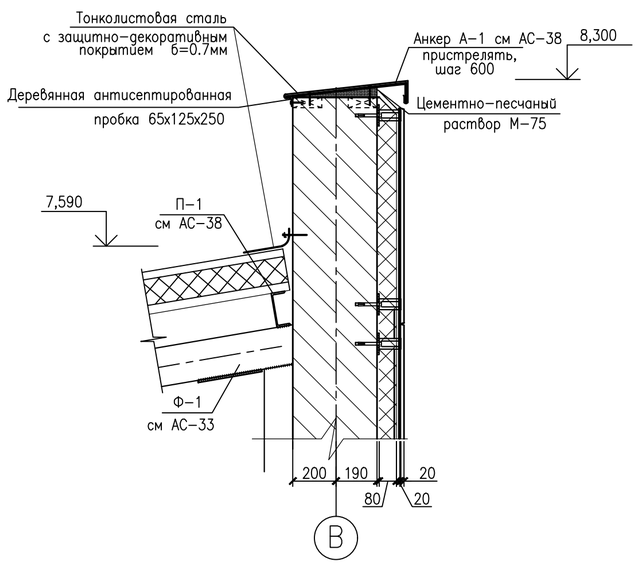

Узел 3

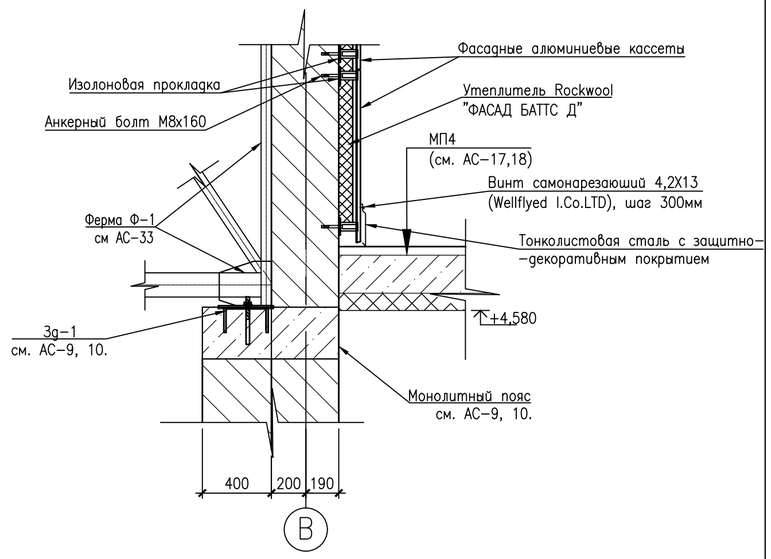

Узел 5

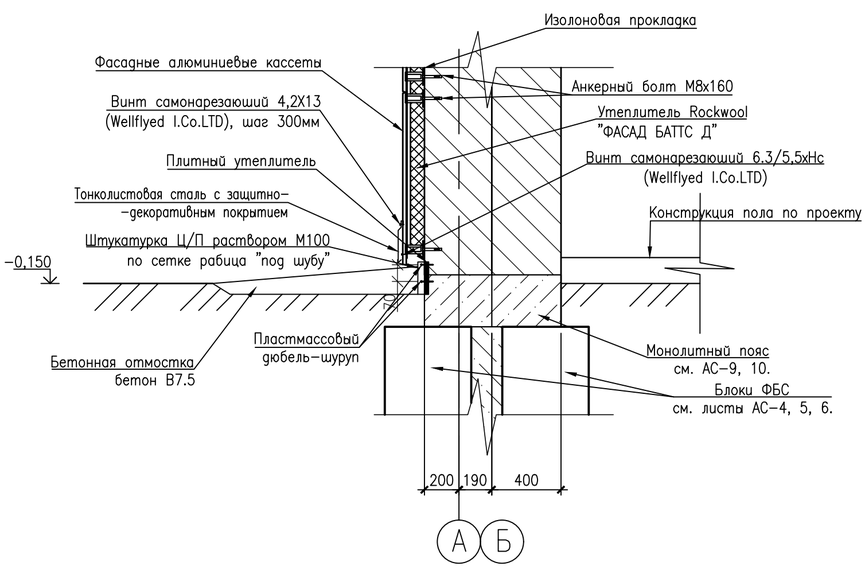

Узел 6

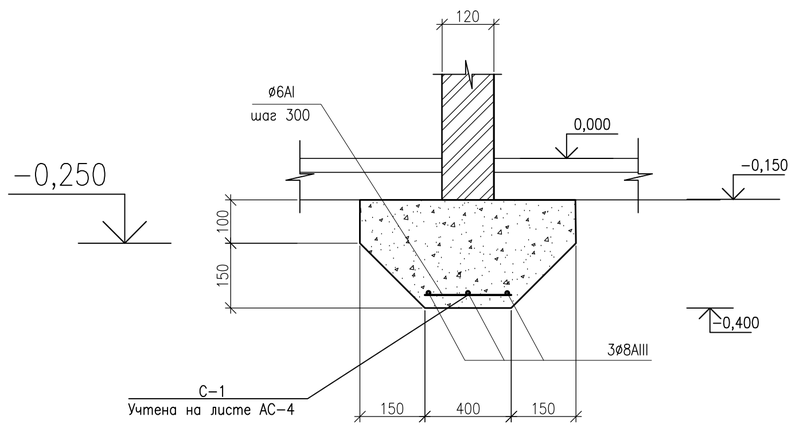

Примечания:

1. Спецификация материалов к узлу 6 приведена на странице АС-4.
2. Спецификацию элементов смотреть на листах АС-22, 38.
3. Данный лист читать совместно с листом АС-12.

ИЗМ.	КОЛ.УЧ.	ЛИСТ	N°ДОК.	ПОДП.	ДАТА	001.20-АС
						Реконструкция центрального стадиона в с. Курмангазы, Курмангазинского района, Атырауская область.
РАЗРАБ.		Простак Д.			01.2020	Административное здание с трибунами — СТАДИЯ: РП; ЛИСТ: 16; ЛИСТОВ:
ПРОВЕРИЛ		Кдрашев Н			01.2020	
Н. КОНТР.		Кдрашев Н			01.2020	
ГИП		Кдрашев Н			01.2020	Узлы 1-3, 5,6 (М:1:5). — WESTKAROS

ВЗАМ. ИНВ. N°

ПОДП. И ДАТА

ИНВ. N° ПОДЛ.

ФОРМАТ А2

Узел 4
Узел покрытия трибун

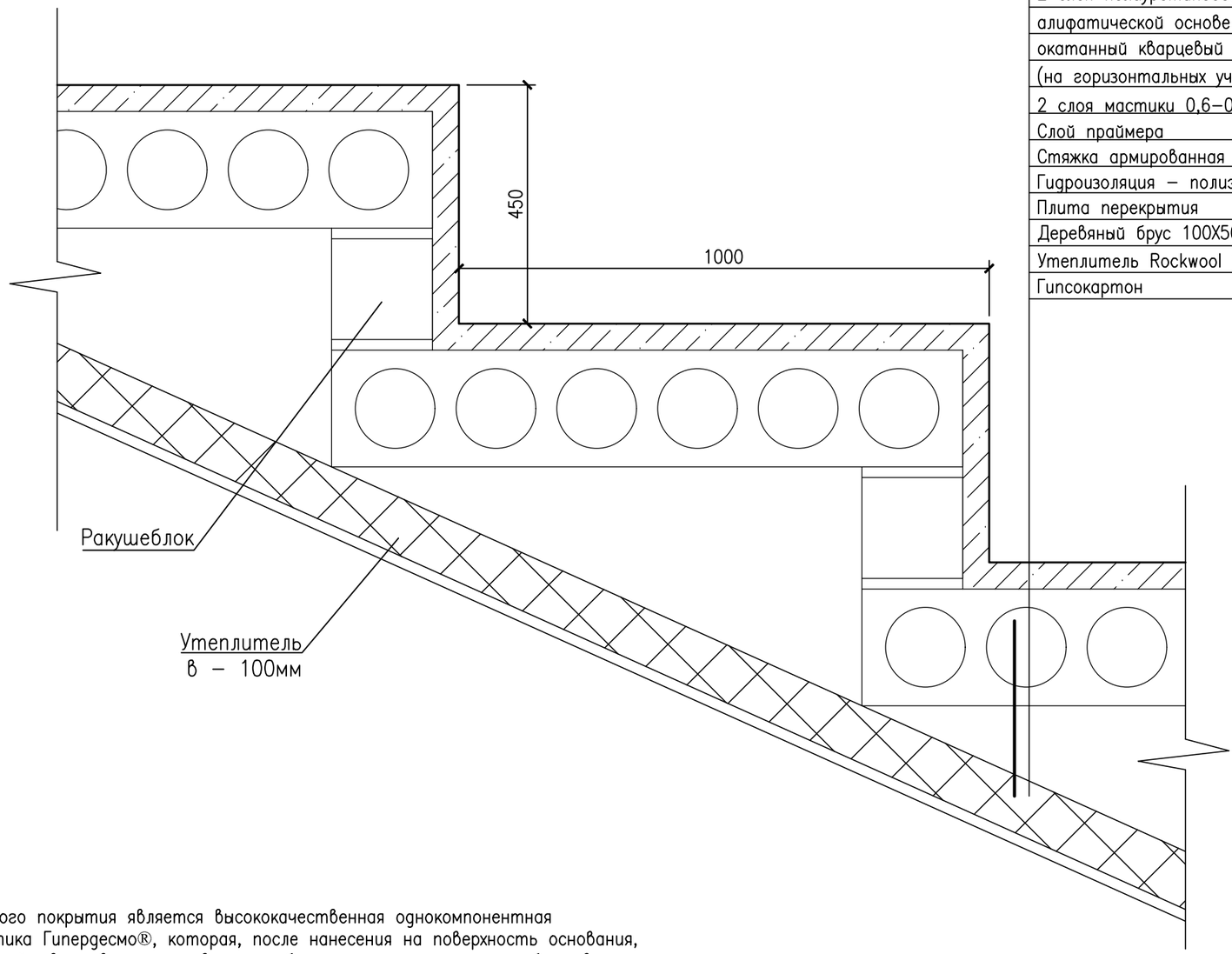

Полиуретановая мастика Гипердесмо
2 слоя полиуретанового финишного лака на
алифатической основе – 0,15 кг/м² на слой
окатанный кварцевый песок фракции 0,3–0,8 мм
(на горизонтальных участках пешеходных зон)
2 слоя мастики 0,6–0,7 кг/м² на слой
Слой праймера
Стяжка армированная сеткой 150х150 ⌀5 ВрI – 50 мм
Гидроизоляция – полиэтиленовая пленка
Плита перекрытия
Деревяный брус 100Х50
Утеплитель Rockwool "Руф баттс", G=110кг/м³ в=150мм
Гипсокартон

Основой защитного покрытия является высококачественная однокомпонентная полиуретановая мастика Гипердесмо®, которая, после нанесения на поверхность основания, полимеризуется под действием влажности воздуха, образуя прочное эластичное бесшовное гидроизоляционное и антикоррозионное покрытие.

Поверхность дополнительно покрывается алифатическим лаком. В пешеходных зонах применяется дополнительное упрочнение поверхности фракционным кварцевым песком. Защитное покрытие состоит из слоя праймера, наносимого на подготовленное основание; 2-х слоев мастики, наносимых с расходом 0.6–0,7 кг/м² на слой и интервалом времени между слоями 6–24 часа; слоя окатанного кварцевого песка фракции 0,3–0,8 мм (на горизонтальных участках пешеходных зон) и 2-х слоев полиуретанового финишного лака на алифатической основе с исключительно высокой стойкостью к солнечному излучению. Кварцевый песок набрасывается по свеженанесенному второму слою мастики и слегка прикатывается валиками (после затвердевания мастики (24 часа) излишки песка удаляются). Финишный лак наносится на всю поверхность с расходом 0,15 кг/м² на слой. Нанесение жидких материалов может выполняться как ручным инструментом (кисти, валики, щетки «Макловица»), так и механизировано – аппаратами безвоздушного напыления. Время полной полимеризации покрытия – 7 суток. Легкие пешеходные нагрузки – через 24 часа после нанесения последнего слоя.

Примечания:

1. Выполнить гидроизоляцию трибун полиуретановой мастикой Гипердесмо, площадь покрытия тирибун включая стены ограждения S = 666,93м², из них площадь покрытия проходов (в 2 слоя) S = 465,96м².
2. Площадь деревянного бруса, утеплителя и гипсокартона см. устройство потолка подтрибунных помещений (лист АС–28).
3. Данный лист читать совместно с листом АС–12.

ИЗМ.	КОЛ.УЧ.	ЛИСТ	N°ДОК.	ПОДП.	ДАТА
РАЗРАБ.		Простак Д.			01.2020
ПРОВЕРИЛ		Кдрашев Н.			01.2020
Н. КОНТР.		Кдрашев Н.			01.2020
ГИП		Кдрашев Н.			01.2020

001.20–АС

Реконструкция центрального стадиона в с. Курмангазы, Курмангазинского района, Атырауская область.

Административное здание с трибунами

СТАДИЯ	ЛИСТ	ЛИСТОВ
РП	17	

Узел 4
Узел покрытия трибун

WESTKAROS

ВЗАМ. ИНВ. N° | ПОДП. И ДАТА | ИНВ. N° ПОДП.

ФОРМАТ А3

План трибун. План кровли
(М:1:100)

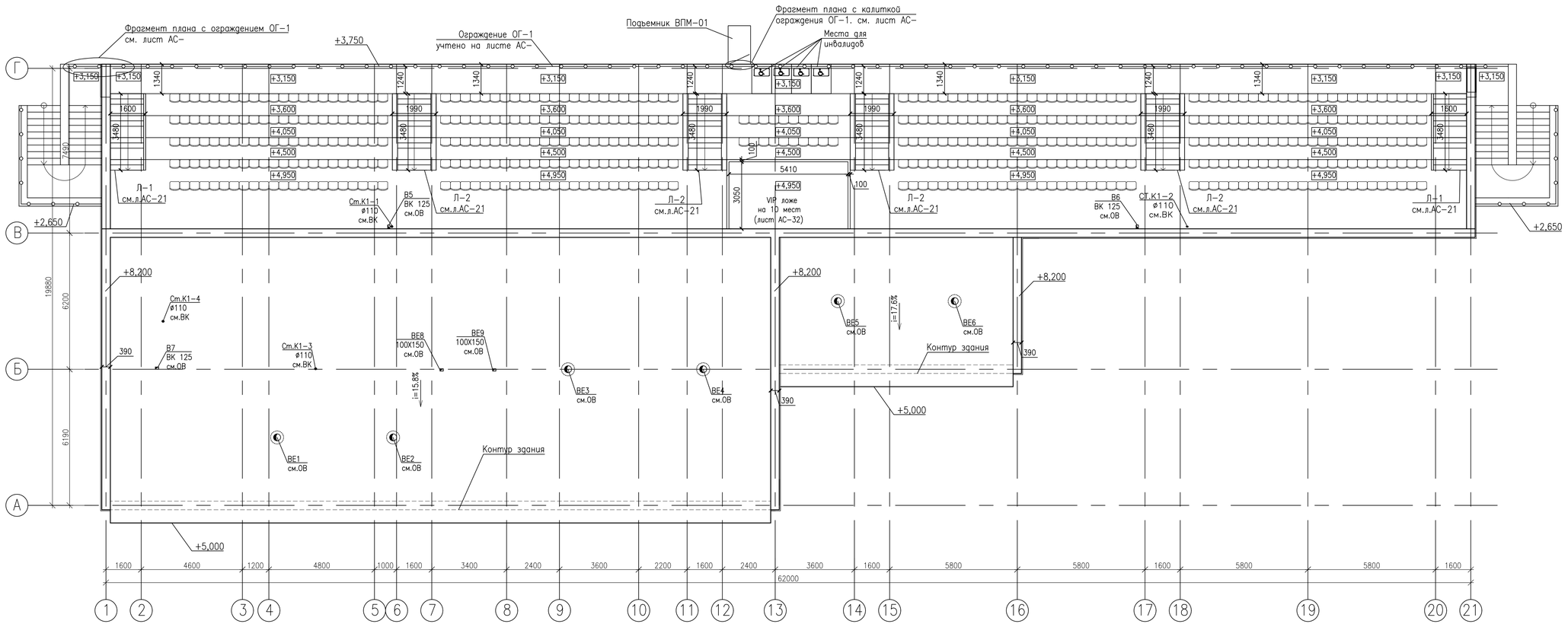

Примечания:

1. Покрытие кровли – кровельные сэндвич панели, учтены на листе АС-38.
2. Общая площадь покрытия учтена на листе АС-22.
3. План раскладки прогонов и сэндвич-панелей даны на листе АС-38.
4. Устройство VIP ложе см. на листе АС-32.

ИЗМ.	КОЛ.УЧ.	ЛИСТ	№ДОК.	ПОДП.	ДАТА
РАЗРАБ.		Простак Д.			01.2020
ПРОВЕРИЛ		Кдрашев Н.			01.2020
Н. КОНТР.		Кдрашев Н.			01.2020
ГИП		Кдрашев Н.			01.2020

001.20-АС

Реконструкция центрального стадиона в с. Курмангазы, Курмангазинского района, Атырауская область.

Административное здание с трибунами

СТАДИЯ	ЛИСТ	ЛИСТОВ
РП	18	

План трибун
План кровли
(М:1:100)

WESTKAROS

ФОРМАТ А3х3

ИНВ. № ПОДП. | ПОДП. И ДАТА | ВЗАМ. ИНВ. №

Схема расположения металлических элементов трибуны. М 1:100

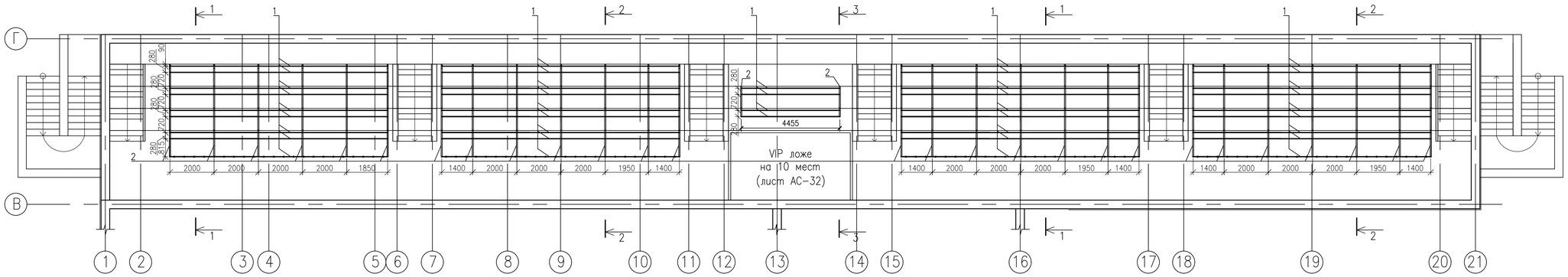

1 – 1

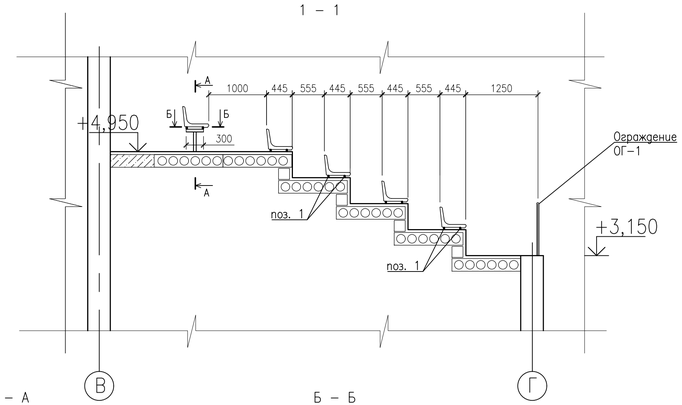

2 – 2

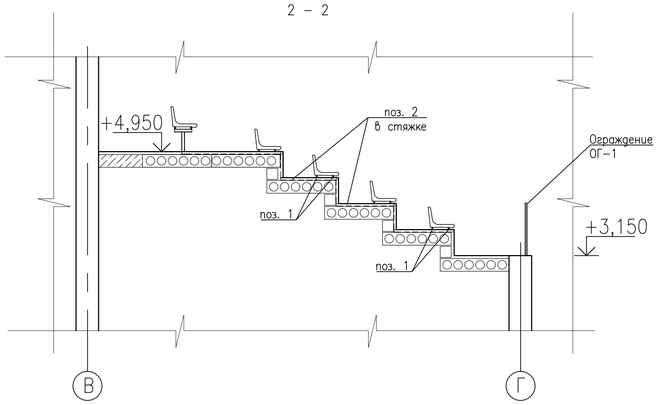

3 – 3

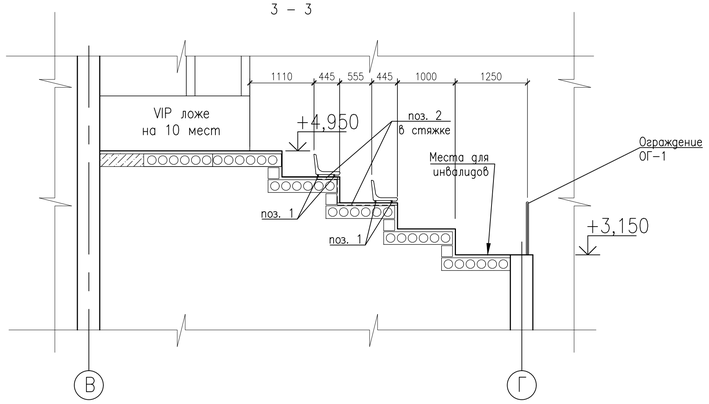

А – А

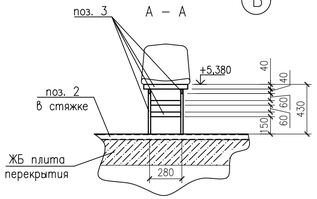

Б – Б

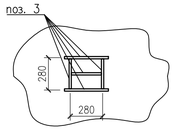

Примечания:

1. Толщина стяжки армированной сеткой 150х150 ø5 Врl составляет 50мм. Каркас из профильных труб (поз. 2) 40х40х2мм по ГОСТ 30245-2012, монтируется внутри стяжки, дабы исключить помеху для участников движения по проходам трибун, в виде профильных труб под ногами;
2. Сварные швы по ГОСТ 5264-80;
3. Сварку производить электродами Э-42 по ГОСТ 9467-75;
4. Катет сварных швов принять по наименьшей толщине свариваемых деталей;
5. Все перила очистить от ржавчины и окалины;
6. Покрытие металлических элементов: грунтовка ГФ-021 ГОСТ 25129-82, эмаль ПФ-115 ГОСТ 6465-76, за 2 раза, серая.
7. Данный лист читать с листами АС-14, АС-25, 27, 30.

СПЕЦИФИКАЦИЯ КАРКАСА ТРИБУН

Марка Поз.	Обозначение	Наименование	Кол-во	Масса ед.кг.	Примечание
1	ГОСТ 30245-2012	□40х20х2, п.м.	301.50	1,76	530.6
2	ГОСТ 30245-2012	□40х40х2, п.м.	154.45	2,39	369.1
		Металл сиденья верхнего ряда	94	4.58	430.1
3	ГОСТ 30245-2012	□40х20х2, п.м.	2.60	1,76	4.58

ИЗМ.	КОЛ.УЧ.	ЛИСТ	№ДОК.	ПОДП.	ДАТА
РАЗРАБ.		Простак Д.			01.2020
ПРОВЕРИЛ		Крашев Н.			01.2020
Н. КОНТР.		Крашев Н.			01.2020
ГИП		Крашев Н.			01.2020

001.20-АС

Реконструкция центрального стадиона в с. Курмангазы, Курмангазинского района, Атырауская область.

Административное здание с трибунами

СТАДИЯ	ЛИСТ	ЛИСТОВ
РП	19	

Схема расположения металлических элементов трибуны. М 1:100
Спецификация.

WESTKAROS

ФОРМАТ А3х3

ВЗАМ. ИНВ. №
ПОДП. И ДАТА
ИНВ. № ПОДЛ.

План плит перекрытия
План расстановки ферм Ф–1, Ф–2.
(М:1:100)

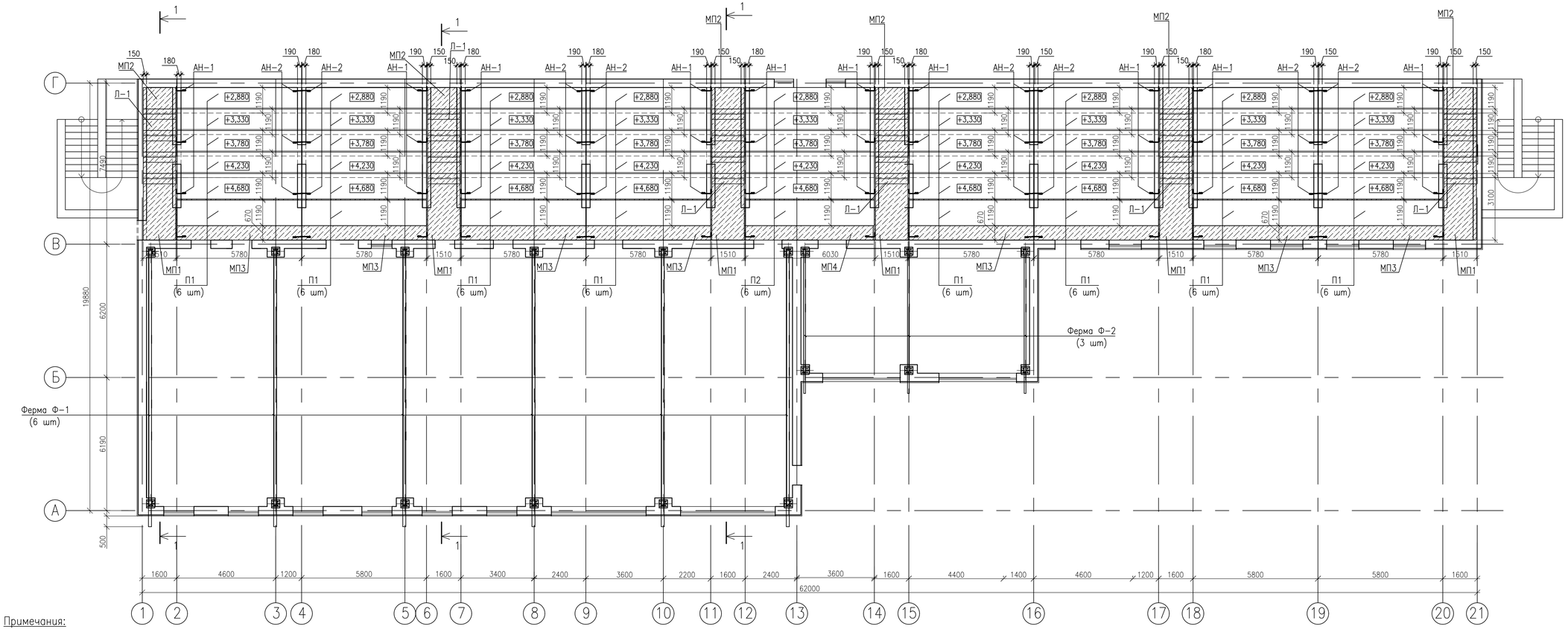

Анкер АН–1
М 1:10

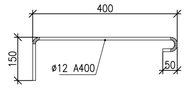

Анкер АН–2
М 1:10

Примечания:

1. Материалы покрытия трибун и площадь покрытия см. на листе АС–14.
2. Плиты перекрытия укладывать по выровненному слою цементно – песчаного раствора М200
3. Швы между плитами перекрытия тщательно заполнять цементно – песчаным раствором М200
4. Пустоты в плитах на опорных участках заполнить бетоном кл.В15 на глубину 150 мм
5. Зазоры между торцами продольных ребер панелей перекрытия должны быть заделаны на всю высоту ребер.
6. Продольные участки плит перекрытия вдоль стен попадание в кладу должны быть заделаны цементно–песчаным раствором М100.
7. Анкера закрепить с монтажными петлями панелей с натягом при помощи сварки электродами типа Э–42 по ГОСТ 9467–75*, высота сварного шва 6мм.
8. Изготовление арматурных изделий производить контактной точечной электросваркой в соответствии с указаниями ГОСТ 14098–2014. Тип сварного соединения К1–Кт.
9. При изготовлении арматурных изделий необходимо соблюдать требования ГОСТ 10922–2012, СН РК 5.03–07–2013
10. Данный лист см. совместно с листами АС–12, 14, 15, 16, 18, 33 и 38.
11. Монолитные плиты МП1 – МП4 см. на листе АС–18.
12. Анкера А–1 заглубить в стены на 120мм.
13. Фермы Ф–1 и Ф–2 см. лист АС–33.

СПЕЦИФИКАЦИЯ НА ПЛИТЫ ПЕРЕКРЫТИЯ

ПОЗ.	ОБОЗНАЧЕНИЕ	НАИМЕНОВАНИЕ	КОЛ–ВО	ВСЕГО ШТ.	МАССА ЕД.,КГ	ПРИМЕ–ЧАНИЕ
П1	ГОСТ 9262–91	ПБ 58–12–8К7т	48	48	2610	
П2	ГОСТ 9262–91	ПБ 60–12–8К7т	6	6	2700	
АН–1	Серия 2.240–1 Вып.6	МС–2, L=400мм	56	56	0,36	20,16
АН–2	Серия 2.240–1 Вып.6	МС–3, L=620мм	32	32	0,55	17,6

ИЗМ.	КОЛ.УЧ.	ЛИСТ	N ДОК.	ПОДП.	ДАТА	001.20–АС		
						Реконструкция центрального стадиона в с. Курмангазы, Курмангазинского района, Атырауская область.		
РАЗРАБ.		Простак Д.			01.2020	Административное здание с трибунами	СТАДИЯ	ЛИСТ	ЛИСТОВ
ПРОВЕРИЛ		Кдрашев Н.			01.2020		РП	20	
Н. КОНТР.		Кдрашев Н.			01.2020				
ГИП		Кдрашев Н.			01.2020	План плит перекрытия План расстановки ферм Ф–1, Ф–2. (М:1:100)	WESTKAROS		

ФОРМАТ А3х3

ВЗАМ. ИНВ. N° | ПОДП. И ДАТА | ИНВ. N° ПОДЛ.

РАЗРЕЗ 1–1 (М:1:100)

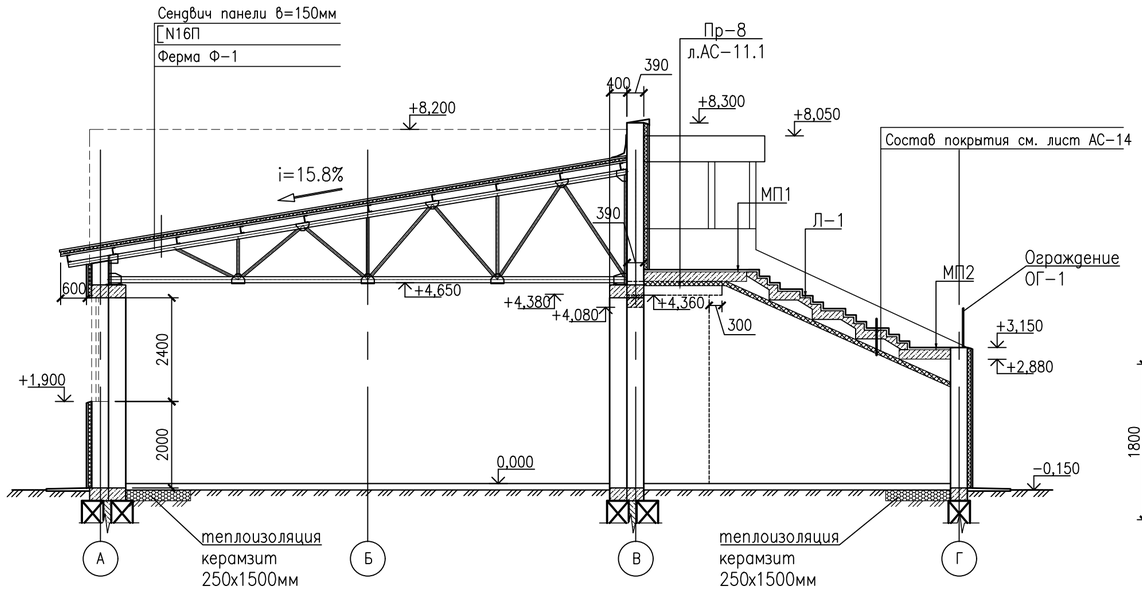

Лестница Л–1

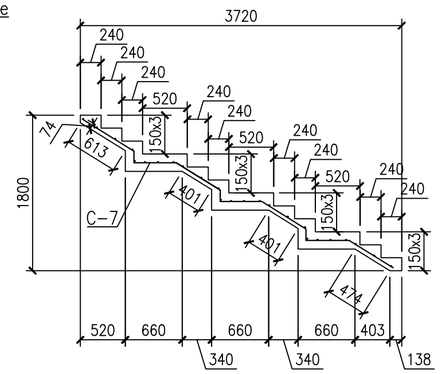

МП1 (М:1:50)

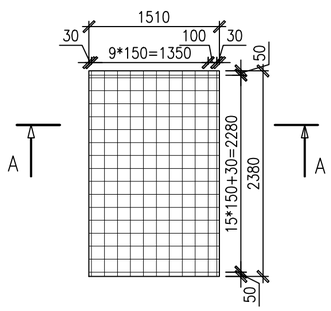

МП2 (М:1:50)

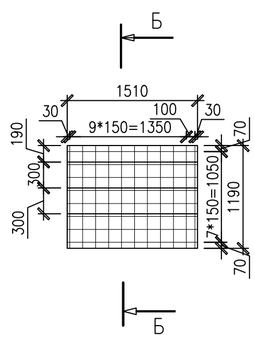

МП3(МП4*) (М:1:50)

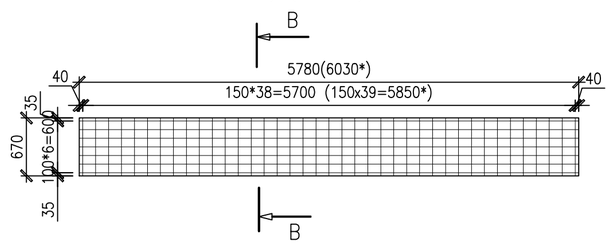

Б–Б (М:1:25)

А–А (М:1:25)

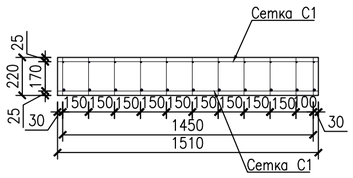

Б–Б (М:1:25)

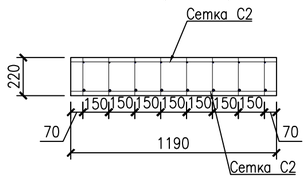

В–В (М:1:25)

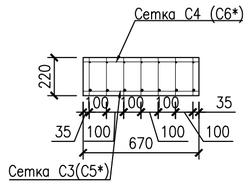

Фрагмент установки фиксаторов арматуры СФ1

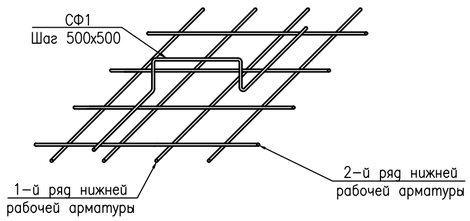

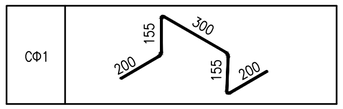

Спецификация монолитных плит (Материалы даны на одну единицу каждого изделия)

Марка, поз.	Обозначение	Наименование	Кол. шт.	Масса ед.кг.	Примечание
		Монолитная плита МП1	6		
С–1	ГОСТ 23279–2012	Сетка $2С\frac{12AIII-200}{12AIII-200}$ 151х238 шт	2	$^{16.9}/_{16.09}$	32.99
СФ1	ГОСТ 34028–2016	ø10 А400 L=1010мм, шт	18	0.62	11.05
		Материалы			
	ГОСТ 25192–82	Бетон В15	0.79		$м^3$
		Монолитная плита МП2	6		
С–2	ГОСТ 23279–2012	Сетка $2С\frac{12AIII-200}{12AIII-200}$ 119х151 шт	2	$^{8.04}/_{8.45}$	16.50
СФ1	ГОСТ 34028–2016	ø10 А400 L=1010мм, шт	6	0.62	3.86
		Материалы			
	ГОСТ 25192–82	Бетон В15	0.40		$м^3$
		Монолитная плита МП3	8		
С–3	ГОСТ 23279–2012	Сетка $2С\frac{22AIII-150}{22AIII-150}$ 67х578 шт	1	$^{86.24}/_{77.97}$	164.21
С–4	ГОСТ 23279–2012	Сетка $2С\frac{14AIII-150}{14AIII-150}$ 67х578 шт	1	$^{34.92}/_{31.58}$	66.50
СФ1	ГОСТ 34028–2016	ø10 А400 L=1010мм, шт	11	0.62	6.58
		Материалы			
	ГОСТ 25192–82	Бетон В15	0.85		$м^3$
		Монолитная плита МП4	1		
С–5	ГОСТ 23279–2012	Сетка $2С\frac{22AIII-150}{22AIII-150}$ 67х603 шт	1	$^{89.97}/_{81.97}$	171.94
С–6	ГОСТ 23279–2012	Сетка $2С\frac{16AIII-150}{16AIII-150}$ 67х603 шт	1	$^{47.59}/_{43.36}$	90.94
СФ1	ГОСТ 34028–2016	ø10 А400 L=1010мм, шт	12	0.62	7.52
		Материалы			
	ГОСТ 25192–82	Бетон В15	0.89		$м^3$
		Лестница Л–1	6		
С–7	ГОСТ 23279–2012	Сетка $4С\frac{12AIII-200}{12AIII-200}$ 151х437 шт	1	$^{31.04}/_{29.49}$	60.53
		Материалы			
	ГОСТ 25192–82	Бетон В15	1.29		$м^3$

Примечания:

1. Монолитные балки БМ–1 опираются на монолитный пояс на отметке +4,080 по оси В и на несущие стены по осям 2, 4, 6, 7, 9, 11, 12, 14, 15, 16, 17, 18, 19 и 20.
2. На чертеже МП3(МП4) и на разрезе В–В под знаком "*" даны размеры и элементы относящиеся к монолитной плите МП4.

ИЗМ.	КОЛ.УЧ.	ЛИСТ	N°ДОК.	ПОДП.	ДАТА
РАЗРАБ.		Простак Д.			01.2020
ПРОВЕРИЛ		Кдрашев Н.			01.2020
Н. КОНТР.		Кдрашев Н.			01.2020
ГИП		Кдрашев Н.			01.2020

001.20–АС

Реконструкция центрального стадиона в с. Курмангазы, Курмангазинского района, Атырауская область.

Административное здание с трибунами

СТАДИЯ	ЛИСТ	ЛИСТОВ
РП	21	

Разрез 1–1
МП1, МП2, МП3 (МП4), БМ1 Фрагмент установки фиксаторов арматуры СФ1. Сечения А–А, Б–Б, В–В, Г–Г

WESTKAROS

ФОРМАТ А2

ВЗАМ. ИНВ. N° | ПОДП. И ДАТА | ИНВ. N° ПОДЛ.

ЛЕСТНИЦА

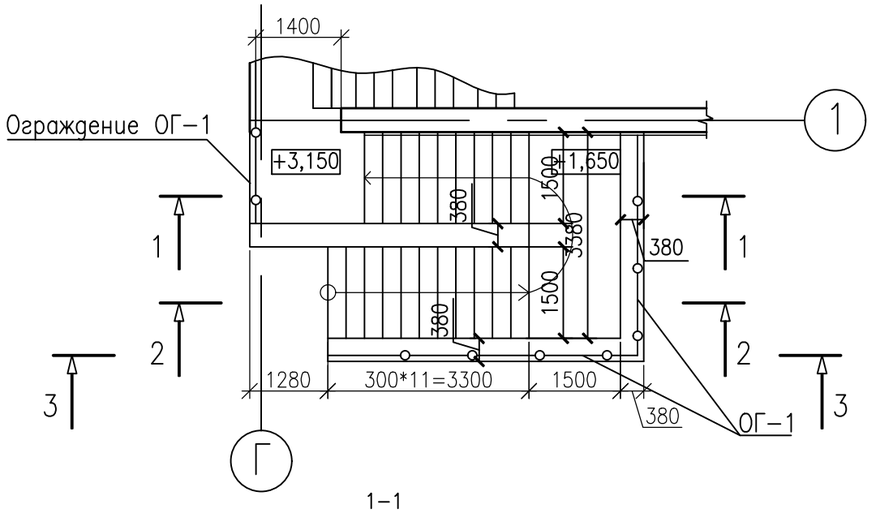

ПЛАН ФУНДАМЕНТА

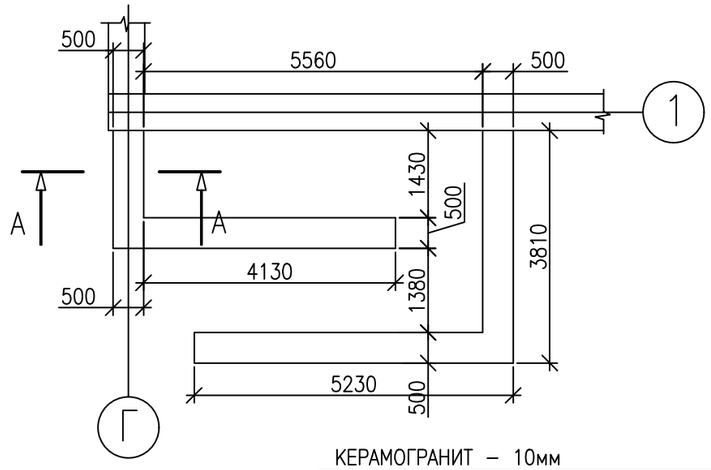

А-А

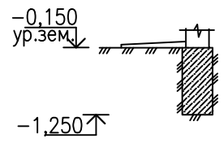

КЕРАМОГРАНИТ – 10мм
БЕТОН В15-200мм
АРМАТУРНАЯ СЕТКА ⌀6AIIIх⌀6AIII ШАГ 100х100мм
ПОДГОТОВКА ИЗ ЩЕБНЯ -120мм
УПЛОТНЕННЫЙ ГРУНТ

1-1

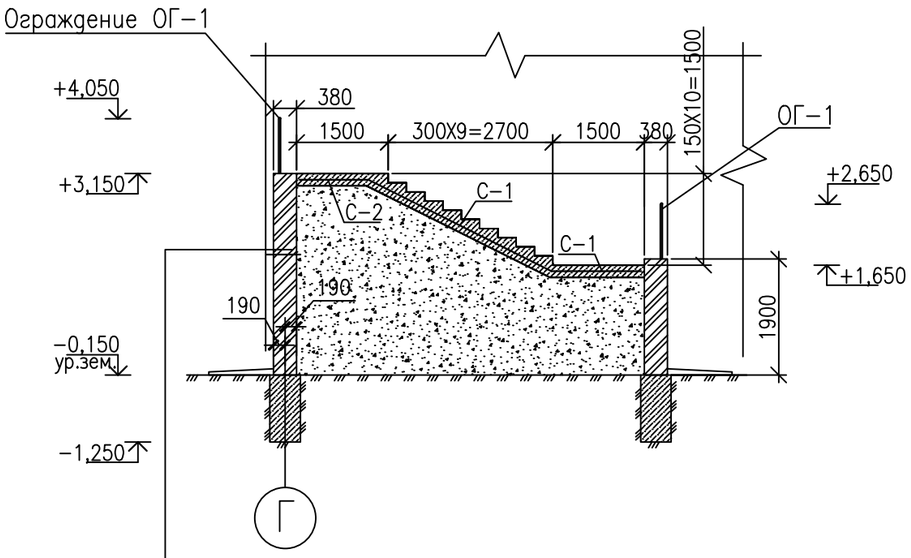

Стена – ракушеблок – 390мм

Керамическая плитка – 8мм

2-2

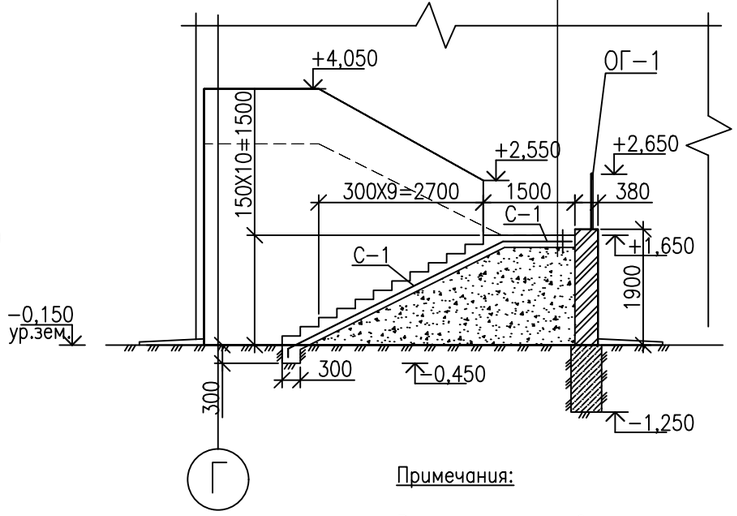

3-3

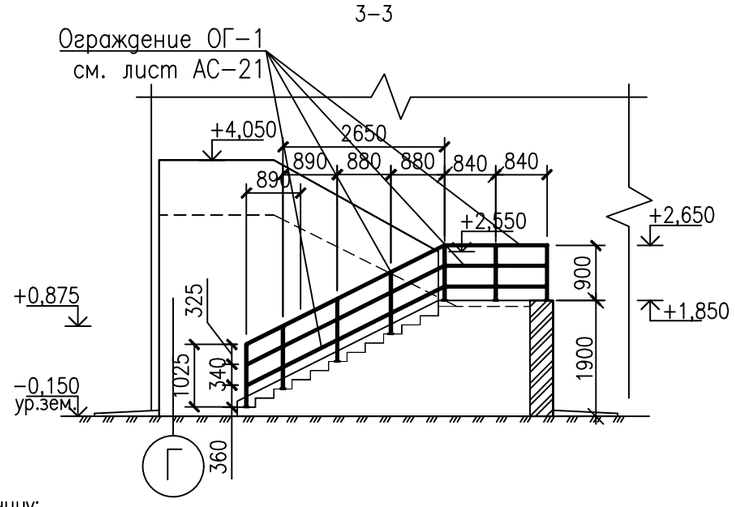

Примечания:

Расход материалов на одну лестницу:

- Расход бетона В15 на устройство лестниц – 4,5м^3.
- Расход щебня крупностью 40-50мм – 7,5м^3
- Облицевать площадки, проступи и ступени керамогранитом толщиной 10мм – 22,0м^2
- Боковые поверхности облицевать керамической плиткой 8мм -38,4м^2
- Расход бетона В15 на устройство фундамента – 9,0м^3.
- Стены – ракушеблок (I/COMP/125 ГОСТ 4001-2013), V=14,0 м^3
- Расположение лестниц см. на листах АС-7, АС-15.

СПЕЦИФИКАЦИЯ МЕТАЛЛА НА ОДНУ ЛЕСТНИЦУ (ВСЕГО 2 ШТ)

ПОЗ.	ОБОЗНАЧЕНИЕ	НАИМЕНОВАНИЕ	КОЛ-ВО	МАССА ЕД. КГ.	ПРИМЕЧАНИЕ
С-1	ГОСТ 23279-85	4С $\frac{6AIII-100}{6AIII-100}$ 150х400	3	13,32 / 13,32	26,64х3=79,92
С-2	ГОСТ 23279-85	4С $\frac{6AIII-100}{6AIII-100}$ 150х180	1	5,99 / 5,99	11,99

ИЗМ.	КОЛ.УЧ.	ЛИСТ	N°ДОК.	ПОДП.	ДАТА
РАЗРАБ.		Простак Д.			01.2020
ПРОВЕРИЛ		Кдрашев Н.			01.2020
Н. КОНТР.		Кдрашев Н.			01.2020
ГИП		Кдрашев Н.			01.2020

001.20-АС

Реконструкция центрального стадиона в с. Курмангазы, Курмангазинского района, Атырауская область.

Административное здание с трибунами

СТАДИЯ	ЛИСТ	ЛИСТОВ
РП	22	

Лестница. План фундамента. Спецификация.

WESTKAROS

ФОРМАТ А3

ВЗАМ. ИНВ. N° | ПОДП. И ДАТА | ИНВ. N° ПОДЛ.

Фрагмент плана (Ограждение ОГ–1)

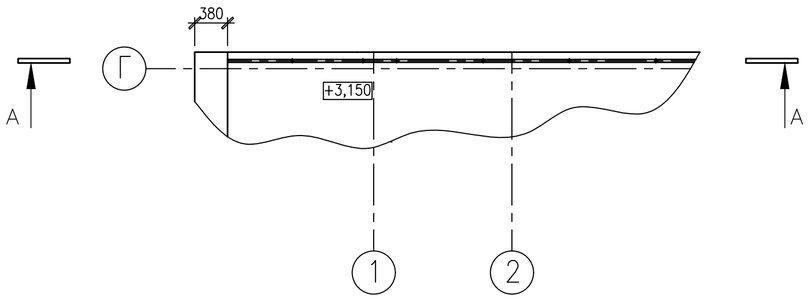

Фрагмент плана (Калитка ограждения ОГ–1)

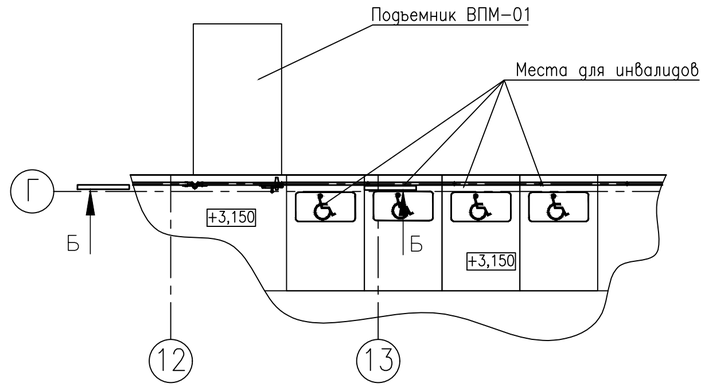

Узел 3

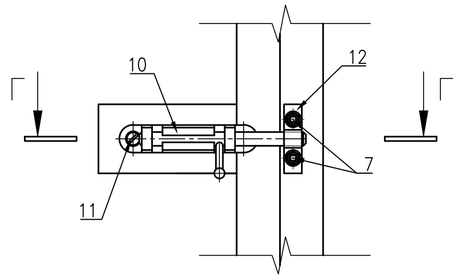

А–А

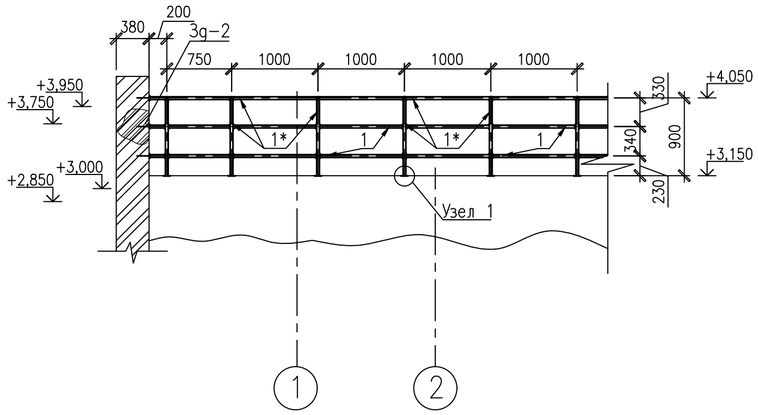

Б–Б

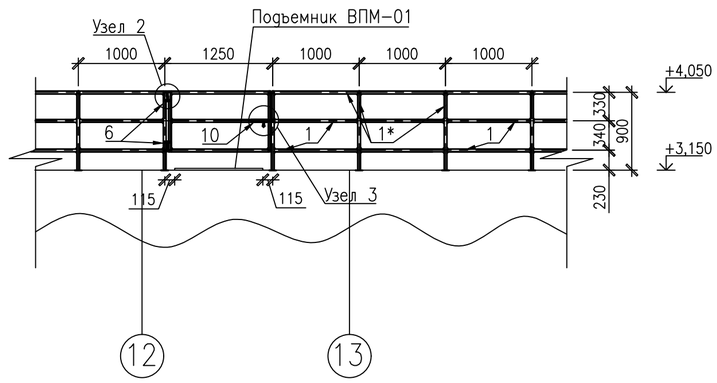

Г–Г

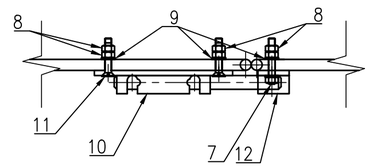

Узел 1

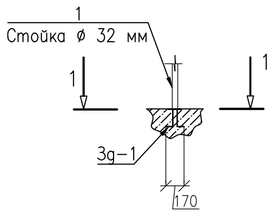

1–1

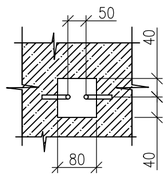

Узел 2

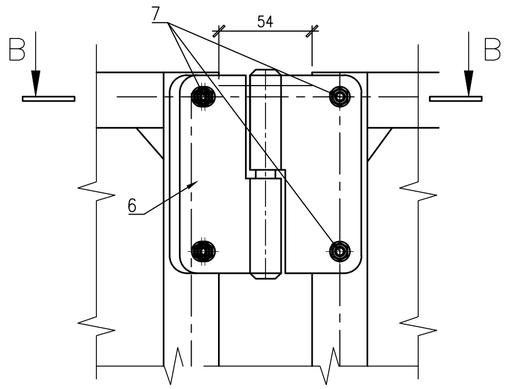

В–В

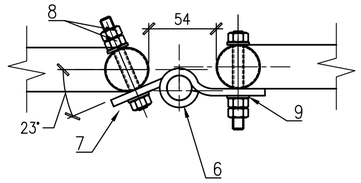

Зд–1

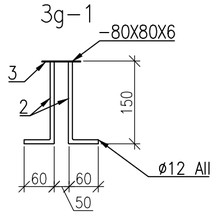

Зд–2

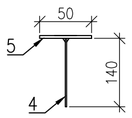

Спецификация

Марка, поз.	Обозначение	Наименование	Кол. шт.	Масса ед.кг.	Примечание
		Элементы ограждения			
1	ГОСТ 10704–91	Труба ø 32х3, м.п.	157	2.15	337.55
1*	ГОСТ 10704–91	Труба ø 45х2,8, м.п.	149	2.15	320.35
		Закладная деталь (ЗД1), шт	70	0,64	44.80
2	ГОСТ 5781–82	Арматура ø 12 AII L=190, шт	2	0,17	0.34
3	ГОСТ 103–76*	Листовая сталь 80х80х6, шт	1	0,30	0.30
		Закладная деталь (ЗД2)	12	0,20	2.44
4	ГОСТ 5781–82	Арматура ø 12 AII L=140, шт	1	0,124	0.124
5	ГОСТ 103–76*	Листовая сталь 50х50х4, шт	1	0,079	0.079
6	ГОСТ 5088–2005	Петля на калитку ПДст1–85, шт	2		
7	ГОСТ 7798–70	Болт М8х50 в комплекте, шт	10	0.0250	0.250
8	ГОСТ 5915–70	Гайка М8(S13), шт	34	0.0055	0.189
9	ГОСТ 11327–78	Шайба А8.01.08кп.016, шт	12	0.0017	0.020
10	ГОСТ 5090–86	Задвижка накладная ЗТ 26, шт	1		
11	ГОСТ 17475–80	Винт А.М8–6дх50, шт	2	0.0174	0.035
12	ГОСТ 19903–74	–2х40х100, шт	1	0.063	0.063

Примечания:

1. Подъемник для инвалидов марки ВПМ–01 (ООО "УралПодъемник") установить перед трибунами, таким образом, что бы люди с ограниченными возможностями могли самостоятельно подняться на трибуны, без посторонней помощи.
2. Для перехода с подъемника на трибуну, в ограждении ОГ–1 предусмотрена калитка (см. фрагмент плана с калиткой) с открыванием на 180°. Для крепления калитки к ограждению использовать петли ПДст1–85 по ГОСТ 5088–2005, крепить при помощи болтов М8х50, с гайками, контргайками и шайбами.
3. Для замыкания калитки, установить накладную задвижку типа ЗТ 26 по ГОСТ 5090–86, что бы люди, с ограниченными возможностями могли самостоятельно открывать и закрывать задвижку. Крепить задвижку к калитке при помощи винтов со скрытой головкой А.М8–6дх50 по ГОСТ 17475–80.
4. Все сварные швы по ГОСТ 5264–80.
5. Сварку производить электродами Э–42 по ГОСТ 9467–75.
6. Катет сварных швов принять по наименьшей толщине свариваемых деталей.
7. Поверхности перил перед покраской очистить от окалин, ржавчины.
8. Все металлические конструкции окрасить эмалью ПФ–115 ГОСТ 6465–76 (за 2 раза), по слоям грунтовки ГФ–021, по ГОСТ 25129–82.
9. Данный лист читать совместно с листами АС–15, 20.

ИЗМ.	КОЛ.УЧ.	ЛИСТ	N°ДОК.	ПОДП.	ДАТА
РАЗРАБ.		Простак Д.			01.2020
ПРОВЕРИЛ		Кдрашев Н.			01.2020
Н. КОНТР.		Кдрашев Н.			01.2020
ГИП		Кдрашев Н.			01.2020

001.20–АС

Реконструкция центрального стадиона в с. Курмангазы, Курмангазинского района, Атырауская область.

Административное здание с трибунами

СТАДИЯ	ЛИСТ	ЛИСТОВ
РП	23	

Фрагмент плана (Ограждение ОГ–1)
Фрагмент плана (Калитка ограждения ОГ–1)
А–А, Б–Б. Узел 1. Зд–1, Зд–2. Спецификация.

WESTKAROS

ФОРМАТ А2

ВЗАМ. ИНВ. N° | ПОДП. И ДАТА | ИНВ. N° ПОДЛ.

Фасад в осях 1–23 (М:1:100)

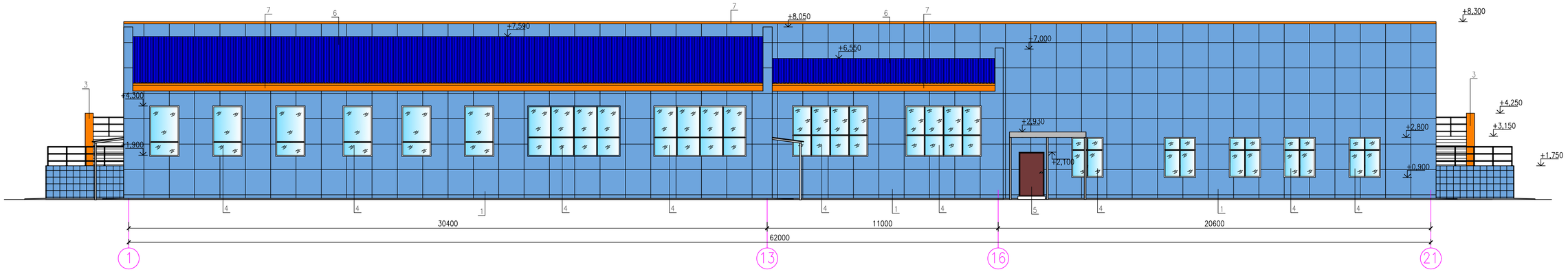

Фасад в осях 23–1 (М:1:100)

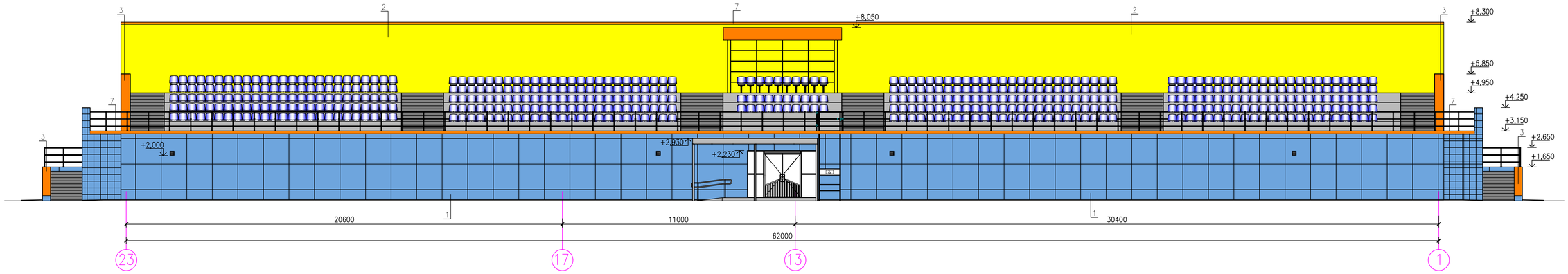

Фасад в осях А–Г (М:1:100)

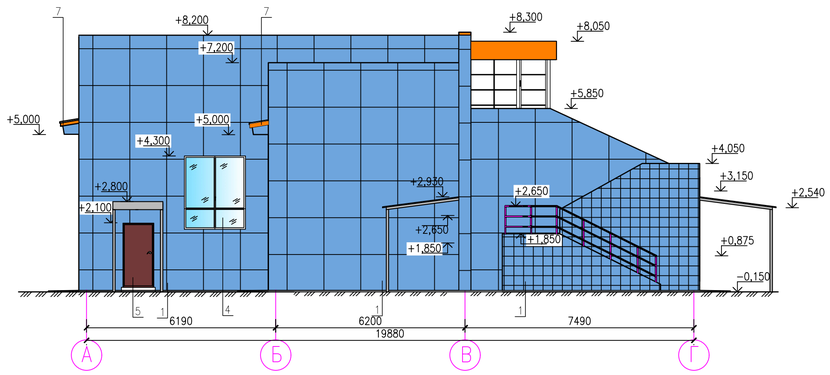

Фасад в осях Г–А (М:1:100)

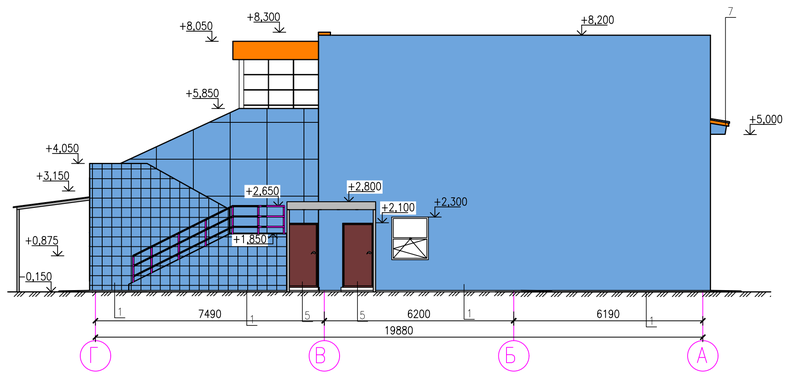

Примечание:

Раскладка и количество кровельных сэндвич–панелей даны на листе АС–38.

Ведомость наружных отделочных работ

№ поз.	Наименование элемента фасада	Наименование материала отделки	Кол, м²	Наименование и номер эталон цвета или образец колера	Приме–чание
1	Стены	Фасадные кассеты	873	RAL 5015 (Небесно–синий)	
2	Стены	Фасадные кассеты	208,6	RAL 1012 (Лимонно–желтый)	
3	Стены	Фасадные кассеты	12.11	RAL 2000 (Желто–оранжевый)	
4	Окна	Металлопластиковые	–	–	
5	Двери	Металлическая	–	–	
6	Кровля	Сэндвич–панель	470.57	RAL 5017 (Синий)	
7	Карниз, парапеты	Тонколистовая сталь с защитно–декоративным покрытием, б=0,7мм	85.59	RAL 2000 (желто–оранжевый)	
	Доборные элементы на обрамление оконных и дверных проемов	Тонколистовая сталь с защитно–декоративным покрытием, б=0,7мм	22,7	RAL 5015 (Небесно–синий)	

ИЗМ.	КОЛ.УЧ.	ЛИСТ	N°ДОК	ПОДП.	ДАТА
РАЗРАБ.		Простак Д.			01.2020
ПРОВЕРИЛ		Кдрашев Н			01.2020
Н. КОНТР.		Кдрашев Н			01.2020
ГИП		Кдрашев Н			01.2020

001.20–АС

Реконструкция центрального стадиона в с. Курмангазы, Курмангазинского района, Атырауская область.

Административное здание с трибунами

СТАДИЯ	ЛИСТ	ЛИСТОВ
РП	24	

Фасады в осях 1–23, 23–1, А–Г, Г–А

WESTKAROS

ФОРМАТ А1

ВЗАМ. ИНВ. N°

ПОДП. И ДАТА

ИНВ. N° ПОДЛ.

1. Введение

Система Comfort предназначена для изготовления туалетных и душевых перегородок в учебных и медицинских учреждениях, офисах, спортзалах и для организации других вспомогательных помещений: раздевалок, кладовых, щитовых и т.д.

Каркас перегородки изготавливается из анодированного алюминиевого профиля (сплав АД31 ГОСТ 4784-97, состояние материала профиля Т1) в соответствии с рабочими чертежами и техническими условиями по ГОСТ 22333-2001. Панели и двери изготавливаются из ламинированной влагостойкой ДСП толщиной 16 мм.

2. Состав системы

Система сантехнических перегородок Comfort включает в себя:
- алюминиевые профили
- комплектующие
- оснастку для изготовления

2.1. Профили

Код	Наименование	Эскиз	Назначение
Т61	Профиль установочный	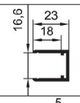	Основной профиль системы. Используется для соединения панелей из ламинированной ДСП 16мм со стеной помещения или между собой
Т63	Профиль стыковочный	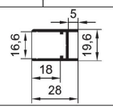	Служит для более экономичного использования ЛДСП
Т64	Профиль-заглушка		Используется в декоративных целях, закрывая полости профилей Т61, Т66, Т68, а также в качестве распорок дверных проемов
Т65	Профиль декоративный	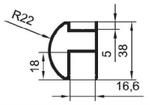	Обеспечивает эстетичное оформление верха перегородки
Т66	Профиль с нащельником	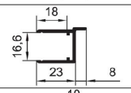	Применяется в качестве вертикальных стоек фасадных панелей
Т67	Профиль окантовочный	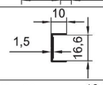	Используется для окантовки дверей
Т68	Профиль угловой 90°		Обеспечивает соединение крайних панелей из ЛДСП 16мм под углом 90°
Т69	Профиль закладной	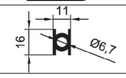	Служит для изготовления закладных под опоры

2.2. Комплектующие

Наименование	Код	Эскиз
Ручка-защелка "FIGHTER" 6000 Series Tubular Lock	Т327	
Петля ПН5-60 ГОСТ 5088-2005	Т328	
Петля правая для двери COMFORT	К625	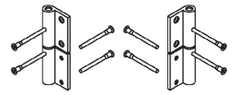
Петля левая для двери COMFORT	К626	
Фиксатор шариковый (комплект)	Т317	
Закладная для опоры	Т318	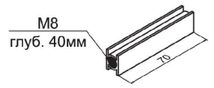
Опора регулировочная М8х40	К512-01	
Заглушка резьбовая (полиамид)	Т380	
Шайба опорная (полиамид)	Т381	
Болт DIN 931 A2 М8х40	Т497	

2.3. Оснастка

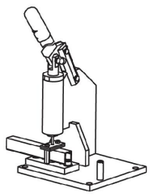

ПК201-Пробойник для пробивки отв. Ø3,9мм в торцевых стенках профилей Т61 и Т67

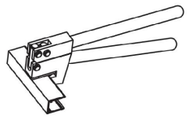

ПК284-Пробойник ручной для пробивки отв. Ø3,9мм в боковых стенках профилей Т61, Т63, Т65, Т66 и Т68

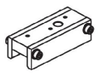

ПК280-Шаблон для сверления отверстий под петлю ПН5-60 и шариковый фиксатор

3. Типовые узлы перегородок

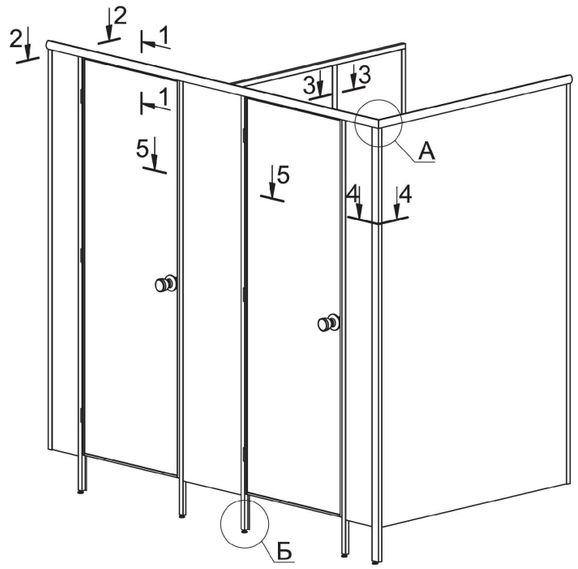

А

Вариант с профилем Т65
(угол стягивается мебельным угольником, закрепляемом в верхнем пазе профиля Т65)

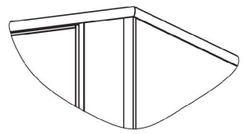

Вариант с профилем Т61

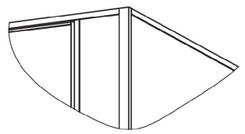

1-1
Установка заглушки
Вариант 1

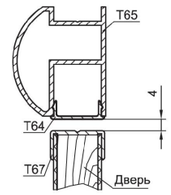

1-1
Установка заглушки
Вариант 2

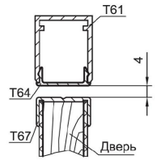

2-2
Крепление к стене

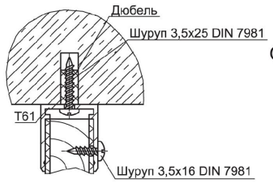

3-3
Стыковка панелей ЛДСП

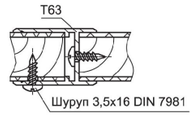

ИЗМ.	КОЛ.УЧ.	ЛИСТ	N°ДОК.	ПОДП.	ДАТА
РАЗРАБ.		Простак Д.			01.2020
ПРОВЕРИЛ		Кдрашев Н.			01.2020
Н. КОНТР.		Кдрашев Н.			01.2020
ГИП		Кдрашев Н.			01.2020

001.20–АС

Реконструкция центрального стадиона в с. Курмангазы, Курмангазинского района, Атырауская область.

Административное здание с трибунами

СТАДИЯ	ЛИСТ	ЛИСТОВ
РП	25	

Узлы перегородок
Комплектующие

WESTKAROS

ВЗАМ. ИНВ. N°

ПОДП. И ДАТА

ИНВ. N° ПОДЛ.

ФОРМАТ А3

Вариант 1
(опора из нержавейки)

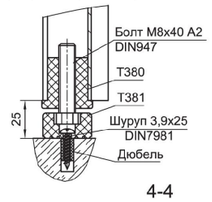

Б
Крепление к полу
Вариант 2

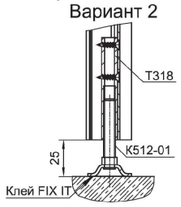

Вариант 3

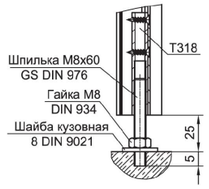

4-4
Соединение панелей под углом 90°

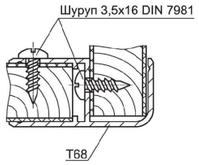

5-5
Соединение разделительной и фасадной панелей

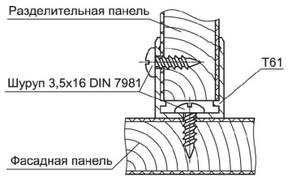

Установка ручки-защелки "Fighter" 6000 Series Tubular Lock

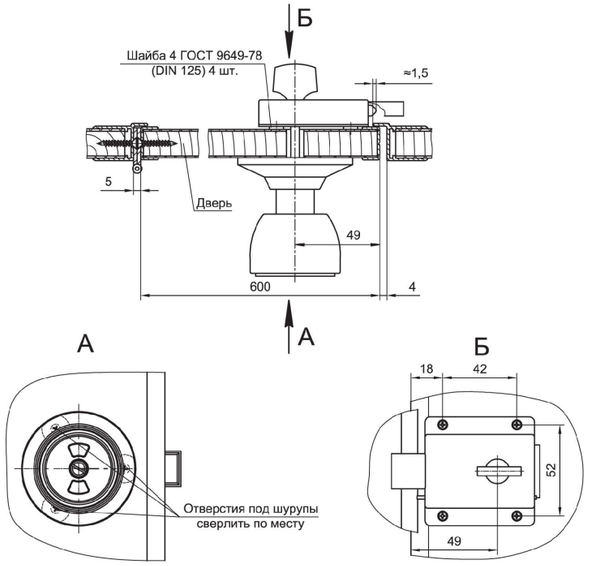

Установка ручки-защелки "Abloy 1000/24"

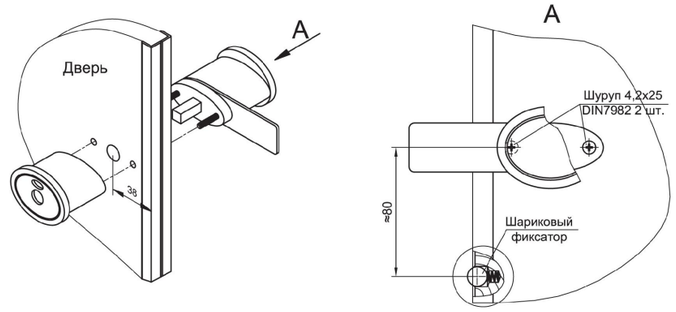

Установка шарикового фиксатора Т317 в дверь

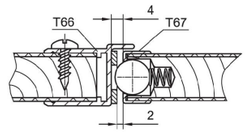

Установка ответной планки

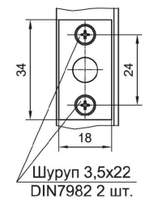

Установка петли Т328

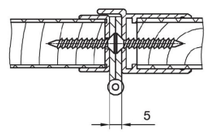

Установка петли К625*

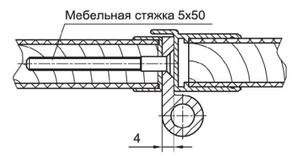

* Петля К626 устанавливается аналогично

Примечание: вместо петли Т328 (ПН5-60) может устанавливаться петля ПН1-70.

4. Рекомендации по технологии изготовления и сборки

Отверстия в торцевых стенках профилей Т61 и Т67(см. рис.1) рекомендуется пробивать на пробойнике ПК201.

Отверстия в боковых стенках профилей Т61, Т63, Т65, Т66 и Т68(см. рис. 2) рекомендуется пробивать с помощью пробойника ПК 284.

Шаг пробивки 300...400 мм.

Отверстия под петли Т328 и шариковый фиксатор рекомендуется сверлить по шаблону ПК 280.

Установка комплектующих, а также рекомендуемый крепеж, см. раздел "Типовые узлы перегородок".

Крепление окантовочного профиля к дверям может производиться шурупами или приклеиванием. Приклеивать профили к ЛДСП рекомендуется монтажным клеем FIX IT.

Все профили имеют декоративное покрытие. При обработке необходимо принять меры, обеспечивающие сохранность покрытия (при необходимости оклеить лицевые поверхности защитной пленкой).

Двери и фасадные панели рекомендуется поставлять на объект полностью собранными. Все профили - нужной длины с готовыми отверстиями.

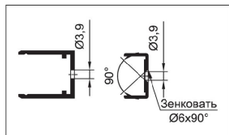

Рис. 1

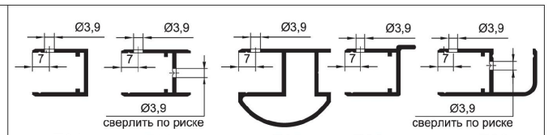

Рис. 2

5. Монтаж перегородок

Перед установкой перегородки необходимо произвести разметку в соответствии с проектом.

Последовательность монтажа:

- крепить к стене установочные профили;
- разделительные панели вставить в закрепленный профиль и зафиксировать их шурупами;
- к разделительным панелям крепить фасадные панели;
- на выступающие края ЛДСП фасадных панелей сверху надеть установочный профиль;
- в установочный профиль снизу, в промежутках между фасадными панелями вставить отрезки профиля Т64, длина которых равна ширине проема под дверь;
- установить двери;
- открытые полости стоек закрыть отрезками профиля Т64.

Примечание

Все операции, кроме крепления к стене, выполняются предварительно, с креплением на 2-3 шурупа. Окончательное крепление производить после регулировки положения фасадных панелей с помощью регулировочных опор, навески дверей и проверки работы ручек-защелок.

ИЗМ.	КОЛ.УЧ.	ЛИСТ	N°ДОК.	ПОДП.	ДАТА
РАЗРАБ.		Простак Д.			01.2020
ПРОВЕРИЛ		Кдрашев Н.			01.2020
Н. КОНТР.		Кдрашев Н.			01.2020
ГИП		Кдрашев Н.			01.2020

001.20–АС

Реконструкция центрального стадиона в с. Курмангазы, Курмангазинского района, Атырауская область.

Административное здание с трибунами

СТАДИЯ	ЛИСТ	ЛИСТОВ
РП	26	

Узлы крепления комплектующих

WESTKAROS

ФОРМАТ А3

ВЗАМ. ИНВ. N°

ПОДП. И ДАТА

ИНВ. N° ПОДЛ.

6. Стандартные кабины

Стандартные размеры кабин: глубина - 1200мм, ширина 900мм. Ширина двери 600мм.

Высота определяется шириной стандартных листов ЛДСП - 1830мм, используемых для производства панелей, и составляет 2015мм.

Ниже приведены спецификации, размеры составных частей и необходимые обработки для сборки стандарных кабин.

6.1. Дверь

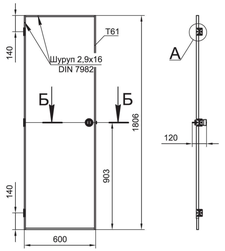

Эскиз обработки верхней и нижней окантовки двери при креплении шурупами

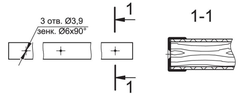

Эскиз обработки боковой окантовки при креплении шурупами

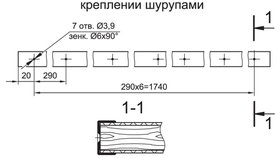

Эскиз обработки боковой стороны двери под установку петли T328

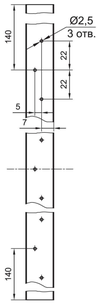

А

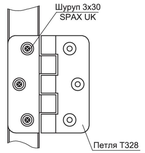

Б-Б

Обработка под ручку-защелку "Fighter" 6000 Series Tubular Lock

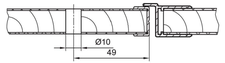

Обработка профиля T67 и заполнения двери под шариковый фиксатор

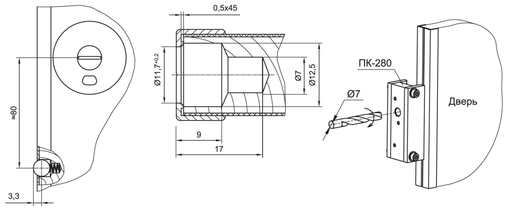

6.2. Фасадная панель

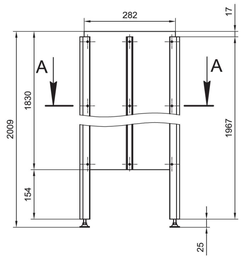

А-А

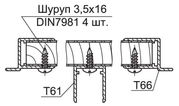

Эскиз обработки профиля T66

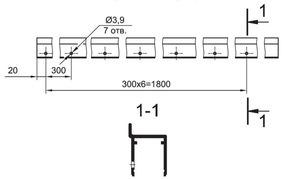

Эскиз обработки профиля T61

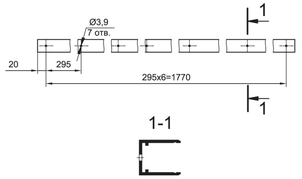

Установка закладной T318

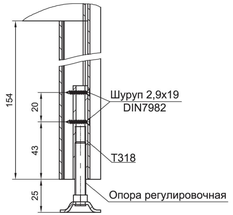

СПЕЦИФИКАЦИЯ ЭЛЕМЕНТОВ САНТЕХНИЧЕСКИХ КАБИН И ПЕРЕГОРОДОК

МАРКА	ОБОЗНАЧЕНИЕ	НАИМЕНОВАНИЕ	КОЛ	МАССА ЕД.КГ	ПРИМЕ-ЧАНИЕ
		ПРОФИЛИ			
T-61	001-20-АС ЛИСТ-25	ПРОФИЛЬ УСТАНОВОЧНЫЙ	40,18		М.П.
T-64	001-20-АС ЛИСТ-25	ПРОФИЛЬ-ЗАГЛУШКА	16		М.П.
T-66	001-20-АС ЛИСТ-25	ПРОФИЛЬ С НАЩЕЛЬНИКОМ	88,4		М.П.
		КОМПЛЕКТУЮЩИЕ			
	001-20-АС ЛИСТ-25	ДВЕРЬ КАБИН	12		
T318	001-20-АС ЛИСТ-25	ЗАКЛАДНАЯ ДЛЯ ОПОРЫ	48		
K512-01	001-20-АС ЛИСТ-25	ОПОРА РЕГУЛИРОВОЧНАЯ М8х40мм.	48		
		ШУРУП 2,9х19 DIN 7982	96		Крепление закладной T318
		ШУРУП 3,5х16 DIN 7981	68		Крепление к ЛДСП
		ДЮБЕЛЬ+ШУРУП 3,5х25 DIN 7981	208		Крепление к стене
		ЗАПОЛНЕНИЕ			
		ВЛАГОСТОЙКАЯ ЛДСП t=16мм.	60,32		$м^2$

СПЕЦИФИКАЦИЯ МАТЕРИАЛОВ НА ОДНУ ДВЕРЬ КАБИН (12 ШТ.)

МАРКА	ОБОЗНАЧЕНИЕ	НАИМЕНОВАНИЕ	КОЛ	МАССА ЕД.КГ	ПРИМЕ-ЧАНИЕ
		ПРОФИЛИ			
T-67	001-20-АС ЛИСТ-27	ПРОФИЛЬ ОКАНТОВОЧНЫЙ	2		L=1806мм.
T-67	001-20-АС ЛИСТ-27	ПРОФИЛЬ ОКАНТОВОЧНЫЙ	2		L=580мм.
		КОМПЛЕКТУЮЩИЕ			
T327	001-20-АС ЛИСТ-26	РУЧКА-ЗАЩЕЛКА "FIGHTER" 6000	1		
T328	001-20-АС ЛИСТ-26	ПЕТЛЯ ПН5-60	3		
		ШУРУП 3х30 SPAX UK	18		3х30мм.
		ШУРУП 2,9х16 DIN 7982	20		2,9х16мм.
		ЗАПОЛНЕНИЕ			
		ВЛАГОСТОЙКАЯ ЛДСП t=16мм.	1,08		м2

Примечания:

1. Сантехнические кабины и перегородки выполнить в соответствии с типовыми узлами и рекомендациями
2. Спецификация элементов дана на общее количество кабин и перегородок
3. Расстановку кабин и перегородок выполнить согласно проектируемых планов, лист АС-8.

ИЗМ.	КОЛ.УЧ.	ЛИСТ	N°ДОК.	ПОДП.	ДАТА
РАЗРАБ.		Простак Д.			01.2020
ПРОВЕРИЛ		Кдрашев Н			01.2020
Н. КОНТР.		Кдрашев Н			01.2020
ГИП		Кдрашев Н			01.2020

001.20-АС

Реконструкция центрального стадиона в с. Курмангазы, Курмангазинского района, Атырауская область.

Административное здание с трибунами

СТАДИЯ	ЛИСТ	ЛИСТОВ
РП	27	

Спецификации материалов и элементов сантехнических кабин и перегородок

WESTKAROS

ВЗАМ. ИНВ. N° | ПОДП. И ДАТА | ИНВ. N° ПОДЛ.

ФОРМАТ А4х3

Крыльцо КР-1
М1:50

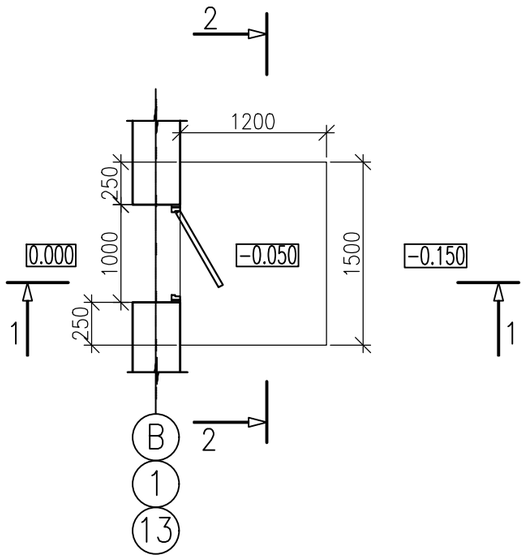

План фундаментов Кр-1
М1:50

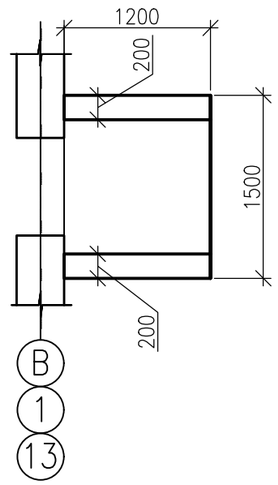

РАЗРЕЗ 2-2

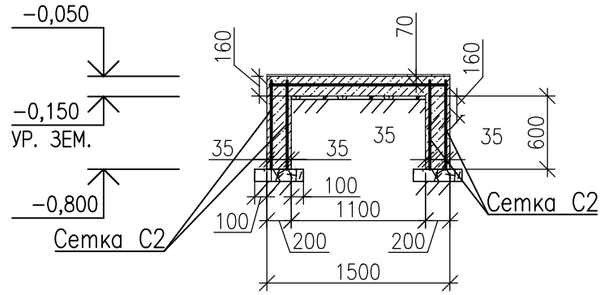

РАЗРЕЗ 1-1

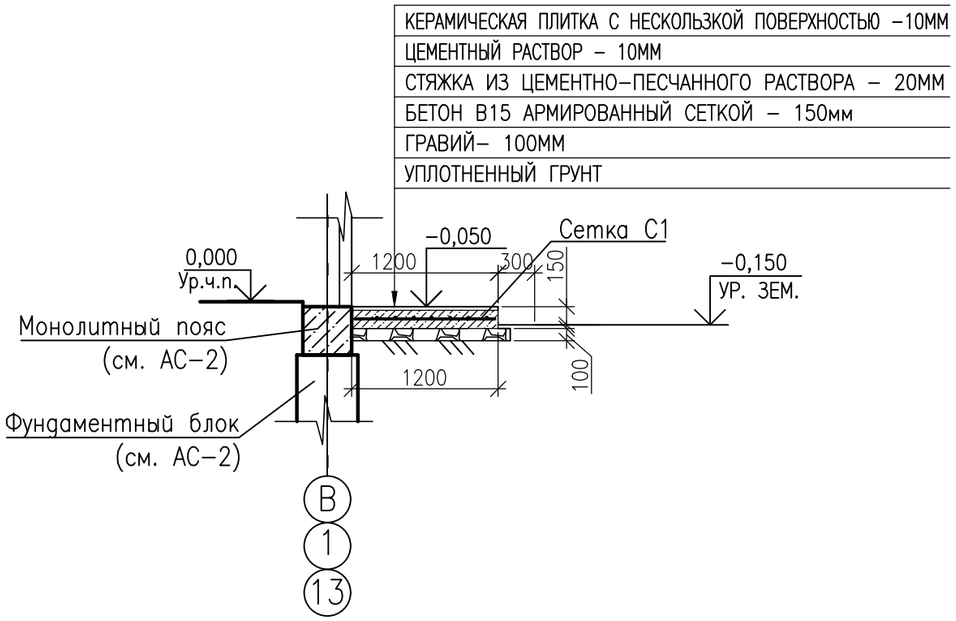

Примечания:

1. При устройстве цем.песч. стяжек поверхность нижележащего покрытия необходимо тщательно очистить от грязи и пыли, увлажнить водой (без видимых скоплений воды) и прогрунтовать цементным молоком состава 1:2 (цем:вода), чтобы предотвратить чрезмерное отсасывание влаги из раствора и тем самым повысить прочность стяжки.
2. Все поверхности бетонных элементов, соприкасающиеся с грунтом, обмазать горячим битумом за 2 раза.
3. Крыльца Кр-1 замаркированы на листе АС-8.

Спецификация на одно крыльцо Кр-1

Марка, поз.	Обозначение	Наименование	Кол. шт.	Масса ед.кг.	Примечание
		Крыльцо Кр-1	3		
С1	ГОСТ 23279-2012	Сетка $4С\frac{ø10\ AIII-200}{ø10\ AIII-200}$ 115Х145	1	11,04	
С2	То же	Сетка $4С\frac{ø10\ AIII-200}{ø10\ AIII-200}$ 73Х145	4	7,18	
		Материал			
	ГОСТ 25192-2012	Бетон В15, F50 $м^3$	1.00		
	ГОСТ 8267-93	Гравий, $м^3$	2.50		
	ГОСТ 6787-2001	Керамическая плитка с нескользкой поверхностью, $м^2$	1.80		

ИЗМ.	КОЛ.УЧ.	ЛИСТ	N°ДОК.	ПОДП.	ДАТА
РАЗРАБ.		Простак Д.			01.2020
ПРОВЕРИЛ		Кдрашев Н.			01.2020
Н. КОНТР.		Кдрашев Н.			01.2020
ГИП		Кдрашев Н.			01.2020

001.20-АС

Реконструкция центрального стадиона в с. Курмангазы, Курмангазинского района, Атырауская область.

Административное здание с трибунами

СТАДИЯ	ЛИСТ	ЛИСТОВ
РП	29	

Крыльцо КР-1.
Разрезы 1-1, 2-2.
Спецификация элементов

WESTKAROS

ФОРМАТ А3

ВЗАМ. ИНВ. N°
ПОДП. И ДАТА
ИНВ. N° ПОДЛ.

Крыльцо КР-2
М1:50

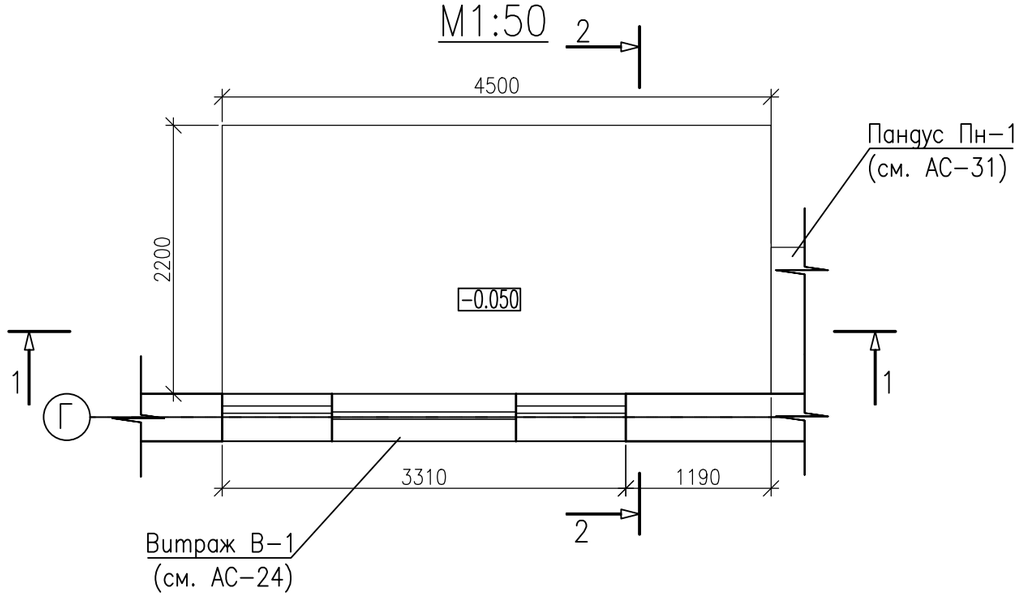

РАЗРЕЗ 1-1

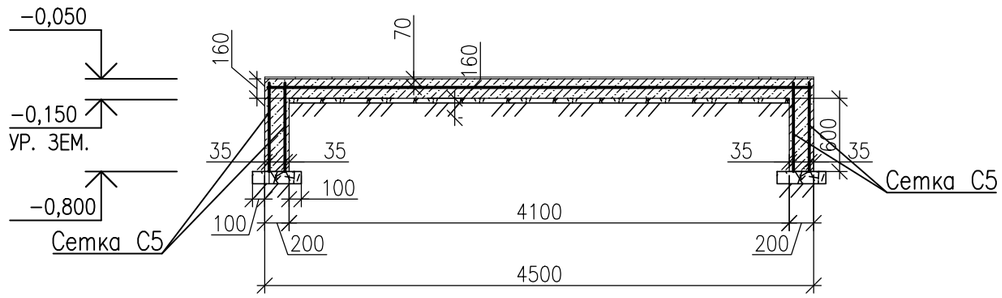

План фундаментов Кр-2
М1:50

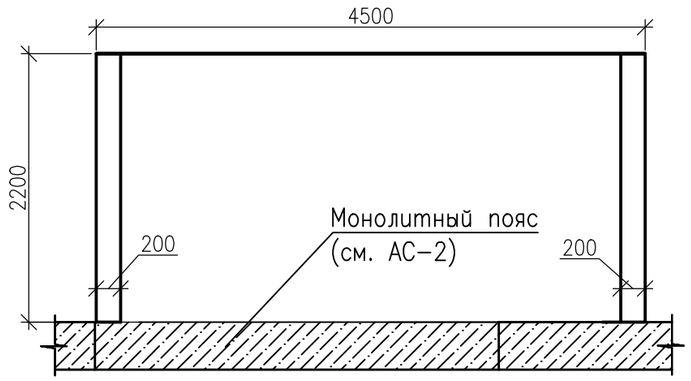

РАЗРЕЗ 2-2

КЕРАМОГРАНИТ С НЕСКОЛЬЗКОЙ ПОВЕРХНОСТЬЮ -10ММ
ЦЕМЕНТНЫЙ РАСТВОР - 10ММ
СТЯЖКА ИЗ ЦЕМЕНТНО-ПЕСЧАННОГО РАСТВОРА - 20ММ
БЕТОН В15 АРМИРОВАННЫЙ СЕТКОЙ - 150мм
ГРАВИЙ- 100ММ
УПЛОТНЕННЫЙ ГРУНТ

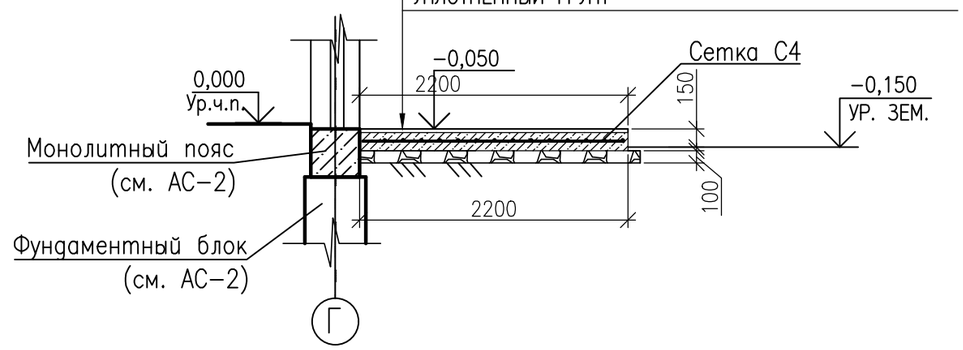

Спецификация на одно крыльцо Кр-2

Марка, поз.	Обозначение	Наименование	Кол. шт.	Масса ед.кг.	Примечание
		Крыльцо Кр-2	1		
С4	ГОСТ 23279-2012	Сетка $4С\frac{ø10\ AIII-200}{ø10\ AIII-200}$ 215Х445	1	60,67	
С5	То же	Сетка $4С\frac{ø10\ AIII-200}{ø10\ AIII-200}$ 73Х215	4	10,25	
		Материал			
	ГОСТ 25192-2012	Бетон В15, F50 $м^3$	2.00		
	ГОСТ 8267-93	Гравий, $м^3$	1.13		
	ГОСТ 6787-2001	Керамическая плитка с нескользкой поверхностью, $м^2$	10.00		

Примечания:

1. При устройстве цем.песч. стяжек поверхность нижележащего покрытия необходимо тщательно очистить от грязи и пыли, увлажнить водой (без видимых скоплений воды) и прогрунтовать цементным молоком состава 1:2 (цем:вода), чтобы предотвратить чрезмерное отсасывание влаги из раствора и тем самым повысить прочность стяжки.
2. Все поверхности бетонных элементов, соприкасающиеся с грунтом, обмазать горячим битумом за 2 раза.
3. Поверхность мет. конструкций очистить от окалин, ржавчины и окрасить эмалью ПФ-115 ГОСТ 6465-76 за два раза по грунтовке ГФ-021 ГОСТ 25129-82.
4. Крыльца Кр-2 замаркированы на листе АС-8.

ИЗМ.	КОЛ.УЧ.	ЛИСТ	N°ДОК.	ПОДП.	ДАТА	001.20-АС			
						Реконструкция центрального стадиона в с. Курмангазы, Курмангазинского района, Атырауская область.			
РАЗРАБ.		Простак Д.			01.2020	Административное здание с трибунами	СТАДИЯ	ЛИСТ	ЛИСТОВ
ПРОВЕРИЛ		Кдрашев Н.			01.2020		РП	30	
Н. КОНТР.		Кдрашев Н.			01.2020				
ГИП		Кдрашев Н.			01.2020	Крыльцо КР-2. Разрезы 1-1, 2-2. Спецификация элементов	WESTKAROS		

ВЗАМ. ИНВ. N° | ПОДП. И ДАТА | ИНВ. N° ПОДЛ.

ФОРМАТ А3

Крыльцо КР-3
М1:50

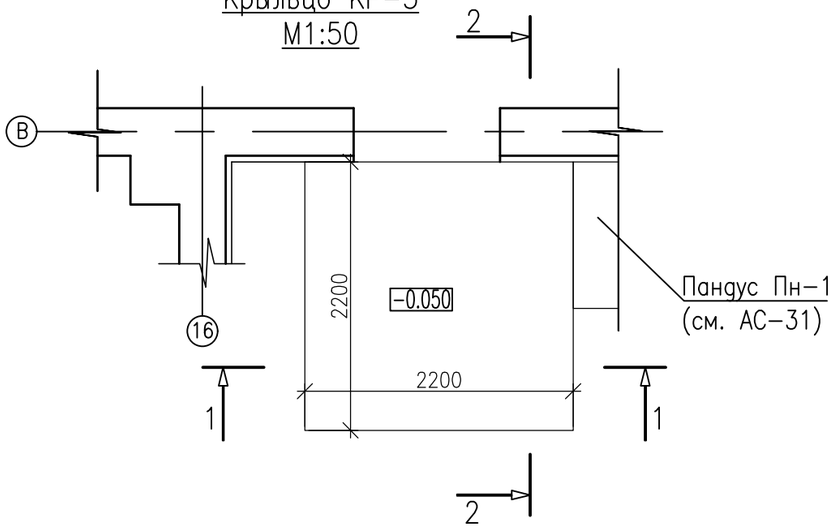

РАЗРЕЗ 2-2

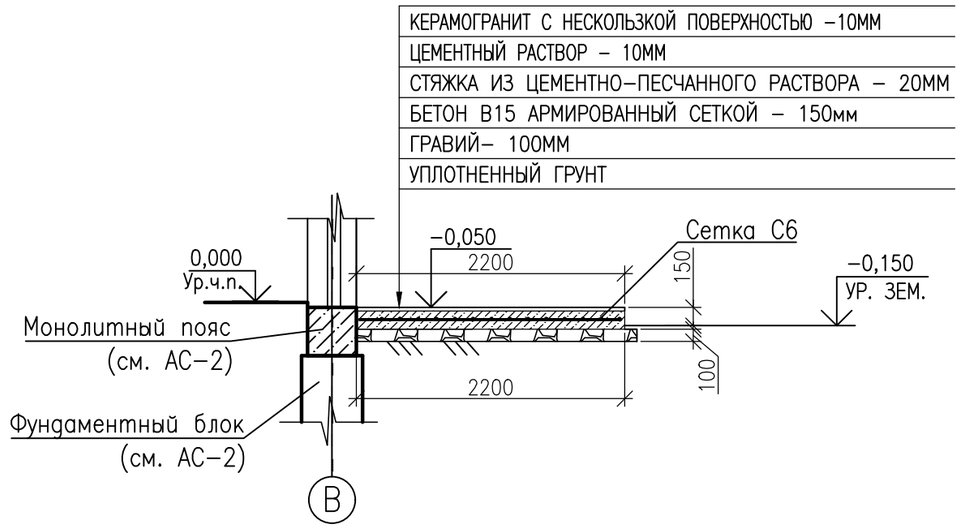

РАЗРЕЗ 1-1

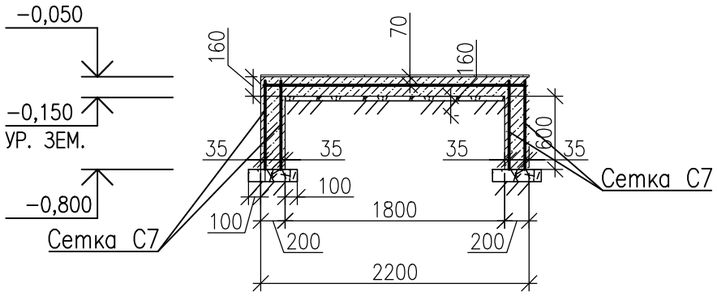

План фундаментов Кр-3
М1:50

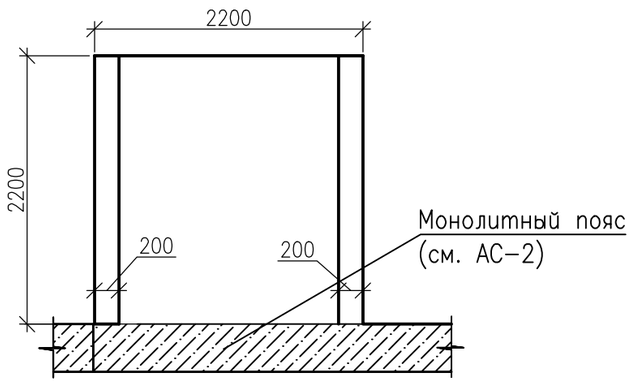

Примечания:

1. При устройстве цем.песч. стяжек поверхность нижележащего покрытия необходимо тщательно очистить от грязи и пыли, увлажнить водой (без видимых скоплений воды) и прогрунтовать цементным молоком состава 1:2 (цем:вода), чтобы предотвратить чрезмерное отсасывание влаги из раствора и тем самым повысить прочность стяжки.
2. Все поверхности бетонных элементов, соприкасающиеся с грунтом, обмазать горячим битумом за 2 раза.
3. Поверхность мет. конструкций очистить от окалин, ржавчины и окрасить эмалью ПФ-115 ГОСТ 6465-76 за два раза по грунтовке ГФ-021 ГОСТ 25129-82.
4. Крыльцо Кр-3 замаркирована на листе АС-8.

Спецификация на одно крыльцо Кр-3

Марка, поз.	Обозначение	Наименование	Кол. шт.	Масса ед.кг.	Примечание
		Крыльцо Кр-3	1		
С6	ГОСТ 23279-2012	Сетка $4С\frac{ø10\ AIII-200}{ø10\ AIII-200}$ 215Х215	1	29,16	
С7	То же	Сетка $4С\frac{ø10\ AIII-200}{ø10\ AIII-200}$ 73Х215	4	10,25	
		Материал			
	ГОСТ 25192-2012	Бетон В15, F50 $м^3$	0.73		
	ГОСТ 8267-93	Гравий, $м^3$	0.60		
	ГОСТ 6787-2001	Керамическая плитка с нескользкой поверхностью, $м^2$	5.00		

ИЗМ.	КОЛ.УЧ.	ЛИСТ	N°ДОК.	ПОДП.	ДАТА
РАЗРАБ.		Простак Д.			01.2020
ПРОВЕРИЛ		Кдрашев Н.			01.2020
Н. КОНТР.		Кдрашев Н.			01.2020
ГИП		Кдрашев Н.			01.2020

001.20-АС

Реконструкция центрального стадиона в с. Курмангазы, Курмангазинского района, Атырауская область.

Административное здание с трибунами

СТАДИЯ	ЛИСТ	ЛИСТОВ
РП	30.1	

Крыльцо КР-3.
Разрезы 1-1, 2-2.
Спецификация элементов

WESTKAROS

ФОРМАТ А3

ВЗАМ. ИНВ. N°
ПОДП. И ДАТА
ИНВ. N° ПОДЛ.

Пандус Пн-1. М 1:50

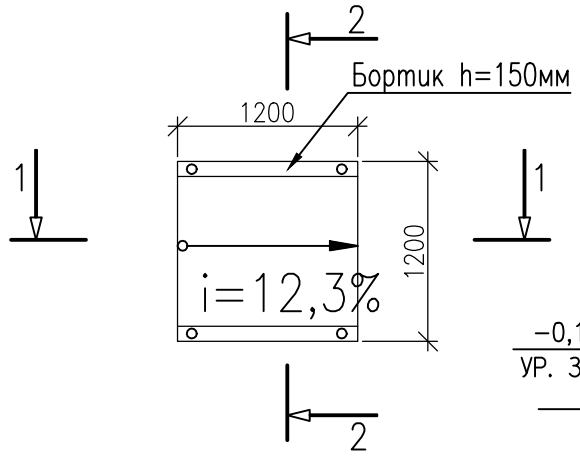

РАЗРЕЗ 1-1

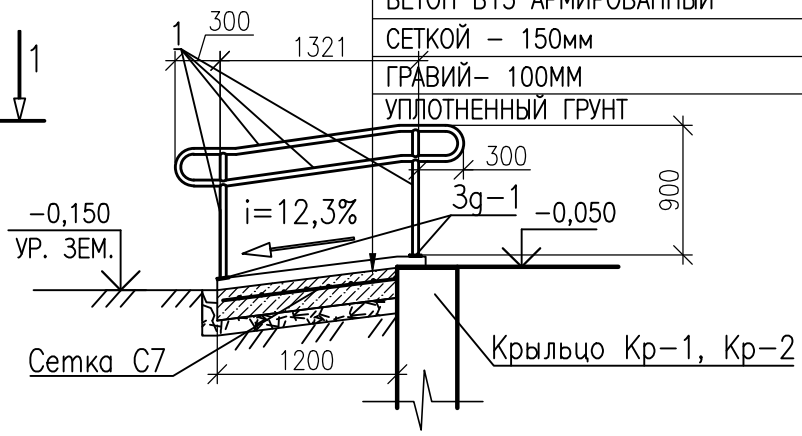

РАЗРЕЗ 2-2

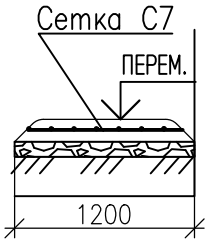

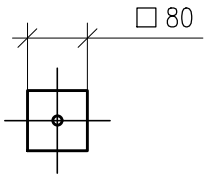

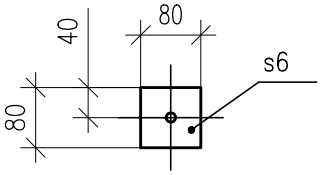

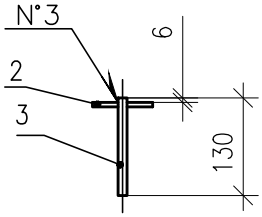

Примечание: По производству работ см. примечание п.1,2,3 на листе АС-30.
Пандусы Пн-1 замаркированы на листе АС-8.

Пандусы

Марка, поз.	Обозначение	Наименование	Кол.шт.	Масса ед.кг.	Примечание
		Пандус Пн-1	2		
С7	ГОСТ 23279-2012	Сетка $4C\frac{\phi10\ AIII-200}{\phi10\ AIII-200}$, 115х115	1	26,23	
	ГОСТ 25192-2012	Бетон кл. В15, F50 $м^3$	0.29		
	ГОСТ 8267-93	Гравий, $м^3$	0.18		
	ГОСТ 6787-2001	Керамогранит, толщ. 10мм, $м^2$	1.53		
1	ГОСТ 9941-81	Труба ø 40х3,0, п.м.	11.32	30.77	
		Закладная 3g-1, шт	4	5.60	
2	ГОСТ 19903-2015	-80х80х6, шт	1	0.30	1.20
3	ГОСТ 5781-82	ø8 А-III, L=130мм, шт	1	0.05	0.20

ИЗМ.	КОЛ.УЧ.	ЛИСТ	N°ДОК.	ПОДП.	ДАТА
РАЗРАБ.		Простак Д.			01.2020
ПРОВЕРИЛ		Кдрашев Н.			01.2020
Н. КОНТР.		Кдрашев Н.			01.2020
ГИП		Кдрашев Н.			01.2020

001.20-АС

Реконструкция центрального стадиона в с. Курмангазы, Курмангазинского района, Атырауская область.

Административное здание с трибунами

СТАДИЯ	ЛИСТ	ЛИСТОВ
РП	31	

Пандус Пн-1. Разрезы 1-1, 2-2. Спецификация изделий

WESTKAROS

ВЗАМ. ИНВ. N° | ПОДП. И ДАТА | ИНВ. N° ПОДЛ.

ФОРМАТ А4

Козырек К-1

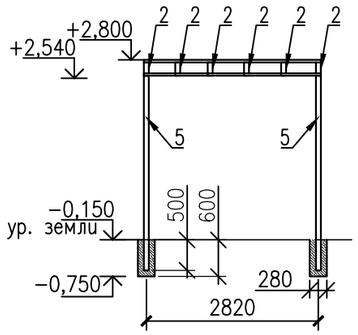

Козырек К-2

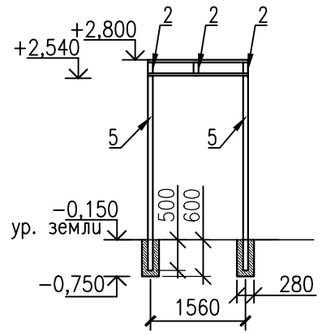

Козырек К-3

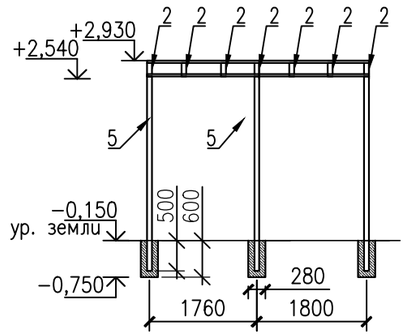

Схема расположения металлических элементов козырька К-1

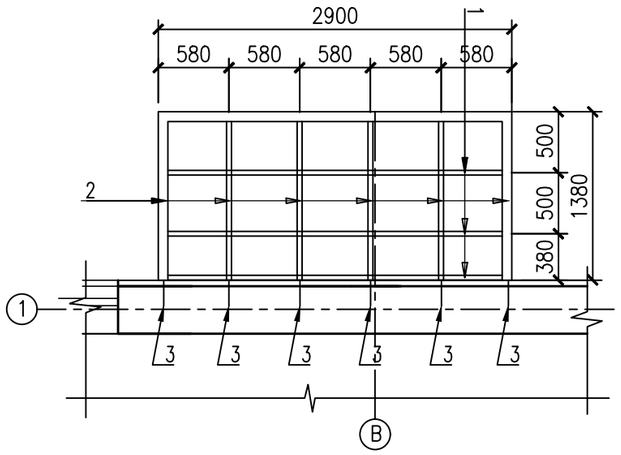

Схема расположения металлических элементов козырька К-2

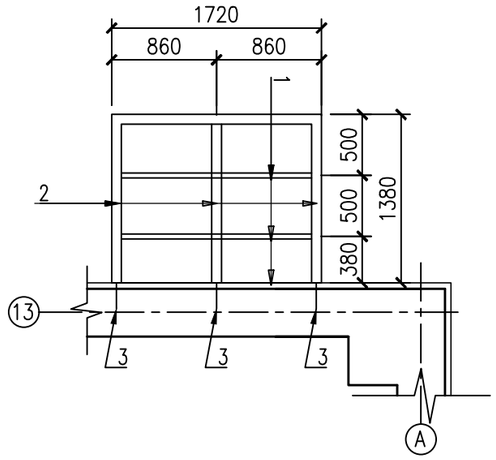

Схема расположения металлических элементов козырька К-3

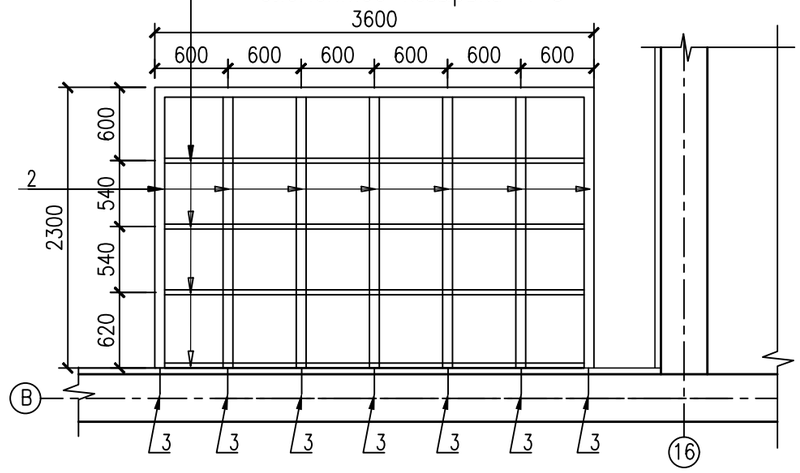

1 – 1

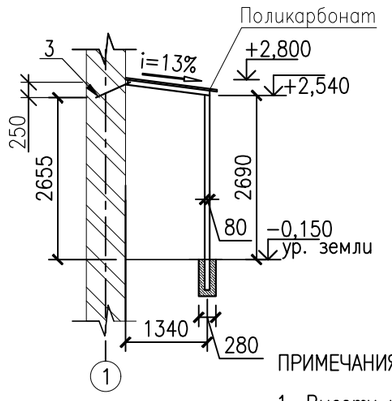

1 – 1

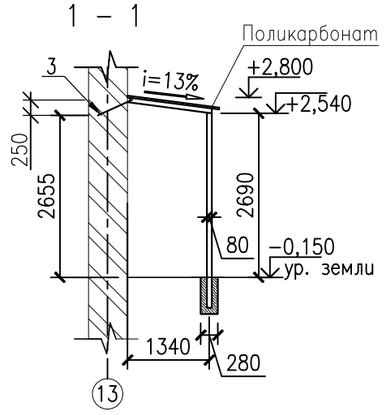

1 – 1

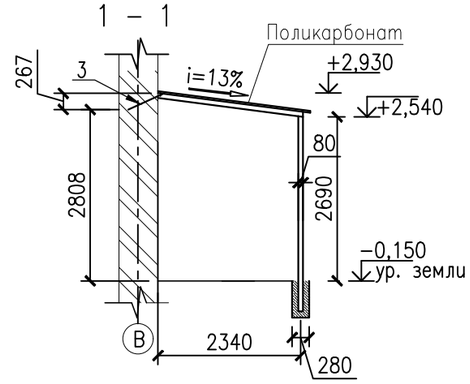

ПРИМЕЧАНИЯ:

1. Высоту катета сварного шва принимать по наименьшей толщине свариваемых деталей, если не неуказано иначе.
2. Сварные швы по ГОСТ 5264–80*, электроды типа Э42 по ГОСТ 9467–75*.
3. Антикоррозионную защиту конструкций производить в соответствии с требованиями СП РК 2.01–101–2013 и СН РК 2.01–01–2013 "Защите строительных конструкций от коррозии".
4. Поверхность конструкций очистить от окалин, ржавчины и окрасить эмалью ПФ–1189 за два раза.
5. Размеры уточнить перед изготовлением.

ИЗМ.	КОЛ.УЧ.	ЛИСТ	N°ДОК.	ПОДП.	ДАТА	001.20–АС			
						Реконструкция центрального стадиона в с. Курмангазы, Курмангазинского района, Атырауская область.			
РАЗРАБ.		Простак Д.			01.2020	Административное здание с трибунами	СТАДИЯ	ЛИСТ	ЛИСТОВ
ПРОВЕРИЛ		Кдрашев Н.			01.2020		РП	31.1	
Н. КОНТР.		Кдрашев Н.			01.2020				
ГИП		Кдрашев Н.			01.2020	Козырьки К–1, К–2, К–3. Схема расположения металлических элементов. Разрезы	WESTKAROS		

ВЗАМ. ИНВ. N°

ПОДП. И ДАТА

ИНВ. N° ПОДЛ.

ФОРМАТ А3

Козырек К–4

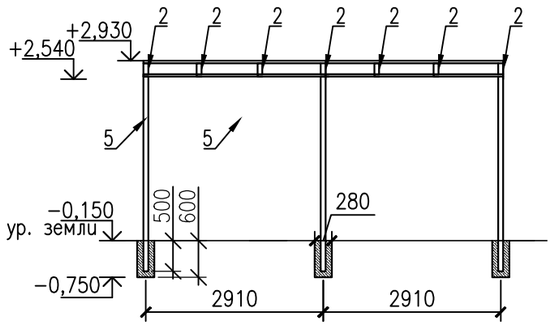

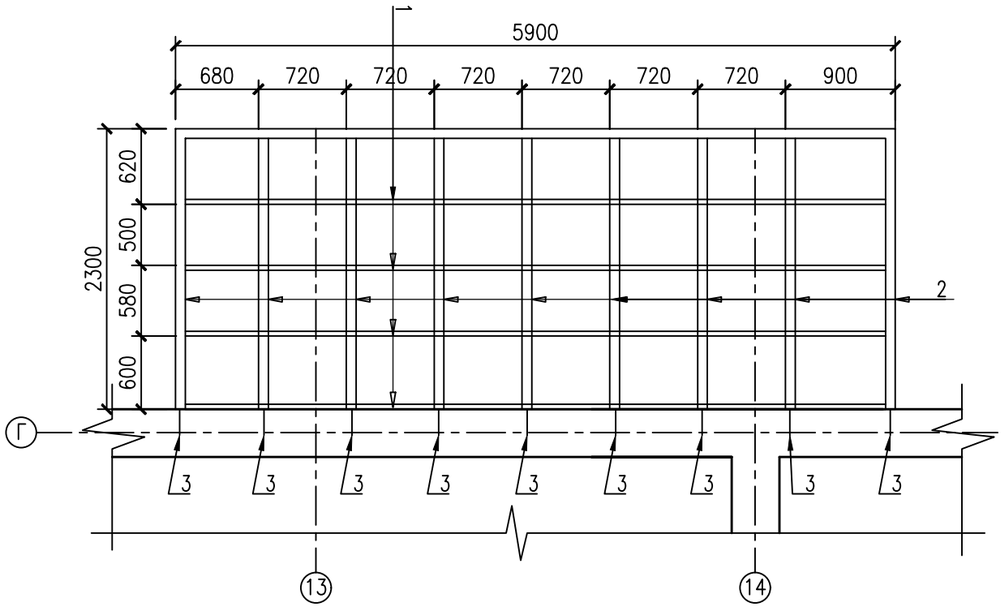

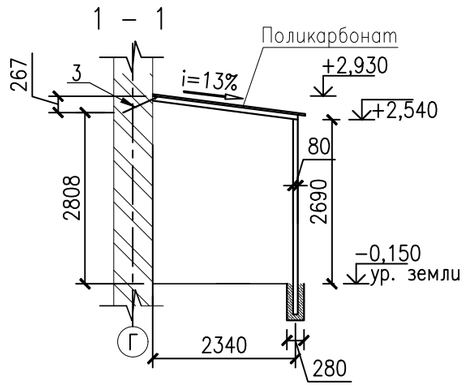

СПЕЦИФИКАЦИЯ МАТЕРИАЛОВ

ПОЗ.	ОБОЗНАЧЕНИЕ	НАИМЕНОВАНИЕ	КОЛ	МАССА ЕД.КГ	ПРИМЕ–ЧАНИЕ
		Козырек К–1			
1	ГОСТ 8639–82*	ТРУБА ☐40Х40 П.М.	9,0	3,36	30,24
2	ГОСТ 8645–68	ТРУБА ▯40Х80 П.М.	12,0	5,24	62,88
3	ГОСТ 34028–2016	ø12 А400 L=300ММ, ШТ	6	0,27	1,62
4	ГОСТ 19903–2015	ПОЛИКАРБОНАТ t=6мм М2	5,0	–	
5	ГОСТ 8645–68	ТРУБА ▯120х80х5 П.М.	7,0	14,58	102,06
	ГОСТ 25192–2012	БЕТОН В15 М3	0,1		
		Козырек К–2			
1	ГОСТ 8639–82*	ТРУБА ☐40Х40 П.М.	5,5	3,36	18,48
2	ГОСТ 8645–68	ТРУБА ▯40Х80 П.М.	5,0	5,24	26,2
3	ГОСТ 34028–2016	ø12 А400 L=300ММ, ШТ	3	0,27	0,81
4	ГОСТ 19903–2015	ПОЛИКАРБОНАТ t=6мм М2	3,0	–	
5	ГОСТ 8645–68	ТРУБА ▯120х80х5 П.М.	7,0	14,58	102,06
	ГОСТ 25192–2012	БЕТОН В15 М3	0,1		
		Козырек К–3			
1	ГОСТ 8639–82*	ТРУБА ☐40Х40 П.М.	14,4	3,36	48,38
2	ГОСТ 8645–68	ТРУБА ▯40Х80 П.М.	20,0	5,24	104,8
3	ГОСТ 34028–2016	ø12 А400 L=300ММ, ШТ	7	0,27	1,89
4	ГОСТ 19903–2015	ПОЛИКАРБОНАТ t=6мм М2	9,0	–	
5	ГОСТ 8645–68	ТРУБА ▯120х80х5 П.М.	10,0	14,58	145,8
	ГОСТ 25192–2012	БЕТОН В15 М3	0,15		
		Козырек К–4			
1	ГОСТ 8639–82*	ТРУБА ☐40Х40 П.М.	24,0	3,36	80,64
2	ГОСТ 8645–68	ТРУБА ▯40Х80 П.М.	27,0	5,24	141,48
3	ГОСТ 34028–2016	ø12 А400 L=300ММ, ШТ	9	0,27	2,43
4	ГОСТ 19903–2015	ПОЛИКАРБОНАТ t=6мм М2	15,0	–	
5	ГОСТ 8645–68	ТРУБА ▯120х80х5 П.М.	10,0	14,58	145,8
	ГОСТ 25192–2012	БЕТОН В15 М3	0,15		

001.20–АС

Реконструкция центрального стадиона в с. Курмангазы, Курмангазинского района, Атырауская область.

ИЗМ.	КОЛ.УЧ.	ЛИСТ	N°ДОК.	ПОДП.	ДАТА
РАЗРАБ.		Простак Д.			01.2020
ПРОВЕРИЛ		Кдрашев Н.			01.2020
Н. КОНТР.		Кдрашев Н.			01.2020
ГИП		Кдрашев Н.			01.2020

Административное здание с трибунами

СТАДИЯ	ЛИСТ	ЛИСТОВ
РП	31.2	

Козырек К–4. Разрез 1–1. Спецификация материалов.

WESTKAROS

ФОРМАТ А3

ВЗАМ. ИНВ. N° | ПОДП. И ДАТА | ИНВ. N° ПОДЛ.

VIP–зона

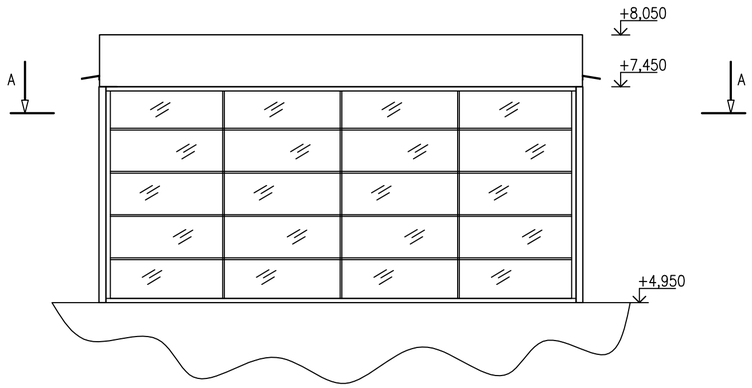

А–А ↻ 90°

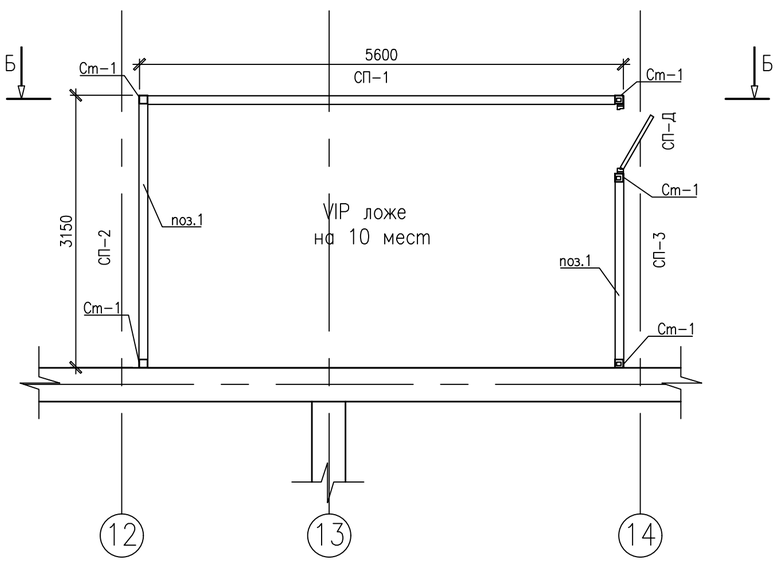

Узел 1

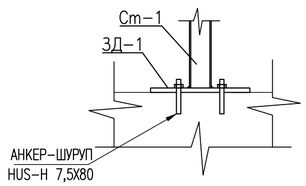

Узел 2

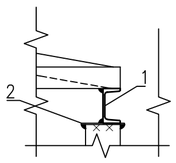

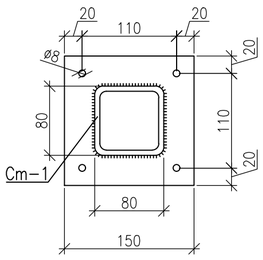

Стенки:

СП–1

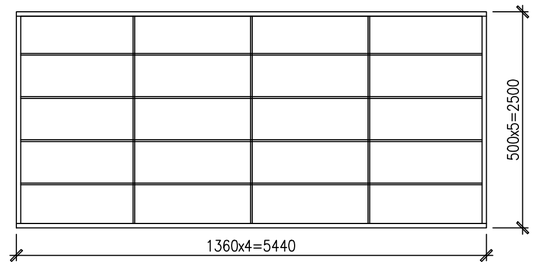

СП–2

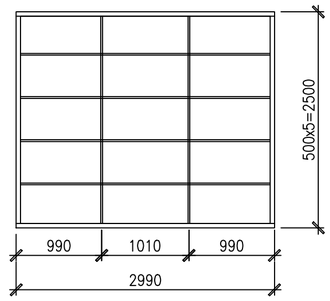

СП–3 СП–Д

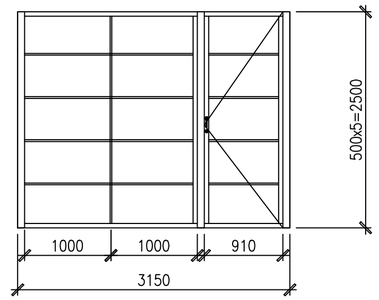

Б–Б

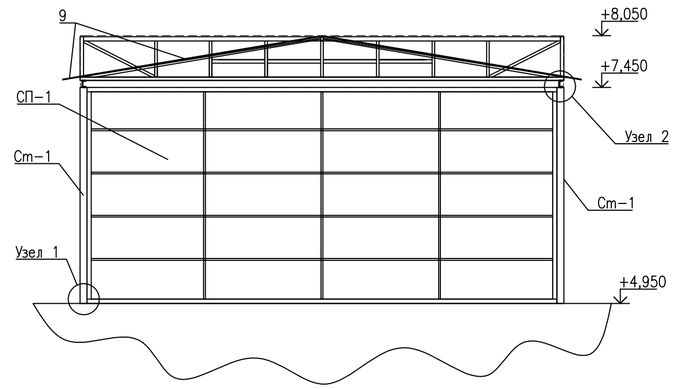

3–3

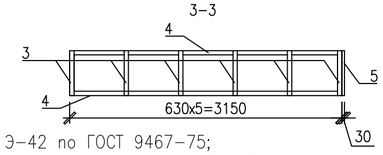

Примечания:

1. Сварные швы по ГОСТ 5264–80;
2. Сварку производить электродами Э–42 по ГОСТ 9467–75;
3. Катет сварных швов принять по наименьшей толщине свариваемых деталей;
4. Покрытие: грунтовка ГФ–021 ГОСТ 25129–82, эмаль ПФ–115 ГОСТ 6465–76 за два раза, серая.
5. Поз.1 находится над стойками.
6. Данный лист читать с листом АС–15.

Кровля:

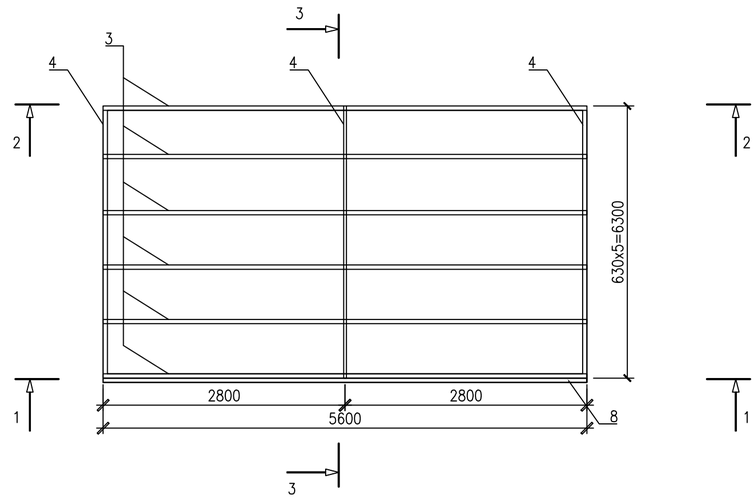

1–1

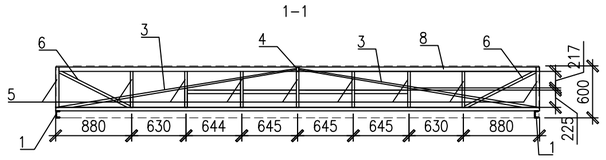

2–2

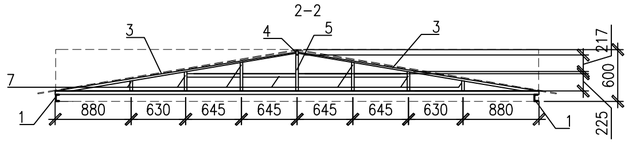

Спецификация каркаса VIP–зоны

Поз.	Обозначение	Наименование	Кол.–во	Масса ед.кг.	Примечание
1	2	3	4	0	5
		Стенки каркаса (Витражи)			
СП–1	Алюминиевый профиль	ВИТРАЖ 2500x5440(6М1–12–4М1)М	1	–	
СП–2	Алюминиевый профиль	ВИТРАЖ 2500x2990(6М1–12–4М1)М	1	–	
СП–3	Алюминиевый профиль	ВИТРАЖ 2500x2000(6М1–12–4М1)М	1	–	
СП–Д	Алюминиевый профиль	ВИТРАЖ 2500x910 (6М1–12–4М1)М	1	–	
		Стойки каркаса			
Ст–1	ГОСТ 30245–2012	□80x6, L=2510мм	5	34.94	174.7
1	ГОСТ 8240–89	[Ш8 L=6310мм	2	44.49	88.97
2	ГОСТ 19903–2015	–5x100x100	5	0.4	2.00
ЗД–1	ГОСТ 19903–2015	–5x150x150,	5	0.88	4.40
	Каталог HILTI	Анкер–шуруп HUS H 7,5x80	20	–	–
		Кровля каркаса VIP–зоны			
3	ГОСТ 30245–2012	□50x30x3, L=2820мм	12	9.31	111.67
4	То же	□50x30x3, L=3150мм	1	10.40	10.40
5	То же	□50x30x3, L=470мм	10	1.55	15.51
6	То же	□50x30x3, L=925мм	2	3.05	6.10
7	То же	□50x30x3, пг.м.	6.46	21.32	137.71
8	То же	□50x30x3, L=5600мм	1	18.48	18.48
9	ГОСТ 24045–94	С10–1000–0,7, $м^2$	21.74	–	–

ИЗМ.	КОЛ.УЧ.	ЛИСТ	N°ДОК.	ПОДП.	ДАТА
РАЗРАБ.		Простак Д.			01.2020
ПРОВЕРИЛ		Кдрашев Н.			01.2020
Н. КОНТР.		Кдрашев Н.			01.2020
ГИП		Кдрашев Н.			01.2020

001.20–АС

Реконструкция центрального стадиона в с. Курмангазы, Курмангазинского района, Атырауская область.

Административное здание с трибунами

СТАДИЯ	ЛИСТ	ЛИСТОВ
РП	32	

VIP–зона. Каркас VIP–зоны. Узлы 1, 2. спецификация.

WESTKAROS

ФОРМАТ А2

ВЗАМ. ИНВ. N° | ПОДП. И ДАТА | ИНВ. N° ПОДЛ.

Геометрическая схема фермы Ф-1

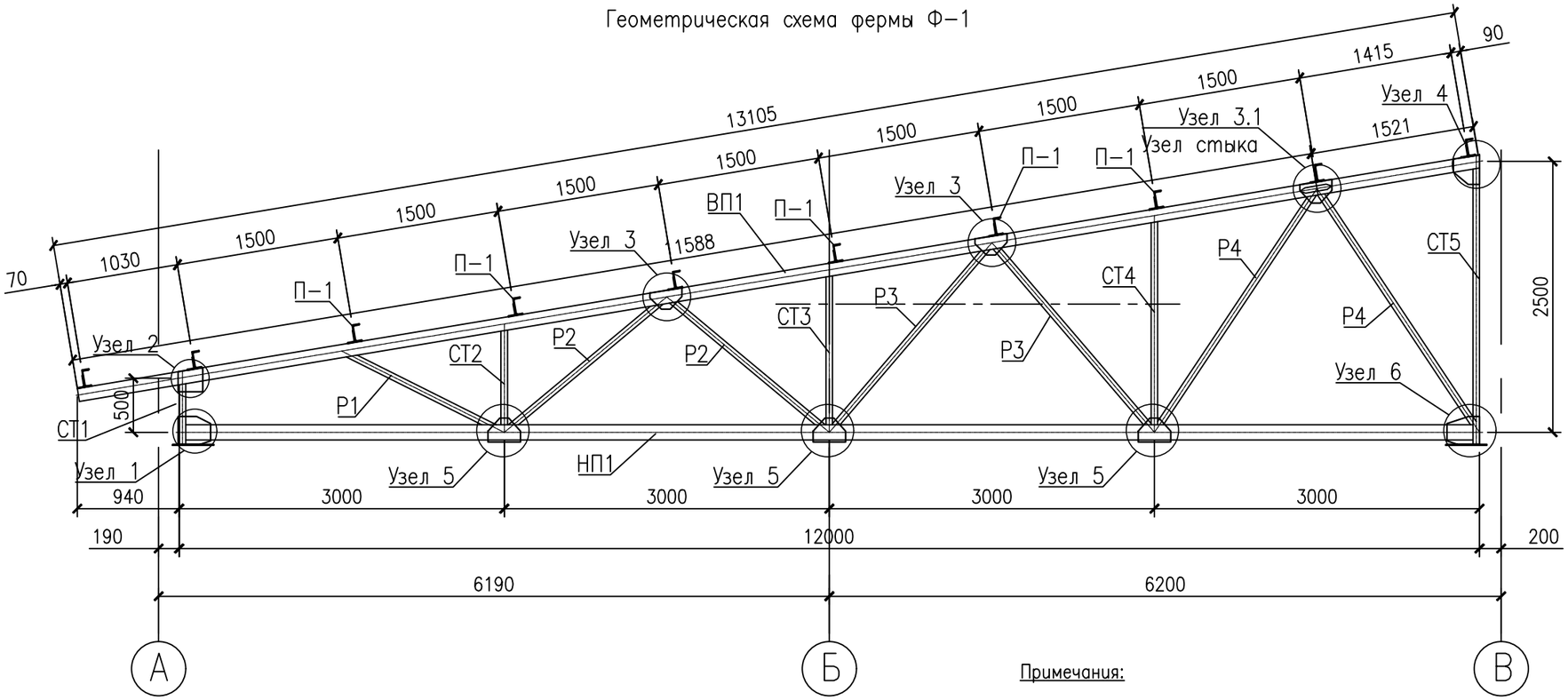

Геометрическая схема фермы Ф-2

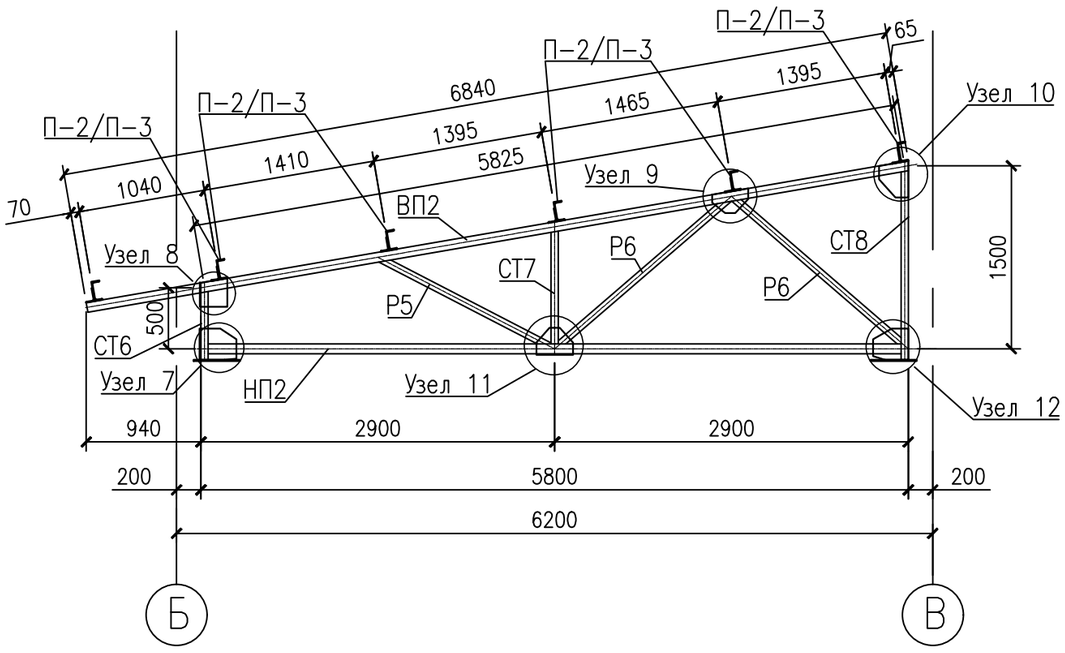

Примечания:

1. Данный проект выполнен на основании чертежей АР.
2. За отм. 0,000 принят уровень чистого пола.
3. Материал металлоконструкций сталь С255, С245.
4. Изготовление и монтаж металлоконструкций производить в соответствии с требованием СП РК 5.03-107-2013 и СН РК 5.03-07-2013 "Несущие и ограждающие конструкций".
5. Соединения элементов на сварке и на болтах.
6. В связи с разным сечением профиля поясов и стоек, сварку косынок производить только по одной стороне профилей.
7. Все швы 8мм, кроме оговоренных.
8. Сварку производить электродами марки Э-42 по ГОСТ 9467-75.
9. Все болты М23, кроме оговоренных.
10. Болты класса точности "В" по ГОСТ 7798-70, класса прочности 8.8.
11. Гайки постоянных болтов после выверки металлоконструкций закрепить постановкой контргаек или приваркой к стержню болта.
12. Поверхность мет. конструкций очистить от окалин, ржавчины и окрасить эмалью ПФ-115 ГОСТ 6465-76 за два раза по грунтовке ГФ-021 ГОСТ 25129-82.
13. Читать совместно с листами АС-17, 34, 35, 36, 37.
14. Спецификация элементов ферм Ф-1 и Ф-2 дана на листе АС-37.
15. Стальные элементы окрасить огнезащитной краской для металла КЕДР-S ВМ по ТУ 2316-002-66242199-2013 в 2 слоя. (предел огнестойкости R=90.)

ИЗМ.	КОЛ.УЧ.	ЛИСТ	N°ДОК.	ПОДП.	ДАТА
РАЗРАБ.		Простак Д.			01.2020
ПРОВЕРИЛ		Кдрашев Н.			01.2020
Н. КОНТР.		Кдрашев Н.			01.2020
ГИП		Кдрашев Н.			01.2020

001.20-АС

Реконструкция центрального стадиона в с. Курмангазы, Курмангазинского района, Атырауская область.

Административное здание с трибунами

СТАДИЯ	ЛИСТ	ЛИСТОВ
РП	33	

Геометрическая схема фермы Ф-1, Ф-2

WESTKAROS

ВЗАМ. ИНВ. N°

ПОДП. И ДАТА

ИНВ. N° ПОДЛ.

ФОРМАТ А3

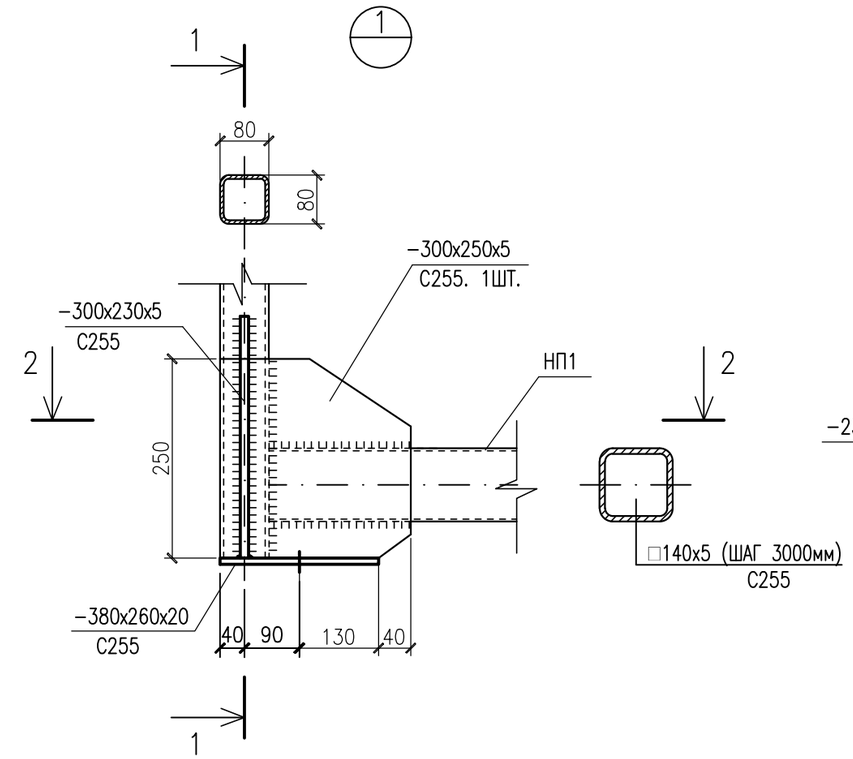

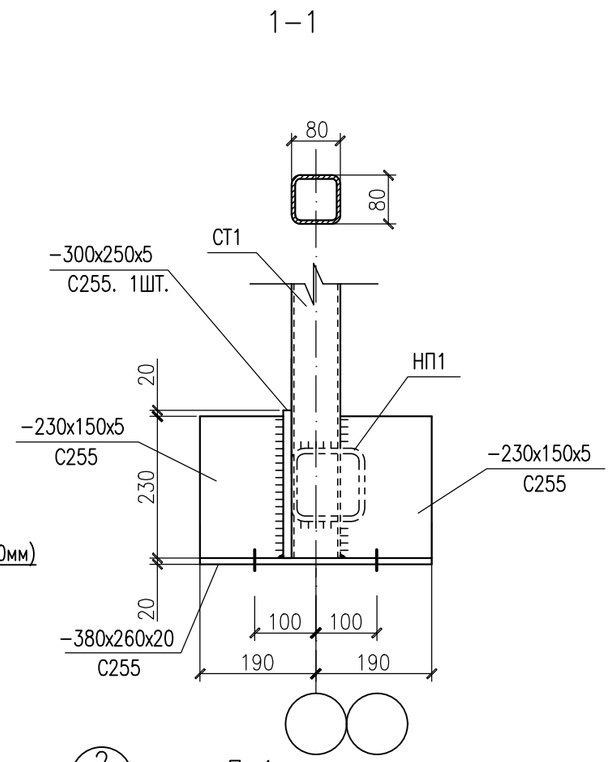

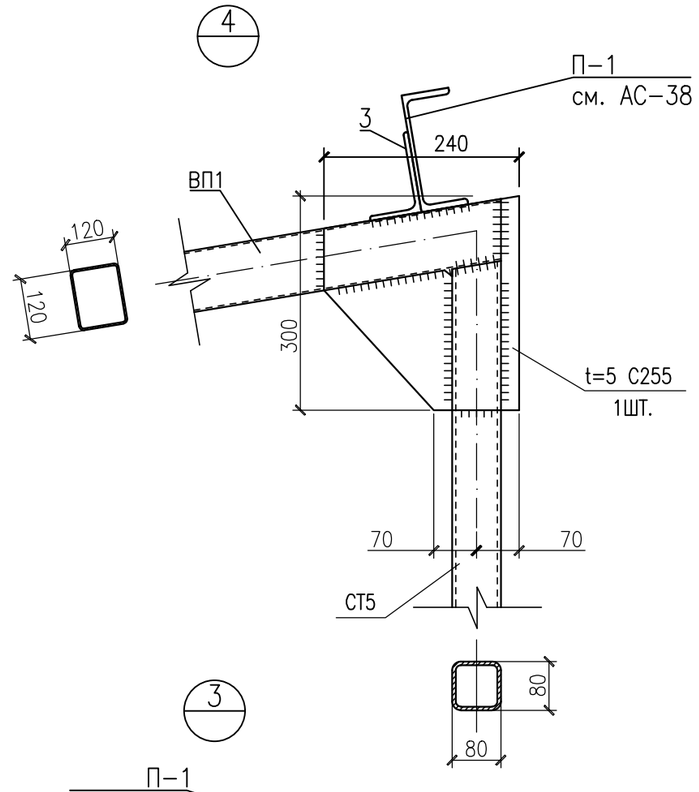

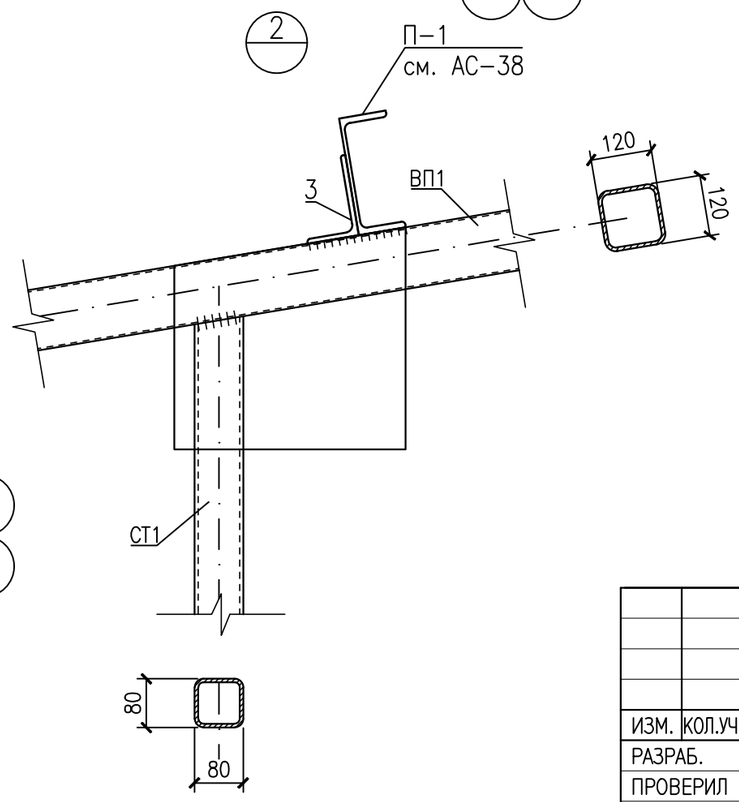

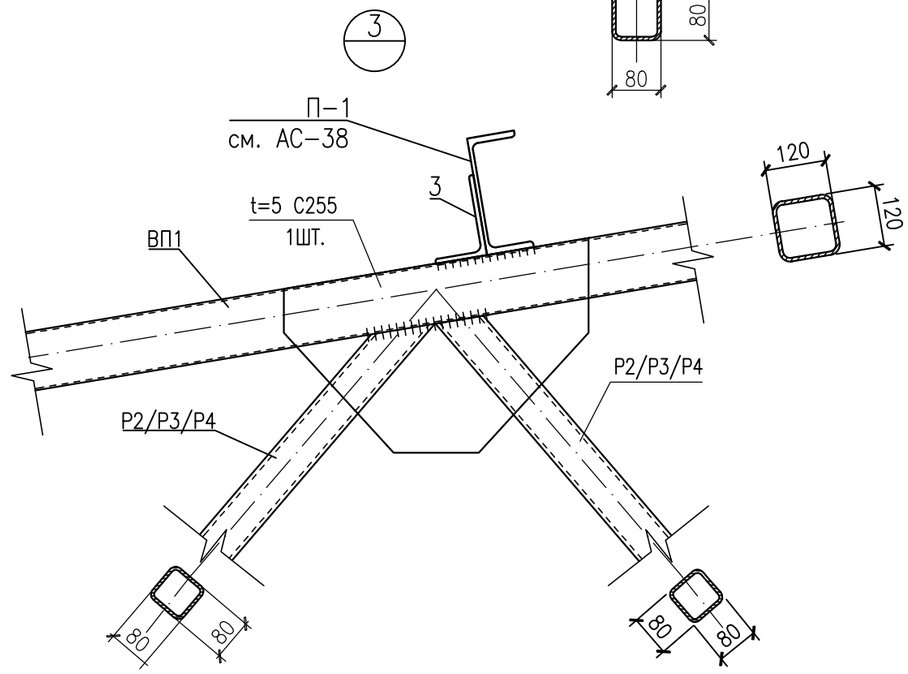

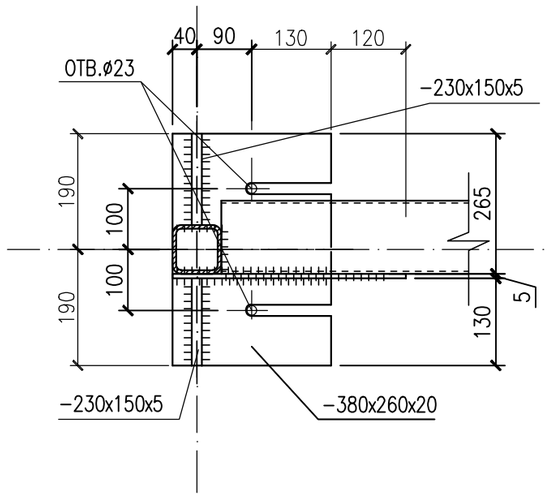

Примечание:

Узлы 1−4 замаркированы на листе АС−33.
Поз. 3 − уголок крепления прогонов П−1, П−2 и П−3 к фермам. Учтен на листе АС−38.
Шаг установки уголков и прогонов показан на чертежах ферм, на листах АС−33, АС−38.

ИЗМ.	КОЛ.УЧ.	ЛИСТ	N°ДОК.	ПОДП.	ДАТА	001.20−АС			
						Реконструкция центрального стадиона в с. Курмангазы, Курмангазинского района, Атырауская область.			
РАЗРАБ.		Простак Д.			01.2020	Административное здание с трибунами	СТАДИЯ	ЛИСТ	ЛИСТОВ
ПРОВЕРИЛ		Кдрашев Н.			01.2020		РП	34	
Н. КОНТР.		Кдрашев Н.			01.2020				
ГИП		Кдрашев Н.			01.2020	Узлы фермы 1, 2, 3, 4	WESTKAROS		

ФОРМАТ А3

ВЗАМ. ИНВ. N°
ПОДП. И ДАТА
ИНВ. N° ПОДЛ.

5

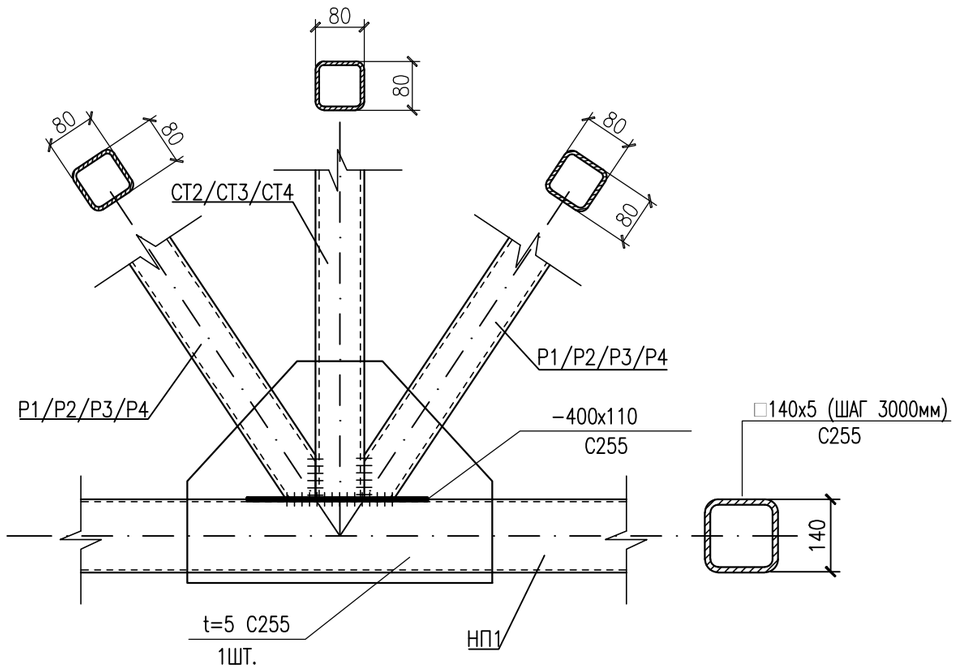

6

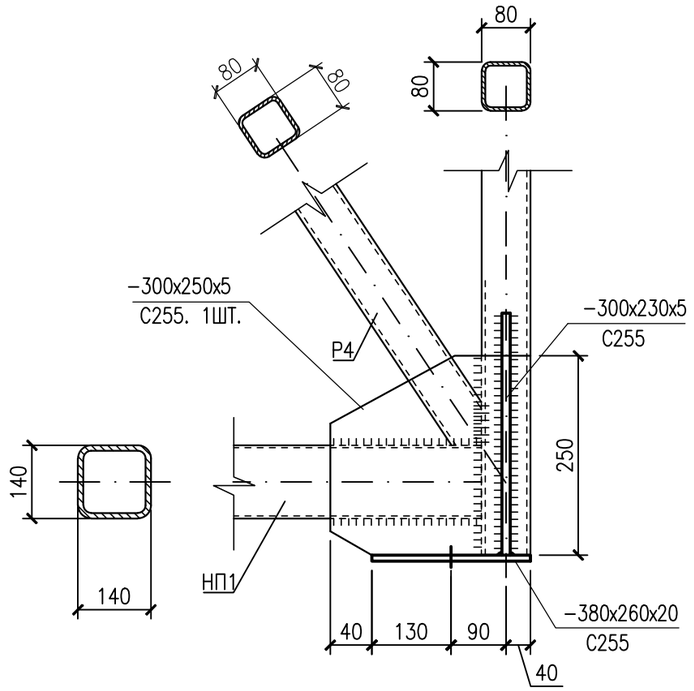

3.1

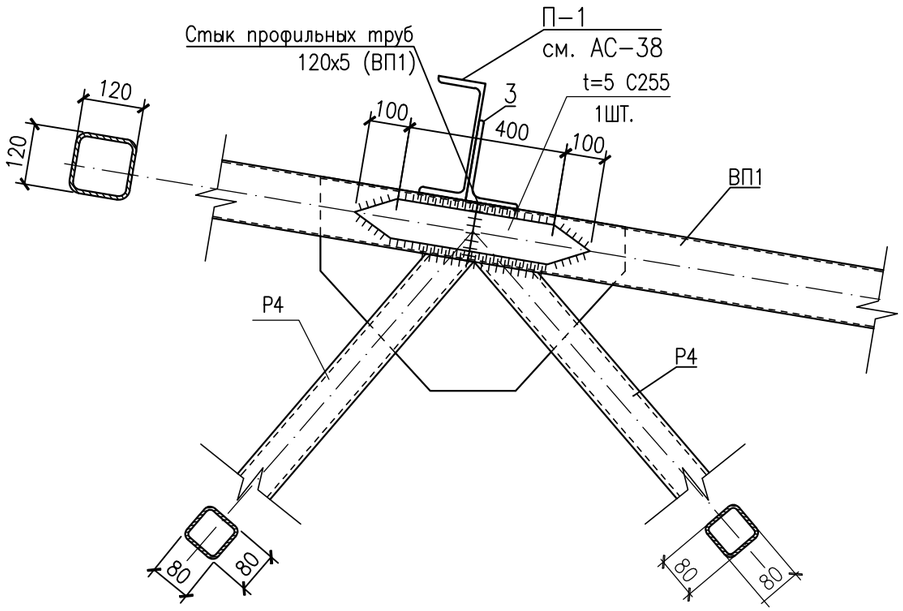

Примечание:

Узлы 3.1, 5, 6 замаркированы на листе АС−33.
Поз. 3 − уголок крепления прогонов П−1, П−2 и П−3 к фермам. Учтен на листе АС−38. Шаг установки уголков и прогонов показан на чертежах ферм, на листах АС−33, АС−38.

						001.20−АС			
						Реконструкция центрального стадиона в с. Курмангазы, Курмангазинского района, Атырауская область.			
ИЗМ.	КОЛ.УЧ.	ЛИСТ	N°ДОК.	ПОДП.	ДАТА				
РАЗРАБ.		Простак Д.			01.2020	Административное здание с трибунами	СТАДИЯ	ЛИСТ	ЛИСТОВ
ПРОВЕРИЛ		Кдрашев Н.			01.2020		РП	35	
Н. КОНТР.		Кдрашев Н.			01.2020				
ГИП		Кдрашев Н.			01.2020	Узлы фермы 5, 6, 3.1	WESTKAROS		

ВЗАМ. ИНВ. N°

ПОДП. И ДАТА

ИНВ. N° ПОДЛ.

ФОРМАТ А3

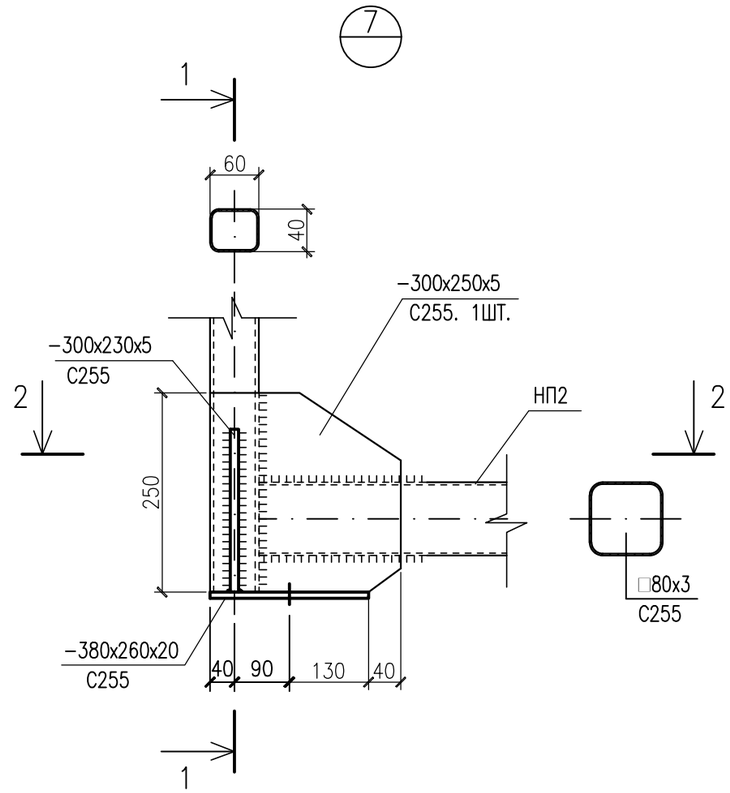

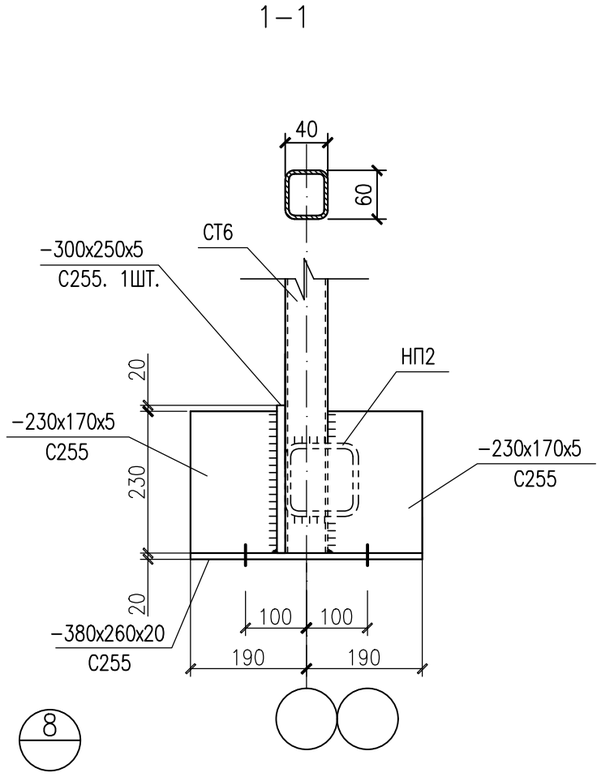

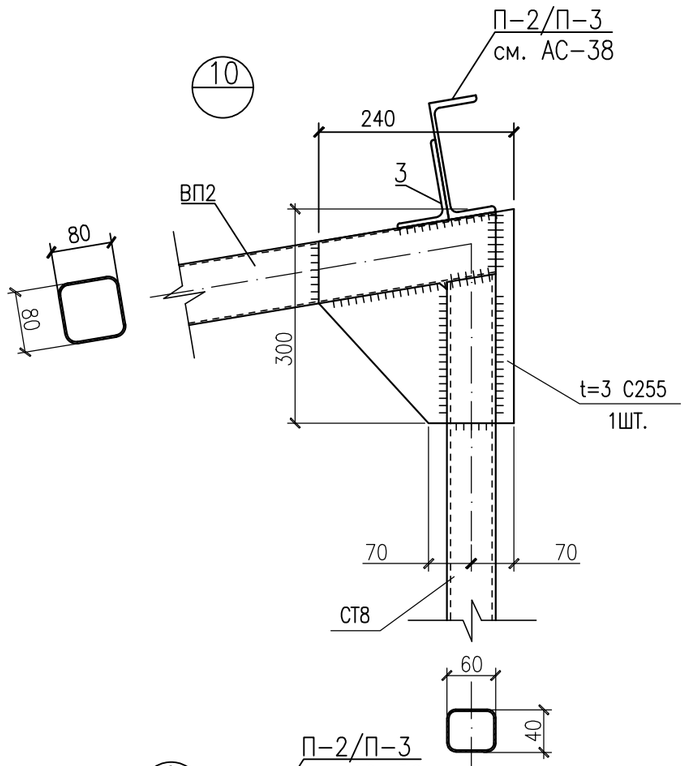

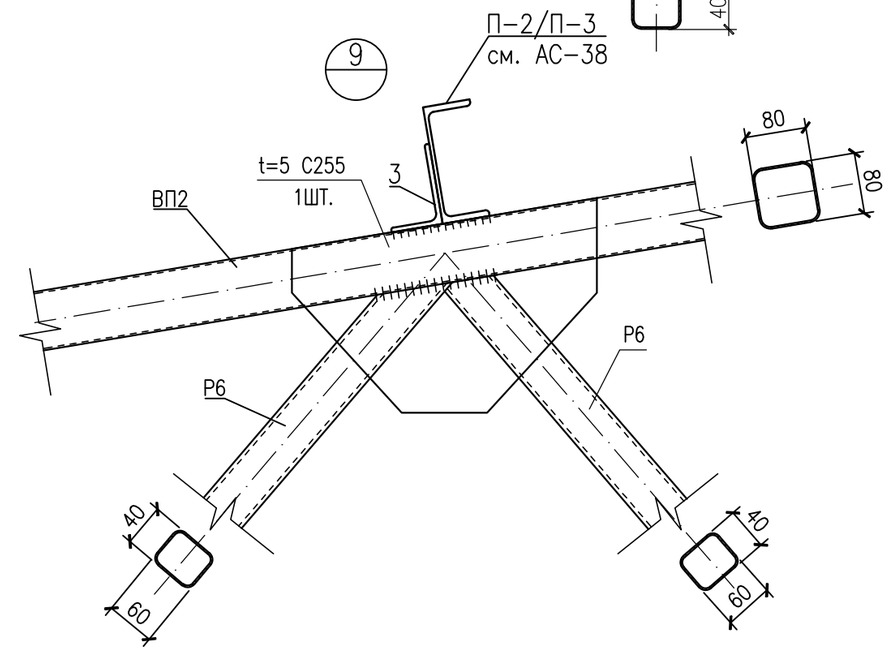

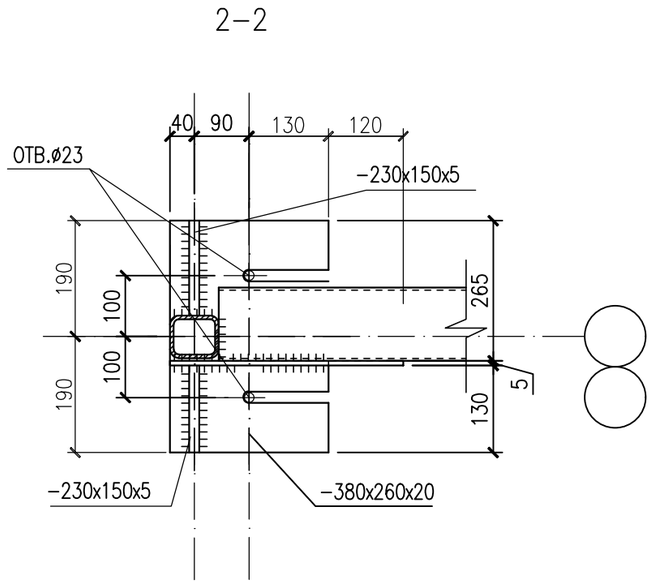

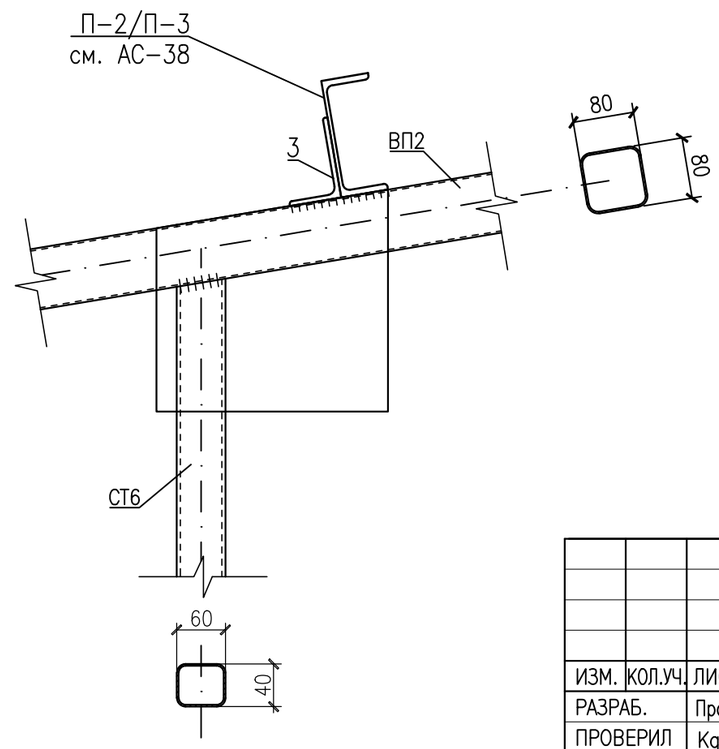

Примечание:

Узлы 7−10 замаркированы на листе АС−33.
Поз. 3 − уголок крепления прогонов П−1, П−2 и П−3 к фермам. Учтен на листе АС−38.
Шаг установки уголков и прогонов показан на чертежах ферм, на листах АС−33, АС−38.

ИЗМ.	КОЛ.УЧ.	ЛИСТ	N°ДОК.	ПОДП.	ДАТА	001.20−АС			
						Реконструкция центрального стадиона в с. Курмангазы, Курмангазинского района, Атырауская область.			
РАЗРАБ.		Простак Д.			01.2020	Административное здание с трибунами	СТАДИЯ	ЛИСТ	ЛИСТОВ
ПРОВЕРИЛ		Кдрашев Н.			01.2020		РП	36	
Н. КОНТР.		Кдрашев Н.			01.2020				
ГИП		Кдрашев Н.			01.2020	Узлы фермы 7, 8, 9, 10	WESTKAROS		

ВЗАМ. ИНВ. N°
ПОДП. И ДАТА
ИНВ. N° ПОДЛ.

ФОРМАТ А3

11

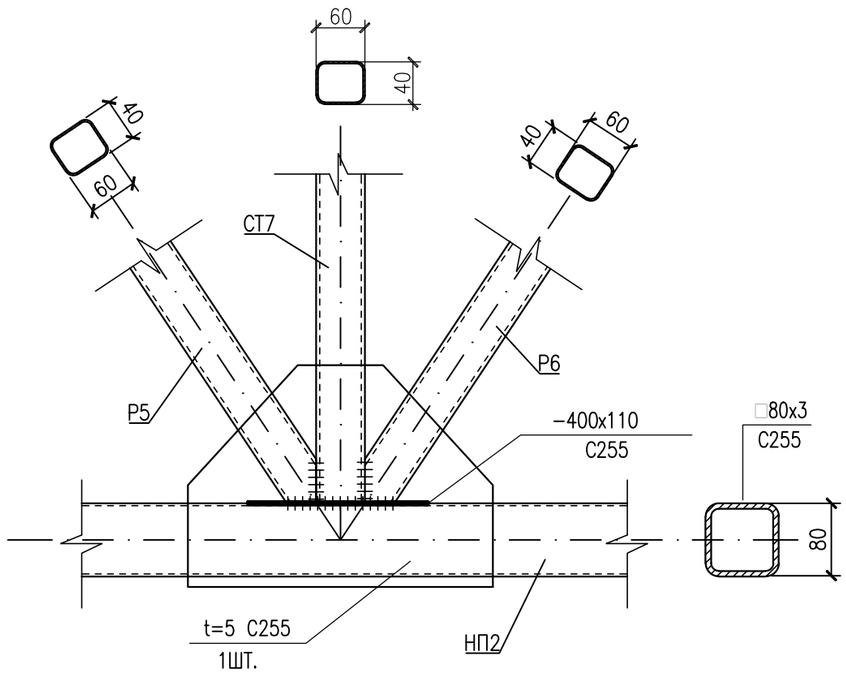

12

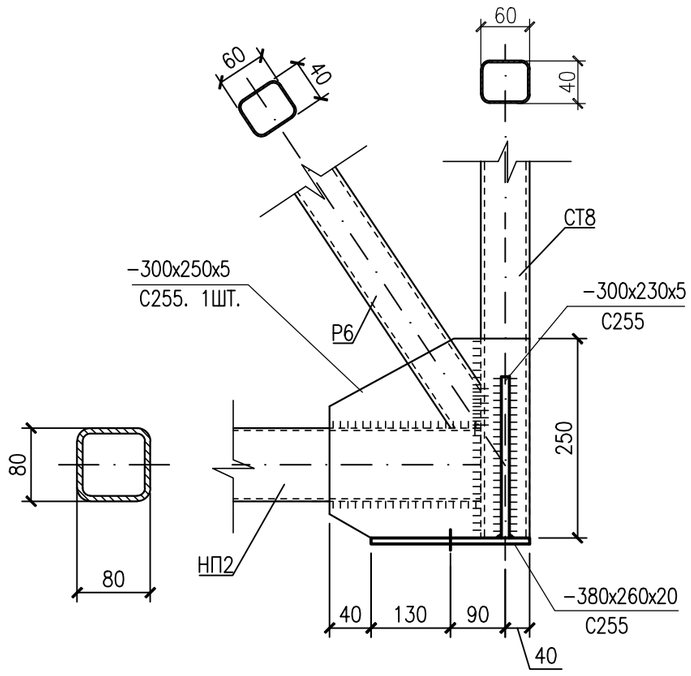

Спецификация материалов на одну единицу изделия (1 ферму)

Марка, поз.	Обозначение	Наименование	Кол. шт.	Масса ед.кг.	Примечание
		Ферма Ф−1	6		
ВП1	ГОСТ 30245−2012	Верхний пояс, □120х5, L=13105мм, шт	1	229.99	229.99
НП1	То же	Нижний пояс, □140х5, L=11940мм, шт	1	247.04	247.04
СТ1	То же	Стойка, □80х5, L=675мм, шт	1	7.61	7.61
СТ2	То же	Стойка, □80х5, L=1000мм, шт	1	11.27	11.27
СТ3	То же	Стойка, □80х5, L=1500мм, шт	1	16.91	16.91
СТ4	То же	Стойка, □80х5, L=2000мм, шт	1	22.54	22.54
СТ5	То же	Стойка, □80х5, L=2610мм, шт	1	29.41	29.41
Р1	То же	Раскос, □80х5, L=1675мм, шт	1	18.88	18.88
Р2	То же	Раскос, □80х5, L=1950мм, шт	2	21.98	43.95
Р3	То же	Раскос, □80х5, L=2305мм, шт	2	25.98	51.95
Р4	То же	Раскос, □80х5, L=2700мм, шт	2	30.43	60.86
1	ГОСТ 19903−2015	Опорная пластина 380х260х20, шт	2	15,81	31.62
2	ГОСТ 19903−2015	Лист в=5мм, $м^2$	0.97	38.05	Косынки
		Ферма Ф−2	3		
ВП2	ГОСТ 30245−2012	Верхний пояс, □80х3, L=6840мм, шт	1	48.36	48.36
НП2	То же	Нижний пояс, □80х3, L=5740мм, шт	1	40.58	40.58
СТ6	То же	Стойка, □60х40х3, L=630мм, шт	1	2.68	2.68
СТ7	То же	Стойка, □60х40х3, L=960мм, шт	1	4.08	4.08
СТ8	То же	Стойка, □60х40х3, L=1640мм, шт	1	6.97	6.97
Р5	То же	Раскос, □60х40х3, L=1630мм, шт	1	6.93	6.93
Р6	То же	Раскос, □60х40х3, L=1910мм, шт	2	8.12	16.24
1	ГОСТ 19903−2015	Опорная пластина 380х260х20, шт	2	15,81	31.62
2	ГОСТ 19903−2015	Лист в=3мм, $м^2$	0.74	19.56	Косынки

Примечания:

1. Спецификация дана на одну ферму Ф−1, всего 6шт. и на одну ферму Ф−2, всего 3шт. Крепежные элементы на одну ферму Ф−1/Ф−2: болты М16Х40.58 − 8шт., ГОСТ 7798−70*; гайки М16 − 8шт., ГОСТ 5915−70*; шайбы М16 − 8шт., ГОСТ 11371−78*; шайбы М16 − 8шт., ГОСТ 6402−70.
2. Узлы 11, 12 замаркированы на листе АС−33.

ИЗМ.	КОЛ.УЧ.	ЛИСТ	N°ДОК.	ПОДП.	ДАТА
РАЗРАБ.		Простак Д.			01.2020
ПРОВЕРИЛ		Кдрашев Н.			01.2020
Н. КОНТР.		Кдрашев Н.			01.2020
ГИП		Кдрашев Н.			01.2020

001.20−АС

Реконструкция центрального стадиона в с. Курмангазы, Курмангазинского района, Атырауская область.

Административное здание с трибунами

СТАДИЯ	ЛИСТ	ЛИСТОВ
РП	37	

Узлы фермы 11, 12. Спецификация.

WESTKAROS

ФОРМАТ А3

ВЗАМ. ИНВ. N°

ПОДП. И ДАТА

ИНВ. N° ПОДЛ.

0000000

План раскладки кровельных прогонов
(М:1:100)

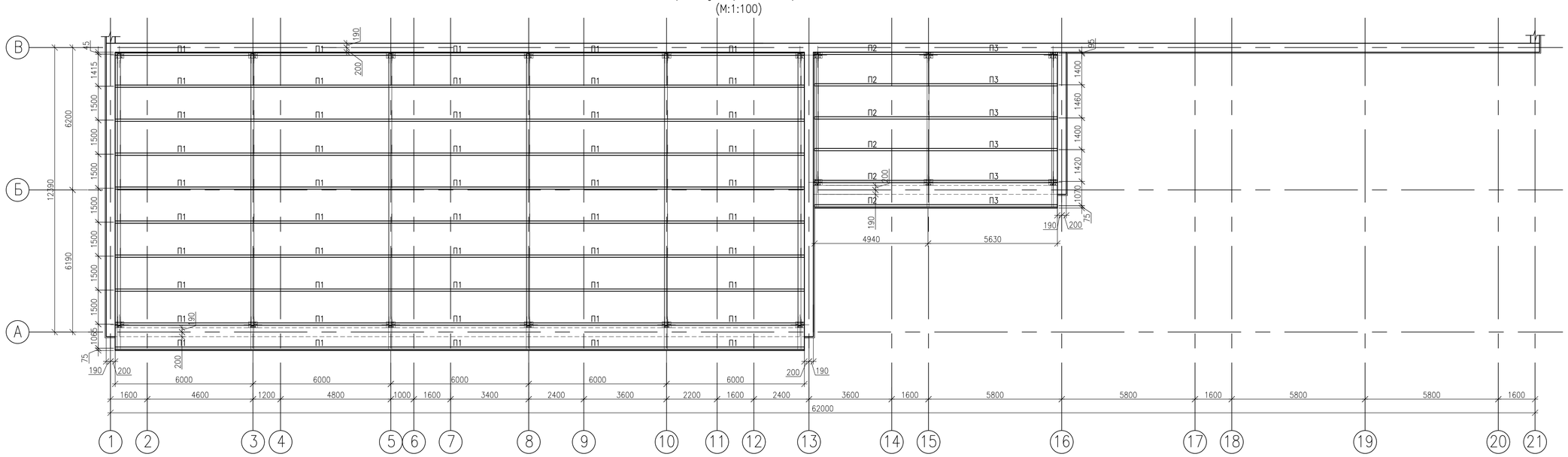

Схема раскладки кровельных панелей
(М:1:100)

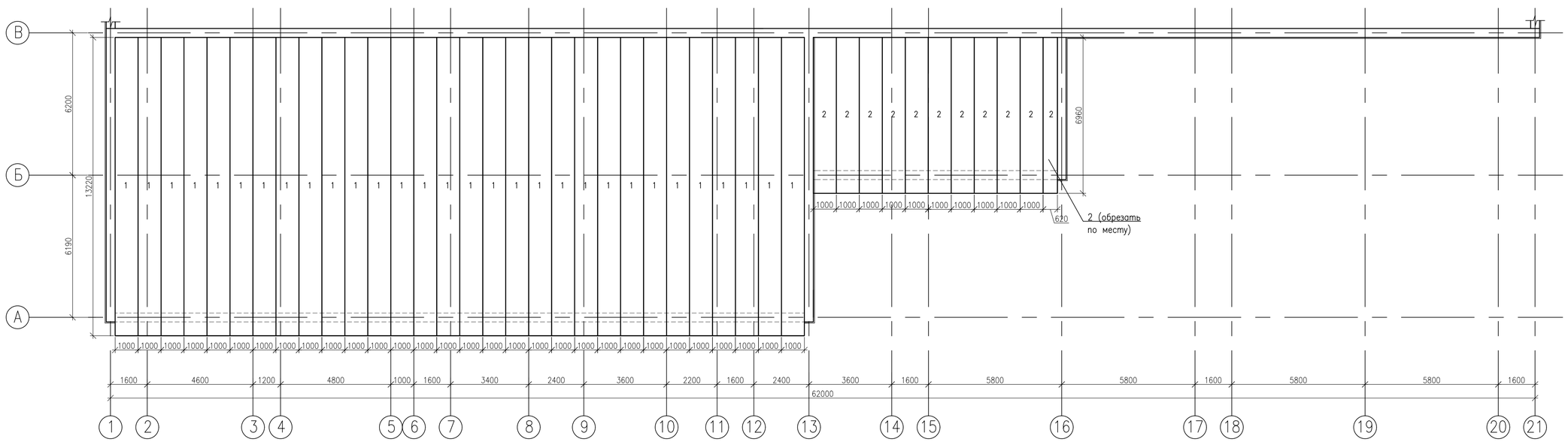

Спецификация прогонов, кровельных панелей и крепежных деталей к ним.

Марка, поз.	Обозначение	Наименование	Кол. шт.	Масса ед.кг.	Примечание
		Кровельные прогоны			
П1	ГОСТ 8240-89	[Ш16 L=6000мм	45	85.20	3834.00
П2	То же	[Ш16 L=4940мм	6	70.15	420.89
П3	То же	[Ш16 L=5630мм	6	79.95	479.68
3	ГОСТ 8510-86	L110x70x6,5 L=120мм	78	1.078	84.05
	Панели трехслойные кровельные с утеплителем из минваты на базальтовой основе				
1	ГОСТ 32603-2012	ТКП-К-150-1000-В-Т-МВ(ПЭ-RAL5017-0,5/ПЭ-RAL9003-0,5), L=13220мм	30		
2	ГОСТ 32603-2012	ТКП-К-150-1000-В-Т-МВ(ПЭ-RAL5017-0,5/ПЭ-RAL9003-0,5), L=6960мм	11		
		Детали крепления	0.00		
	TDB-S-S16-6,3x	Винт самонарезающий 6,3x215, с шайбой и уплотнителем EPDM, шт	608		
	ОСТ 34 13.017-88	ЗАКЛЕПКА 3-4,8x11, шт	953		
А-1	ГОСТ 103-2006	-4x40, L=620, шт	156	0.79	122.92
		Доборные элементы			
	ГОСТ 14918-80*	Сталь тонкостенная оцинкованная б=0,6мм, RAL 5017, $м^2$	91.44		По ТУ завода-изготовителя

Анкер А-1

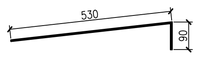

Примечания:

1. Кровельные панели, не совпадающие по размеру изготовить по индивидуальному заказу.
2. Данный лист читать совместно с листом АС-15.

ИЗМ.	КОЛ.УЧ.	ЛИСТ	N°ДОК.	ПОДП.	ДАТА
РАЗРАБ.		Простак Д.			01.2020
ПРОВЕРИЛ		Кдрашев Н			01.2020
Н. КОНТР.		Кдрашев Н			01.2020
ГИП		Кдрашев Н			01.2020

001.20-АС

Реконструкция центрального стадиона в с. Курманаевы, Курманаевского района, Атырауская область.

Административное здание с трибунами

СТАДИЯ	ЛИСТ	ЛИСТОВ
РП	38	

План раскладки кровельных прогонов. Схема раскладки кровельных панелей (М:1:100) Спецификация.

WESTKAROS

ФОРМАТ А1

ВЗАМ. ИНВ. N° | ПОДП. И ДАТА | ИНВ. N° ПОДЛ.

Схема крепления подвесного потолка к фермам. М:1:25

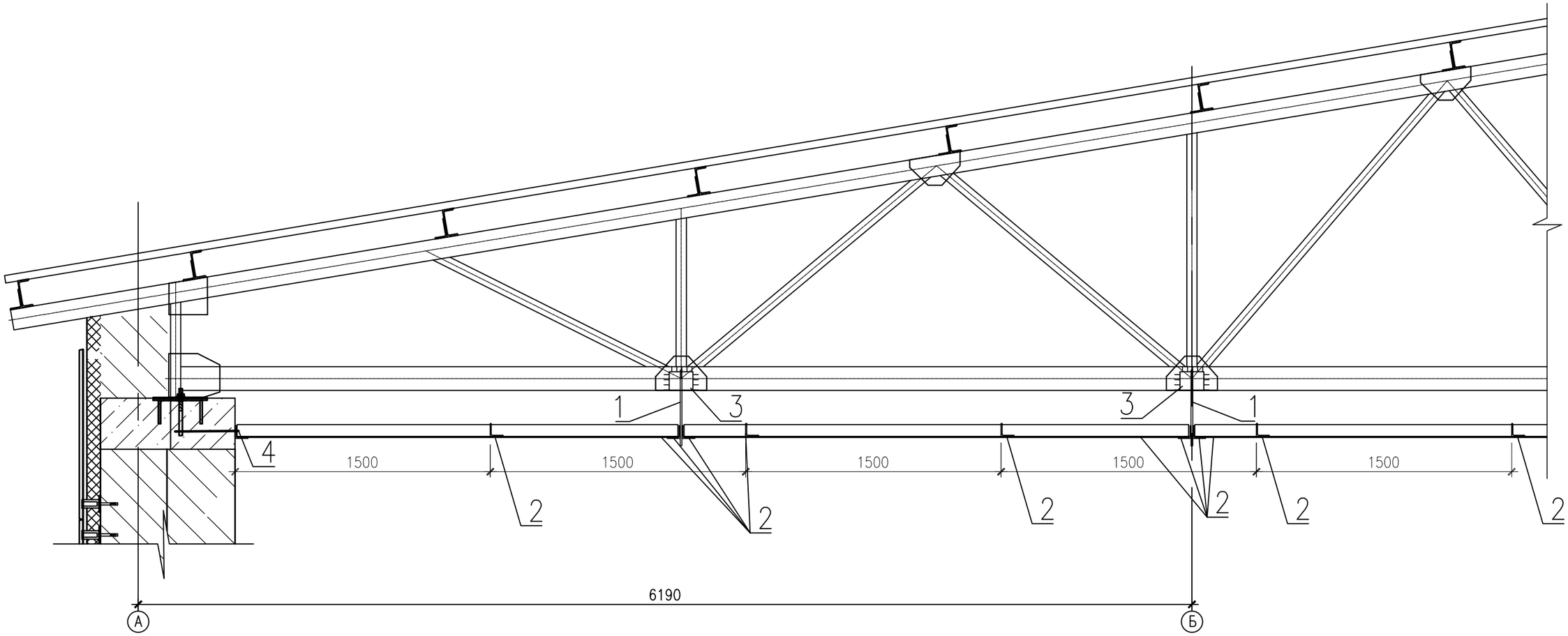

Примечания:

1. Для крепления подвесного потолка, к узлам ферм, через пластины поз. 3 приварить арматуру ⌀10 А240, длиной 500мм (поз. 1). Уголок равнополочный 75х6, по ГОСТ 8509–93 (поз 2) приваривается к арматуре (поз. 1) по всей длине здания и к армопоясу, по периметру здания, крепить при помощи анкеров (поз. 4). К нему привариваются второстепенные балки из уголка 75х6 (поз. 2), с шагом 1500х1500мм. Таким образом второстепенные балки должны образовать сетку 1500х1500мм. по всей площади потолка здания. Подвесной потолок крепить к полученной сетке.
2. Изготовление и монтаж стальных конструкций производить в соответствии: СП 53–101–98, СН и П 3.03.01 –87. " Металлические конструкции". ГОСТ 5264–80. " Ручная дуговая сварка. Соединения сварные. Основные типы, конструктивные элементы и размеры "
3. Сварочные работы выполнять электродами Э–42 по ГОСТ 9467–76. Высоту сварных швов принять по наименьшей толщине свариваемых элементов.
4. Металоконструкции покрыть эмалью ПФ–1189 по ТУ6–10–1710–79 за 2 раза по грунтовке.
5. Неоговоренные швы h=8 мм.

Спецификация элементов крепления подвесного потолка

Марка, поз.	Обозначение	Наименование	Кол. шт.	Марка металла	Масса ед.кг.	Примечание
1	ГОСТ 34028–2016	⌀10 А 240, L=500	21		0.31	6.48
2	ГОСТ 8509–93	∟75х6 п.м.	659	С245	6,89	4540.51
3	ГОСТ 19903–2015	–140х110х6	21	С245	0,72	15.12
4	ГОСТ 34028–2016	Анкер ⌀12 А400 L=400	18		0.36	6.39

ИЗМ.	КОЛ.УЧ.	ЛИСТ	N°ДОК.	ПОДП.	ДАТА
РАЗРАБ.		Простак Д.			01.2020
ПРОВЕРИЛ		Кдрашев Н.			01.2020
Н. КОНТР.		Кдрашев Н.			01.2020
ГИП		Кдрашев Н.			01.2020

001.20–АС

Реконструкция центрального стадиона в с. Курмангазы, Курмангазинского района, Атырауская область.

Административное здание с трибунами

СТАДИЯ	ЛИСТ	ЛИСТОВ
РП	39	

Схема крепления подвесного потолка к фермам. Спецификация

WESTKAROS

ФОРМАТ А3

ВЗАМ. ИНВ. N° | ПОДП. И ДАТА | ИНВ. N° ПОДЛ.

ФМ-1

1-1

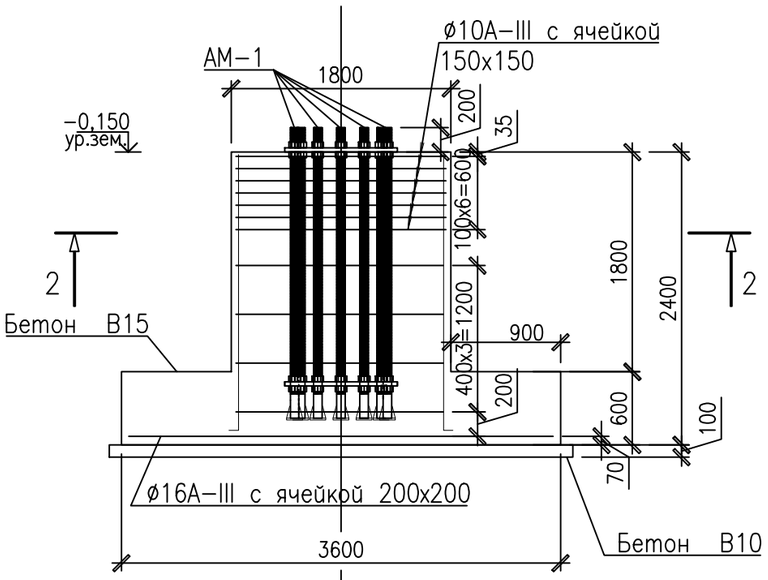

2-2

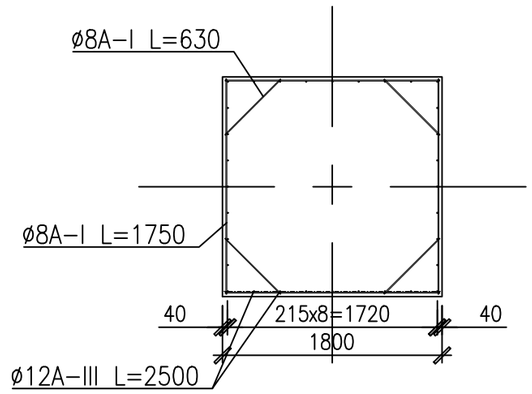

Примечания:

1. Фундаменты ФМ-1 запроектированы для осветительных мачт типа МГФ-25-СР(Х)-Y-Z-ц или аналогичных, высотой 25м каждая (см. раздел ЭС), всего 4 шт., по одному на каждую мачту.
2. Все поверхности бетонных и ЖБ элементов, соприкасающиеся с грунтом, обмазать горячим битумом марки БН 70/30 ГОСТ 6617-76 за два раза по холодной битумной грунтовке. Все металлические элементы покрыть эмалью ПФ115 за 2 раза по грунтовке ГФ 020.

План

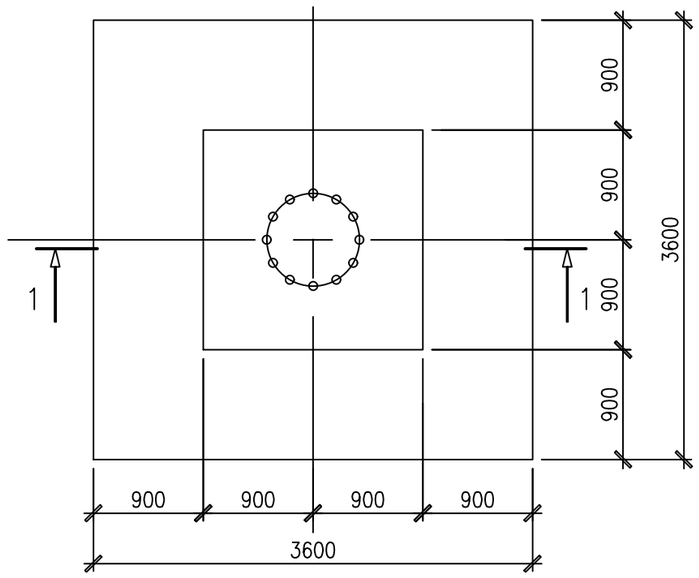

Схема расположения анкерных болтов АМ-1

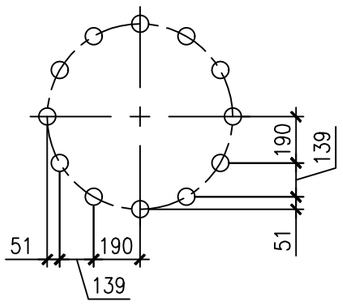

АМ-1

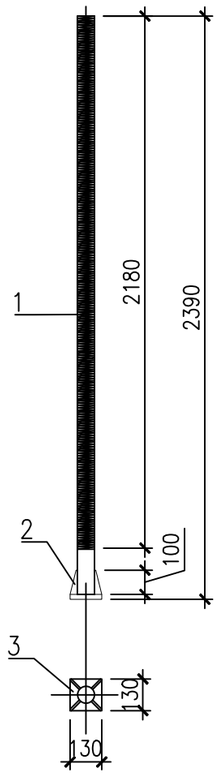

Спецификация изделий на 1 марку (всего 4шт)

Марка, поз.	Обозначение	Наименование	Кол. шт.	Масса ед.кг.	Примечание
		ФМ-1	4		
Сетка	ГОСТ 34028-2016	ø16AIII L=3550мм	36	5.60	201.67
Сетка	То же	ø10AIII L=1750мм	168	1.08	181.40
	То же	ø12AIII L=2500мм	32	2.22	71.04
	То же	ø8AI L=1750мм	16	0.69	11.06
	То же	ø8AI L=630мм	16	0.25	3.98
		АМ-1	16		
1	ГОСТ 2590-2006	ø63 L=2370мм	1	57.99	57.99
2	ГОСТ 19903-2015	-60х8 L=100мм	4	0,38	22.35
3	ГОСТ 19903-2015	-130х20 L=130мм	1	2,66	2.66
		Материалы			
	ГОСТ 25192-82	Бетон В10	1.44		$м^3$
	ГОСТ 25192-82	Бетон В15	13.61		$м^3$

ИЗМ.	КОЛ.УЧ.	ЛИСТ	N°ДОК.	ПОДП.	ДАТА
РАЗРАБ.		Простак Д.			01.2020
ПРОВЕРИЛ		Кдрашев Н.			01.2020
Н. КОНТР.		Кдрашев Н.			01.2020
ГИП		Кдрашев Н.			01.2020

001.20-АС

Реконструкция центрального стадиона в с. Курмангазы, Курмангазинского района, Атырауская область.

Административное здание с трибунами

СТАДИЯ	ЛИСТ	ЛИСТОВ
РП	40	

Фундамент осветительной опоры ФМ-1

WESTKAROS

ФОРМАТ А3

ВЗАМ. ИНВ. N°

ПОДП. И ДАТА

ИНВ. N° ПОДЛ.

Опора для спортивного электронного табло

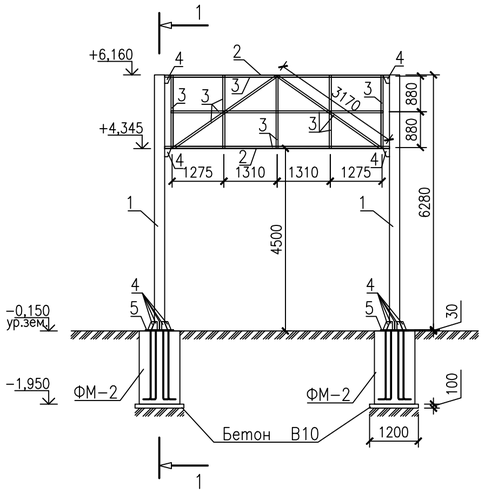

1 – 1

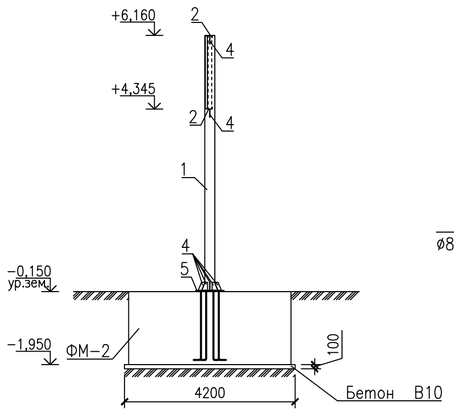

Схема расположения анкерных болтов АМ-2

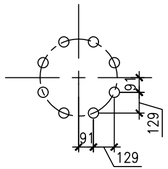

Опорная часть стойки

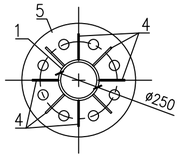

Фундамент ФМ-2

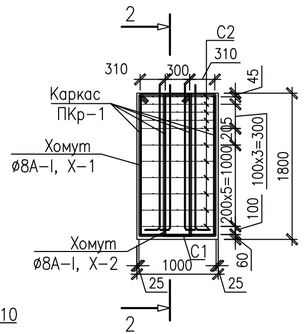

ФРАГМЕНТ УСТАНОВКИ ФИКСАТОРОВ АРМАТУРЫ СФ1 ПРИ АРМИРОВАНИИ ФУНДАМЕНТА ФМ-2

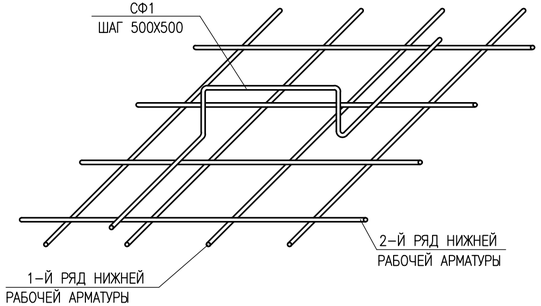

Поддерживающий Каркас ПКр-1

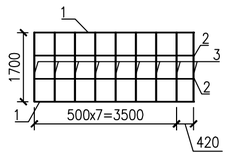

2 – 2

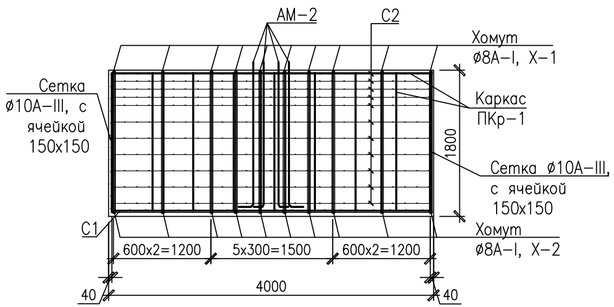

АМ-2

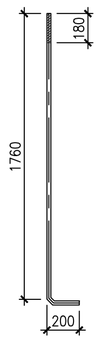

ВЕДОМОСТЬ ДЕТАЛЕЙ

Поз.	Эскиз
Х-1	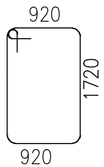
Х-2	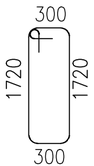
СФ1	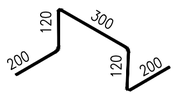

Спецификация изделий на 1 марку (всего 1шт)

Марка, поз.	Обозначение	Наименование	Кол. шт.	Масса ед.кг.	Примечание
		Опора для спортивного электронного табло			
1	ГОСТ 9941-81	Труба 250x14x6280	2	508,19	1016.38
2	ГОСТ 8240-97	Швеллер №12П L=5540мм	2	57.62	115.23
3	ГОСТ 8509-93	L50x3, п.м.	31	2.32	71.92
4	ГОСТ 19903-2015	-160x10 L=200мм	20	2,50	50.00
5	То же	-700x30 ø700мм	2	91,73	183.46
АМ-2	ГОСТ 34028-2016	ø28AIII L=1980мм	16	9.57	153.14
		Фундаменты ФМ-2	2	774.11	1548.22
СФ1	ГОСТ 34028-2016	ø10AI L=940	192	0.58	111.36
		ПКр-1	8	25.48	203.80
1	ГОСТ 34028-2016	ø16AIII L=3940	2	6.22	12.43
2	То же	ø12AIII L=3940	2	3.50	7.00
3	То же	ø8AI L=1700	9	0.67	6.04
Х-1	То же	ø8AI L=5430	10	2.14	21.45
Х-2	То же	ø8AI L=4190	10	1.66	16.55
С1	ГОСТ 23279-2012	Сетка 2С $\frac{ø16\ AIII-200}{ø16\ AIII-200}$ 95X392	1	60.92	60.92
С2	То же	Сетка 4С $\frac{ø10\ AIII-150}{ø10\ AIII-150}$ 95X392	11	32,73	360.03
		Материалы			
	ГОСТ 25192-82	Бетон В10	1.01		$м^3$
	ГОСТ 25192-82	Бетон В15	14.4		$м^3$

4. Сварные швы по ГОСТ 5264-80;
5. Сварку производить электродами Э-42 по ГОСТ 9467-75;
6. Катет сварных швов принять по наименьшей толщине свариваемых деталей;
7. Покрытие: грунтовка ГФ-021 ГОСТ 25129-82, эмаль ПФ-115 ГОСТ 6465-76 за два раза, серая.
8. Все поверхности бетонных и ЖБ элементов, соприкасающиеся с грунтом, обмазать горячим битумом марки БН 70/30 ГОСТ 6617-76 за два раза по холодной битумной грунтовке.

Примечания:

1. Опора и фундаменты ФМ-2 запроектированы для спортивного электронного табло типа Elx.S10x32/512-2Sx900(2)-Sx460(4/1)-4R-Pри или аналогичных, габаритными размерами 5,22x1,8x0,9м и весом до 200 кг.
2. В случае изменения характеристик и габаритов табло, опору и фундаменты под нее необходимо будет пересмотреть по согласованию с проектной организацией.
3. Размещение опоры и электронного табло см. раздел ГП.

ИЗМ.	КОЛ.УЧ.	ЛИСТ	N°ДОК	ПОДП.	ДАТА
РАЗРАБ.		Простак Д.			01.2020
ПРОВЕРИЛ		Кдрашев Н.			01.2020
Н. КОНТР.		Кдрашев Н.			01.2020
ГИП		Кдрашев Н.			01.2020

001.20-АС

Реконструкция центрального стадиона в с. Курмангазы, Курмангазинского района, Атырауская область.

Административное здание с трибунами

СТАДИЯ	ЛИСТ	ЛИСТОВ
РП	41	

Опора для спортивного электронного табло. Фундамент ФМ-2. Спецификация

WESTKAROS

ФОРМАТ А4x3

ИЗОМЕТРИЯ

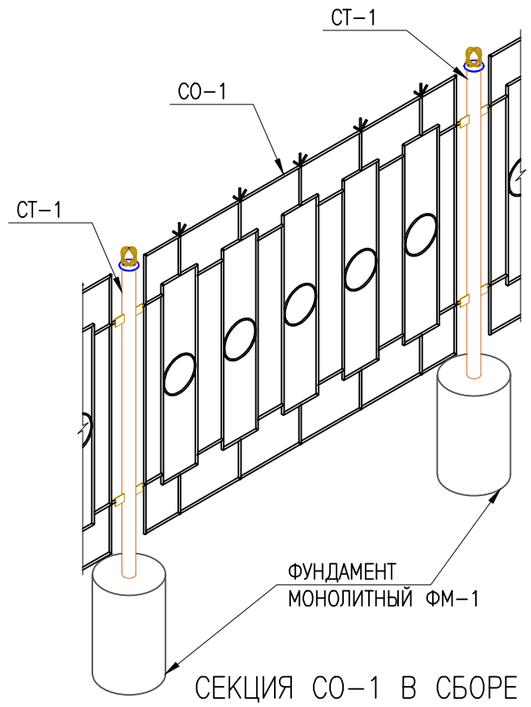

1
М 1:10

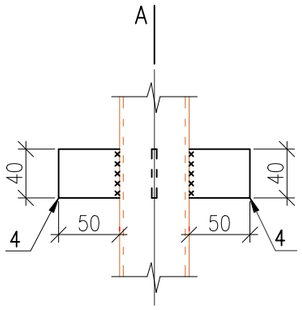

ВИД А

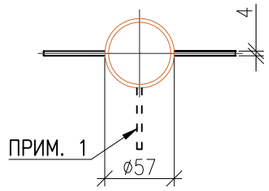

2
М 1:10

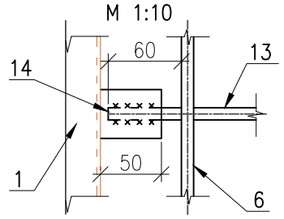

СЕКЦИЯ СО-1 В СБОРЕ СО СТОЙКАМИ

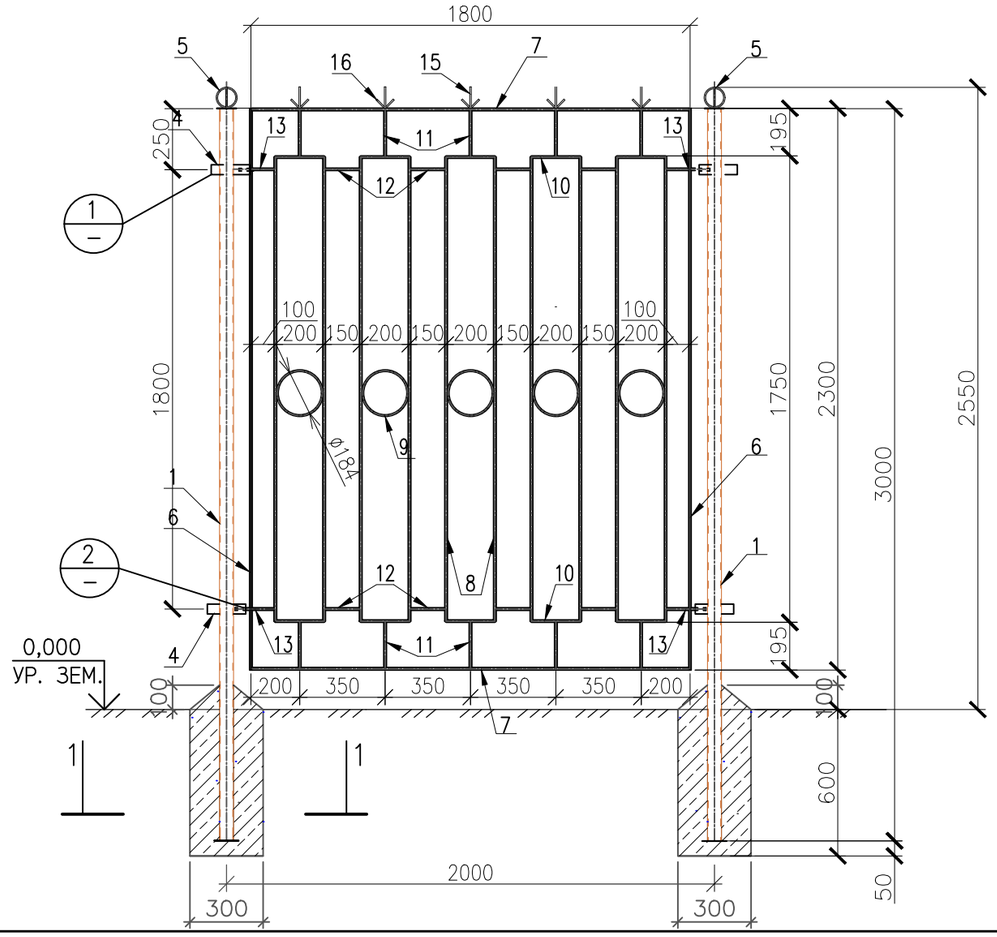

СПЕЦИФИКАЦИЯ МАТЕРИАЛОВ

ПОЗ.	ОБОЗНАЧЕНИЕ	НАИМЕНОВАНИЕ	КОЛ	МАССА ЕД.КГ	ПРИМЕ-ЧАНИЕ
СТ-1 – КОЛ. 126 шт.					
1	ГОСТ 10704-91	ТРУБА ø76х3 L=3000 мм.	1	5,4	16,2
2	ГОСТ 19903-74*	ЛИСТ 100х100х2 мм.	1	0,16	0,16
3	ГОСТ 19903-74*	ЛИСТ ø80Х2	1	0,1	0,1
4	ГОСТ 19903-74*	ЛИСТ 50х40х4 мм.	4	0,06	0,24
5	ГОСТ 5781-82	AI ø6 L=250 мм.	2	0,06	0,12
ФУНДАМЕНТ ФМ-1					16,82
		ФУНДАМЕНТ ФМ-1 В15	126	0,044м3	5,54 м3
СО-1 – КОЛ. 120 шт.					
6	ГОСТ 8639-82	ТРУБА ☐ 40х20х2 L=2300мм	2	2,33	4,66
7	ГОСТ 8639-82	ТРУБА ☐ 40х20х2 L=2700мм	2	2,33	4,66
8	ГОСТ 8639-82	ТРУБА 20х20х2 L=1000мм	10	1,075	10,75
9	ГОСТ 5781-82	AI ø6 L=580мм.	5	0,13	0,65
10	ГОСТ 8639-82	ТРУБА 20х20х2 L=200мм	10	1,075	10,75
11	ГОСТ 8639-82	ТРУБА 20х20х2 L=185мм	10	1,075	10,75
12	ГОСТ 8639-82	ТРУБА 20х20х2 L=140мм	8	1,075	8,6
13	ГОСТ 8639-82	ТРУБА 20х20х2 L=100мм	4	1,075	4,3
14	ГОСТ 8639-82	ТРУБА 20х20х2 L=60мм	4	1,075	4,3
15	ГОСТ 5781-82	AI ø6 L=90мм.	5	0,05	0,25
16	ГОСТ 5781-82	AI ø6 L=50мм.	10	0,03	0,3
					60,0

60,0+5%=63,0
16,82+5%=17,66

ПРИМЕЧАНИЕ

1. Сварные швы по ГОСТ 5264-80.
2. Сварку производить электродами Э-42 по ГОСТ 9467-75.
3. Катет сварных швов принять по наименьшей толщине свариваемых деталей.
4. Покрытие ограждения: грунтовка ГФ-021 ГОСТ 25129-82, эмаль ПФ-115 ГОСТ 6465-76.
5. Цвет окрашивания уточнить с заказчиком.

ИЗМ.	КОЛ.УЧ.	ЛИСТ	N°ДОК.	ПОДП.	ДАТА	001-20-АС		
						Реконструкция центрального стадиона в с.Курмангазы, Курмангазинского района, Атырауской области		
РАЗРАБ.		Султаналиева			01.2020	Административное здание с трибунами	СТАДИЯ	ЛИСТ	ЛИСТОВ
ПРОВЕР.		Кдрашев Н.			01.2020		РП	42	51
Н. КОНТР.		Кдрашев Н.			01.2020				
ГИП		Кдрашев Н.			01.2020	Секция СО-1, Стойка СТ-1, Спецификация материалов	WESTKAROS		

ВЗАМ. ИНВ. N°
ПОДП. И ДАТА
ИНВ. N° ПОДЛ.

ФОРМАТ А3

ИЗОМЕТРИЯ

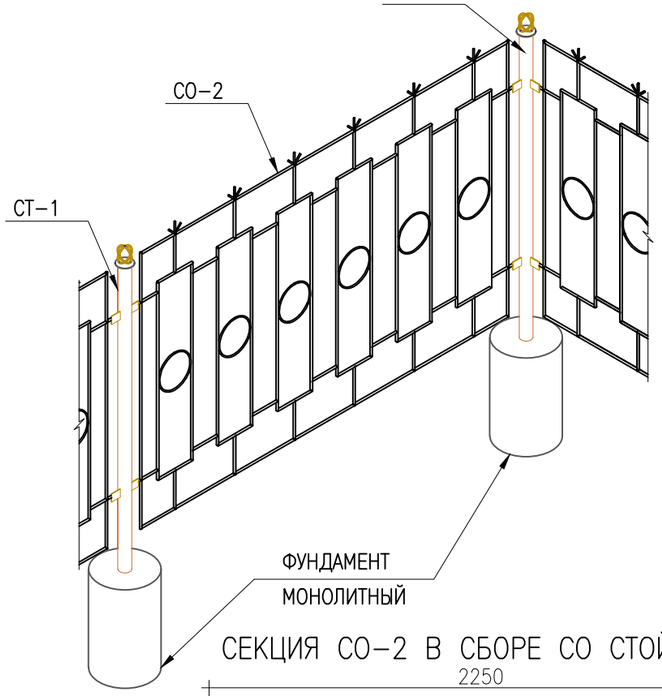

СЕКЦИЯ СО-2 В СБОРЕ СО СТОЙКАМИ

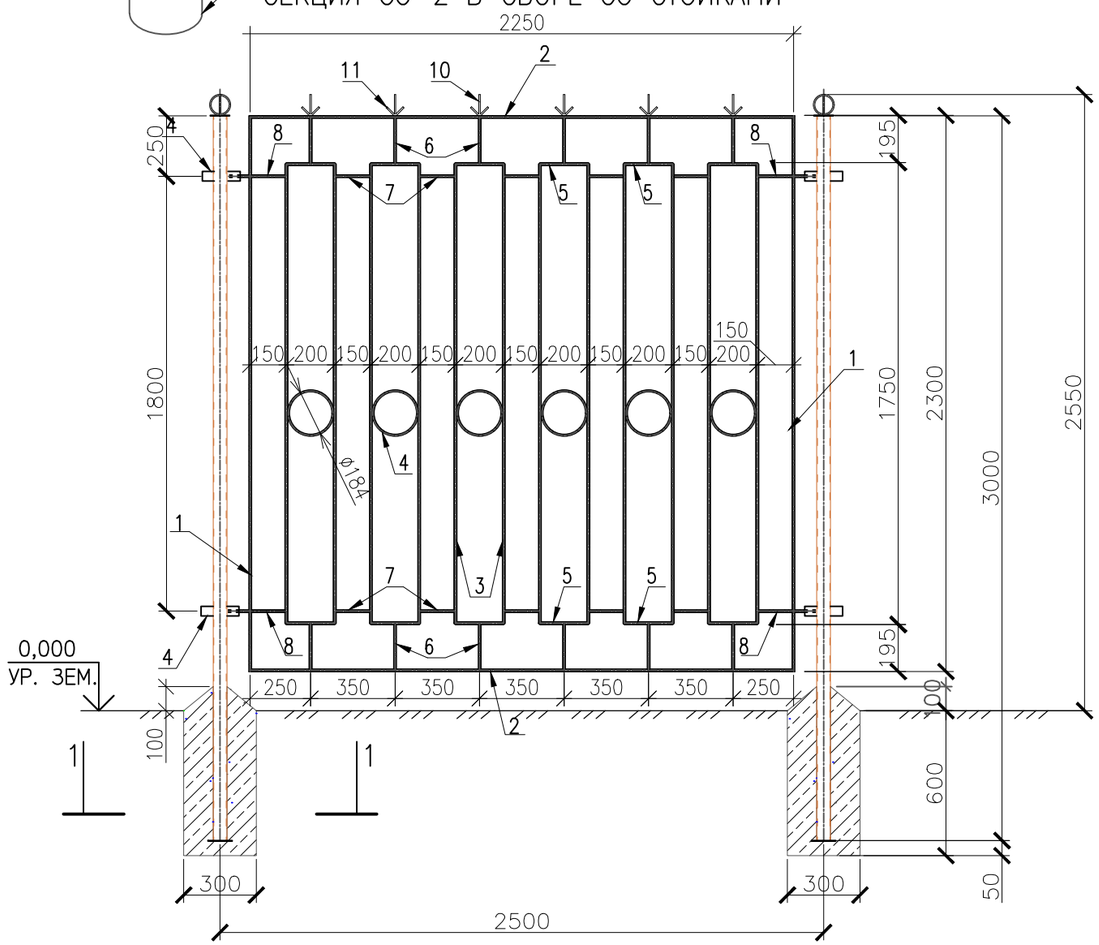

СПЕЦИФИКАЦИЯ МАТЕРИАЛОВ

ПОЗ.	ОБОЗНАЧЕНИЕ	НАИМЕНОВАНИЕ	КОЛ	МАССА ЕД.КГ	ПРИМЕ-ЧАНИЕ
СО – 2 – КОЛ. 6 ШТ.					
1	ГОСТ 8639-82	ТРУБА ☐ 40х20х2 L=2300ММ	2	2,33	4,66
2	ГОСТ 8639-82	ТРУБА ☐ 40х20х2 L=2700ММ	2	2,33	4,66
3	ГОСТ 8639-82	ТРУБА 20х20х2 L=1000ММ	12	0,62	7,44
4	ГОСТ 5781-82	AI ⌀6 L=580мм.	6	0,13	0,78
5	ГОСТ 8639-82	ТРУБА 20х20х2 L=200ММ	12	0,12	1,44
6	ГОСТ 8639-82	ТРУБА 20х20х2 L=185ММ	12	0,11	1,32
7	ГОСТ 8639-82	ТРУБА 20х20х2 L=140ММ	10	0,09	0,9
8	ГОСТ 8639-82	ТРУБА 20х20х2 L=100ММ	4	0,06	0,24
9	ГОСТ 8639-82	ТРУБА 20х20х2 L=90ММ	4	0,06	0,24
10	ГОСТ 5781-82	AI ⌀6 L=90мм.	6	0,05	0,3
11	ГОСТ 5781-82	AI ⌀6 L=50мм.	12	0,03	0,36
					21,48

21,48+5%=22,55

ПРИМЕЧАНИЕ

1. Сварные швы по ГОСТ 5264-80.
2. Сварку производить электродами Э-42 по ГОСТ 9467-75.
3. Катет сварных швов принять по наименьшей толщине свариваемых деталей.
4. Покрытие ограждения: грунтовка ГФ-021 ГОСТ 25129-82, эмаль ПФ-115 ГОСТ 6465-76.
5. Цвет окрашивания уточнить с заказчиком.

ИЗМ.	КОЛ.УЧ.	ЛИСТ	N°ДОК.	ПОДП.	ДАТА
РАЗРАБ.		Султаналиева			01.2020
ПРОВЕР.		Кдрашев Н.			01.2020
Н. КОНТР.		Кдрашев Н.			01.2020
ГИП		Кдрашев Н.			01.2020

001-20-АС

Реконструкция центрального стадиона в с.Курмангазы, Курмангазинского района, Атырауской области

Административное здание с трибунами

СТАДИЯ	ЛИСТ	ЛИСТОВ
РП	43	51

Секция СО-2
Спецификация материалов

WESTKAROS

ФОРМАТ А3

ВЗАМ. ИНВ. N° | ПОДП. И ДАТА | ИНВ. N° ПОДЛ.

ИЗОМЕТРИЯ

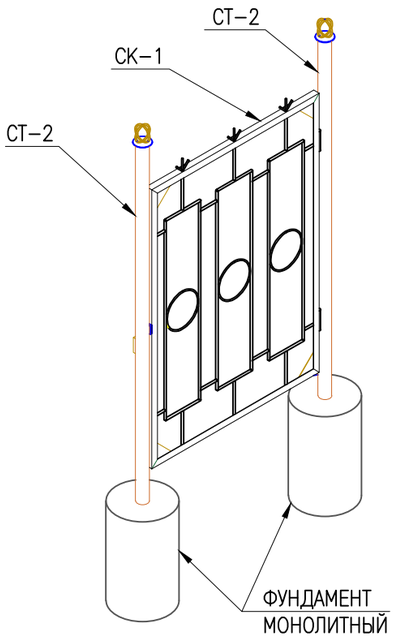

1
М 1:10

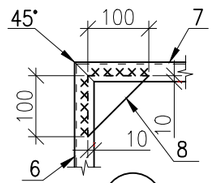

2
М 1:10

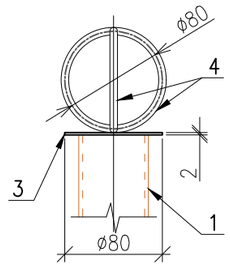

3
М 1:5

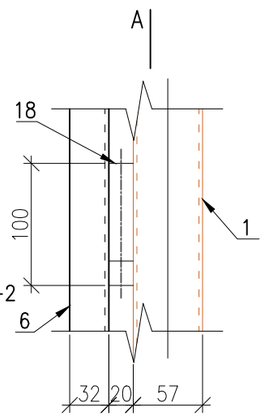

ВИД А

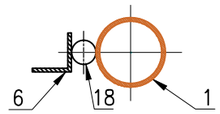

4
М 1:2,5

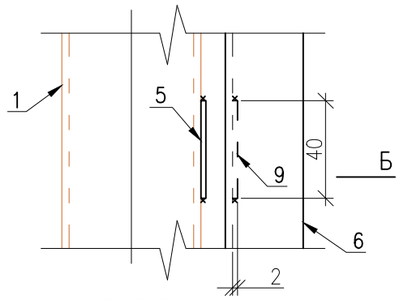

ВИД Б

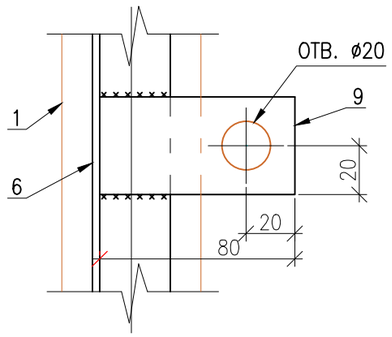

1-1
М 1:10

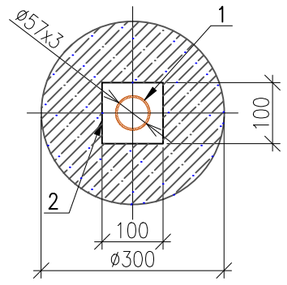

СЕКЦИЯ СК-1 КАЛИТКИ В СБОРЕ СО СТОЙКАМИ

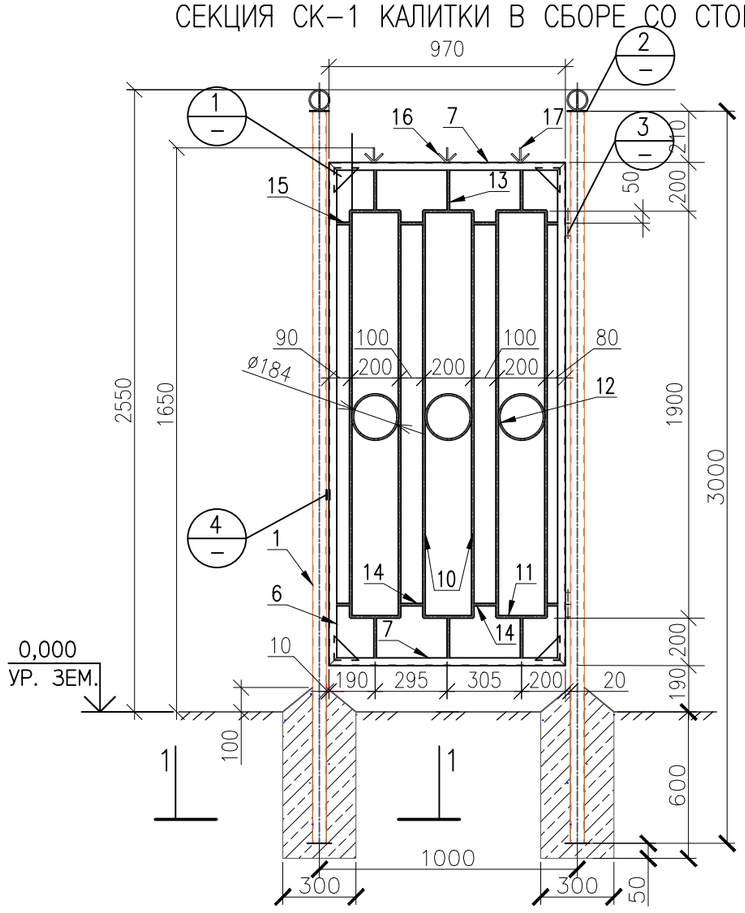

СПЕЦИФИКАЦИЯ МАТЕРИАЛОВ

ПОЗ.	ОБОЗНАЧЕНИЕ	НАИМЕНОВАНИЕ	КОЛ	МАССА ЕД.КГ	ПРИМЕ-ЧАНИЕ
		ФУНДАМЕНТ ФМ-2 БЕТОН В15	8	0,044м3	0,352 м3
		СТ-2 – КОЛ. 8 ШТ.			
1	ГОСТ 10704-91	ТРУБА ø76х3 L=3000мм.	1	5,4	16,20
2	ГОСТ 19903-74*	ЛИСТ 100х100х2мм.	1	0,16	0,16
3	ГОСТ 19903-74*	ЛИСТ ø80Х2	1	0,1	0,1
4	ГОСТ 5781-82	AI ø6 L=250мм.	2	0,06	0,12
		СК-1 – КОЛ. 6 ШТ			16,58
5	ГОСТ 19903-74*	ЛИСТ 80х40х2мм.	1	0,05	0,05
6	ГОСТ 8509-93	УГОЛОК 32Х3 L=1400мм.	2	2,04	4,08
7	ГОСТ 8509-93	УГОЛОК 32Х3 L=970мм.	2	1,42	2,8
8	ГОСТ 19903-74*	◺ЛИСТ 100х100х2мм.	4	0,08	0,32
9	ГОСТ 19903-74*	ЛИСТ 80х40х2мм.	1	0,05	0,05
10	ГОСТ 8639-82	ТРУБА 20х20х2 L=100ММ	6	1,075	6,45
11	ГОСТ 8639-82	ТРУБА 20х20х2 L=200ММ	6	1,075	6,45
12	ГОСТ 5781-82	AI ø6 L=580мм.	3	0,13	0,39
13	ГОСТ 8639-82	ТРУБА 20х20х2 L=180ММ	6	1,075	6,4
14	ГОСТ 8639-82	ТРУБА 20х20х2 L=100ММ	4	1,075	6,4
15	ГОСТ 8639-82	ТРУБА 20х20х2 L=80ММ	4	1,075	4,3
16	ГОСТ 5781-82	AI ø6 L=50мм.	6	0,03	0,18
17	ГОСТ 5781-82	AI ø6 L=60мм.	3	0,04	0,12
18		НАВЕС ø20 L=100мм.	2	0,25	0,5
19	ГОСТ 19091-82	ЗАШЕЛКА ВРЕЗНАЯ	1		
					38,65

38,65+5%=40,58
16,58+5%=17,41

ПРИМЕЧАНИЕ
1. ПЛАНКУ ПОЗ. 5 ПРИВАРИТЬ К СТОЙКЕ ПРИ МОНТАЖЕ.

ИЗМ.	КОЛ.УЧ.	ЛИСТ	N°ДОК.	ПОДП.	ДАТА
РАЗРАБ.		Султаналиева			01.2020
ПРОВЕР.		Кдрашев Н.			01.2020
Н. КОНТР.		Кдрашев Н.			01.2020
ГИП		Кдрашев Н.			01.2020

001-20-АС

Реконструкция центрального стадиона в с.Курмангазы, Курмангазинского района, Атырауской области

Административное здание с трибунами

СТАДИЯ	ЛИСТ	ЛИСТОВ
РП	44	51

Секция калитки СК-1, Стойка СТ-2
Спецификация материалов

WESTKAROS

ВЗАМ. ИНВ. N° | ПОДП. И ДАТА | ИНВ. N° ПОДЛ.

ФОРМАТ А3

СЕКЦИИ ВОРОТ СВ-2 В СБОРЕ СО СТОЙКАМИ

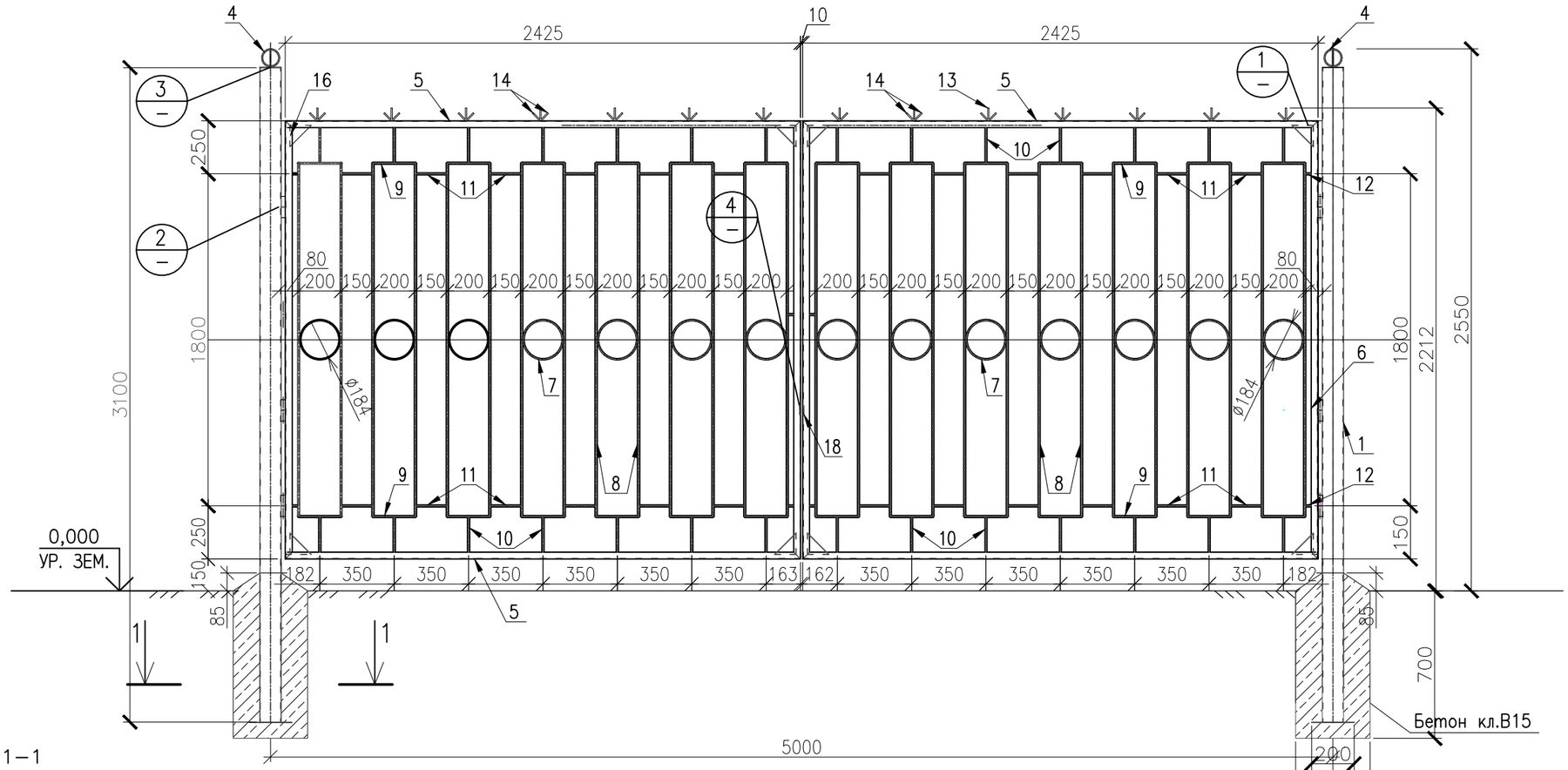

Деталь "навес"
Поз. 17

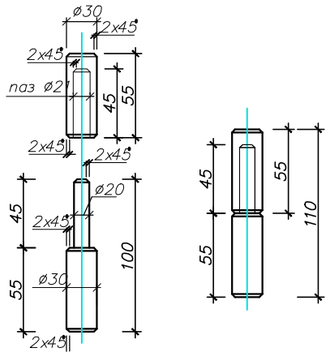

1

М 1:10

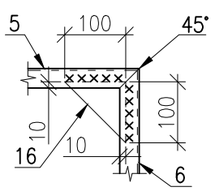

М 1:10

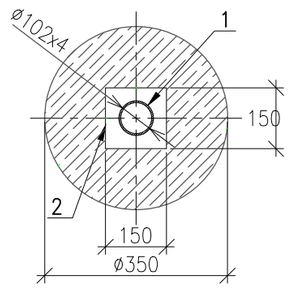

2

М 1:10

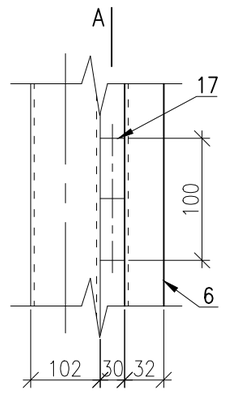

3

М 1:10

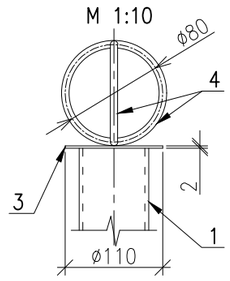

ВИД А

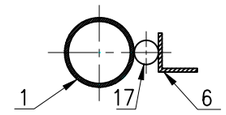

4

М 1:10

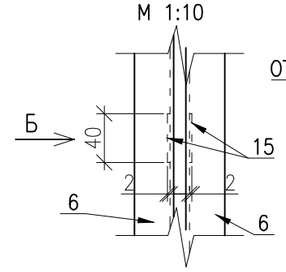

ВИД Б

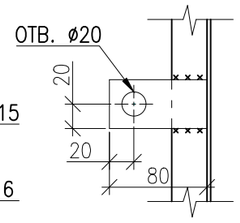

ПРИМЕЧАНИЕ

1. Сварные швы по ГОСТ 5264-80.
2. Сварку производить электродами Э-42 по ГОСТ 9467-75.
3. Катет сварных швов принять по наименьшей толщине свариваемых деталей.
4. Покрытие ограждения: грунтовка ГФ-021 ГОСТ 25129-82, эмаль ПФ-115 ГОСТ 6465-76.
5. Цвет окрашивания уточнить с заказчиком.

ИЗМ.	КОЛ.УЧ.	ЛИСТ	N°ДОК.	ПОДП.	ДАТА	001-20-АС		
						Реконструкция центрального стадиона в с.Курмангазы, Курмангазинского района, Атырауской области		
РАЗРАБ.		Султаналиева			01.2020	Административное здание с трибунами	СТАДИЯ	ЛИСТ	ЛИСТОВ
ПРОВЕР.		Кдрашев Н.			01.2020		РП	45	51
Н. КОНТР.		Кдрашев Н.			01.2020				
ГИП		Кдрашев Н.			01.2020	Секция ворот СВ-2	WESTKAROS		

ВЗАМ. ИНВ. N°
ПОДП. И ДАТА
ИНВ. N° ПОДЛ.

ФОРМАТ А3

ИЗОМЕТРИЯ

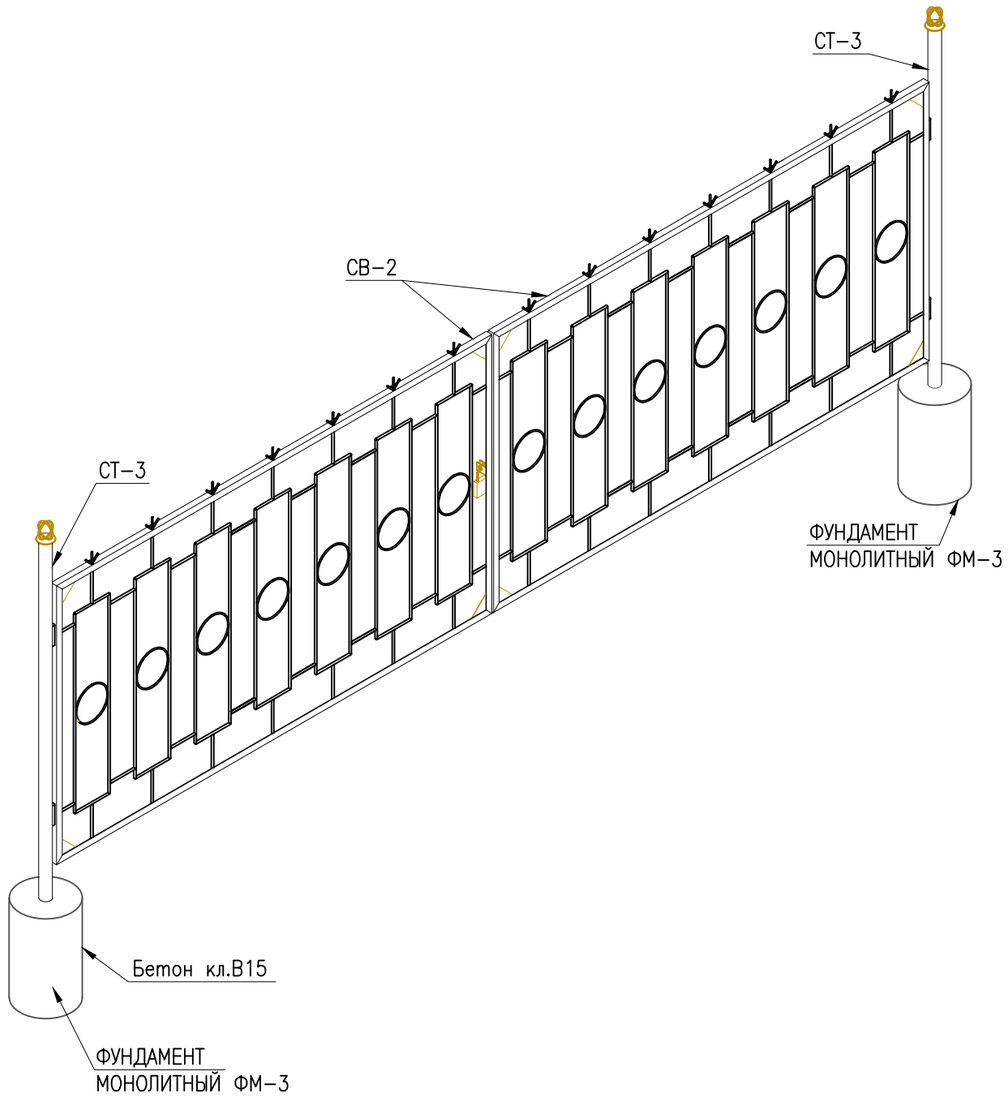

СПЕЦИФИКАЦИЯ МАТЕРИАЛОВ

ПОЗ.	ОБОЗНАЧЕНИЕ	НАИМЕНОВАНИЕ	КОЛ	МАССА ЕД.КГ	ПРИМЕ-ЧАНИЕ
СТ-3 – КОЛ. 6 ШТ					
1	ГОСТ 10704-91	ТРУБА ø102х5 L=3100мм.	1	26,912	83,42
2	ГОСТ 19903-74*	ЛИСТ 150х150х2мм.	1	0,24	0,24
3	ГОСТ 19903-74*	ЛИСТ ø110Х2	1	0,13	0,13
4	ГОСТ 5781-82	AI ø6 L=250мм.	2	0,06	0,12
					83,91
		ФУНДАМЕНТ ФМ-3 БЕТОН В15	6	0,096м3	0,576 м3
СВ-2 – КОЛ. 3 ШТ					
5	ГОСТ 8509-93	УГОЛОК 32Х3 L=2425мм.	2	3,54	7,08
6	ГОСТ 8509-93	УГОЛОК 32Х3 L=1400мм.	2	2,04	4,08
7	ГОСТ 5781-82	AI ø6 L=580мм.	7	0,13	0,91
8	ГОСТ 8639-82	ТРУБА 20х20х2 L=1000ММ	14	1,075	15,05
9	ГОСТ 8639-82	ТРУБА 20х20х2 L=200ММ	14	1,075	15,05
10	ГОСТ 8639-82	ТРУБА 20х20х2 L=100ММ	14	1,075	15,05
11	ГОСТ 8639-82	ТРУБА 20х20х2 L=140ММ	12	1,075	12,90
12	ГОСТ 8639-82	ТРУБА 20х20х2 L=55ММ	4	1,075	4,3
13	ГОСТ 5781-82	AI ø6 L=60мм.	7	0,04	0,28
14	ГОСТ 5781-82	AI ø6 L=50мм.	14	0,03	0,42
15	ГОСТ 19903-74*	ЛИСТ 80х40х2мм.	1	0,05	0,05
16	ГОСТ 19903-74*	◺ЛИСТ 100х100х2мм.	4	0,08	0,32
17	ГОСТ 12590-88	НАВЕС ø30 L=100мм.	4	0,56	1,68
18	ГОСТ 5089-2011	Замок навесной с дужкой	1		
					63,0

63,0+5%=66,15
83,91+5%=88,11

ПРИМЕЧАНИЕ

1. Сварные швы по ГОСТ 5264-80.
2. Сварку производить электродами Э-42 по ГОСТ 9467-75.
3. Катет сварных швов принять по наименьшей толщине свариваемых деталей.
4. Покрытие ограждения: грунтовка ГФ-021 ГОСТ 25129-82, эмаль ПФ-115 ГОСТ 6465-76.
5. Цвет окрашивания уточнить с заказчиком.

ИЗМ.	КОЛ.УЧ.	ЛИСТ	N°ДОК.	ПОДП.	ДАТА
РАЗРАБ.		Султаналиева			01.2020
ПРОВЕР.		Кдрашев Н.			01.2020
Н. КОНТР.		Кдрашев Н.			01.2020
ГИП		Кдрашев Н.			01.2020

001-20-АС

Реконструкция центрального стадиона в с.Курмангазы, Курмангазинского района, Атырауской области

Административное здание с трибунами

СТАДИЯ	ЛИСТ	ЛИСТОВ
РП	46	51

Секция ворот СВ-2, Стойка СТ-3
Спецификация материалов

WESTKAROS

ВЗАМ. ИНВ. N°
ПОДП. И ДАТА
ИНВ. N° ПОДЛ.

ФОРМАТ А3

Панель П-1

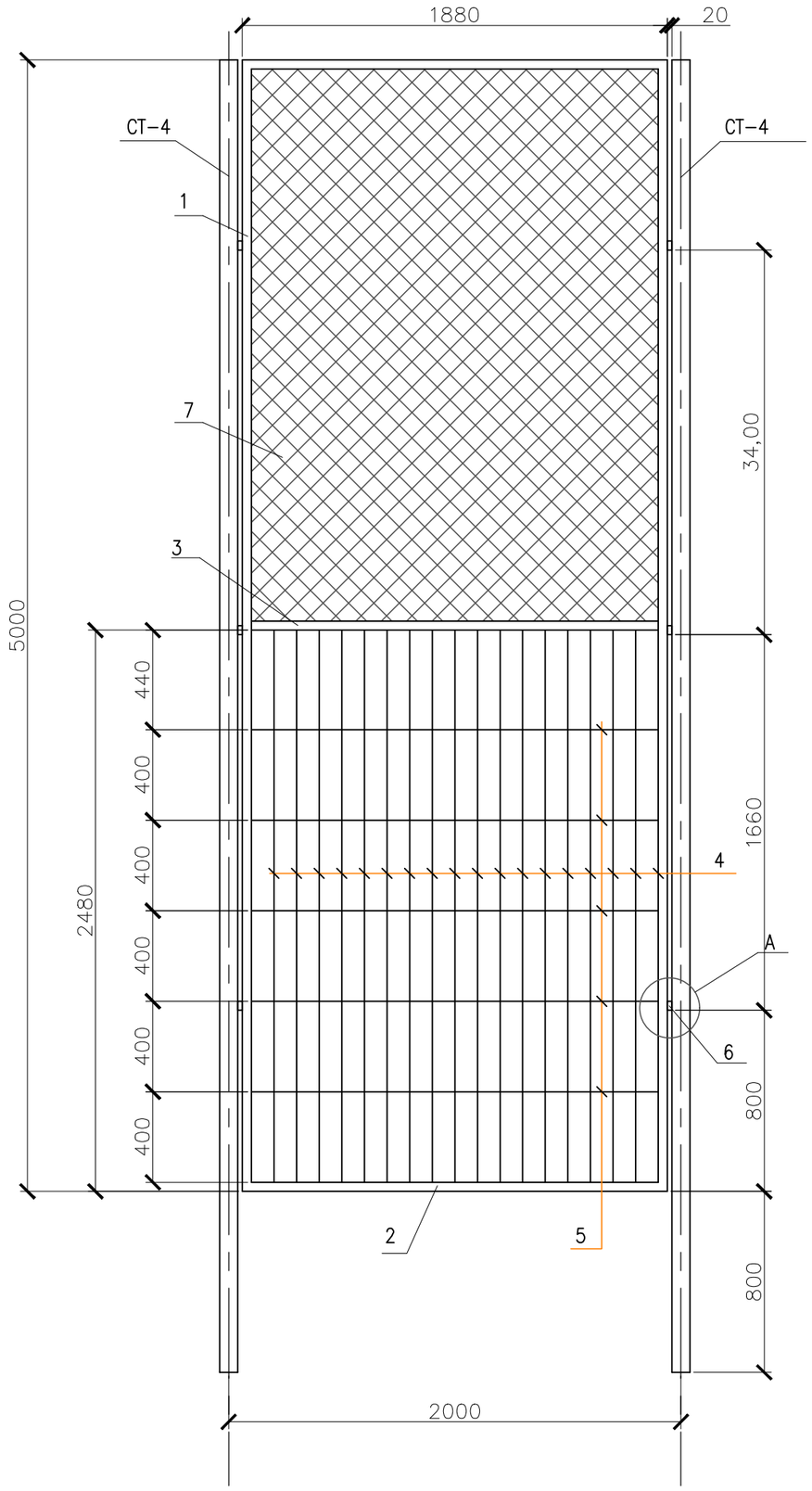

СПЕЦИФИКАЦИЯ МАТЕРИАЛОВ

Марка. Поз.	Обозначение	Наименование	Кол.	Масса ед.кг	Примеч.
1	ТРУБА 40х40х2,5 ГОСТ 8639-82 / В 10 ГОСТ 13663-86	РАМА, L=5000 мм	2	14,25	28,50
2	ТРУБА 40х40х2,5 ГОСТ 8639-82 / В 10 ГОСТ 13663-86	РАМА, L=1880 мм	2	5,358	10,716
3	ТРУБА 40х40х2,5 ГОСТ 8639-82 / В 10 ГОСТ 13663-86	РАМА, L=1800 мм	1	5,13	5,13
4	ГОСТ 2590-2006	ø10, L=2440 мм	17	1,506	25,602
5	ГОСТ 2590-2006	ø10, L=1800 мм	5	1,111	5,555
6	ТРУБА 40х40х2,5 ГОСТ 8639-82 / В 10 ГОСТ 13663-86	КРЕПЛЕНИЕ, L=20 мм	6	0,057	0,342
7	ГОСТ 5336-80	СЕТКА, 35-ОБ	1	4,46	М2
8	ГОСТ 10704-91	ТРУБА, ø76х3, L=5800 (на весь периметр)	44	31,32	М

Узел А

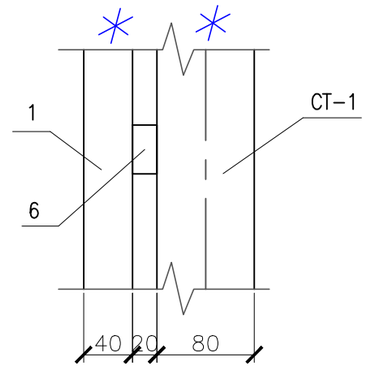

ПРИМЕЧАНИЕ:

1. РАЗМЕРЫ ДЛЯ СПРАВОК;
2. СВАРНЫЕ ШВЫ ВЫПОЛНЯТЬ ПО ГОСТ 5264-80 ЭЛЕКТРОДАМИ ТИПА Э-42 ПО ГОСТ 9467-75, ГОСТ 14771-76;
3. ВЫСОТУ КАТЕТА СВАРНОГО ШВА ПРИНИМАТЬ ПО НАИМЕНЬШЕЙ ПОЛЩИНЕ СВАРИВАЕМЫХ ДЕТАЛЕЙ;
4. ПОВЕРХНОСТЬ КОНСТРУКЦИЙ ОЧИСТИТЬ ОТ ОКАЛИН, РЖАВЧИНЫ И ОКРАСИТЬ ЭМАЛЬЮ ПФ-1189 ЗА ДВА РАЗА ПО ГРУНТОВКЕ ГФ-021 ГОСТ 25129-82

ИЗМ.	КОЛ.УЧ.	ЛИСТ	N°ДОК.	ПОДП.	ДАТА
РАЗРАБ.		Султаналиева			01.2020
ПРОВЕР.		Кдрашев Н.			01.2020
Н. КОНТР.		Кдрашев Н.			01.2020
ГИП		Кдрашев Н.			01.2020

001-20-АС

Реконструкция центрального стадиона в с.Курмангазы, Курмангазинского района, Атырауской области

Административное здание с трибунами

СТАДИЯ	ЛИСТ	ЛИСТОВ
РП	47	51

Панель П-1

WESTKAROS

ФОРМАТ А3

ВЗАМ. ИНВ. N° | ПОДП. И ДАТА | ИНВ. N° ПОДЛ.

Панель П-2

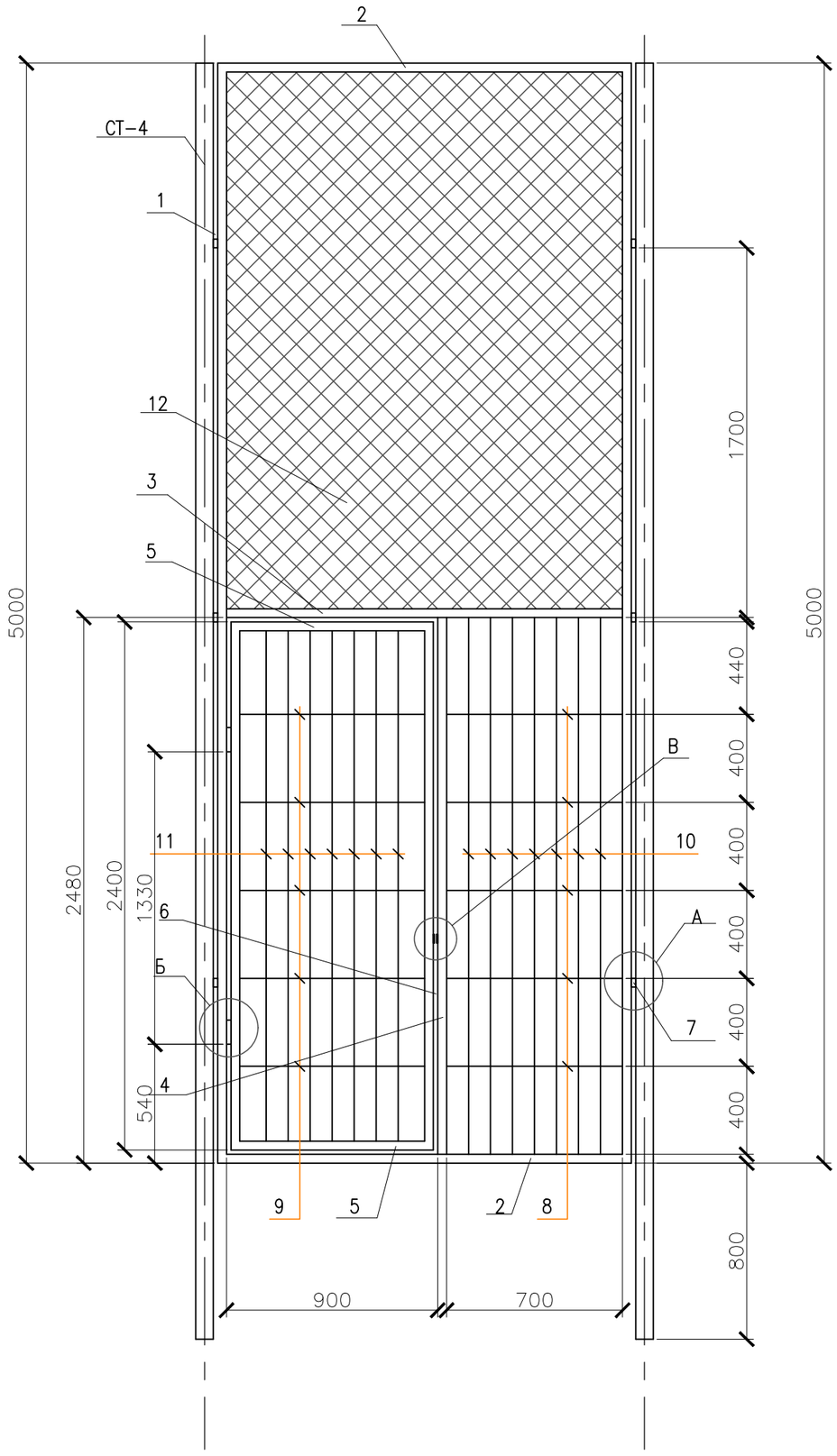

СПЕЦИФИКАЦИЯ МАТЕРИАЛОВ

Марка. Поз.	Обозначение	Наименование	Кол.	Масса ед.кг	Примеч.
1	ТРУБА 40х40х2,5 ГОСТ 8639-82 / В 10 ГОСТ 13663-86	РАМА, L=5000 мм	2	14,25	28,50
2	ТРУБА 40х40х2,5 ГОСТ 8639-82 / В 10 ГОСТ 13663-86	РАМА, L=1880 мм	2	5,358	10,716
3	ТРУБА 40х40х2,5 ГОСТ 8639-82 / В 10 ГОСТ 13663-86	РАМА, L=1800 мм	1	5,13	
4	ТРУБА 40х40х2,5 ГОСТ 8639-82 / В 10 ГОСТ 13663-86	РАМА, L=2480 мм	1	20,882	
5	ТРУБА 40х40х2,5 ГОСТ 8639-82 / В 10 ГОСТ 13663-86	РАМА, L=920 мм	2	7,746	15,492
6	ТРУБА 40х40х2,5 ГОСТ 8639-82 / В 10 ГОСТ 13663-86	РАМА, L=2400 мм	2	20,208	40,416
7	ТРУБА 40х40х2,5 ГОСТ 8639-82 / В 10 ГОСТ 13663-86	КРЕПЛЕНИЕ, L=20 мм	6	0,057	0,342
8	ГОСТ 2590-2006	ø10 L=800	5	0,494	2,470
9	ГОСТ 2590-2006	ø10 L=840	5	0,519	2,595
10	ГОСТ 2590-2006	ø10 L=2440	7	1,506	10,542
11	ГОСТ 2590-2006	ø10 L=2320	7	1,432	10,024
12	ГОСТ 5336-80	СЕТКА 35-0Б	1	4,46	$м^2$
13		НАВЕС ø20 L=100	2	0,25	0,5
14	ГОСТ 19903-74*	ЛИСТ 65х40х3	2	0,061	0,122

ПРИМЕЧАНИЕ:

1. РАЗМЕРЫ ДЛЯ СПРАВОК;
2. СВАРНЫЕ ШВЫ ВЫПОЛНЯТЬ ПО ГОСТ 5264-80 ЭЛЕКТРОДАМИ ТИПА Э-42 ПО ГОСТ 9467-75, ГОСТ 14771-76;
3. ВЫСОТУ КАТЕТА СВАРНОГО ШВА ПРИМИТАТЬ ПО НАИМЕНЬШЕЙ ПОЛЩИНЕ СВАРИВАЕМЫХ ДЕТАЛЕЙ;
4. ПОВЕРХНОСТЬ КОНСТРУКЦИЙ ОЧИСТИТЬ ОТ ОКАЛИН, РЖАВЧИНЫ И ОКРАСИТЬ ЭМАЛЬЮ ПФ-1189 ЗА ДВА РАЗА ПО ГРУНТОВКЕ ГФ-021 ГОСТ 25129-82

ИЗМ.	КОЛ.УЧ.	ЛИСТ	N°ДОК.	ПОДП.	ДАТА	001-20-АС		
						Реконструкция центрального стадиона в с.Курмангазы, Курмангазинского района, Атырауской области		
РАЗРАБ.		Султаналиева			01.2020	Административное здание с трибунами	СТАДИЯ	ЛИСТ	ЛИСТОВ
ПРОВЕР.		Кдрашев Н.			01.2020		РП	48	51
Н. КОНТР.		Кдрашев Н.			01.2020				
ГИП		Кдрашев Н.			01.2020	Панель П-2	WESTKAROS		

ВЗАМ. ИНВ. N°

ПОДП. И ДАТА

ИНВ. N° ПОДЛ.

ФОРМАТ А3

Панель П-3

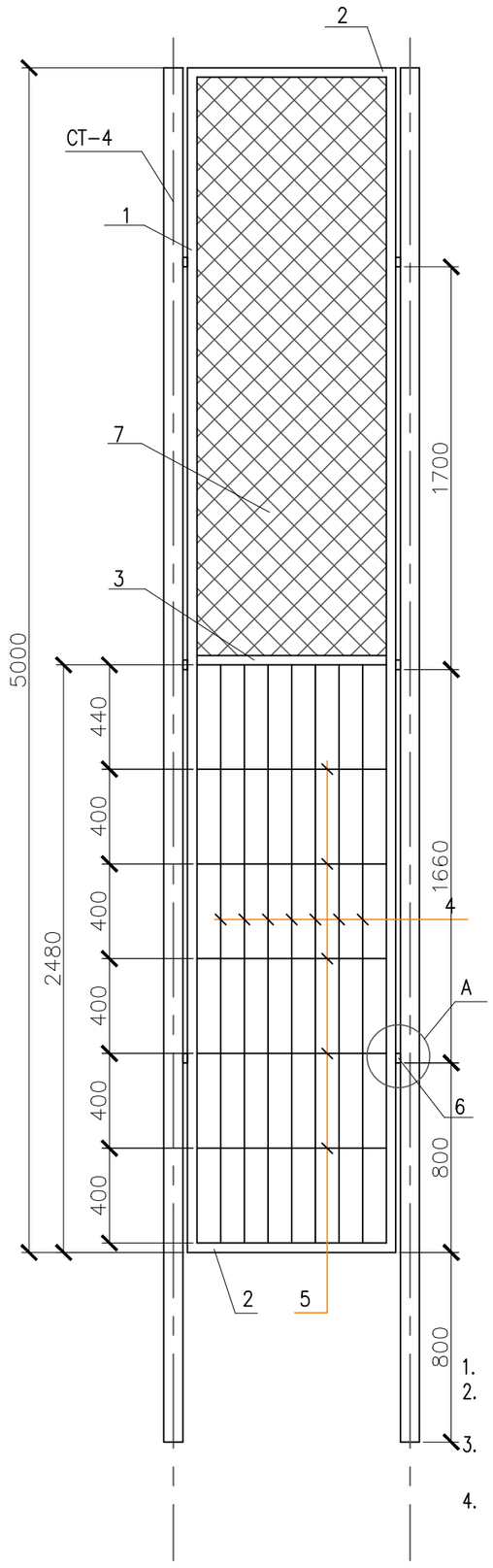

Деталь "Навес" (Поз. 13)

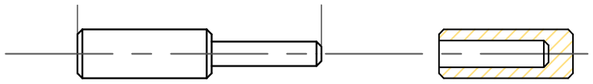

Неуказанные фаски 2х45°

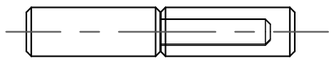

ФУНДАМЕНТ ФМ-4

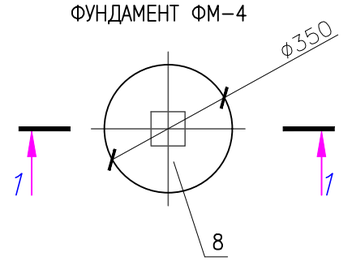

СЕЧЕНИЕ 2-2

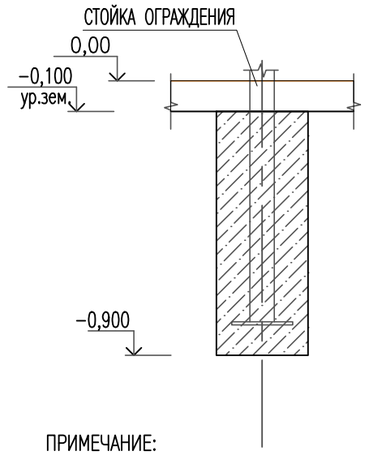

Узел А

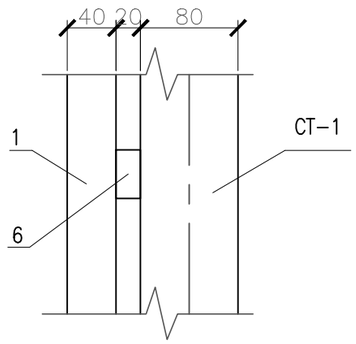

Узел Б

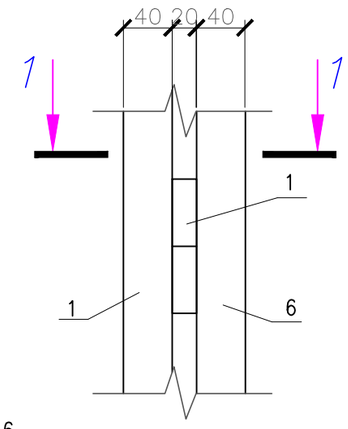

Узел В
М 1:4

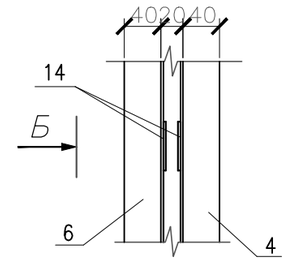

1-1

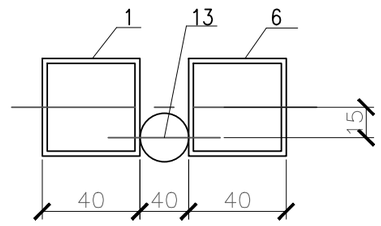

ВИД Б
М 1:4

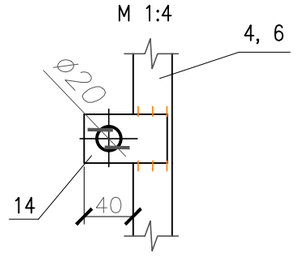

СПЕЦИФИКАЦИЯ МАТЕРИАЛОВ

Марка. Поз.	Обозначение	Наименование	Кол.	Масса ед.кг	Примеч.
1	ТРУБА 40х40х2,5 ГОСТ 8639-82 / В 10 ГОСТ 13663-86	РАМА, L=5000 мм	2	14,25	28,50
2	ТРУБА 40х40х2,5 ГОСТ 8639-82 / В 10 ГОСТ 13663-86	РАМА, L=880 мм	2	2,508	5,016
3	ТРУБА 40х40х2,5 ГОСТ 8639-82 / В 10 ГОСТ 13663-86	РАМА, L=800 мм	1	2,28	
4	ГОСТ 2590-2006	ø10, L=2440 мм	7	1,506	10,542
5	ГОСТ 2590-2006	ø10, L=800 мм	5	0,494	2,47
6	ТРУБА 40х40х2,5 ГОСТ 8639-82 / В 10 ГОСТ 13663-86	КРЕПЛЕНИЕ, L=20 мм	6	0,057	0,342
7	ГОСТ 5336-80	СЕТКА, 35-0Б	1	1,96	м2
8		ФУНДАМЕНТ ФМ-4 БЕТОН В15	44	0,070	0,308м3

ПРИМЕЧАНИЕ:

1. РАЗМЕРЫ ДЛЯ СПРАВОК;
2. СВАРНЫЕ ШВЫ ВЫПОЛНЯТЬ ПО ГОСТ 5264-80 ЭЛЕКТРОДАМИ ТИПА Э-42 ПО ГОСТ 9467-75, ГОСТ 14771-76;
3. ВЫСОТУ КАТЕТА СВАРНОГО ШВА ПРИНИМАТЬ ПО НАИМЕНЬШЕЙ ПОЛЩИНЕ СВАРИВАЕМЫХ ДЕТАЛЕЙ;
4. ПОВЕРХНОСТЬ КОНСТРУКЦИЙ ОЧИСТИТЬ ОТ ОКАЛИН, РЖАВЧИНЫ И ОКРАСИТЬ ЭМАЛЬЮ ПФ-1189 ЗА ДВА РАЗА ПО ГРУНТОВКЕ ГФ-021 ГОСТ 25129-82

ВЗАМ. ИНВ. N° | ПОДП. И ДАТА | ИНВ. N° ПОДЛ.

ИЗМ.	КОЛ.УЧ.	ЛИСТ	N°ДОК.	ПОДП.	ДАТА
РАЗРАБ.		Султаналиева			01.2020
ПРОВЕР.		Кдрашев Н.			01.2020
Н. КОНТР.		Кдрашев Н.			01.2020
ГИП		Кдрашев Н.			01.2020

001-20-АС

Реконструкция центрального стадиона в с.Курмангазы, Курмангазинского района, Атырауской области

Административное здание с трибунами

СТАДИЯ	ЛИСТ	ЛИСТОВ
РП	49	51

Панель П-3
Узел А, Б, В
Сечение 2-2

WESTKAROS

ФОРМАТ А3

План М 1:100

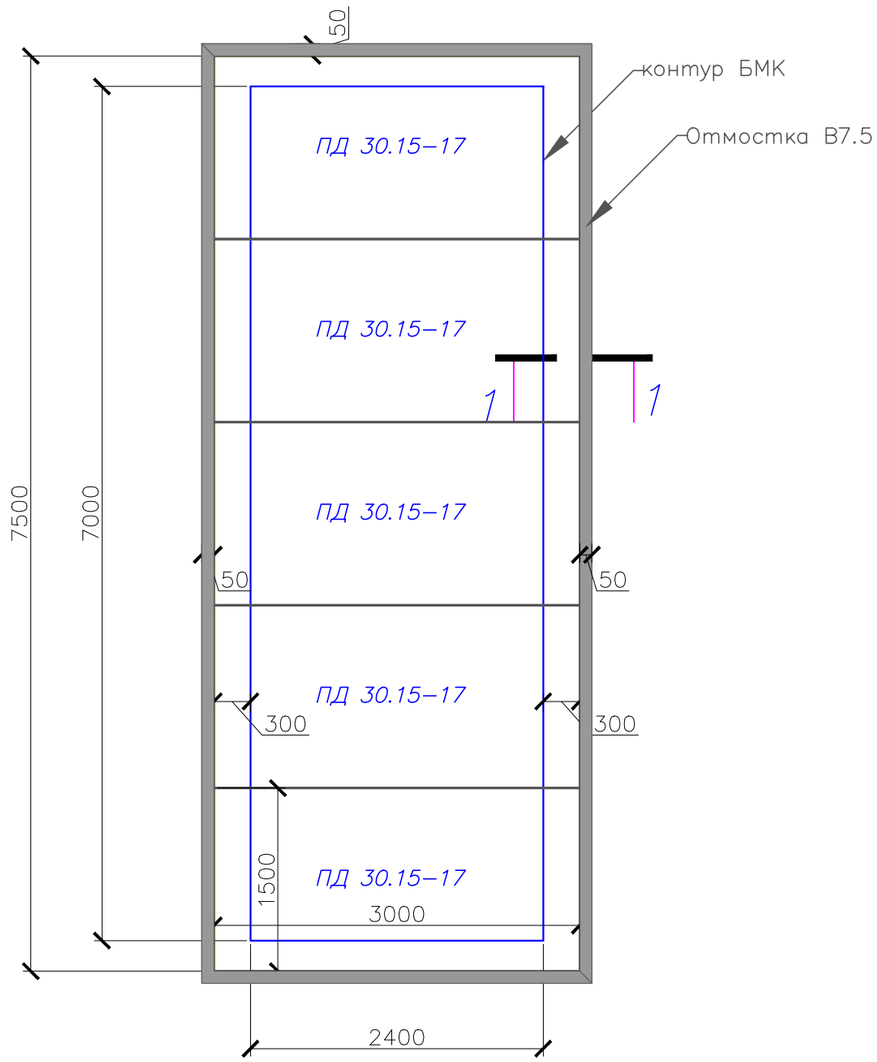

СЕЧЕНИЕ 1-1

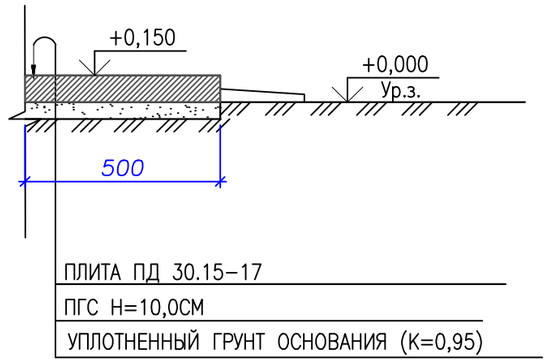

Спецификация материалов

Марка поз.	Обозначение	Наименование	Кол. шт.	Объем ед. м3	Примеч.
1	ГОСТ 25912.0–91	ПД 30.15–17	5	0,97	
		Материалы			
		ПГС, толщ 100мм	м3	1,68	
		Отмостка бетонная В7,5	м2	11,9	
		толщ. 100мм			

ИЗМ.	КОЛ.УЧ.	ЛИСТ	N°ДОК.	ПОДП.	ДАТА
РАЗРАБ.		Султаналиева			01.2020
ПРОВЕР.		Кдрашев Н.			01.2020
Н. КОНТР.		Кдрашев Н.			01.2020
ГИП		Кдрашев Н.			01.2020

001–20–АС

Реконструкция центрального стадиона в с.Курмангазы, Курмангазинского района, Атырауской области

Административное здание с трибунами

СТАДИЯ	ЛИСТ	ЛИСТОВ
РП	50	51

Фундаменты под БМК

WESTKAROS

ФОРМАТ А3

ВЗАМ. ИНВ. N°

ПОДП. И ДАТА

ИНВ. N° ПОДЛ.

ДЫМОВАЯ ТРУБА

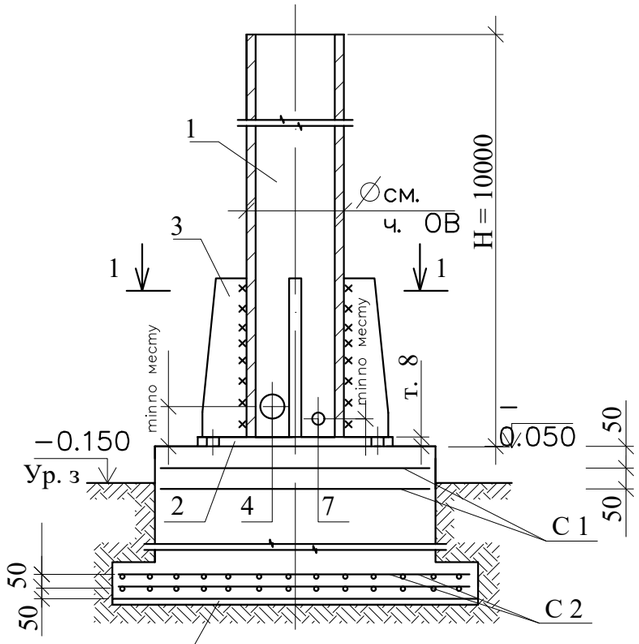

Песчано - гравийная подготовка 100 мм с проливкой битумом до полного насыщения

ФО 1

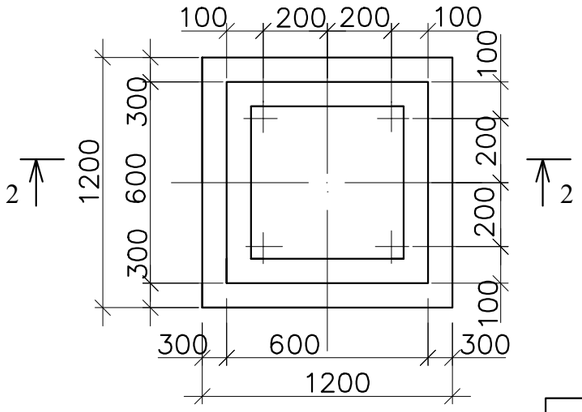

2 - 2

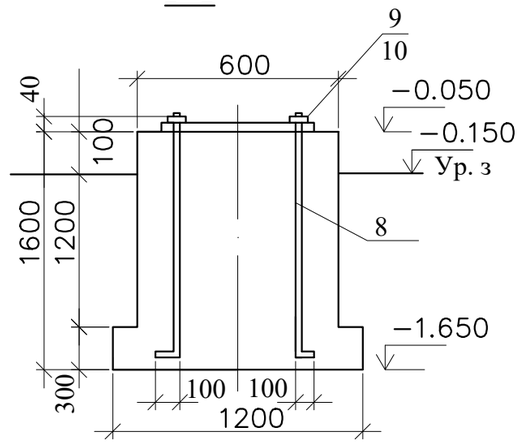

1 - 1

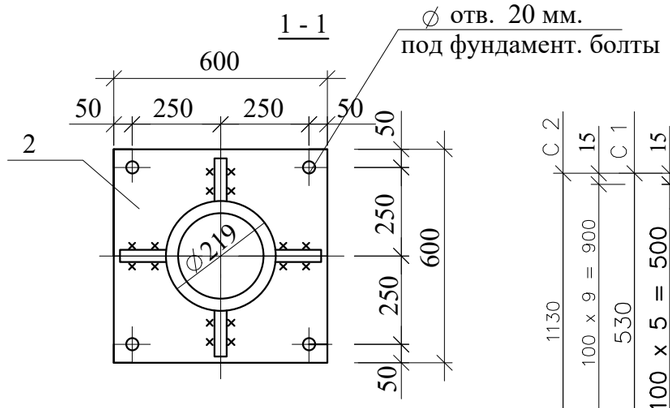

Сетки C1, C2.

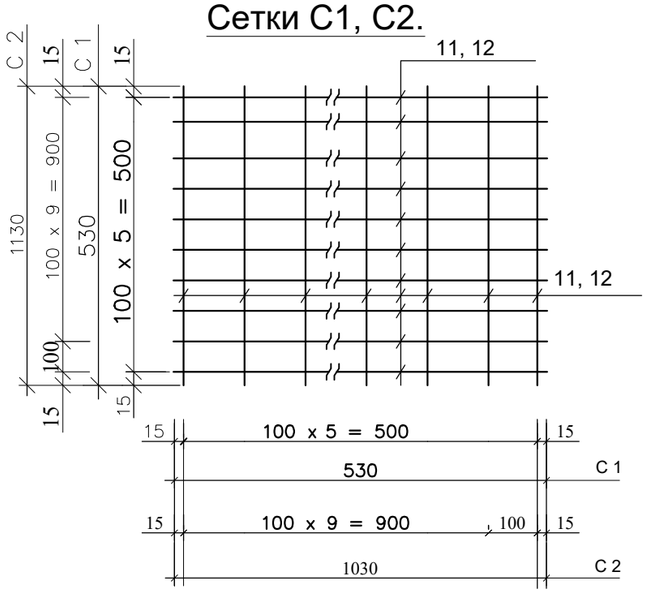

Патрубок прочистки

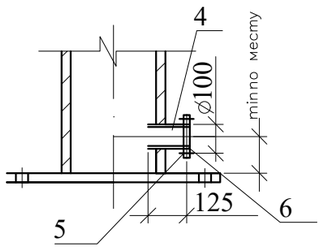

Ребро жёсткости

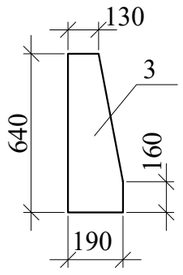

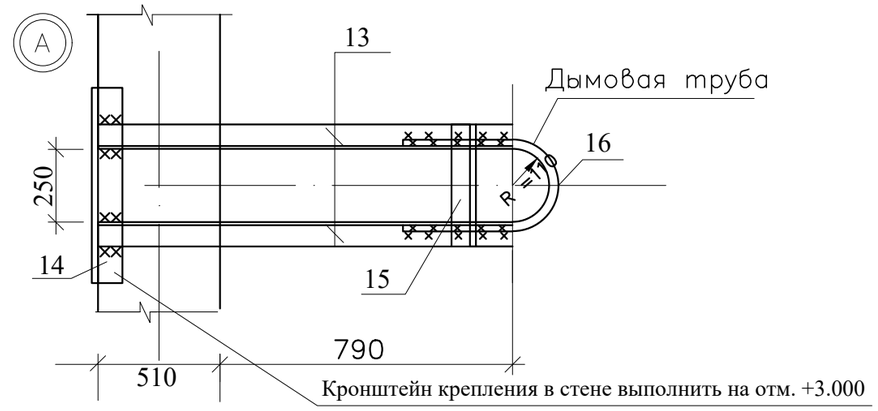

Спецификация элементов дымовой трубы на 1 шт. (Общее 2 шт.)

Поз.	Обозначение	Наименование	Кол-во шт.	Масса ед. кг	Примечание
1	0254-3 ТМ. СО-1	Дымовая труба			
2	ГОСТ 19903 – 74	Основание – 600 x 8 L = 600	1	2,2,6	
3	ГОСТ 19903 – 74	Ребро жёсткости – 190 x 5 L = 500	4	4,8	
4	ГОСТ 10704 – 91	Патруб. прочист ∅ 108 x 4 L = 120	1	1,3	
5	ГОСТ 19903 – 74	Фланец ∅ 100 т. 4 мм	1	1,2	
6	ГОСТ 19903 – 74	Заглушка – 210 x 4 L = 600	1	1,4	
		Болт М 16 x 55	4		
		Гайка М 16	4		
		Прокладка – паронит 1,5 x 150 x 105	1		
7	ГОСТ 10704 – 91	Патрубок отвода конденсата ∅ 100 L = 250	1	0,24	
8	ГОСТ 5781 – 82*	Фунд. болт ∅ 18 A I L = 1100	4	1,8	
9		Гайка М 18	4		
10		Шайба М 18	4		
		Материал			
		Бетон кл. В 15 на сульфатост. портландцем.	0,8		м3
		Узел "А"	1	15,9	
13	ГОСТ 8509 – 86	L 50 x 5 L = 1300	2	4,9	
14	ГОСТ 8509 – 86	L 63 x 5 L = 800	1	3,9	
15	ГОСТ 8509 – 86	L 50 x 5 L = 320	1	1,2	
16	ГОСТ 19903 – 74	Хомут – 40 x 6 L = 1000	1	1,0	
		Сетка С1	2	2,4	
11	ГОСТ 5781 – 82*	∅8 A – III L = 530	12	0,2	
		Сетка С2	2	8,8	
12	ГОСТ 5781 – 82*	∅8 A – III L = 1030	22	0,4	

1. Грунт в основании фундамента ФО-1 тщательно уплотнить.
2. Данный лист смотреть совместно с частью ОВ.

ИЗМ.	КОЛ.УЧ.	ЛИСТ	N°ДОК.	ПОДП.	ДАТА
РАЗРАБ.		Султаналиева			01.2020
ПРОВЕР.		Кдрашев Н.			01.2020
Н. КОНТР.		Кдрашев Н.			01.2020
ГИП		Кдрашев Н.			01.2020

001-20-АС

Реконструкция центрального стадиона в с.Курмангазы, Курмангазинского района, Атырауской области

Административное здание с трибунами

СТАДИЯ	ЛИСТ	ЛИСТОВ
РП	51	51

Дымовая труба
Фундамент ФО 1

WESTKAROS

ВЗАМ. ИНВ. N° | ПОДП. И ДАТА | ИНВ. N° ПОДЛ.

ФОРМАТ А3