Государственная лицензия № 16002237
от 8 февраля 2016г.

WESTKAROS

Заказ: 001-20

РАБОЧИЙ ПРОЕКТ

Реконструкция центрального стадиона в п.Курмангазы, Курмангазинского района, Атырауской области

г. Уральск 2020

Государственная лицензия № 16002237
от 8 февраля 2016г.

WESTKAROS

Заказ: 001-20

РАБОЧИЙ ПРОЕКТ

Реконструкция центрального стадиона в п.Курмангазы, Курмангазинского района, Атырауской области

Том 2. Альбом 2

Административно-бытовое здание

1: Архитектурно-строительные решения
2: Технологическое оборудование
3: Отопление и вентиляция
4: Водопровод и канализация
5: Электроосвещение и электрооборудование
6: Пожарная сигнализация
7: Видеонаблюдение

Директор ТОО "WESTKAROS" : Абилев Е.К.

Главный инженер проекта: Кдрашев Н.Е.

г. Уральск 2020

ВЕДОМОСТЬ ОСНОВНОГО КОМПЛЕКТА ЧЕРТЕЖЕЙ МАРКИ ПС

ЛИСТ	НАИМЕНОВАНИЕ	НОМЕР ДОКУМЕНТА	ПРИМЕЧАНИЕ
1	Общие указания		
2	Схема пожарной сигнализации		
3	Расположения сетей пожарной сигнализации		
4			

ВЕДОМОСТЬ ССЫЛОЧНЫХ И ПРИЛАГАЕМЫХ ДОКУМЕНТОВ

ОБОЗНАЧЕНИЕ	НАИМЕНОВАНИЕ	ПРИМЕЧАНИЕ
	ССЫЛОЧНЫЕ ДОКУМЕНТЫ	
ПУЭ РК	Правило устройства электроустановок	
СН РК 4.04–07–2019	Электротехнические устройства	
ГОСТ 25–329–81	Установки пожаротушения автоматические и	
	установки пожарной, охранной сигнализации	
ГОСТ 12.1.004–91	Система стандартов безопасности труда.	
	Пожарная безопасность. Общие требования	
	ПРИЛАГАЕМЫЕ ДОКУМЕНТЫ	
001–20–ПС.СО	Спецификация оборудования, изделий и материалов	2 Листа

ОСНОВНЫЕ ПОКАЗАТЕЛИ

N	НАИМЕНОВАНИЕ	Ед. изм.	ЧИСЛОВЫЕ ЗНАЧЕНИЯ
1	Количество шлейфов ШС	шт.	4
2			
3			

ОБЩИЕ УКАЗАНИЯ

Данным проектом разработана пожарная сигнализация.
Исходными данными для разработки проекта послужили архитектурно–строительная и технологическая части проекта СНиП РК 2.02–15–03, СНиП 3.02–02–01
перечень СН РК 2.02–11–02 и и пособия к СНИП РК 2.02–15–03.
Для предупреждения возникновения пожара в помещениях здания предусмотрено устройство сетей ПС.
В качестве приемно–контрольного прибора пожарной сигнализации выбран прибор: ППКОП "ВЭРС–ПК8", шлейфПС.
В качестве пожарных извещателей выбраны автоматические извещатели : тепловые ИП103–5, дымовые –ИП212–41 , радиус действия которых определен в технической
характеристике данных извещателей , СНиП 2.02–15–2003 , паспортных данных завода–
изготовителя.
Питание прибора "ВЭРС–ПК8" осуществляется через распределительное устройство (эл.щитка внутреннего эл. снабжения) напряжением 220В .(через автоматический эл.выключатель –0,25А)
В качестве резервного источника аккумуляторные батареи –12В–4,5А.
которые встроены в корпусе прибора ППКОП"ВЭРС–ПК8", обеспечивающие питание прибора
и работы всей системы сигнализации в течении суток.
Подача напряжения предусматривается по кабелю марки ШВВП 2х0.75 мм2
При возникновении тревожной пожарной ситуации сигналы, подаваемые пожарными извещателями ИП103, и ИП212–41 и преобразуется прибором ППКОП "ВЭРС–ПК8".
Также предусмотрено комбинированное устройство, светозвуковое "Маяк " (уличное исполнение), которое установливается на фасаде здания.
Подключение пожарных извещателей ИП103, и ИП212–41 к прибору ППКОП "ВЕРС 8", предусмотрено проводом марки КСПВ 2х0,4 мм2 и КСПВ 4х0,5 мм2 по стенам и потолку
в кабельканале.
Прохождение сетей ПС через стены выполняются в кембриках через металлическую трубку Д20.
Прокладка сети ПС выполняется не ниже 2,2 м от пола.
Извещатели ИП103–5, и ИП212–41 устанавливаются на потолках. Для контроля цепей
шлейфа, а также наладки прибора ППКОП "ВЕРС8" в конце шлейфа устанавливается оконечные устройства и ручные извещатели ИПР на путях эвакуации при визуальном обнаружении пожара.
В помещениях здания предусмотрено звуковое оповещение.
На путях эвакуации установлено световое оповещение ""Шыгу" (Выход)
Заземление согласно ПУЭ. Все работы выполняются в соответствии с существующими
нормами и правилами.
Условные обозначения выполнить по РД 78.36.002–99.

СОГЛАСОВАНО:

ВЗАМ. ИНВ. N

ПОДПИСЬ И ДАТА

ИНВ. N ПОДЛ

Проект разработан в соответствии с действующими нормами и правилами и предусматривают мероприятия, обеспечивающие взрывобезопасность, пожаробезопасность при эксплуатации здания.

Главный инженерен проекта: Кдрашев Н. Е.

ИЗМ.	КОЛ.УЧ.	ЛИСТ	N°ДОК.	ПОДП.	ДАТА
РАЗРАБ.		Голубов Д.			01.2020
ПРОВЕРИЛ		Кдрашев Н.			01.2020
Н. КОНТР.		Кдрашев Н.			01.2020
ГИП		Кдрашев Н.			01.2020

001.20–ПС.

Реконструкция центрального стадиона в с. Курмангазы, Курмангазинского района, Атырауской области.

Административное здание с трибунами

СТАДИЯ	ЛИСТ	ЛИСТОВ
РП	1	3

ОБЩИЕ УКАЗАНИЯ

WESTKAROS

Формат А3

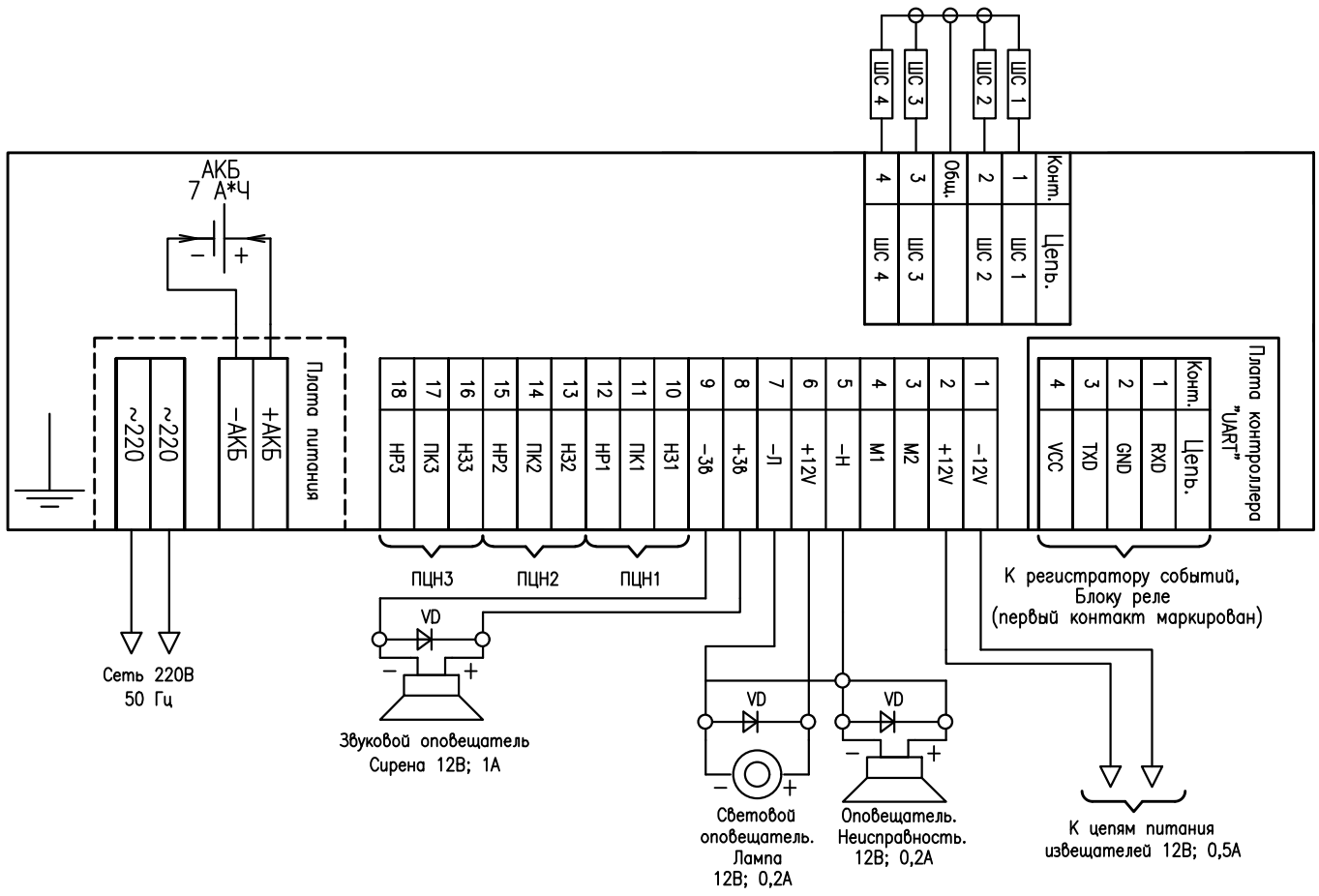

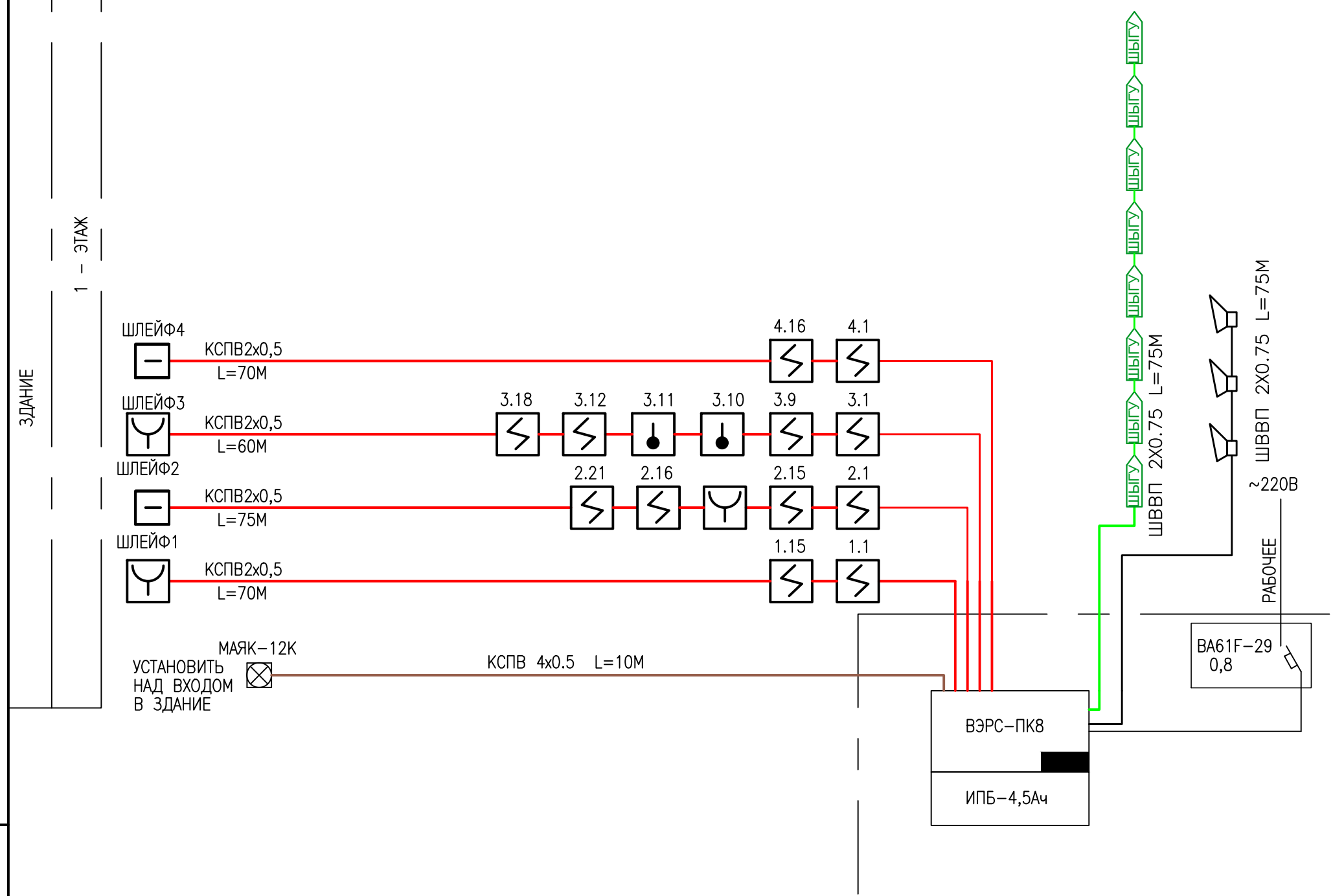

ИЗМ.	КОЛ.УЧ.	ЛИСТ	N°ДОК.	ПОДП.	ДАТА
РАЗРАБ.		Голубов Д.			01.2020
ПРОВЕРИЛ		Кдрашев Н.			01.2020
Н. КОНТР.		Кдрашев Н.			01.2020
ГИП		Кдрашев Н.			01.2020

001.20–ПС.

Реконструкция центрального стадиона в с. Курмангазы, Курмангазинского района, Атырауской области.

Административное здание с трибунами

СТАДИЯ	ЛИСТ	ЛИСТОВ
РП	2	3

СХЕМА ПОЖАРНОЙ СИГНАЛИЗАЦИИ

WESTKAROS

ВЗАМ. ИНВ. N | ПОДПИСЬ И ДАТА | ИНВ. N ПОДЛ

ФОРМАТ А3

РАСПОЛОЖЕНИЕ СЕТЕЙ ПОЖАРНОЙ СИГНАЛИЗАЦИИ

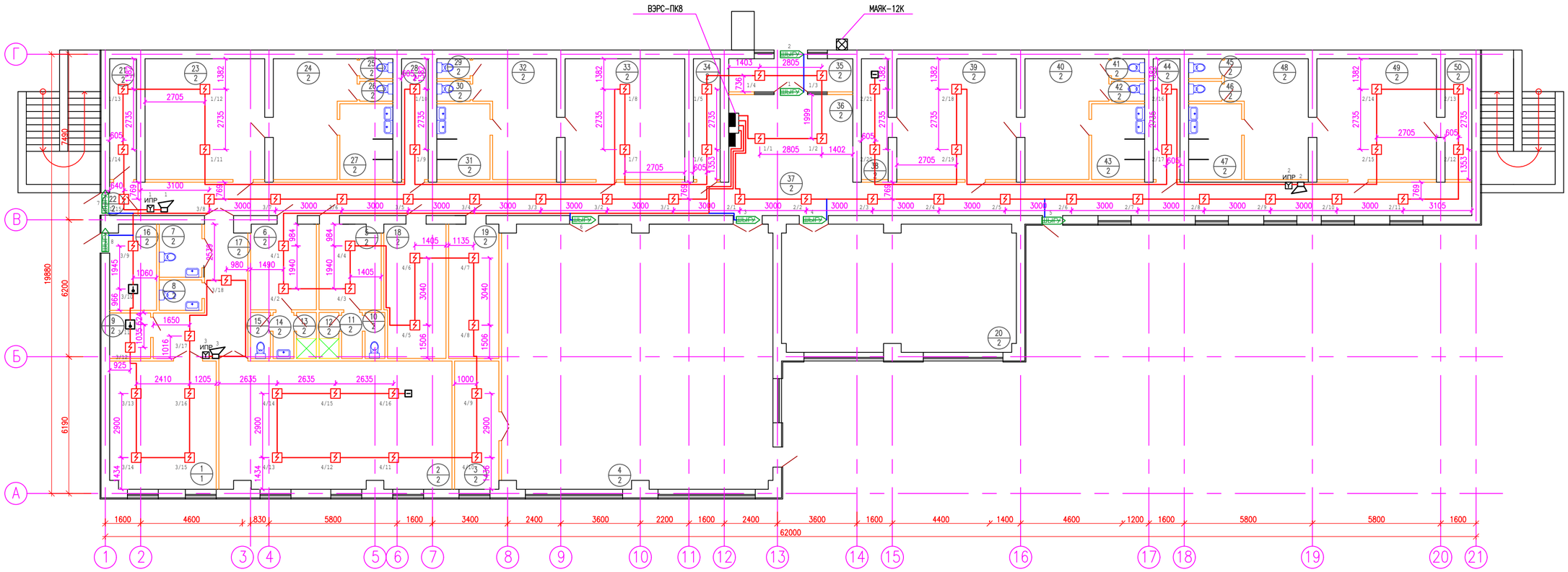

ЭКСПЛИКАЦИЯ ПОМЕЩЕНИЙ

№ ПОМЕ-ЩЕНИЯ	НАИМЕНОВАНИЕ	ПЛОЩАДЬ, м².	КАТ. ПОМЕЩЕНИЯ
1	КОНФЕРЕНЦ ЗАЛ	27.8	
2	ЗАЛ ДЛЯ ЗАНЯТИЙ НАСТОЛЬНЫМИ ИГРАМИ	60.52	
3	ИНВЕНТАРНАЯ	11.6	
4	ЗАЛ ДЛЯ БОРЬБЫ	146.0	
5	ТРЕНЕРСКАЯ	10.63	
6	ТРЕНЕРСКАЯ	11.35	
7	САН. УЗЕЛ ДЛЯ ИНВАЛИДОВ	4.61	
8	САН. УЗЕЛ ДЛЯ ПЕРСОНАЛА	2.66	
9	ЭЛЕКТРОЩИТОВАЯ	3.81	
10	САН. УЗЕЛ	1.87	
11	УМЫВАЛЬНИК	1.95	
12	ДУШЕВАЯ	1.85	
13	ДУШЕВАЯ	1.85	
14	УМЫВАЛЬНИК	1.95	
15	САН. УЗЕЛ	1.85	
16	ТЕПЛОВОЙ УЗЕЛ	8.1	
17	КОРИДОР	16.44	
18	МЕДПУНКТ	16.71	
19	КОМНАТА ПЕРСОНАЛА	13.8	
20	ТРЕНАЖЕРНЫЙ ЗАЛ	60.6	
21	ПОДСОБНОЕ ПОМЕЩЕНИЕ	6.6	
22	ТАМБУР	1.93	
23	РАЗДЕВАЛКА	29.6	
24	ШЛЮЗ	17.5	
25	САН. УЗЕЛ	1.35	

ЭКСПЛИКАЦИЯ ПОМЕЩЕНИЙ

№ ПОМЕ-ЩЕНИЯ	НАИМЕНОВАНИЕ	ПЛОЩАДЬ, м².	КАТ. ПОМЕЩЕНИЯ
26	САН. УЗЕЛ	1,35	
27	ДУШЕВАЯ	8,2	
28	КОМНАТА УБОРОЧНОГО ИНВЕНТАРЯ	6,6	
29	САН. УЗЕЛ	1,35	
30	САН. УЗЕЛ	1,35	
31	ДУШЕВАЯ	8,2	
32	ШЛЮЗ	17,5	
33	РАЗДЕВАЛКА	29,6	
34	ПОДСОБНОЕ ПОМЕЩЕНИЕ	6,6	
35	ТАМБУР	8,4	
36	ВЕСТИБЮЛЬ	22,25	
37	КОРИДОР	90,0	
38	ПОДСОБНОЕ ПОМЕЩЕНИЕ	6,6	
39	РАЗДЕВАЛКА	29,6	
40	ШЛЮЗ	17,5	
41	САН. УЗЕЛ	1,35	
42	САН. УЗЕЛ	1,35	
43	ДУШЕВАЯ	8,2	
44	ПОДСОБНОЕ ПОМЕЩЕНИЕ	6,6	
45	САН. УЗЕЛ	1,35	
46	САН. УЗЕЛ	1,35	
47	ДУШЕВАЯ	8,2	
48	ШЛЮЗ	17,5	
49	РАЗДЕВАЛКА	29,6	
50	ПОДСОБНОЕ ПОМЕЩЕНИЕ	6,6	

Условные обозначения.

- Провод пожарной сигнализации.
- Прибор приемно-контрольный пожарный.
- Датчик тепловой.
- Датчик дымовой.
- ИПР — Извещатель пожарный ручной.
- Сирена звуковая.

ИЗМ.	КОЛ.УЧ.	ЛИСТ	N°ДОК.	ПОДП.	ДАТА	001.20-ПС.		
						Реконструкция центрального стадиона в с. Курмангазы, Курмангазинского района, Атырауской области.		
РАЗРАБ.		Голубов Д.			01.2020	Административное здание с трибунами	СТАДИЯ	ЛИСТ	ЛИСТОВ
ПРОВЕРИЛ		Кдрашев Н			01.2020		РП	3	3
Н. КОНТР.		Кдрашев Н			01.2020				
ГИП		Кдрашев Н			01.2020	РАСПОЛОЖЕНИЕ СЕТЕЙ ПОЖАРНОЙ СИГНАЛИЗАЦИИ	WESTKAROS		

ВЗАМ. ИНВ. N° | ПОДП. И ДАТА | ИНВ. N° ПОДЛ.

ФОРМАТ А2

ПОЗИЦИЯ	НАИМЕНОВАНИЕ И ТЕХНИЧЕСКАЯ ХАРАКТЕРИСТИКА	ТИП,МАРКА, ОБОЗНАЧЕНИЕ ДОКУМЕНТА, ОПРОСНОГО ЛИСТА	КОД ООРУДОВАНИЯ, ИЗДЕЛИЯ, МАТЕРИАЛА	ЗАВОД-ИЗГОТОВИТЕЛЬ	ЕДИНИЦА ИЗМЕРЕНИЯ	КОЛИ-ЧЕСТВО	МАССА ЕДИНИЦЫ КГ	ПРИМЕЧАНИЯ
1	2	3	4	5	6	7	8	9
	ОБОРУДОВАНИЕ И МАТЕРИАЛЫ, ПОСТАВЛЯЕМЫЕ ЗАКАЗЧИКОМ							
1	ПРИБОР ПРИЕМНО-КОНТРОЛЬНЫЙ ПОЖАРНЫЙ НА 8 ШЛЕЙФОВ СО ВСТРОЕННЫМ ИСТОЧНИКОМ РЕЗЕРВНОГО ПИТАНИЯ 4,5 А/ч 12В	ВЭРС-ПК8		ООО "ВОСТОКЭЛЕКТРОРАДИО-СЕРВИС"	КОМП.	1		
2	АККУМУЛЯТОР, 4,5А ч				ШТ	1		
3	АВТОМАТИЧЕСКИЙ ВЫКЛЮЧАТЕЛЬ 220В,50Гц, С ОБОЛОЧКОЙ ВА61-29,IP54	ВА61F29-1Z0.8 ИУКЖ.641,232.015 ТУ		ОАО ДИВНОГОРСКИЙ З-Д	ШТ	1		
4	ОПОВЕЩАТЕЛЬ ОХРАННО-ПОЖАРНЫЙ КОМБИНИРОВАННЫЙ 12В	МАЯК-12К			ШТ	1		
5	СВЕТОВОЕ ТАБЛО "ВЫХОД", 12В, 25мА	НБО12-01			ШТ	8		
6	ИЗВЕЩАТЕЛЬ ПОЖАРНЫЙ ДЫМОВОЙ	ИП212-45			ШТ	68		
7	ИЗВЕЩАТЕЛЬ ПОЖАРНЫЙ ТЕПЛОВОЙ	ИП103-5/1-А3		ООО"КБПА"	ШТ	2		
8	ИЗВЕЩАТЕЛЬ ПОЖАРНЫЙ РУЧНОЙ	ИПР-3СУ		ОАО "СПЕЦАВТОМАТИКА"	ШТ	3		
9	КОРОБКА КОМУТАЦИОННАЯ	КС-4		ООО "ЛИГАРД"	ШТ	3		
10	УСТРОЙСТВО ОКОНЕЧНОЕ (МИКРОВЫКЛЮЧАТЕЛЬ)				ШТ	2		
11	ПРОВОД С МЕДНЫМИ ЖИЛАМИ, СЕЧЕНИЕМ 2х0,5ММ	КСПВ 2х0,5			М	300		
12	ПРОВОД С МЕДНЫМИ ЖИЛАМИ, СЕЧЕНИЕМ 4х0,5ММ^2	КСПВ 4х0,5			М	100		
13	ПРОВОД С МЕДНЫМИ ЖИЛАМИ, СЕЧЕНИЕМ 2х0,75ММ^2	ШВВП 2х0,75			М	150		
14	КАБЕЛЬ-КАНАЛ БЕЛЫЙ	РКК-12х12х2000 ТУ3464-004-18669258-03		ЗАО "РУВИНИЛ" РОССИЯ, Г. МОСКВА	М/ШТ	280/140		
15	КАБЕЛЬ-КАНАЛ БЕЛЫЙ	РКК-25х25х2000 ТУ3464-004-18669258-03		ЗАО "РУВИНИЛ" РОССИЯ, Г. МОСКВА	М/ШТ	20/10		
16	МЕТАЛЛОРУКАВ	Р3-Ц-Х15			М	5		
17	СИРЕНА ЗВУКОВАЯ	МАЯК 12 КП			ШТ	3		

ВЗАМ. ИНВ. N

ПОДПИСЬ И ДАТА

ИНВ. N ПОДЛ

ИЗМ.	КОЛ.УЧ.	ЛИСТ	N°ДОК.	ПОДП.	ДАТА
РАЗРАБ.		Голубов Д.			01.2020
ПРОВЕРИЛ		Кдрашев Н.			01.2020
Н. КОНТР.		Кдрашев Н.			01.2020
ГИП		Кдрашев Н.			01.2020

001.20-ПС.СО.

Реконструкция центрального стадиона в с. Курмангазы, Курмангазинского района, Атырауской области.

Административное здание с трибунами

СТАДИЯ	ЛИСТ	ЛИСТОВ
РП	1	1

СПЕЦИФИКАЦИЯ ОБОРУДОВАНИЯ, ИЗДЕЛИЙ И МАТЕРИАЛОВ.

WESTKAROS

ФОРМАТ А3