Государственная лицензия № 16002237
от 8 февраля 2016г.

WESTKAROS

Заказ: 001-20

РАБОЧИЙ ПРОЕКТ

Реконструкция центрального стадиона в п.Курмангазы, Курмангазинского района, Атырауской области

г. Уральск 2020

Государственная лицензия № 16002237
от 8 февраля 2016г.

WESTKAROS

Заказ: 001-20

РАБОЧИЙ ПРОЕКТ

Реконструкция центрального стадиона в п.Курмангазы, Курмангазинского района, Атырауской области

Том 2. Альбом 2

Административно-бытовое здание

1: Архитектурно-строительные решения
2: Технологическое оборудование
3: Отопление и вентиляция
4: Водопровод и канализация
5: Электроосвещение и электрооборудование
6: Пожарная сигнализация
7: Видеонаблюдение

Директор ТОО "WESTKAROS" : Абилев Е.К.

Главный инженер проекта: Кдрашев Н.Е.

г. Уральск 2020

ВЕДОМОСТЬ ОСНОВНОГО КОМПЛЕКТА ЧЕРТЕЖЕЙ МАРКИ ВН

ЛИСТ	НАИМЕНОВАНИЕ	НОМЕР ДОКУМЕНТА	ПРИМЕЧАНИЕ
1	Общие указания		
2	Структурная схема системы видеонаблюдения		
3	Установка наружных и внутренних камер видеонаблюдения		
4	Схема прокладки видеонаблюдения 1 этажа		
5	Схема прокладки видеонаблюдения 2 этажа (трибуна)		
6			
7			
8			
9			
10			

ВЕДОМОСТЬ ССЫЛОЧНЫХ И ПРИЛАГАЕМЫХ ДОКУМЕНТОВ

ОБОЗНАЧЕНИЕ	НАИМЕНОВАНИЕ	ПРИМЕЧАНИЕ
	ССЫЛОЧНЫЕ ДОКУМЕНТЫ	
ПУЭ РК	Правило устройства электроустановок	
ВНТП 116-63	Ведомственные нормы технологического проектирования, проводные	
	средства связи. Линейно-кабельные сооружения.	
СНиП РК 3.02-10-2010	Устройство систем связи, сигнализация и диспетчеризации инженерного	
	оборудования жилых и общественных зданий.	
	ПРИЛАГАЕМЫЕ ДОКУМЕНТЫ	
001-20-ВН.СО	Спецификация оборудования, изделий и материалов	1 лист

ОСНОВНОЙ ПОКАЗАТЕЛИ

НАИМЕНОВАНИЕ	ПОКАЗАТЕЛИ	ПРИМЕЧАНИЕ
Количество внутренних камер	5	шт.
Количество наружных камер	9	шт.
Общая протяженность кабеля RJ-45	550	м.

Проект разработан в соответствии с действующими нормами и правилами и предусматривают мероприятия, обеспечивающие взрывобезопасность, пожаробезопасность при эксплуатации здания.

Главный инжеренер проекта: Кдрашев Н. Е.

ВИДЕОНАБЛЮДЕНИЕ.

Рабочий проект видеонаблюдения разработан на основания задания на проектирования выданного заказчиком.

Исходными данными для проектирования послужили планы, выданные заказчиком.

Рабочий проект разработан в соответствии с требованиями действующими на территории РК требованиями норм и законодательных актов.

Технические решения, принятые в проекте, соответствуют требованиям экологических, санитарно-гигиенических, противопожарных и других норм, действующих на территории Республики Казахстан и обеспечивают безопасную для жизни и здоровья людей эксплуатацию объекта при соблюдении предусмотренных проектом мероприятий.

КРАТКАЯ ХАРАКТЕРИСТИКА ОБЪЕКТА

1.1. Строительство кабельных трасс в рабочих помещениях и по периметру здания.

1.2. Помещения имеют следующие характеристики:

– отапливаемые;

ОСНОВНЫЕ ПРОЕКТНЫЕ РЕШЕНИЯ

Система видеонаблюдения предназначена для ведения круглосуточной записи происходящего на проектируемом объекте.

Для реализации необходимых функций системы установлено следующее оборудование:

В подсобном помещении №34 установлен 32 канальный видеорегистратор DAHUA NVR5432-4KS2 со следующими техническими характеристиками: 4K и H.256; Входящий поток на запись: до 12MP; HDD: 4 SATA3 до 32Тб ; декодирование : 4ch x 4K, 16 ch x 1060P ; Видеовыходы : 2 HDMI , 1 VGA ; Сеть: 2 порта 1 Gb ; ESATA ; USB: 1 порт 2.0, 2 порта 3.0 ; Аудио вх.вых $\frac{1}{1}$ для дуплексной связи; Трев.вх.вых.$\frac{16}{6}$; P2P, ONVIF; поддержка : IOS, Android, Windows Phone, корпус сталь, передняя панель пластик.

В помещениях здания установлены 5 видеокамер Milesight 5Mp MS-C5383-PB, 9 камер Milesight MS-C3366-FP на улице по периметру здания.

Распределительная сеть системы видеонаблюдения выполнить кабелем RJ 45 CAT 6

Трассы в помещениях за подвесным потолком, при его наличии, прокладываются в трубе ПВХ гофрированной легкого типа D-16 мм легкая с креплением к потолку и стенам держателем – клипса 16мм с шагом не более 350 мм, при его отсутствии в коробе 10х20.

Электропитание системы видеонаблюдения выполнить по I категории надежности согласно ПУЭ.

В проекте предусмотрен блок питания для видеокамер.

Проект выполнен в соответствии с действующими нормами и правилами, и обеспечивает безопасную эксплуатацию оборудуемых помещений при соблюдении соответствующих мероприятий.

Монтаж, наладку и сдачу в эксплуатацию спроектированных систем выполнить в соответствии с РД 78.145-93 и Правилами устройства электроустановок (ПУЭ).

Подключение к электрооборудованию выполнить в соответствии с технической документацией заводов-изготовителей.

Прокладку кабелей и проводов в помещениях выполнить скрыто.

СОГЛАСОВАНО:

Взам. инв. N

Подпись и дата

Инв.о N док.

ИЗМ.	КОЛ.УЧ.	ЛИСТ	N*ДОК.	ПОДП.	ДАТА
РАЗРАБ.		Голубов Д.			01.2020
ПРОВЕРИЛ		Кдрашев Н.			01.2020
Н. КОНТР.		Кдрашев Н.			01.2020
ГИП		Кдрашев Н.			01.2020

001.20-ВН.

Реконструкция центрального стадиона в с. Курмангазы, Курмангазинского района, Атырауской области.

Административное здание с трибунами

СТАДИЯ	ЛИСТ	ЛИСТОВ
РП	1	5

Общие указания

WESTKAROS

Формат А3

СТРУКТУРНАЯ СХЕМА СИСТЕМЫ ВИДЕОНАБЛЮДЕНИЯ

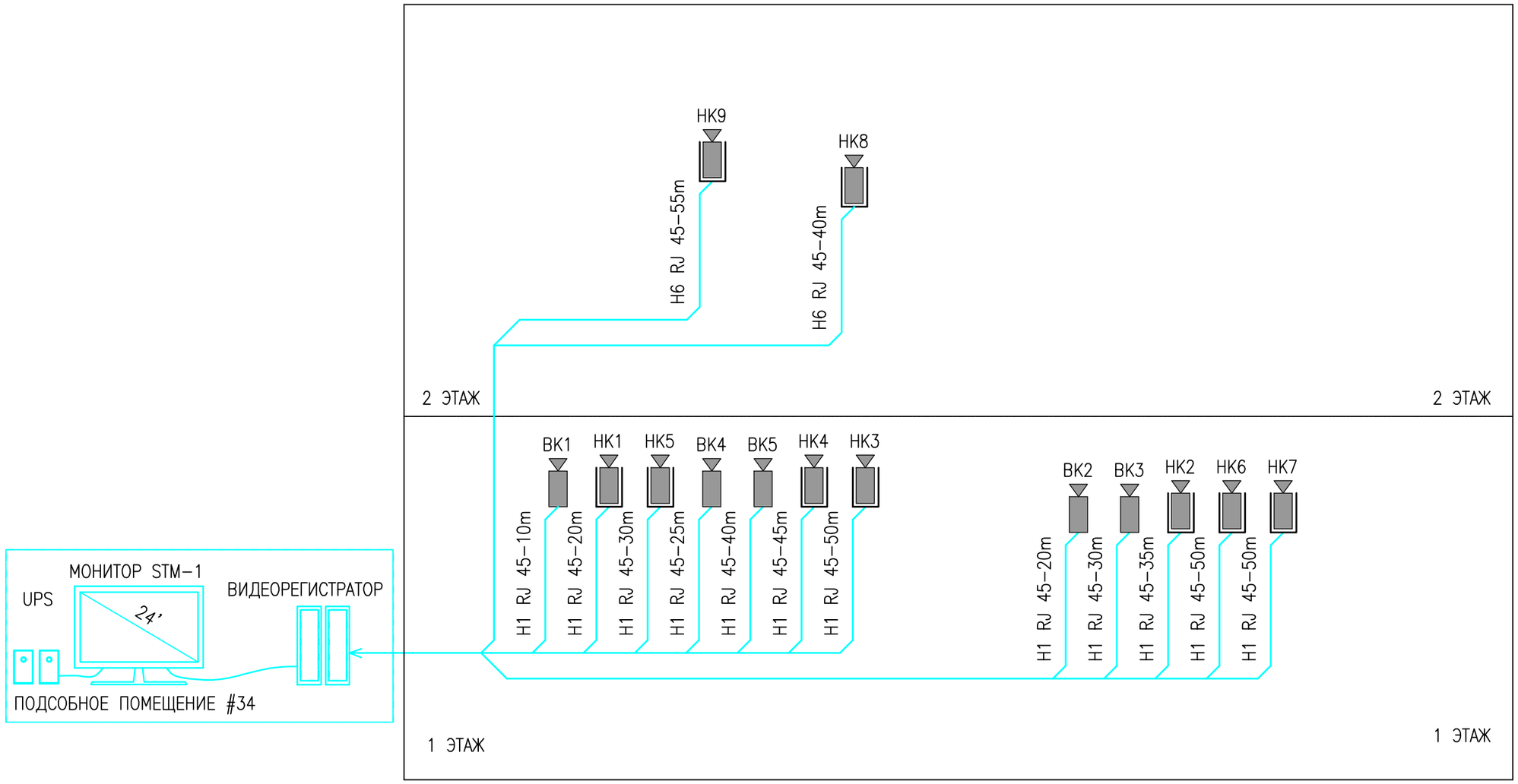

Фрагмент монтажа кабельной трассы по улице

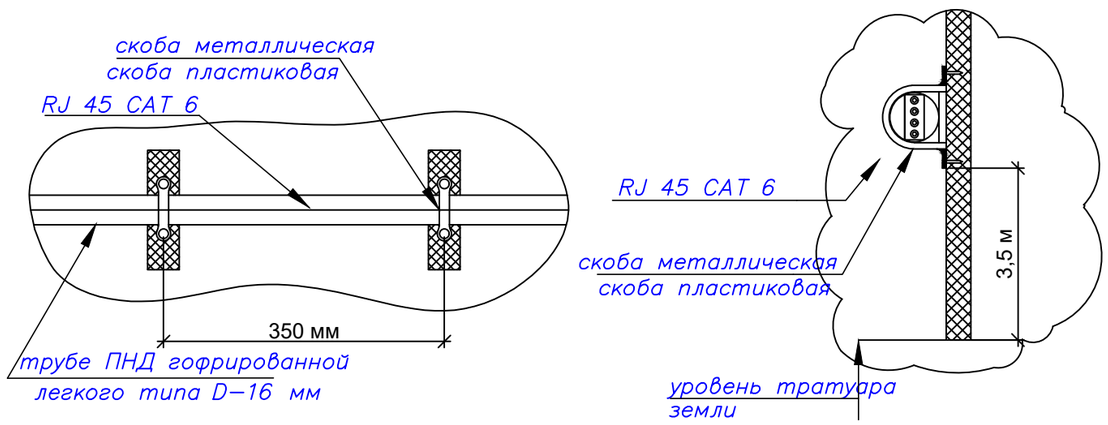

ИЗМ.	КОЛ.УЧ.	ЛИСТ	N°ДОК.	ПОДП.	ДАТА
РАЗРАБ.		Голубов Д.			01.2020
ПРОВЕРИЛ		Кдрашев Н.			01.2020
Н. КОНТР.		Кдрашев Н.			01.2020
ГИП		Кдрашев Н.			01.2020

001.20–ВН.

Реконструкция центрального стадиона в с. Курмангазы, Курмангазинского района, Атырауской области.

Административное здание с трибунами

СТАДИЯ	ЛИСТ	ЛИСТОВ
РП	2	5

СТРУКТУРНАЯ СХЕМА СИСТЕМЫ ВИДЕОНАБЛЮДЕНИЯ

WESTKAROS

Взам. инв. N°

Подп. и дата

Инв. N° подл.

ФОРМАТ А3

Крепление наружней камеры

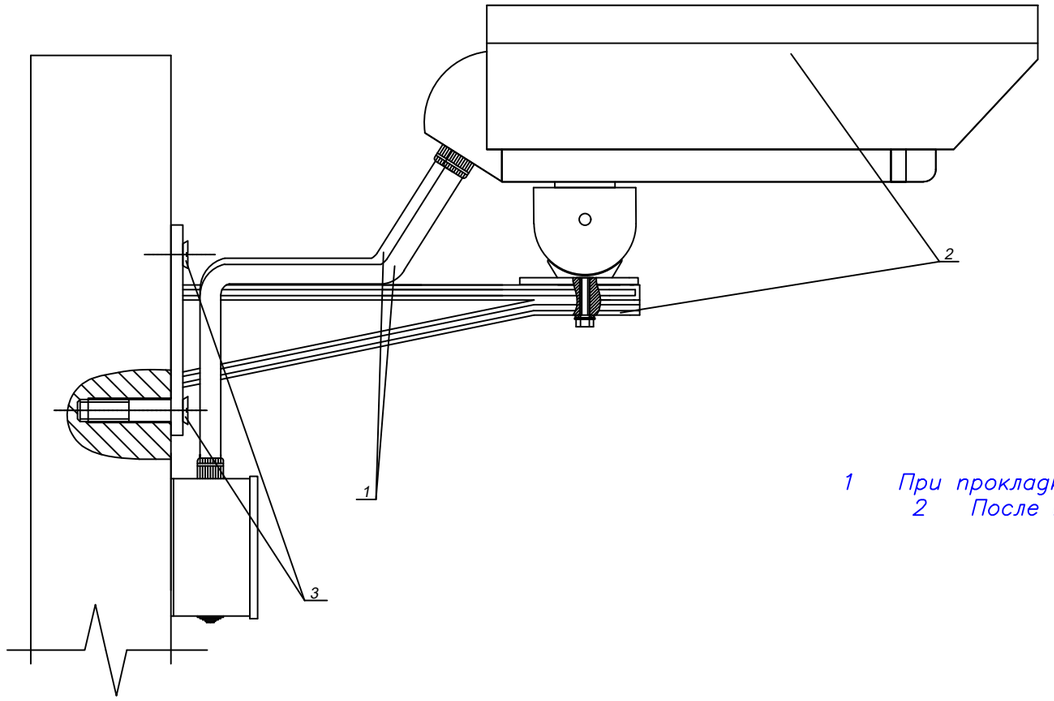

Крепление купольной–внутренней камеры на потол

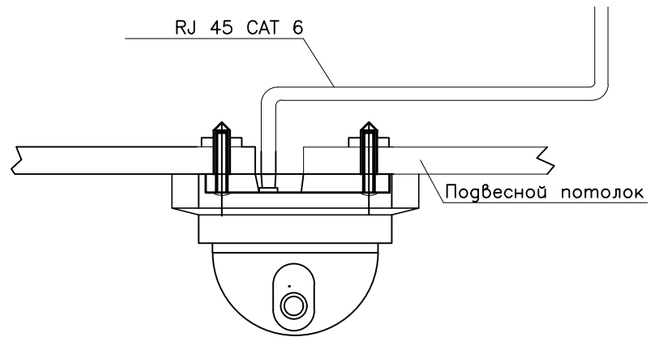

Указания по монтажу

1 При прокладке трасс кабеля R изгиба не должен быть меньше 8 R кабеля.

2 После прокладки кабеля отверстие в панели загерметизировть.

Примечание:
1. Согласно с данным эскизом крепить камеры наружного видеонаблюдения
2. Внешний вид кожуха может отличаться от приведенного.

1. В помещении видеокамеры установить на стене или потолке, на высоте 0.1–0,2 м от уровня потолка.
2. На улице видеокамеры установить на фасаде не ниже 3,5 м от уровня тратуара.
3. Кабельная трасса на улице крепится скобами металлическими с двумя отверстиями Ф16–17мм СМД на растоянии на менее 350 мм.

Поз.	Наименование	Кол.	Примечание
1	Труба гофрированная ПНД ø20	2	
2	Термокожух с кронштейном (винты в комплекте)	1	
3	Винт с потайной головкой М6х60 ГОСТ 17475 – 80		
	с универсальным дюбелем MURL6 L=45 мм	4	

ИЗМ.	КОЛ.УЧ.	ЛИСТ	N°ДОК.	ПОДП.	ДАТА
РАЗРАБ.		Голубов Д.			01.2020
ПРОВЕРИЛ		Кдрашев Н.			01.2020
Н. КОНТР.		Кдрашев Н.			01.2020
ГИП		Кдрашев Н.			01.2020

001.20–ВН.

Реконструкция центрального стадиона в с. Курмангазы, Курмангазинского района, Атырауской области.

Административное здание с трибунами

СТАДИЯ	ЛИСТ	ЛИСТОВ
РП	3	5

УСТАНОВКА НАРУЖНЫХ И ВНУТРЕННИХ ВИДЕОКАМЕР

WESTKAROS

Взам. инв. N° | Подп. и дата | Инв. N° подл.

ФОРМАТ А3

СХЕМА ПРОКЛАДКИ ВИДЕОНАБЛЮДЕНИЯ

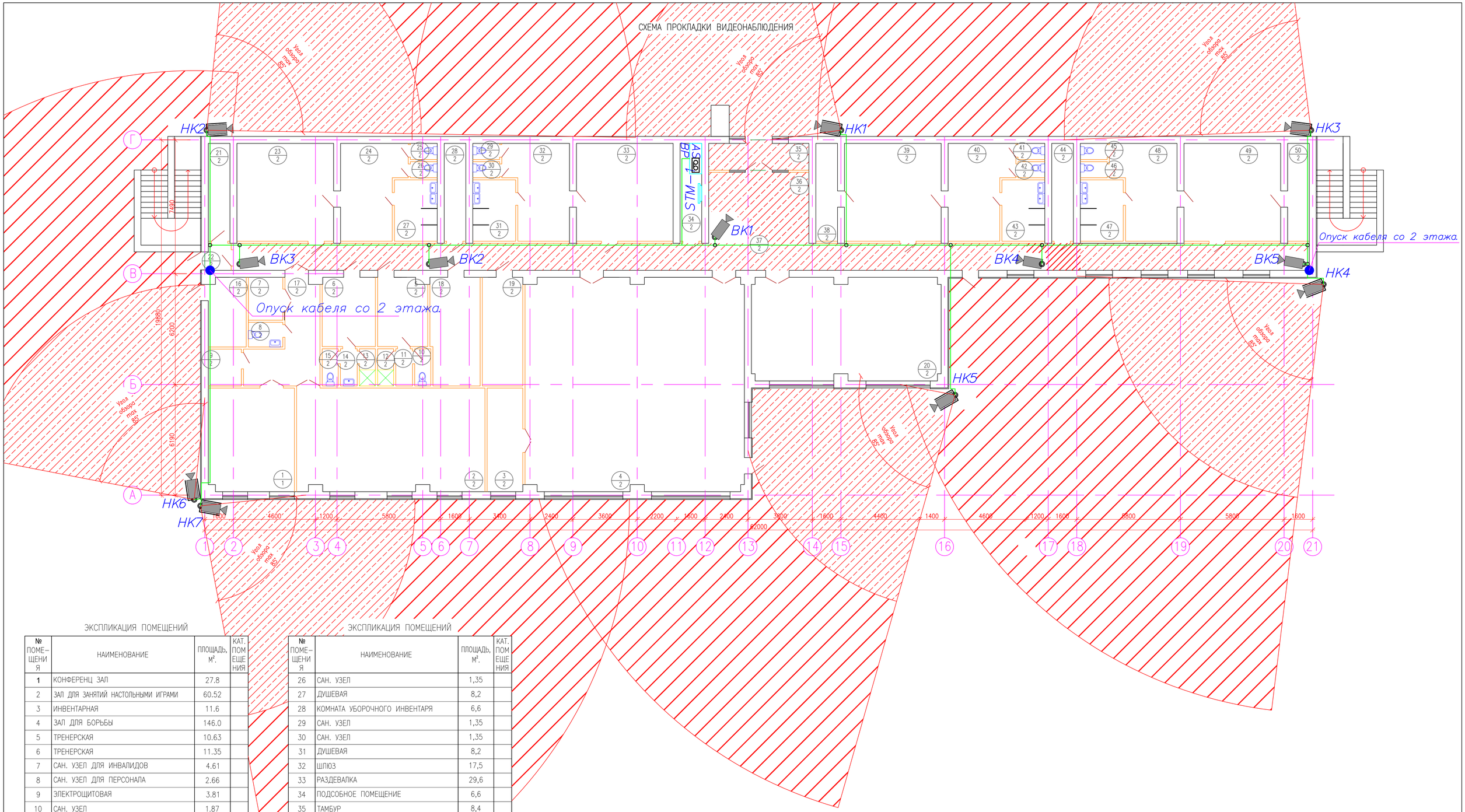

ЭКСПЛИКАЦИЯ ПОМЕЩЕНИЙ

№ ПОМЕ-ЩЕНИЯ	НАИМЕНОВАНИЕ	ПЛОЩАДЬ, м².	КАТ. ПОМЕЩЕНИЯ
1	КОНФЕРЕНЦ ЗАЛ	27.8	
2	ЗАЛ ДЛЯ ЗАНЯТИЙ НАСТОЛЬНЫМИ ИГРАМИ	60.52	
3	ИНВЕНТАРНАЯ	11.6	
4	ЗАЛ ДЛЯ БОРЬБЫ	146.0	
5	ТРЕНЕРСКАЯ	10.63	
6	ТРЕНЕРСКАЯ	11.35	
7	САН. УЗЕЛ ДЛЯ ИНВАЛИДОВ	4.61	
8	САН. УЗЕЛ ДЛЯ ПЕРСОНАЛА	2.66	
9	ЭЛЕКТРОЩИТОВАЯ	3.81	
10	САН. УЗЕЛ	1.87	
11	УМЫВАЛЬНИК	1.95	
12	ДУШЕВАЯ	1.85	
13	ДУШЕВАЯ	1.85	
14	УМЫВАЛЬНИК	1.95	
15	САН. УЗЕЛ	1.85	
16	ТЕПЛОВОЙ УЗЕЛ	8.1	
17	КОРИДОР	16.44	
18	МЕДПУНКТ	16.71	
19	КОМНАТА ПЕРСОНАЛА	13.8	
20	ТРЕНАЖЕРНЫЙ ЗАЛ	60.6	
21	ПОДСОБНОЕ ПОМЕЩЕНИЕ	6.6	
22	ТАМБУР	1.93	
23	РАЗДЕВАЛКА	29.6	
24	ШЛЮЗ	17.5	
25	САН. УЗЕЛ	1.35	

ЭКСПЛИКАЦИЯ ПОМЕЩЕНИЙ

№ ПОМЕ-ЩЕНИЯ	НАИМЕНОВАНИЕ	ПЛОЩАДЬ, м².	КАТ. ПОМЕЩЕНИЯ
26	САН. УЗЕЛ	1,35	
27	ДУШЕВАЯ	8,2	
28	КОМНАТА УБОРОЧНОГО ИНВЕНТАРЯ	6,6	
29	САН. УЗЕЛ	1,35	
30	САН. УЗЕЛ	1,35	
31	ДУШЕВАЯ	8,2	
32	ШЛЮЗ	17,5	
33	РАЗДЕВАЛКА	29,6	
34	ПОДСОБНОЕ ПОМЕЩЕНИЕ	6,6	
35	ТАМБУР	8,4	
36	ВЕСТИБЮЛЬ	22,25	
37	КОРИДОР	90,0	
38	ПОДСОБНОЕ ПОМЕЩЕНИЕ	6,6	
39	РАЗДЕВАЛКА	29,6	
40	ШЛЮЗ	17,5	
41	САН. УЗЕЛ	1,35	
42	САН. УЗЕЛ	1,35	
43	ДУШЕВАЯ	8,2	
44	ПОДСОБНОЕ ПОМЕЩЕНИЕ	6,6	
45	САН. УЗЕЛ	1,35	
46	САН. УЗЕЛ	1,35	
47	ДУШЕВАЯ	8,2	
48	ШЛЮЗ	17,5	
49	РАЗДЕВАЛКА	29,6	
50	ПОДСОБНОЕ ПОМЕЩЕНИЕ	6,6	

Условные обозначения

Наименование	Обозначение: Графическое	Обозначение: Буквенное
Камера охранного видеонаблюдения внутренняя MS-C5383-PB		ВК
Камера охранного видеонаблюдения наружная MS-C3366-FP		НК
Видеорегистратор PVDR-A1-16M2		AS
Монитор LG 24MK600M Black "24"		STM
Коробка распаячная открытой проводки "Туса" 80х80х50		К
Блок питания Astron RS-20S		ВР
Вертикальный кабельный стояк		
Кабель RJ45 CAT6 в трубе ПВХ		

Дистанция идентификации (250+ пикселей/м)

Дистанция распознавания (100-250 пикселей/м)

ИЗМ.	КОЛ.УЧ.	ЛИСТ	N°ДОК.	ПОДП.	ДАТА
РАЗРАБ.		Голубов Д.			01.2020
ПРОВЕРИЛ		Карашев Н.			01.2020
Н. КОНТР.		Карашев Н.			01.2020
ГИП		Карашев Н.			01.2020

001.20-ВН.

Реконструкция центрального стадиона в с. Курмангазы, Курмангазинского района, Атырауской области.

Административное здание с трибунами

СТАДИЯ	ЛИСТ	ЛИСТОВ
РП	4	5

СХЕМА ПРОКЛАДКИ ВИДЕОНАБЛЮДЕНИЯ 1 ЭТАЖА

WESTKAROS

ФОРМАТ А1

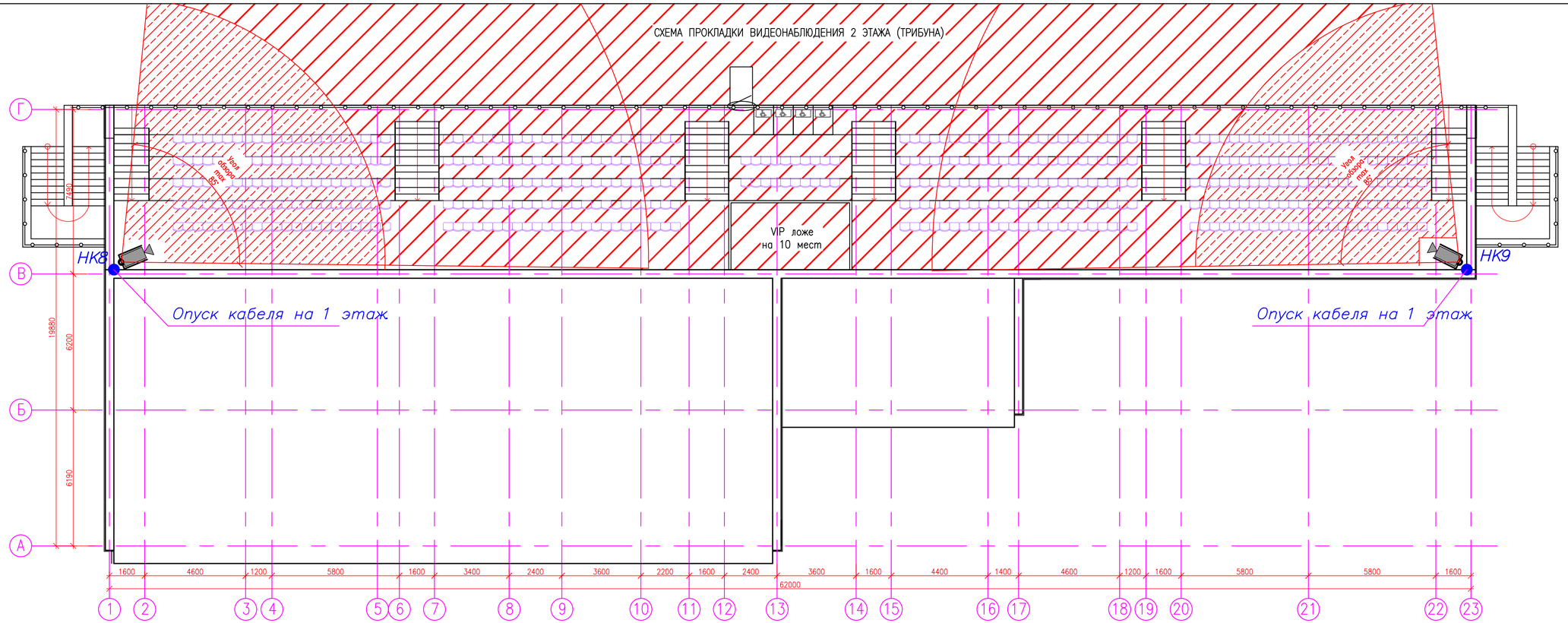

Условные обозначения

Наименование	Обозначение: Графическое	Обозначение: Буквенное
Камера охранного видеонаблюдения внутренняя MS-C5383-PB		BK
Камера охранного видеонаблюдения наружная MS-C3366-FP		HK
Видеорегистратор PVDR-A1-16M2		AS
Монитор LG 24MK600M Black "24"		STM
Коробка распаячная открытой проводки "Tyco" 80x80x50		K
Блок питания Astron RS-20S		BP
Вертикальный кабельный стояк		
Кабель RJ45 CAT6 в трубе ПВХ		

Дистанция идентификации (250+ пикселей/м)

Дистанция распознавания (100-250 пикселей/м)

ИЗМ.	КОЛ.УЧ.	ЛИСТ	№ДОК.	ПОДП.	ДАТА
РАЗРАБ.		Голубов Д.			01.2020
ПРОВЕРИЛ		Кдрашев Н.			01.2020
Н. КОНТР.		Кдрашев Н.			01.2020
ГИП		Кдрашев Н.			01.2020

001.20-ВН.

Реконструкция центрального стадиона в с. Курмангазы, Курмангазинского района, Атырауской области.

Административное здание с трибунами

СТАДИЯ	ЛИСТ	ЛИСТОВ
РП	5	5

СХЕМА ПРОКЛАДКИ ВИДЕОНАБЛЮДЕНИЯ 2 ЭТАЖА (ТРИБУНА)

WESTKAROS

ФОРМАТ А2х2

ВЗАМ. ИНВ. №

ПОДП. И ДАТА

ИНВ. № ПОДЛ.

Позиция	Наименование и техническая характеристика	Обозначение документа, Опросного листа	Оборудования, Изделия, Материала	Завод-Изготовитель	Ед. Изм.	Коли-Чество	Масса Единицы кг	Примечания
1	2	3	4	5	6	7	8	9
	Оборудование и материалы, поставляемые заказчиком							
1	Импульсивный источник вторичного электропитания				шт.	14		
2	Аккумуляторная батарея на 4,5А/ч				шт.	1		
3	Видеокамера наружняя сетевая IP Milesight	MS-C3366-FP			компл.	9		
4	Видеокамера внутренняя сетевая IP Milesight	MS-C5383-PB			компл.	5		
5	DAHUA NVR5432-4KS2 МУЛЬТИГИБРИДНЫЙ IP	NVR5432-4KS2			компл.	1		
	ВИДЕОРЕГИСТРАТОР. 32 КАНАЛЬНЫЙ НА 4 HDD							
6	ЖЕСТКИЙ ДИСК HDD WESTERN DIGITAL "CAVIAR PURPLE" 4TB.	WD40PURX			шт.	4		
7	Аккумуляторная батарея на 7А/ч				шт.	1		
8	Кабель RJ 45	RJ 45 CAT 6			м.	550		
9	Труба ПВХ гофрированная	D=16			м.	340		
10	Стяжка	КСС 4х200			уп.	1		
11	Скоба металлическая с двумя отверстиями	D.17мм СМД			шт.	30		
12	Коробка распаячная открытой проводки	80х80х50			шт.	14		
13	Держатель – клипса для гофрированной трубы	D.16			шт.	170		
14	Монитор LG. "24"	LG 24MK600M Black"24"			шт.	1		

Взам. инв. N°

Подп. и дата

Инв. N° подл.

ИЗМ.	КОЛ.УЧ.	ЛИСТ	N°ДОК.	ПОДП.	ДАТА
РАЗРАБ.		Голубов Д.			01.2020
ПРОВЕРИЛ		Кдрашев Н.			01.2020
Н. КОНТР.		Кдрашев Н.			01.2020
ГИП		Кдрашев Н.			01.2020

001.20-ВН.СО.

Реконструкция центрального стадиона в с. Курмангазы, Курмангазинского района, Атырауской области.

Административное здание с трибунами

СТАДИЯ	ЛИСТ	ЛИСТОВ
РП	1	1

СПЕЦИФИКАЦИЯ ОБОРУДОВАНИЯ, ИЗДЕЛИЙ И МАТЕРИАЛОВ.

WESTKAROS

ФОРМАТ А3