Государственная лицензия № 16002237
от 8 февраля 2016г.

WESTKAROS

Заказ: 001-20

РАБОЧИЙ ПРОЕКТ

Реконструкция центрального стадиона в п.Курмангазы, Курмангазинского района, Атырауской области

г. Уральск 2020

Государственная лицензия № 16002237
от 8 февраля 2016г.

WESTKAROS

Заказ: 001-20

РАБОЧИЙ ПРОЕКТ

Реконструкция центрального стадиона в п.Курмангазы, Курмангазинского района, Атырауской области

Том 2. Альбом 4

Наружные подводящие и внтрутреплощадочные сети

1: Наружный водопровод и канализация
2: Электроснабжение. Электроосвещение наружное
3: Газоснабжение
4: Теплосеть

Директор ТОО "WESTKAROS" Абилев Е.К.

Главный инженер проекта Кдрашев Н.Е.

г. Уральск 2020

ВЕДОМОСТЬ ЧЕРТЕЖЕЙ ОСНОВНОГО КОМПЛЕКТА

ЛИСТ	НАИМЕНОВАНИЕ	Примечание
1	ОБЩИЕ ДАННЫЕ (НАЧАЛО)	
2	ОБЩИЕ ДАННЫЕ (ОКОНЧАНИЕ)	
3	ПЛАН С СЕТЯМИ В1, К1. М1:500	
4	СХЕМА ВОДОСНАБЖЕНИЯ	
5.1–5.2	ПРОДОЛЬНЫЙ ПРОФИЛЬ В1	
6	ПРОДОЛЬНЫЙ ПРОФИЛЬ К1	
7	ПРИВЯЗОЧНАЯ ТАБЛИЦА ВОДОПРОВОДНЫХ И КАНАЛИЗАЦИОННЫХ КОЛОДЦЕВ	
8	СЕПТИКИ ИЗ СБОРНЫХ Ж/Б ЭЛЕМЕНТОВ. ТЕХНОЛОГИЧЕСКИЕ СХЕМЫ. ТАБЛИЦА РАЗМЕРОВ	
9	СЕПТИК СКС–3 (3М3/СУТ)	
10	СЕПТИК СКС–3 (1,5М3/СУТ)	
11	УКАЗАТЕЛЬНЫЕ ЗНАКИ ПОЖАРНЫХ ГИДРАНТОВ	

ОСНОВНЫЕ ПОКАЗАТЕЛИ ПО ЧЕРТЕЖАМ ВОДОПРОВОДА И КАНАЛИЗАЦИИ

НАИМЕНОВАНИЕ СЕТИ	РАСЧЕТНЫЙ РАСХОД				ПРИМЕЧАНИЕ
	М3/СУТ	М3/ЧАС	Л/СЕК	ПРИ ПОЖАРЕ Л/СЕК	
В1	7,6	1,48	0,94	15,0	НА ПОДПИТКУ КОТЛА 0,7 л/сек
К1	7,6	1,48	2,54		

ВЕДОМОСТЬ ССЫЛОЧНЫХ И ПРИЛАГАЕМЫХ ДОКУМЕНТОВ

ОБОСНОВАНИЕ	НАИМЕНОВАНИЕ	ПРИМЕЧАНИЕ
	ССЫЛОЧНЫЕ ДОКУМЕНТЫ	
901–09–11.84	ВОДОПРОВОДНЫЕ КОЛОДЦЫ.	
902–09–22.84	КАНАЛИЗАЦИОННЫЕ КОЛОДЦЫ.	
СЕР. 4.900–10 ВЫП.1	АЛЬБОМ ОБОРУДОВАНИЯ, ФАСОННЫХ ЧАСТЕЙ И	
РАЗДЕЛ 3	АРМАТУРЫ ДЛЯ СЕТЕЙ И СООРУЖЕНИЙ ВОДОПРОВОДА	
	И КАНАЛИЗАЦИИ.	
СЕРИЯ 3.001.1–3	УПОРЫ НА НАРУЖНЫХ НАПОРНЫХ ТРУБОПРОВОДАХ	
	ВОДОПРОВОДА И КАНАЛИЗАЦИИ.	
	ПРИЛАГАЕМЫЕ ДОКУМЕНТЫ	
001–20–НВК.СО	СПЕЦИФИКАЦИЯ ОБОРУДОВАНИЯ	3 ЛИСТА

ПЕРЕЧЕНЬ АКТОВ ОСВИДЕТЕЛЬСТВОВАНИЯ СКРЫТЫХ РАБОТ

- ПОДГОТОВКА ОСНОВАНИЯ ПОД ТРУБОПРОВОДЫ И КОЛОДЦЫ.
- УСТРОЙСТВО СТЫКОВЫХ СОЕДИНЕНИЙ.
- АНТИКОРРОЗИЙНАЯ ЗАЩИТА СТАЛЬНЫХ ТРУБ И ГИДРОИЗОЛЯЦИЯ БЕТОННЫХ И Ж/Б КОНСТРУКЦИЙ.
- ПЕРЕСЕЧЕНИЕ ТРУБОПРОВОДОВ С ДРУГИМИ ПОДЗЕМНЫМИ КОММУНИКАЦИЯМИ.
- ГЕРМЕТИЗАЦИЯ МЕСТ ПРОХОДА ТРУБОПРОВОДОВ ЧЕРЕЗ СТЕНКИ КОЛОДЦЕВ.
- ЗАСЫПКА ЗОНЫ ТРУБОПРОВОДОВ ГРУНТОМ С УПЛОТНЕНИЕМ.
- ИСПЫТАНИЕ ТРУБОПРОВОДОВ НА ПРОЧНОСТЬ И ПЛОТНОСТЬ.

УСЛОВНЫЕ ОБОЗНАЧЕНИЯ

РЧВ – РЕЗЕРВУАР ЧИСТОЙ ВОДЫ

– СУЩЕСТВУЮЩИЙ ВОДОПРОВОД ХОЛОДНОЙ ВОДЫ

в1 – ПРОЕКТИРУЕМЫЙ ВОДОПРОВОД ХОЛОДНОЙ ВОДЫ

к1 – ПРОЕКТИРУЕМАЯ КАНАЛИЗАЦИЯ

НАСТОЯЩИЙ ПРОЕКТ СООТВЕТСТВУЕТ ТРЕБОВАНИЯМ НОРМАТИВНЫХ, ЭКОЛОГИЧЕСКИХ, САНИТАРНО–ГИГИЕНИЧЕСКИХ, ПРОТИВОПОЖАРНЫХ ДОКУМЕНТОВ И ДРУГИХ НОРМ, ДЕЙСТВУЮЩИХ НА ТЕРРИТОРИИ РЕСПУБЛИКИ КАЗАХСТАН И ОБЕСПЕЧИВАЕТ БЕЗОПАСНОСТЬ ПРОДУКЦИИ ДЛЯ ЖИЗНИ, ЗДОРОВЬЯ ЛЮДЕЙ, ИМУЩЕСТВА, ОХРАНУ ОКРУЖАЮЩЕЙ СРЕДЫ.

ГЛАВНЫЙ ИНЖЕНЕР ПРОЕКТА : КДРАШЕВ Н.

СОГЛАСОВАНО

СЕКТОР АС	ПРОСТАК Д.	
СЕКТОР ГП	СУЛТАНАЛИЕВА	
СЕКТОР ВК	САГИДОЛЛАКЫЗЫ	

ИНВ. N° ПОДЛ. | ПОДП. И ДАТА | ВЗАМ. ИНВ. N°

ИЗМ.	КОЛ.УЧ.	ЛИСТ	N°ДОК.	ПОДП.	ДАТА
РАЗРАБ.		Сагидоллакызы			
ПРОВЕРИЛ		Кдрашев Н.			
Н. КОНТР.		Кдрашев Н.			
ГИП		Кдрашев Н.			

001–20–НВК

Реконструкция центрального стадиона в с.Курмангазы, Курмангазинского района,Атырауской области

Административное здание с трибунами

СТАДИЯ	ЛИСТ	ЛИСТОВ
РП	1	11

Общие данные (начало)

WESTKAROS

ФОРМАТ А3

ОБЩИЕ ДАННЫЕ.

ПРОЕКТ ВЫПОЛНЕН НА ОСНОВАНИИ:
–ЗАДАНИЕ НА ПРОЕКТИРОВАНИЕ;
–ТУ НА ВОДОСНАБЖЕНИЕ №04 ОТ 27.01.2020 ВЫДАННЫМИ КМК "АТЫРАУ ОБЛЫСЫ СУ АРНАСЫ"
– СП РК 4.01–103–2013
– СН РК 4.01–03–2013 "НАРУЖНЫЕ СЕТИ И СООРУЖЕНИЯ ВОДОСНАБЖЕНИЯ И КАНАЛИЗАЦИИ"
– СН РК 3.02–11–2011
– СП РК 3.02–119–2014 "ПРОЕКТИРОВАНИЕ ОТКРЫТЫХ СПОРТИВНЫХ СООРУЖЕНИЙ"
– СП РК 3.02–118–2013 "ЗАКРЫТЫЕ СПОРТИВНЫЕ ЗАЛЫ"

ВОДОСНАБЖЕНИЕ.

В СООТВЕТСТВИИ С ТЕХНИЧЕСКИМ УСЛОВИЯМ, ВОДОСНАБЖЕНИЕ ЗАПРОЕКТИРОВАНО ОТ ВОДОПРОВОДА Ø100.

ТОЧКА ПОДКЛЮЧЕНИЯ СУЩЕСТВУЮЩИЙ ВОДОПРОВОДНЫЙ КОЛОДЕЦ, С МОНТАЖОМ В НЕМ ЗАПОРНОЙ АРМАТУРЫ. ОТ СУЩЕСТВУЮЩЕГО КОЛОДЦА ДО БМК И ПРОЕКТИРУЕМОГО РЕЗЕРВУАРА ЧИСТОЙ ВОДЫ ЗАПРОЕКТИРОВАНЫ ТРУБОПРОВОД Ø90. СЕТИ ВОДОПРОВОДА МОНТИРУЮТСЯ ИЗ ПОЛИЭТИЛЕНОВЫХ ТРУБ ПЭ100 SDR 17 "ПИТЬЕВАЯ" ПО ГОСТ 18599–2001. ОТ ПРОЕКТИРУЕМОГО БМК ДО АДМИНИСТРАТИВНОГО ЗДАНИЯ СТАДИОНА ПРЕДУСМОТРЕНА ТРУБА СТАЛЬНАЯ ВОДОГАЗОПРОВОДНАЯ ø80 В КАНАЛЕ ТЕПЛОСЕТИ (СМ.РАЗДЕЛ ТС).
В СЛУЧАЯХ ОТКЛЮЧЕНИЯ ВОДЫ ПРЕДУСМОТРЕН ЗАБОР ВОДЫ ОТ ПРОЕКТИРУЕМОГО РЕЗЕРВУАРА ЧИСТОЙ ВОДЫ ЕМКОСТЬЮ V=50М3, ОТ КОТОРОГО С ПОМОЩЬЮ НАСОСНОЙ УСТАНОВКИ WILO MHI 804–1/E/3–400+MHI 203/SKW–EB–R ОБЕСПЕЧИВАЕТСЯ ВОДОСНАБЖЕНИЕ И ПОЖАРОТУШЕНИЯ АДМИНИСТРАТИВНОГО ЗДАНИЯ. НАСОСНАЯ УСТАНОВКА ЗАПРОЕКТИРОВАН В ЗДАНИИ БМК.

ПОЖАРОТУШЕНИЕ.

НАРУЖНОЕ ПОЖАРОТУШЕНИЕ ПРЕДУСМОТРЕНО ОТ ПРОЕКТИРУЕМОГО ПОЖАРНОГО ГИДРАНТА ПГ1 УСТАНОВЛИВАЕМЫЙ В СУЩЕСТВУЮЩЕМ КОЛОДЦЕ ВК1 И ПГ2 В ПРОЕКТИРУЕМОМ КОЛОДЦЕ ВК2. РАСХОД ВОДЫ НА НАРУЖНОЕ ПОЖАРОТУШЕНИЕ СОСТАВЛЯЕТ 15Л/С. (ПО ПРИКАЗУ МИНИСТРА ВНУТРЕННИХ ДЕЛ РЕСПУБЛИКИ КАЗАХСТАН ОТ 23 ИЮНЯ 2017 ГОДА №439. "ОБЩИЕ ТРЕБОВАНИЯ К ПОЖАРНОЙ БЕЗОПАСНОСТИ" ПРИЛОЖЕНИЕ 4.)
РАСЧЕТНАЯ ПРОДОЛЖИТЕЛЬНОСТЬ ТУШЕНИЯ ПОЖАРА – 3 ЧАСА.
ПОЖАРОТУШЕНИЯ ОСУЩЕСТВЛЯЕТСЯ АВТОНАСОСАМИ. НА ЗДАНИИ НА ВЫСОТЕ 2–2,5М ПРЕДУСМОТРЕНО УСТАНОВКА УКАЗАТЕЛЬНОГО ЗНАКА МЕСТОРАСПОЛОЖЕНИЯ ПОЖАРНОГО ГИДРАНТА, СОГЛАСНО ГОСТ 12.4.009–83.

КАНАЛИЗАЦИЯ.

СБРОС БЫТОВЫХ И ПРОИЗВОДСТВЕННЫХ СТОЧНЫХ ПРОЕКТИРУЕМУЮ ДВОРОВУЮ СЕТЬ С ПОСЛЕДУЮЩЕЙ ПОСТУПЛЕНИЕМ ПРОЕКТИРУЕМЫЕ СЕПТИКИ ПРОИЗВОДИТЕЛЬНОСТЬЮ 1,5М^3/СУТ И 3М^3/СУТ.
НАРУЖНЫЕ СЕТИ КАНАЛИЗАЦИИ ВЫПОЛНЯЮТСЯ ИЗ НАПОРНЫХ ТРУБ ПОЛИЭТИЛЕНОВЫХ ТРУБ ТИПА "ТЕХНИЧЕСКАЯ" ПО ГОСТ 18599–2001 НА РР=0,5 МПА С РАСТРУБОМ. СОЕДИНЕНИЕ ТРУБ ПРОИЗВОДИТСЯ С ПОМОЩЬЮ УПЛОТНИТЕЛЬНЫХ КОЛЕЦ ИЗ РЕЗИНЫ, ПОСТАВЛЯЕМЫХ В КОМПЛЕКТЕ С ТРУБАМИ И СОЕДИНИТЕЛЬНЫМИ ДЕТАЛЯМИ.
НА СЕТИ ПРЕДУСМОТРЕНА УСТАНОВКА СМОТРОВЫХ КОЛОДЦЕВ ИЗ СБОРНО ЖЕЛЕЗОБЕТОННЫХ ЭЛЕМЕНТОВ ПО Т.П 902–09–22.84.

ПРИМЕЧАНИЕ:
1. ПРОИЗВОДСТВО РАБОТ ПО УКЛАДКЕ СЕТИ КАНАЛИЗАЦИИ ВЕСТИ СОГЛАСНО СП РК 4.01–103–2013.

КРАТКИЕ УКАЗАНИЯ ПО ПРОИЗВОДСТВУ РАБОТ:

1.МОНТАЖ НАРУЖНЫХ СЕТЕЙ ВОДОПРОВОДА И КАНАЛИЗАЦИИ ВЕСТИ СОГЛАСНО СН РК 4.01–03–2013, СП РК 4.01–103–2013.

2.В ЦЕЛЯХ ОБЕСПЕЧЕНИЯ СОХРАННОСТИ ИНЖЕНЕРНЫХ СЕТЕЙ, ПРОИЗВОДСТВО ЗЕМЛЯНЫХ РАБОТ ВЕСТИ ПО МЕРЕ УТОЧНЕНИЯ РАЗМЕЩЕНИЯ В НАТУРЕ СУЩЕСТВУЮ–ЩИХ КОММУНИКАЦИЙ И СООРУЖЕНИЙ ПУТЕМ ВСКРЫТИЯ ИХ ШУРФОВАНИЕМ В ПРИСУТСТВИИ ЗАИНТЕРЕСОВАННЫХ ОРГАНИЗАЦИЙ.

3. В КОЛОДЦАХ, УСТАНОВЛЕННЫХ НА ПРОЕЗЖЕЙ ЧАСТИ КРЫШКА ЛЮКА ДОЛЖНА РАСПОЛАГАТЬСЯ НА ОДНОМ УРОВНЕ С ПОВЕРХНОСТЬЮ ПОКРЫТИЯ, НА ГАЗОНАХ ЛЮКИ КОЛОДЦЕВ ВОЗВЫШАЮТСЯ НАД ПОВЕРХНОСТЬЮ ЗЕМЛИ НА 5 СМ, ВОКРУГ КОЛОДЦЕВ ПРЕДУСМАТРИВАЕТСЯ ОТМОСТКА ШИРИНОЙ 1 М ИЗ АСФАЛЬТА Б=30ММ И ЩЕБНЯ Б=100 ММ, УЛОЖЕННОЙ НА УТРАМБОВАННЫЙ ГРУНТ.

4. ГИДРОИЗОЛЯЦИЯ ДНИЩА КОЛОДЦЕВ – ШТУКАТУРКА АСФАЛЬТОВАЯ ИЗ ГОРЯЧЕГО АСФАЛЬТОВОГО РАСТВОРА ТОЛЩИНОЙ 10 ММ ПО ОГРУНТОВКЕ РАЗЖИЖЕННЫМ РАСТВОРОМ ТОЛЩИНОЙ 10 ММ ПО ОГРУНТОВКЕ РАЗЖИЖЕННЫМ БИТУМОМ. ПРИ ЭТОМ ВОДОНЕПРОНИЦАЕМОСТЬ БЕТОНА ДОЛЖНА СООТВЕТСТВОВАТЬ МАРКЕ ПО ВОДОНЕПРОНИЦАЕМОСТИ W4 И МОРОЗОСТОЙКОСТИ F100, А БЕТОН ИЗГОТОВЛЕН НА СУЛЬФАТОЙСТОКОМ ЦЕМЕНТЕ ПО . ГОСТ 22266–76.

5. ГИДРОИЗОЛЯЦИЯ БЕТОННЫХ И ЖЕЛЕЗОБЕТОННЫХ ИЗДЕЛИЙ, НАХОДЯЩИХСЯ В МОКРЫХ ГРУНТАХ С УЧЕТОМ КАПИЛЛЯРНОГО ПОДНЯТИЯ ПОДЗЕМНЫХ ВОД, ПРИНИМАЕТСЯ ОКРАСОЧНАЯ ИЗ ГОРЯЧЕГО БИТУМА, НАНОСИМОГО В 2 СЛОЯ ОБЩЕЙ ТОЛЩИНОЙ 5 ММ ПО ГРУНТОВКЕ ИЗ БИТУМА, РАСТВОРЕННОГО В БЕНЗИНЕ.

6.ВНЕШНЮЮ И ВНУТРЕННЮЮ ПОВЕРХНОСТЬ СТАЛЬНЫХ ТРУБ ПОКРЫТЬ ВЕСЬМА УСИЛЕННОЙ АНТИКОРРОЗИЙНОЙ ИЗОЛЯЦИЕЙ ПО ГОСТ 9.602–2016.

7. ИСПЫТАТЕЛЬНОЕ ГИДРАВЛИЧЕСКОЕ ДАВЛЕНИЕ ДЛЯ ТРУБОПРОВОДОВ ВОДОПРОВОДА ПРИНЯТЬ 1.0МПА.

8. ПРИ ПРОХОЖДЕНИИ ТРУБОПРОВОДОВ ПОД АСФАЛЬТОВЫМ ПОКРЫТИЕМ – ТРАНШЕЮ ЗАСЫПАТЬ ПЕСКОМ НА ВСЮ ГЛУБИНУ.

ИНЖЕНЕРНО–ГЕОЛОГИЧЕСКИЕ УСЛОВИЯ УЧАСТКА НА ИССЛЕДОВАННОЙ ТЕРРИТОРИИ ОБУСЛОВЛЕНЫ ФИЗИКО–ГЕОГРАФИЧЕСКИМ ПОЛОЖЕНИЕМ, ГЕОЛОГО–ЛИТОЛОГИЧЕСКИМ СТРОЕНИЕМ, ГИДРОГЕОЛОГИЧЕСКИМИ УСЛОВИЯМИ И ФИЗИКО–МЕХАНИЧЕСКИМИ СВОЙСТВАМИ ВСКРЫТЫХ ОТЛОЖЕНИЙ.

ГЕОЛОГО–ЛИТОЛОГИЧЕСКИЙ РАЗРЕЗ В ПРЕДЕЛАХ ГЛУБИН, СООТВЕТСТВУЮЩИХ СФЕРЕ ИНЖЕНЕРНОГО ВОЗДЕЙСТВИЯ ПРОЕКТИРУЕМЫХ СООРУЖЕНИЙ НА ГЕОЛОГИЧЕСКУЮ СРЕДУ, РАСЧЛЕНЕН НА ИНЖЕНЕРНО–ГЕОЛОГИЧЕСКИЕ ЭЛЕМЕНТЫ (ИГЭ), РАСПРОСТРАНЕНИЕ КОТОРЫХ В ПРОСТРАНСТВЕ И ВО ВРЕМЕНИ УКАЗАНО НА ГЕОЛОГО–ЛИТОЛОГИЧЕСКОМ РАЗРЕЗЕ.

СВОЙСТВА ГРУНТОВ

ПО ГЕОЛОГО–ГЕНЕТИЧЕСКИМ ПРИЗНАКАМ В ПРЕДЕЛАХ УЧАСТКА РАБОТ ДО ГЛУБИНЫ 5,0 М ПО ЛИТОЛОГИЧЕСКИМ И ФИЗИКО–МЕХАНИЧЕСКИМ СВОЙСТВАМ ВЫДЕЛЕНО 3 ИНЖЕНЕРНО–ГЕОЛОГИЧЕСКИХ ЭЛЕМЕНТА (ИГЭ), ХАРАКТЕРИСТИКИ КОТОРЫХ ОТРАЖЕНЫ НИЖЕ В ТЕКСТЕ.

ИГЭ – 1. ПОЧВЕННО–РАСТИТЕЛЬНЫЙ СЛОЙ. МОЩНОСТЬ СЛОЯ 0,40 М.
ИГЭ – 2. ПЕСОК МЕЛКИЙ, ОДНОРОДНЫЙ, КОРИЧНЕВЫЙ, МЕСТАМИ ТЕМНО–СЕРЫЙ , ЗЕЛЕНОВАТО–СЕРЫЙ, ВЛАЖНЫЙ, С ПЯТНАМИ ОЖЕЛЕЗНЕНИЙ, С ПРОСЛОЙКАМИ СУГЛИНКА. МОЩНОСТЬ СЛОЯ 0,7–5,6 М В ИНТЕРВАЛЕ ГЛУБИН 0,4–0,6 М.
ИГЭ – 3. ГЛИНА ТУГОПЛАСТИЧНАЯ, ЛЕГКАЯ ПЕСЧАНИСТАЯ, СЛАБОНАБУХАЮЩАЯ, НЕПРОСАДОЧНАЯ, ЗЕЛЕНОВАТО–СЕРАЯ, С ПЯТНАМИ ОЖЕЛЕЗНЕНИЙ, С ПРОСЛОЙКАМИ СУГЛИНКА И ПЕСКА. МОЩНОСТЬ СЛОЯ 1,9 В ИНТЕРВАЛЕ 0,4–2,3 М.

СОГЛАСОВАНО

СЕКТОР АС	ПРОСТАК Д.	
СЕКТОР ГП	СУЛТАНАЛИЕВА	
СЕКТОР ВК	САГИДОЛЛАКЫЗЫ	

ВЗАМ. ИНВ. N°

ПОДП. И ДАТА

ИНВ. N° ПОДЛ.

ИЗМ.	КОЛ.УЧ.	ЛИСТ	N°ДОК.	ПОДП.	ДАТА
РАЗРАБ.		Сагидоллакызы			
ПРОВЕРИЛ		Кдрашев Н.			
Н. КОНТР.		Кдрашев Н.			
ГИП		Кдрашев Н.			

001–20–НВК

Реконструкция центрального стадиона в с.Курмангазы, Курмангазинского района,Атырауской области

Административное здание с трибунами

СТАДИЯ	ЛИСТ	ЛИСТОВ
РП	2	

Общие данные (окончание)

WESTKAROS

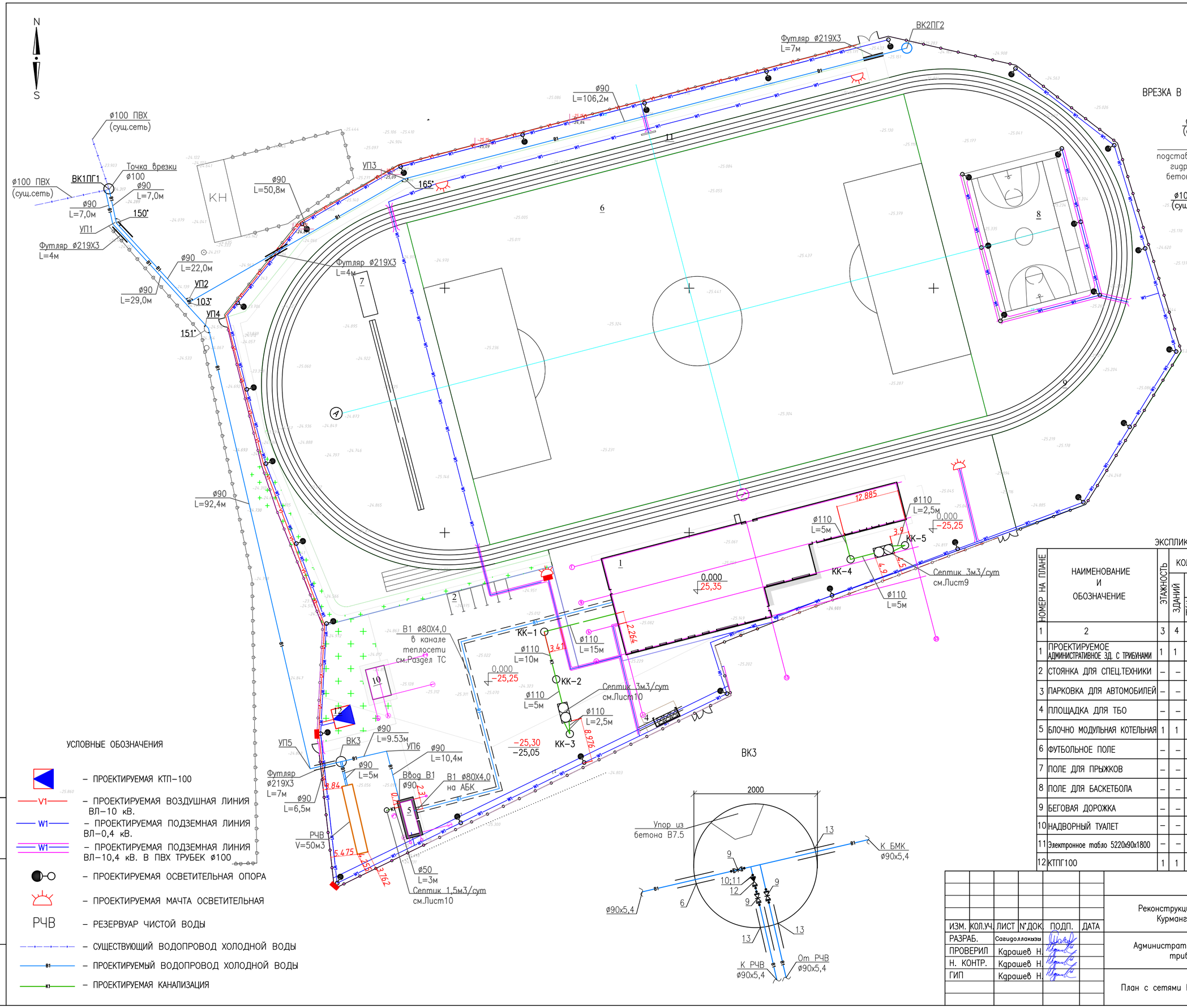

ВРЕЗКА В СУЩЕСТВУЮЩИЙ ВОДОПРОВОДНЫЙ КОЛОДЕЦ

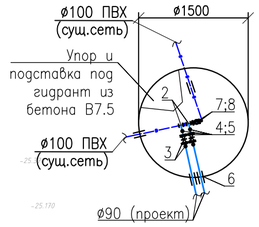

ВК2ПГ2

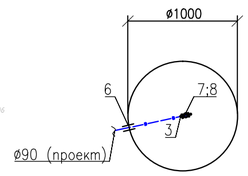

ВК3

ЭКСПЛИКАЦИЯ ЗДАНИЙ И СООРУЖЕНИЙ

НОМЕР НА ПЛАНЕ	НАИМЕНОВАНИЕ И ОБОЗНАЧЕНИЕ	ЭТАЖНОСТЬ	КОЛИЧЕСТВО ЗДАНИЙ	КОЛИЧЕСТВО МЕСТ: ЗДАНИЯ	КОЛИЧЕСТВО МЕСТ: ВСЕГО	ПЛОЩАДЬ, М² ЗАСТРОЙКИ: ЗДАНИЯ	ПЛОЩАДЬ, М² ЗАСТРОЙКИ: ВСЕГО	ПЛОЩАДЬ, М² ОБЩАЯ: ЗДАНИЯ	ПЛОЩАДЬ, М² ОБЩАЯ: ВСЕГО	СТРОИТЕЛЬНЫЙ ОБЪЕМ, М³: ЗДАНИЯ	СТРОИТЕЛЬНЫЙ ОБЪЕМ, М³: ВСЕГО
1	2	3	4	5	6	7	8	9	10	11	
1	ПРОЕКТИРУЕМОЕ АДМИНИСТРАТИВНОЕ ЗД. С ТРИБУНАМИ	1	1	–	–	1012,0	1012,0				
2	СТОЯНКА ДЛЯ СПЕЦ.ТЕХНИКИ	–	–	–	–	62,5	62,5			–	–
3	ПАРКОВКА ДЛЯ АВТОМОБИЛЕЙ	–	–	–	–	875	875			–	–
4	ПЛОЩАДКА ДЛЯ ТБО	–	–	–	–	10	10			–	–
5	БЛОЧНО МОДУЛЬНАЯ КОТЕЛЬНАЯ	1	1	–	–	16,8	16,8			–	–
6	ФУТБОЛЬНОЕ ПОЛЕ	–	–	–	–	7140	7140			–	–
7	ПОЛЕ ДЛЯ ПРЫЖКОВ	–	–	–	–	2000	2000			–	–
8	ПОЛЕ ДЛЯ БАСКЕТБОЛА	–	–	–	–	630	630			–	–
9	БЕГОВАЯ ДОРОЖКА	–	–	–	–	2752	2752			–	–
10	НАДВОРНЫЙ ТУАЛЕТ	–	–	–	–	25	25			–	–
11	Электронное табло 5220х90х1800	–	–	–	–	–	–			–	–
12	КТПГ100	1	1	–	–	16,0	16,0			–	–

УСЛОВНЫЕ ОБОЗНАЧЕНИЯ

- ПРОЕКТИРУЕМАЯ КТП-100
- V1 – ПРОЕКТИРУЕМАЯ ВОЗДУШНАЯ ЛИНИЯ ВЛ-10 кВ.
- W1 – ПРОЕКТИРУЕМАЯ ПОДЗЕМНАЯ ЛИНИЯ ВЛ-0,4 кВ.
- W1 – ПРОЕКТИРУЕМАЯ ПОДЗЕМНАЯ ЛИНИЯ ВЛ-10,4 кВ. В ПВХ ТРУБЕК ø100
- ПРОЕКТИРУЕМАЯ ОСВЕТИТЕЛЬНАЯ ОПОРА
- ПРОЕКТИРУЕМАЯ МАЧТА ОСВЕТИТЕЛЬНАЯ
- РЧВ – РЕЗЕРВУАР ЧИСТОЙ ВОДЫ
- СУЩЕСТВУЮЩИЙ ВОДОПРОВОД ХОЛОДНОЙ ВОДЫ
- В1 – ПРОЕКТИРУЕМЫЙ ВОДОПРОВОД ХОЛОДНОЙ ВОДЫ
- К1 – ПРОЕКТИРУЕМАЯ КАНАЛИЗАЦИЯ

ВЗАМ. ИНВ. N° | ПОДП. И ДАТА | ИНВ. N° ПОДЛ.

ИЗМ.	КОЛ.УЧ.	ЛИСТ	N°ДОК.	ПОДП.	ДАТА
РАЗРАБ.		Сагидоллакызы			
ПРОВЕРИЛ		Кдрашев Н.			
Н. КОНТР.		Кдрашев Н.			
ГИП		Кдрашев Н.			

001-20-НВК

Реконструкция центрального стадиона в с.Курмангазы, Курмангазинского района, Атырауской области

Административное здание с трибунами

СТАДИЯ	ЛИСТ	ЛИСТОВ
РП	3	

План с сетями В1 и К1. М1:500

WESTKAROS

Формат А2 594х420

Схема водоснабжения

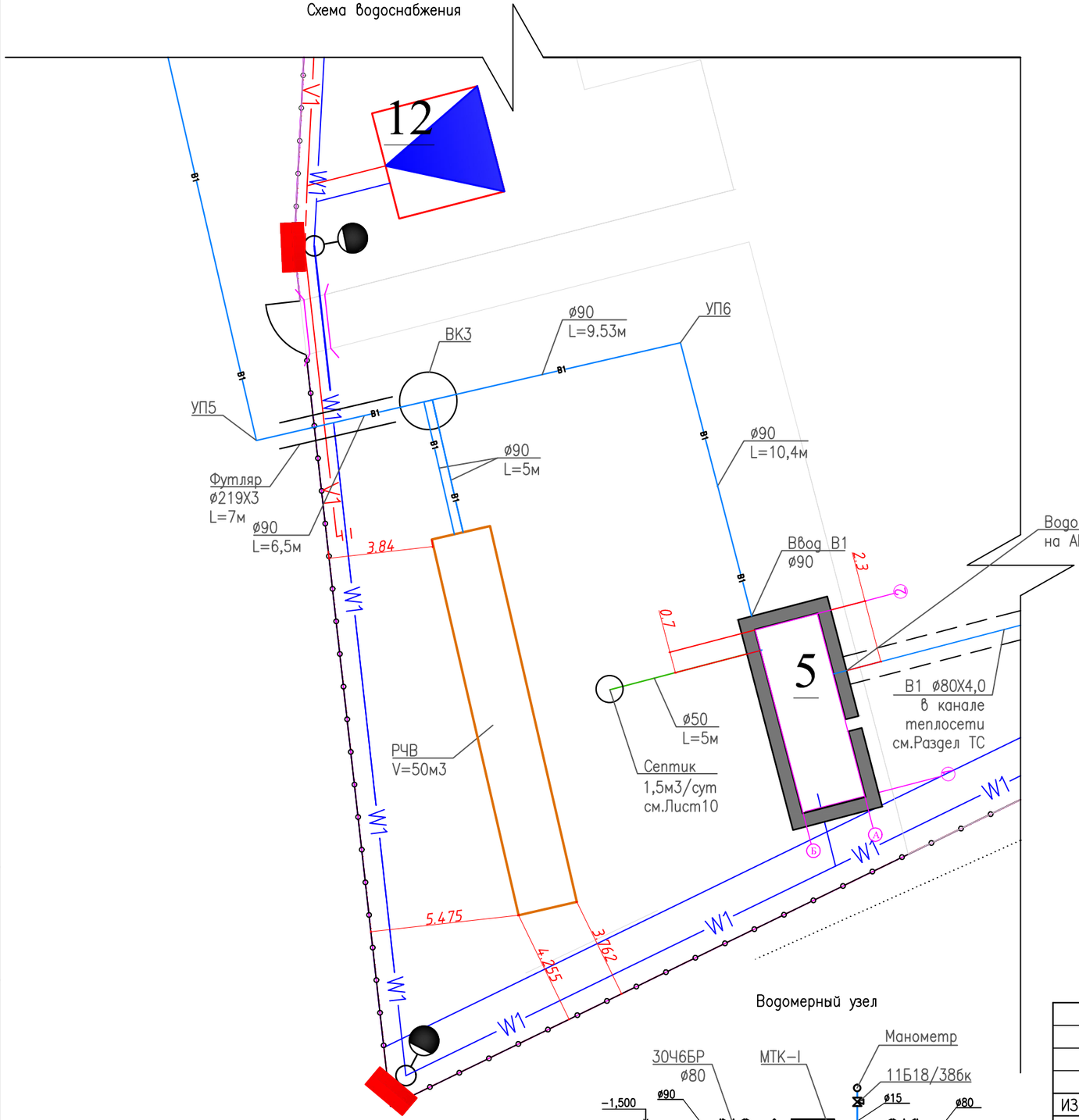

Водомерный узел

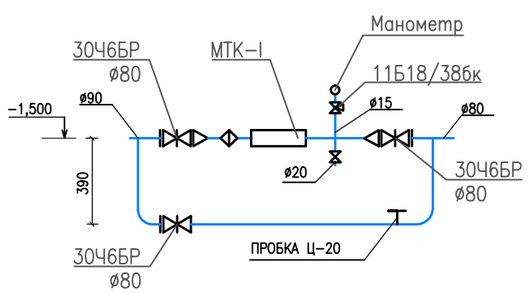

План БМК
м1:50

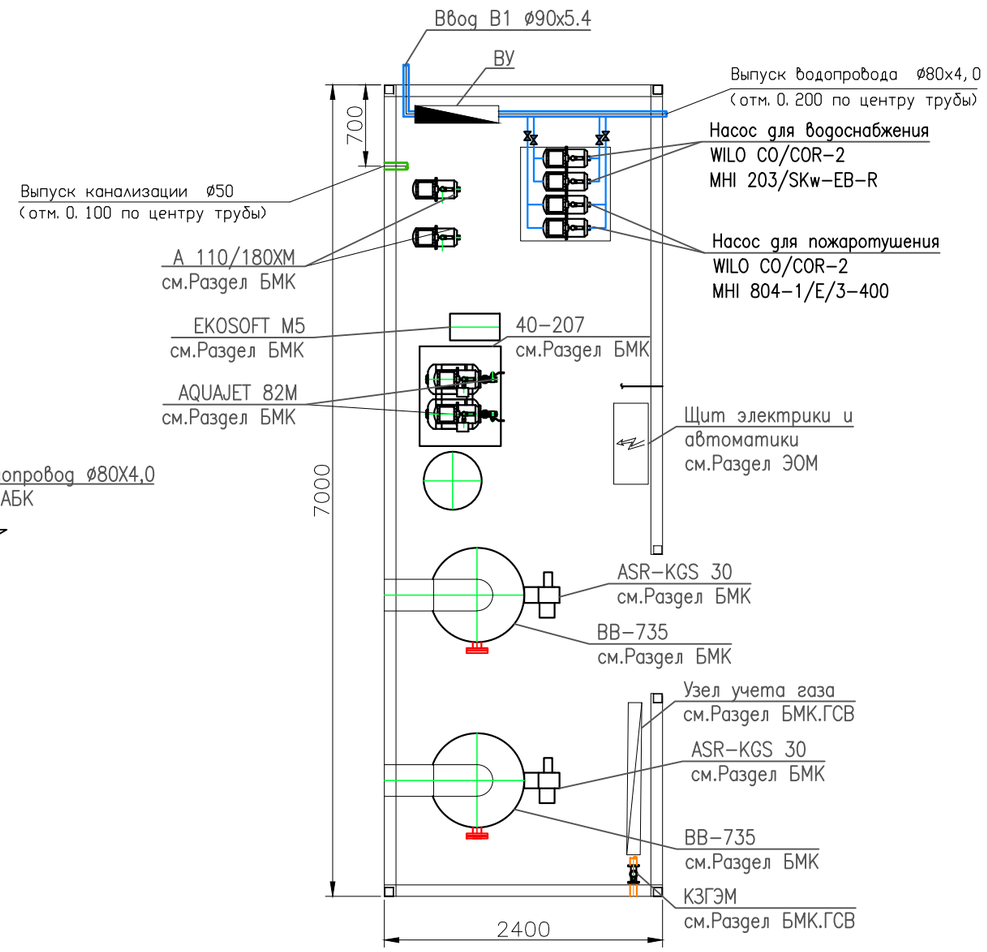

ИЗМ.	КОЛ.УЧ.	ЛИСТ	N°ДОК.	ПОДП.	ДАТА	001-20-НВК		
						Реконструкция центрального стадиона в с.Курмангазы, Курмангазинского района,Атырауской области		
РАЗРАБ.		Сагидоллакызы				Административное здание с трибунами	СТАДИЯ	ЛИСТ	ЛИСТОВ
ПРОВЕРИЛ		Кдрашев Н.					РП	4	
Н. КОНТР.		Кдрашев Н.							
ГИП		Кдрашев Н.				Схема водоснабжения	WESTKAROS		

ФОРМАТ А3

ВЗАМ. ИНВ. N° | ПОДП. И ДАТА | ИНВ. N° ПОДЛ.

ПРОДОЛЬНЫЙ ПРОФИЛЬ В1

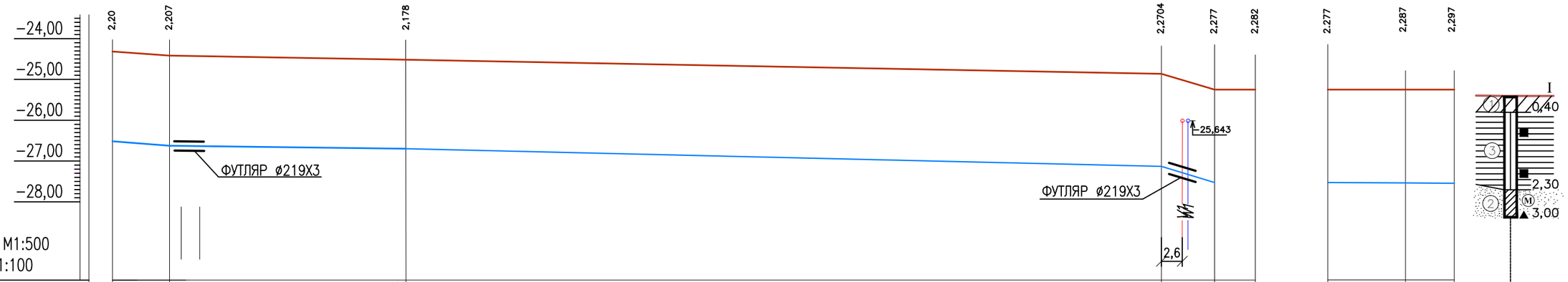

ГОРИЗОНТАЛЬНЫЙ: М1:500
ВЕРТИКАЛЬНЫЙ: М1:100

	2,20	2,207	2,178	2,2704	2,277	2,282	2,277	2,287	2,297		
ОТМЕТКА НИЗА ИЛИ ЛОТКА ТРУБЫ	−26,517	−26,625	−26,696	−27,133	−27,527	−27,532	−27,527	−27,537	−27,547		
ПРОЕКТНАЯ ОТМЕТКА ЗЕМЛИ	−24,317	−24,418	−24,518	−24,863	−25,25	−25,25	−25,250	−25,250	−25,250		
НАТУРНАЯ ОТМЕТКА ЗЕМЛИ	−24,317	−24,418	−24,378	−24,863	−24,963	−25,056	−24,963	−25,212	−25,099		
ОБОЗНАЧЕНИЕ ТРУБЫ, И ТИП ИЗОЛЯЦИИ	ТРУБА ПЭ100 SDR17 ø90Х5,4; "ПИТЬЕВАЯ" ГОСТ 18599−2001						ТРУБА ПЭ100 SDR17 ø90Х5,4; "ПИТЬЕВАЯ" ГОСТ 18599−2001				
ОСНОВАНИЕ	ГЛИНА						ГЛИНА				
УКЛОН / ДЛИНА	1 / 7,0	1 / 29,0	1 / 92,4	1	1 / 6,5	1 / 5,0	1 / 9,53	1 / 10.4			
РАССТОЯНИЕ	7,0	29,0	92,4		6,5	5,0	9,53	10.4			
НОМЕР КОЛОДЦА, ТОЧКИ УГЛА ПОВОРОТА.	ВК1	150° УП1	151° УП4	90° УП5	ВК3	РЧВ	ВК3	УП6	БМК		

УСЛОВНЫЕ ОБОЗНАЧЕНИЯ

1. Почвенно−растительный слой
2. Песок мелкий, однородный коричневый, местами темно−серый, зеленовато−серый, влажный, с пятнами ожелезнений, с прослойками суглинка
3. Глина тугопластичная, легкая песчанистая, слабонабухающая, непросадочная, зеленовато−серая, с пятнами ожелезнений, с прослойками песка и суглинка

РАЗРЕЗ ТРАНШЕИ

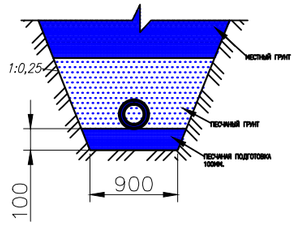

РАЗРЕЗ ТРАНШЕИ

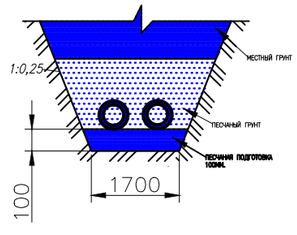

ИЗМ.	КОЛ.УЧ.	ЛИСТ	N°ДОК.	ПОДП.	ДАТА
РАЗРАБ.		Сагидоллакызы			
ПРОВЕРИЛ		Кдрашев Н.			
Н. КОНТР.		Кдрашев Н.			
ГИП		Кдрашев Н.			

001−20−НВК

Реконструкция центрального стадиона в с.Курмангазы, Курмангазинского района, Атырауской области

Административное здание с трибунами

СТАДИЯ	ЛИСТ	ЛИСТОВ
РП	5.1	

Продольный профиль В1

WESTKAROS

ФОРМАТ А3

ВЗАМ. ИНВ. N° | ПОДП. И ДАТА | ИНВ. N° ПОДЛ.

ПРОДОЛЬНЫЙ ПРОФИЛЬ В1

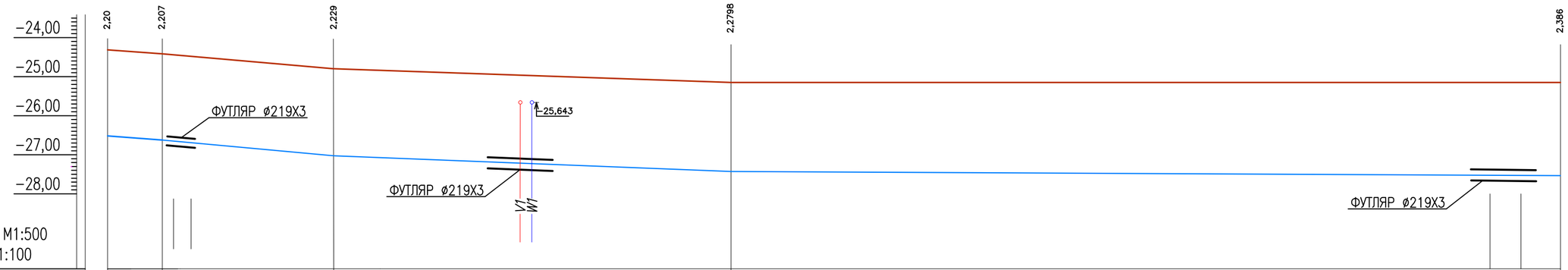

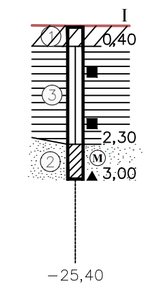

ГОРИЗОНТАЛЬНЫЙ: М1:500
ВЕРТИКАЛЬНЫЙ: М1:100

	2,20	2,207	2,229	2,2798	2,386
ОТМЕТКА НИЗА ИЛИ ЛОТКА ТРУБЫ	-26,517	-26,625	27,026	27,430	-27,536
ПРОЕКТНАЯ ОТМЕТКА ЗЕМЛИ	-24,317	-24,418	-24,797	-25,150	-25,150
НАТУРНАЯ ОТМЕТКА ЗЕМЛИ	-24,317	-24,418	-24,797	-25,150	-25,150
ОБОЗНАЧЕНИЕ ТРУБЫ, И ТИП ИЗОЛЯЦИИ	ТРУБА ПЭ100 SDR17 ø90Х5,4; "ПИТЬЕВАЯ" ГОСТ 18599-2001				
ОСНОВАНИЕ	ГЛИНА				
УКЛОН / ДЛИНА	1 / 7,0	1 / 22,0	1 / 50,8	1 / 106,2	
РАССТОЯНИЕ	7,0	22,0	50,8	106,2	
НОМЕР КОЛОДЦА, ТОЧКИ УГЛА ПОВОРОТА.	ВК1	150° УП1	151° УП2	115° УП3	ВК2ПГ2

УСЛОВНЫЕ ОБОЗНАЧЕНИЯ

1. Почвенно-растительный слой
2. Песок мелкий, однородный коричневый, местами темно-серый, зеленовато-серый, влажный, с пятнами ожелезнений, с прослойками суглинка
3. Глина тугопластичная, легкая песчанистая, слабонабухающая, непросадочная, зеленовато-серая, с пятнами ожелезнений, с прослойками песка и суглинка

РАЗРЕЗ ТРАНШЕИ

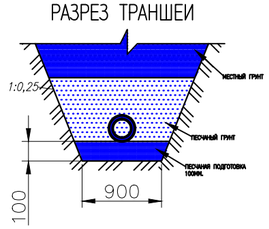

РАЗРЕЗ ТРАНШЕИ

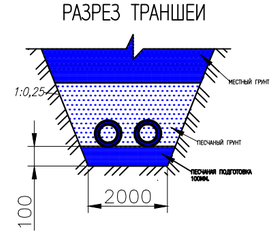

ИЗМ.	КОЛ.УЧ.	ЛИСТ	N°ДОК.	ПОДП.	ДАТА
РАЗРАБ.		Сагидоллакызы			
ПРОВЕРИЛ		Кдрашев Н.			
Н. КОНТР.		Кдрашев Н.			
ГИП		Кдрашев Н.			

001-20-НВК

Реконструкция центрального стадиона в с.Курмангазы, Курмангазинского района, Атырауской области

Административное здание с трибунами

СТАДИЯ	ЛИСТ	ЛИСТОВ
РП	5.2	

Продольный профиль В1

WESTKAROS

ФОРМАТ А3

ВЗАМ. ИНВ. N° | ПОДП. И ДАТА | ИНВ. N° ПОДЛ.

ПРОДОЛЬНЫЙ ПРОФИЛЬ К1

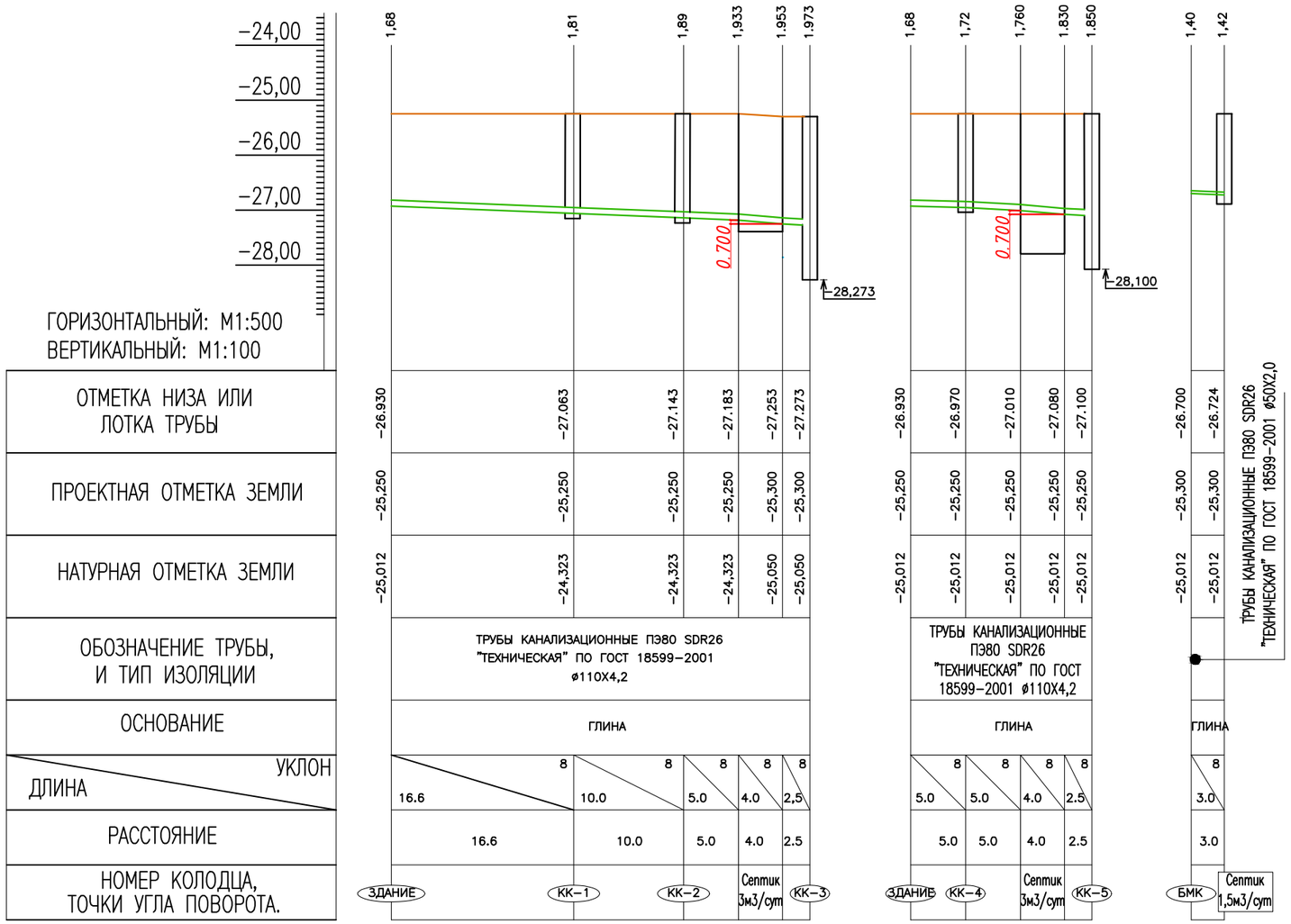

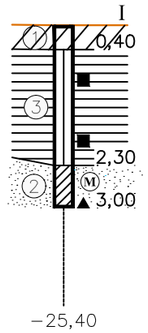

УСЛОВНЫЕ ОБОЗНАЧЕНИЯ

1. Почвенно−растительный слой
2. Песок мелкий, однородный коричневый, местами темно−серый, зеленовато−серый, влажный, с пятнами ожелезнений, с прослойками суглинка
3. Глина тугопластичная, легкая песчанистая, слабонабухающая, непросадочная, зеленовато−серая, с пятнами ожелезнений, с прослойками песка и суглинка

Места отбора проб

- ■ ненарушенной структуры
- ▲ нарушенной структуры

СОСТОЯНИЕ ГРУНТОВ (ПО СТЕПЕНИ ВЛАЖНОСТИ И КОНСИСТЕНЦИИ)

ПЕСЧАНЫЕ:
- МАЛОВЛАЖНЫЕ
- ВЛАЖНЫЕ
- НАСЫЩЕННЫЕ ВОДОЙ

СУГЛИНКИ И ГЛИНЫ:
- ТВЕРДЫЕ
- ПОЛУТВЕРДЫЕ
- ТУГОПЛАСТИЧНЫЕ
- МЯГКОПЛАСТИЧНЫЕ
- ТЕКУЧЕПЛАСТИЧНЫЕ

СУПЕСИ:
- ТВЕРДЫЕ
- ПЛАСТИЧНЫЕ
- ТЕКУЧИЕ

−К1−
Сечение траншеи при Н >1,5м

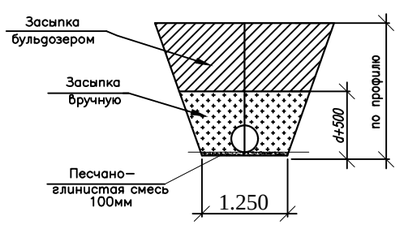

СОГЛАСОВАНО

СЕКТОР АС	ПРОСТАК Д.	
СЕКТОР ГП	СУЛТАНАЛИЕВА	
СЕКТОР ВК	САГИДОЛЛАКЫЗЫ	

ИНВ. N° ПОДЛ. | ПОДП. И ДАТА | ВЗАМ. ИНВ. N°

ИЗМ.	КОЛ.УЧ.	ЛИСТ	N°ДОК.	ПОДП.	ДАТА
РАЗРАБ.		Сагидоллакызы			
ПРОВЕРИЛ		Кдрашев Н.			
Н. КОНТР.		Кдрашев Н.			
ГИП		Кдрашев Н.			

001−20−НВК

Реконструкция центрального стадиона в с.Курмангазы, Курмангазинского района,Атырауской области

Административное здание с трибунами

СТАДИЯ	ЛИСТ	ЛИСТОВ
РП	6	

Продольный профиль К1

WESTKAROS

ФОРМАТ А3

ПРИВЯЗОЧНАЯ ТАБЛИЦА ВОДОПРОВОДНЫХ КОЛОДЦЕВ

N КОЛОДЦА ПО ПЛАНУ	МАРКА КОЛОДЦА ПО ГРУНТОВЫМ УСЛОВИЯМ	МАРКА КОЛОДЦА	ТРУБОПРОВОДА ДИАМЕТР		ДИАМЕТР КОЛОДЦА, Дк, ММ	ПОЛНАЯ ГЛУБИНА КОЛОДЦА,Н ММ	ВЫСОТА РАБОЧЕЙ ЧАСТИ, НР ММ	ВЫСОТА ГОРЛОВИНЫ С ПЕРЕКРЫТИЕМ, НГ ММ	ОБЬЕМ БЕТОНА НА УПОРЫ, М3	РАСХОД МАТЕРИАЛОВ																	
										ДНИЩЕ		Плита ПЕРЕК-ИЯ	РАБОЧАЯ ЧАСТЬ					ГОРЛОВИНА									
										СБОРНЫЕ ЖЕЛЕЗОБЕТОННЫЕ ЭЛЕМЕНТЫ СЕРИЯ 3.900. ВЫПУСК 7															ТИП ЛЮКА КОЛ-ВО, ШТ	СТРЕМЯНКА, ШТ
			ДУ	ДУ						КЦД-15	КЦД-20	КЦП-15-1	КЦП1-20-1	КЦ-15-6	КЦ-15-9	КЦ-15-9а	КЦ-20-9	КЦ-20-9а	КЦО-1	КЦО-2	КЦ-7-3	КЦ-7-9	КИРПИЧНАЯ КЛАДКА, РЯД		
1	ВК2ПГ2	—	90	90	1500	2400	1800	620	0.08	1	–	1	–	–	1	1	–	–	1	1	1	–	1	Л	С-2
2	ВК3	—	90	63	2000	2300	1800	520	0.08	–	1	–	1	–	–	–	–	2	–	1	1	–	1	Л	С-2
							ИТОГО		0.16	1	1	1	1	–	1	1	–	2	1	2	2	–	2	Л	С-2

ПРИВЯЗОЧНАЯ ТАБЛИЦА КАНАЛИЗАЦИОННЫХ КОЛОДЦЕВ

N ЖОЛОДЦА ПО ПЛАНУ	МАРКА КОЛОДЦА ПО ГРУНТОВЫМ УСЛОВИЯМ	МАРКА КОЛОДЦА	ПОЛНАЯ ГЛУБИНА КОЛОДЦА ПО ПРОФ.,Нмм	ДИАМЕТР КОЛОДЦА Дк ,мм	ГЛУБИНА ЛОТКА Нл , мм	ВЫСОТА РАБОЧЕЙ ЧАСТИ , Нр мм	ВЫСОТА ГОРЛОВИНЫ Нг ,мм	РАСХОД МАТЕРИАЛОВ																									ГИДРОИЗОЛЯЦИЯ
								ДНИЩЕ			РАБОЧАЯ ЧАСТЬ					ПЛИТА ПЕРЕКРЫТИЯ						ГОРЛОВИНА											
									СБОРНЫЕ ЖЕЛЕЗОБЕТОННЫЕ ЭЛЕМЕНТЫ СЕРИЯ3.900-3 ВЫПУСК 7																								
								ОБЬЕМ БЕТОНА НА ЛОТОК, м3	КЦД-10	КЦД-15	КЦ 10-6	КЦ 10-9	КЦ 15-6	КЦ 15-9	КЦ 20-9	КЦП1-10-1	КЦП1-10-2	КЦП1-15-1	КЦП1-15-2	КЦП3-15-1	КЦП3-15-2	КЦО-1	КЦО-2	КЦО-3	КЦО-4	КЦ-7-3	КЦ-7-9	КЦ-10-3	КЦ-10-6	КЦ-10-9	КИРПИЧНАЯ КЛАДКА,РЯДЫ	ТИП ЛЮКА	СТРЕМЯНКА	
1	2	3	4	5	6	7	8	9	10	11	12	13	14	15	16	17	18	19	20	21	22	23	24	25	26	27	28	29	30	31	32	33	34	35
1	I	КСП-28	1810	1500	500	1200	150	1,21	–	1	–	–	2	–	–	–	–	1	–	–	–	–	1	–	–	–	–	–	–	–	–	Л	С1-01	2слоя битума
2	I	КСЛ-47	1890	1500	800	900	230	1,70	–	1	–	–	–	1	–	–	–	1	–	–	–	–	–	1	–	–	–	–	–	–	–	Л	С1-04	2слоя битума
3	I	КСЛ-50	2975	1500	800	1800	415	1,70	–	1	–	–	–	2	–	–	–	1	–	–	–	–	–	1	–	–	–	–	–	–	–	Л	С1-01	2слоя битума
4	I	КСЛ-3	1720	1000	200	1200	360	0,36	1	–	2	–	–	–	–	1	–	–	–	–	–	1	–	–	–	1	–	–	–	–	–	Л	С1-04	2слоя битума
5	I	КСЛ-50	2850	1500	800	1800	290	1,70	–	1	–	–	–	2	–	–	–	1	–	–	–	–	–	1	–	–	–	–	–	–	–	Л	С1-04	2слоя битума

ВЗАМ. ИНВ. N°

ПОДП. И ДАТА

ИНВ. N° ПОДЛ.

ИЗМ.	КОЛ.УЧ.	ЛИСТ	N°ДОК.	ПОДП.	ДАТА
РАЗРАБ.		Сагидоллакызы			
ПРОВЕРИЛ		Кдрашев Н.			
Н. КОНТР.		Кдрашев Н.			
ГИП		Кдрашев Н.			

001-20-НВК

Реконструкция центрального стадиона в с.Курмангазы, Курмангазинского района,Атырауской области

Административное здание с трибунами

СТАДИЯ	ЛИСТ	ЛИСТОВ
РП	7	

Привязочная таблица водопроводных и канализационных колодцев

WESTKAROS

ФОРМАТ А3

Альбом I

Схема 1

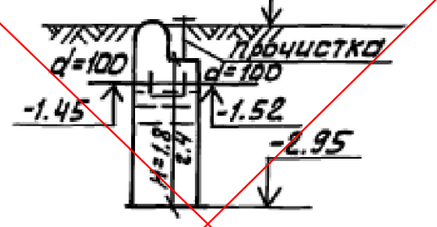

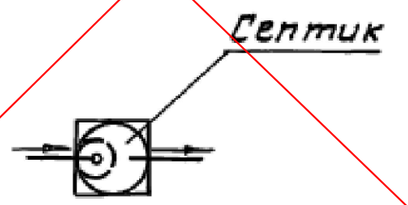

Схема 2

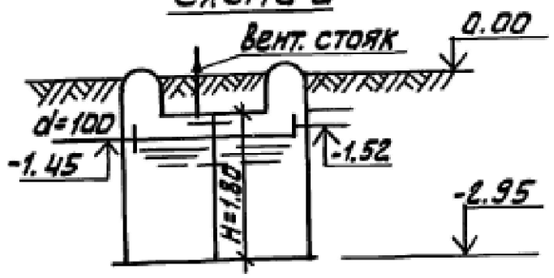

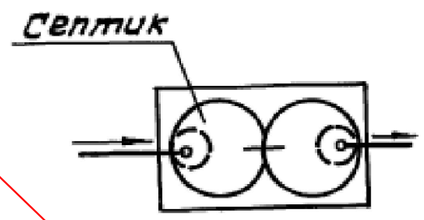

Таблица размеров

Производительность м³/сут.	К-во обслуж. насел. чел.	Требуемая емкость м³	Полезная емкость м³	Время пребывания сут.	NN схем. / марка септика	Диаметр камеры м	К-во камер шт	Глубина рабочей части м
0.45	3	1.35	1.6	3.4	1 / СКС-1	1.0	1	2.4
0.75	5	2.3	2.6	3.4	1 / СКС-2	1.5	1	1.8
1.5	10	4.5	4.8	3.2	1 / СКС-3	2.0	1	1.8
3.0	20	9.0	9.6	3.2	2 / СКС-3	2.0	2.0	1.8
6.0	40	15.0	16.1	2.6	3 / СКС-2	1.5	6	1.8
12.0	80	30.0	33.4	2.7	4 / СКС-3	2.0	5	2.4

Схема 3

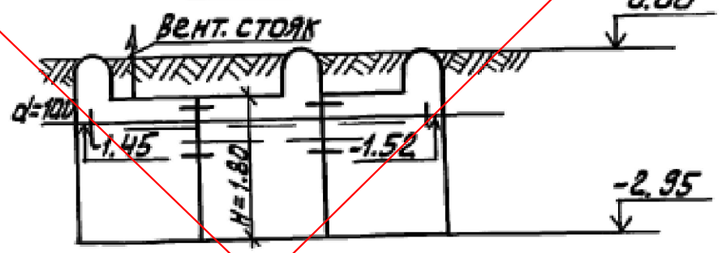

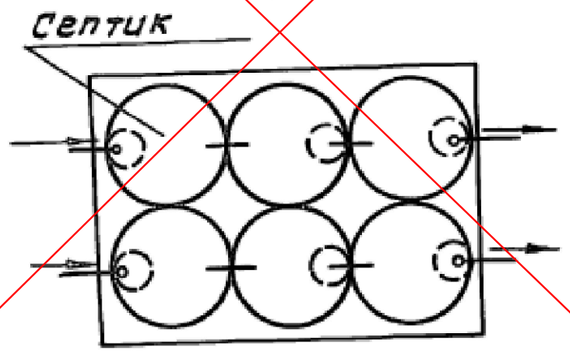

Схема 4

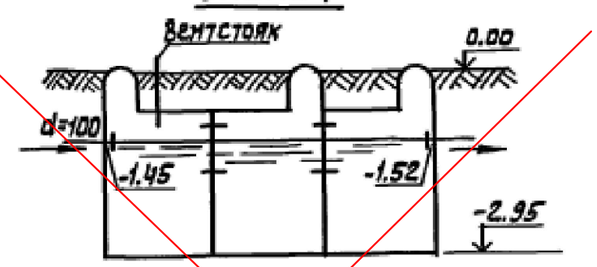

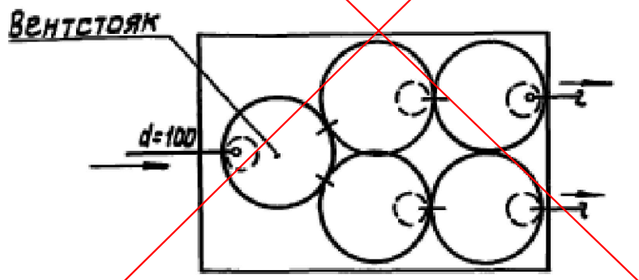

1. При среднезимней температуре сточных вод выше +10°С или при норме водоотведения более 150 л/чел.сут. полезная емкость септика может быть уменьшена на 20%.
2. За отметку 0.00 принята планировочная отметка земли.

Инв.№ подл. | Подп. и дата | Взам. инв.№

Привязан: 001-20-НВК			
	Ст. инж.	Оленцова	
	Рук. гр.	Огородов	
Разраб.	Саеидоллакызы	Гл. инж. пр.	Лавров
ГИП	Карашев Н.	Н. контр.	Миронова
Нач. отд.	Карашев Н.	Нач. отд.	Платонов

ТП 902-3-73.1.87 НК

Септики и вспомогательные сооружения производительностью 0,45 ÷ 12,0 м³/сут.

Септики из сборных железобетонных элементов. Технологические схемы. Таблица размеров.

Стадия	Лист	Листов
Р	1	

ЦНИИЭП инженерного оборудования г. Москва

22810-01 13

Альбом II

СКС-3

Д = 2.0

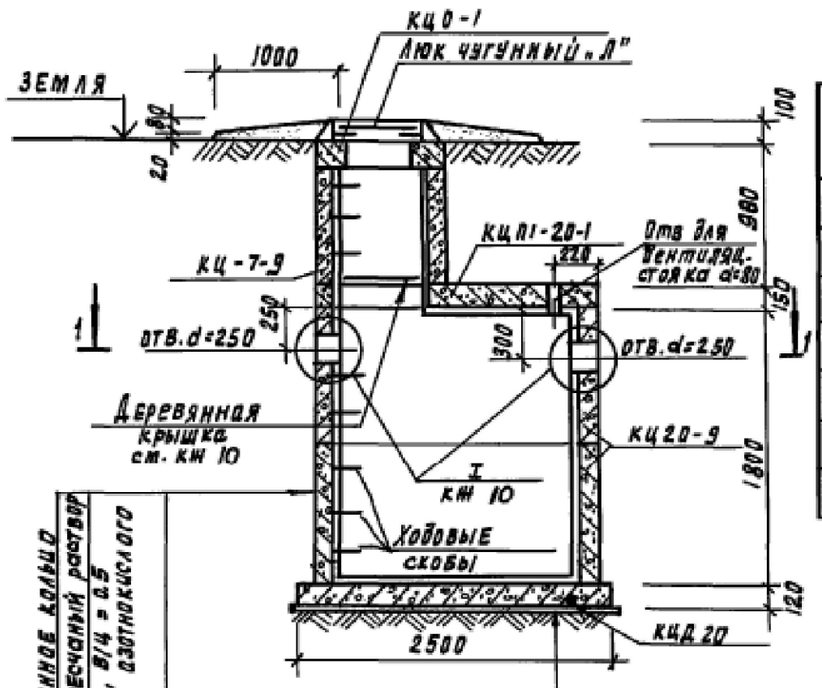

Разрез 1-1

Цементно-песчаный раствор состава 1:3, В/Ц = 0.5 с добавкой азотнокислого кальция – 20 мм
Железобетонная плита днища
Утрамбованный грунт со щебнем

Спецификация сборных железобетонных изделий

Марка, позиция	Обозначение	Наименование	Кол	Марка ед. кг	Примеч
КЦП-1	3.900-3, вып. 7	Кольцо опорное КЦ0-1	1	50	
КЦ-7-9	то же	Кольцо стеновое КЦ-7-9	1	380	
КЦП1-20-1	"	Плита перекрытия КЦП1-20-1	1	1280	
КЦ 20-9	"	Кольцо стеновое ЛЦ 20-9	2	1470	
КЦД 20	"	Плита днища КЦД 20	1	1470	
МН 1	"	Скоба ходовая МН1	9	0.8	
М1	лист7	Скоба опорная М1	6	0.2	

1. Установка сборных элементов производится на цементно-песчаном растворе состава 1:3, В/Ц=0.5 с добавкой азотнокислого кальция (нитрата кальция).
2. С внутренней стороны плиты и днище септика оштукатурить водонепроницаемым цементно песчаным раствором состава 1:3 с добавкой азотнокислого кальция
3. Отверстия для труб в стеновых кольцах и плите покрытия выполняются по месту методом рассверловки с последующей вырезкой арматуры.
4. Конструкция деревянной крышки и деталь заделки труб (I) показаны на листе 10.
5. Люк чугунный „Л" принят по ГОСТ 3634-79. Масса одного люка 65 кг. При размещении септиков вне проезда чугунные люки заменяются деревянными крышками.
6. Вместо ходовых скоб допускается применение переставных лестниц.

Деталь установки скоб для опирания деревянной крышки

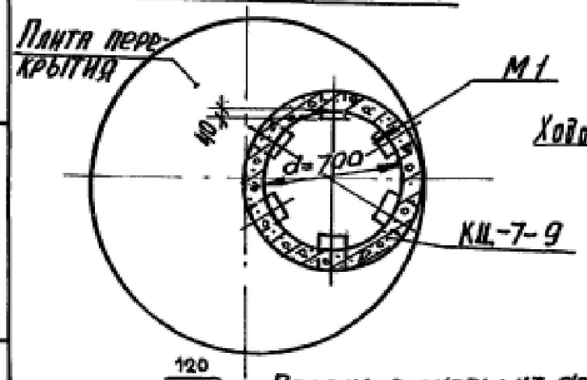

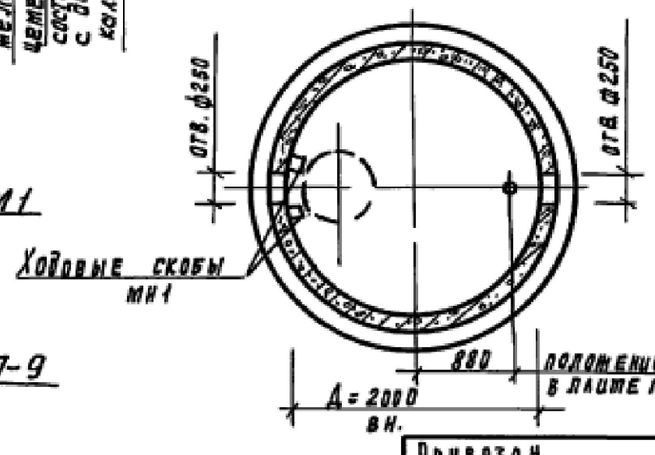

120 / 120 60 Опорные скобы из арматуры А-I-10.
Опорные скобы уложить в шов между КЦ-7-9 и плитой перекрытия.

Привязан	001-20-НВК		
РАЗРАБ.	Сагидоллакызы		
ГИП	Карашев Н.		
Н. КОНТР.	Карашев Н.		
Инв. №			

Проверил	Лоуцкер	
Ст. инж.	Смирнова	
РИП	Лоуцкер	
Н. контр.	Данилевский	
Нач. отд.	Красавин	

ТП 902-3-73.1.87 КЖ-

Септики и вспомогательные сооружения из сборных железобетонных элементов производительностью 0.45÷12.0 м³/сут.

Септик СКС-3 Д = 2.0 м. h_p части = 1.8 м

Стадия	Лист	Листов
Р	5	

ЦНИИЭП инженерного оборудования г. Москва

Отдел ВС | Лавров | Подпись | Лебедев | Взам. инв. № | Подпись и дата | Инв. № подл.

СКС-3

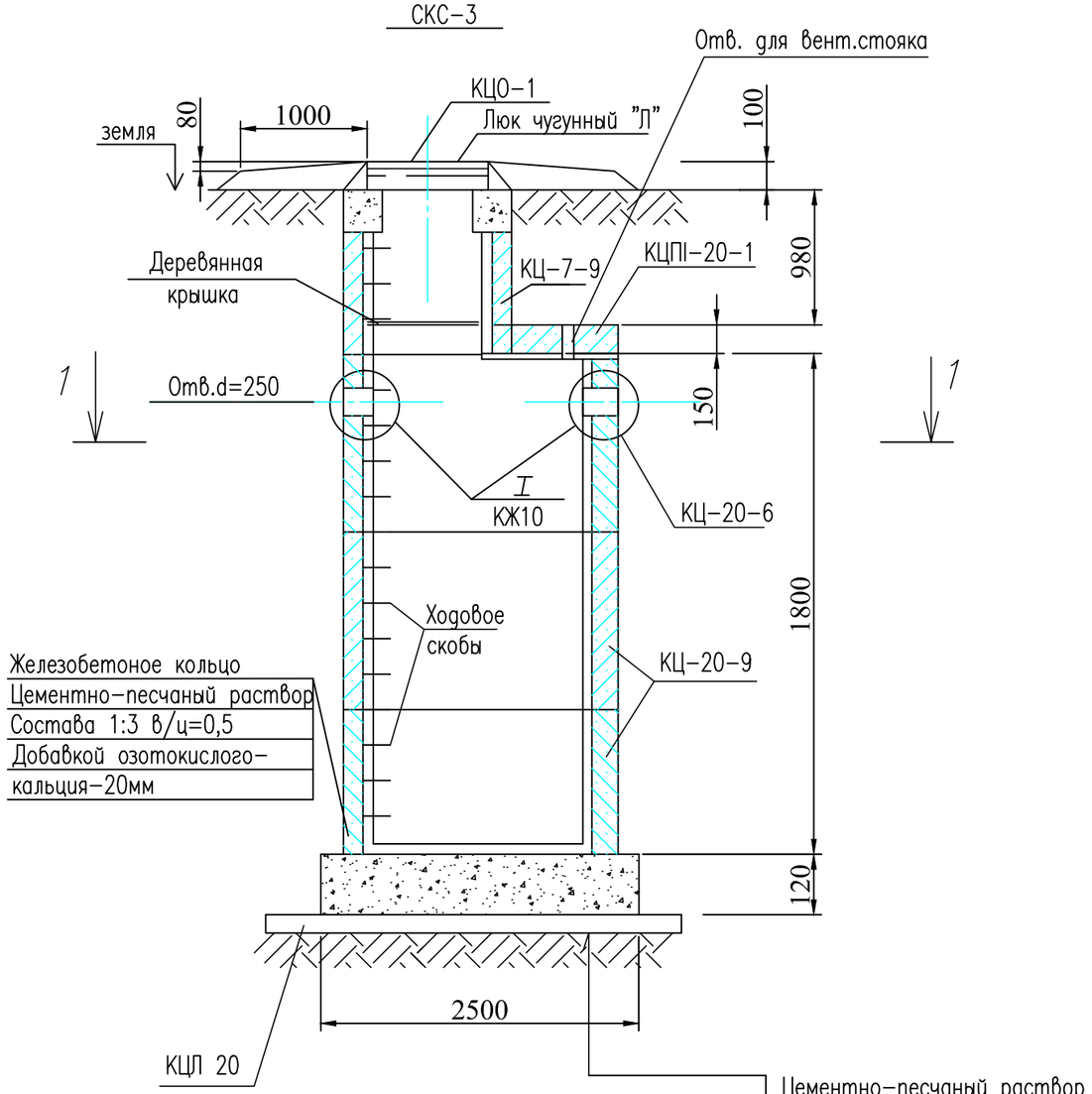

Разрез 1-1

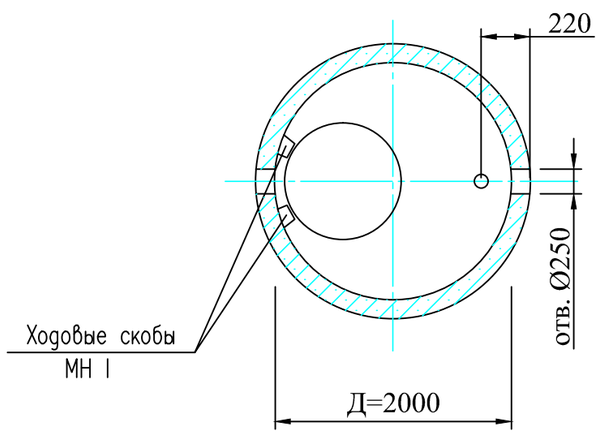

Положение отв d=250мм
в плите покрытия

ТАБЛИЦА РАЗМЕРОВ

ПРОИЗВО-ДИТЕЛЬ-НОСТЬ м3/сут,	КОЛ-ВО ОБСЛУЖ. НАСЕЛ. чел.	ТРЕБУ-ЕМАЯ ЕМКОСТЬ м3	ПОЛЕЗ-НАЯ ЕМКОСТЬ м3	ВРЕМЯ ПРЕБЫ-ВАНИЯ сут.	NN СХЕМЫ / МАРКА СЕПТИКА	ДИА-МЕТР КАМЕРЫ м	КОЛ-ВО КАМЕР шт.	ГЛУБИНА РАБОЧЕЙ ЧАСТИ м
1,5	10	4,5	4,8	3,2	1 / СКС-3	2,0	1	1,8

СПЕЦИФИКАЦИЯ СБОРНЫХ ЖЕЛЕЗОБЕТОННЫХ ЭЛЕМЕНТОВ

Марка, позиция	Обозначение	Наименование	Кол	Масса ед. кг.	При меч.
КЦО-1	3,900-3, ВЫП. 7	Кольцо спорное КЦО-1	1	90	
КЦ-1-9	то же	Кольцо стеновое КЦ-7-9	1	380	
КЦП1-20-1	то же	Плита перекрытия КЦП1-20-1	1	1280	
КЦ-20-9	то же	Кольцо стеновое КЦ-20-6	1	980	
КЦ-20-9	то же	То же КЦ-20-9	2	1470	
КЦД 20	то же	Плита днища КЦД 20	1	1470	
МН 1	то же	Скоба ходовая мн 1	11	0,8	
М 1	лист 7	Скоба опорная м 1	6	0,2	

1 УСТАНОКА СБОРНЫХ ЭЛЕМЕНТОВ ПРОИЗВОДИТЬСЯ НА ЦЕМЕНТНОМ-ПЕСЧАНОМ РАСТВОРЕ СОСТАВА 1:3, В/Ц =0,5, С ДОБАВКОЙ ОЗОТНОКИСЛОГО КАЛЬЦИЯ (НИТРАТА КАЛЬЦИЯ)
2 С ВНУТРЕНЕЙ СТОРОНЫ ПЛИТЫ И ДНИЩЕ СЕПТИКА ОШТУКАТУРИТЬ ВОДОНЕПРОНИЦАЕМЫМ ЦЕМЕНТНО-ПЕСЧАНЫМ РАСТВОРОМ СОСТАВА 1:3 С ДОБАВКОЙ ОЗОТНОКИСЛОГО КАЛЬЦИЯ.
3 ОТВЕРСТИЯ ДЛЯ ТРУБ В СТЕНОВЫХ КОЛЬЦАХ И ПЛИТЕ ПОКРЫТИЯ ВЫПОЛНЯЮТСЯ ПО МЕСТУ МЕТОДОМ ИХ РАССВЕРЛОВКИ С ПОСЛЕДУЮЩИМ ВЫРЕЗКОЙ АРМАТУРЫ.
5 ЛЮК ЧУГУНЫЙ "Л" ПРИНЯТ ПО ГОСТУ 3634-79. МАССА ОДНОГО ЛЮКА 65 КГ.

ВЗАМ. ИНВ. N°
ПОДП. И ДАТА
ИНВ. N° ПОДЛ.

ИЗМ.	КОЛ.УЧ.	ЛИСТ	N°ДОК.	ПОДП.	ДАТА
РАЗРАБ.		Сагидоллакызы			
ПРОВЕРИЛ		Кдрашев Н.			
Н. КОНТР.		Кдрашев Н.			
ГИП		Кдрашев Н.			

001-20-НВК

Реконструкция центрального стадиона в с.Курмангазы, Курмангазинского района,Атырауской области

Административное здание с трибунами

СТАДИЯ	ЛИСТ	ЛИСТОВ
РП	10	

Септик СКС-3 (1,5М3)

WESTKAROS

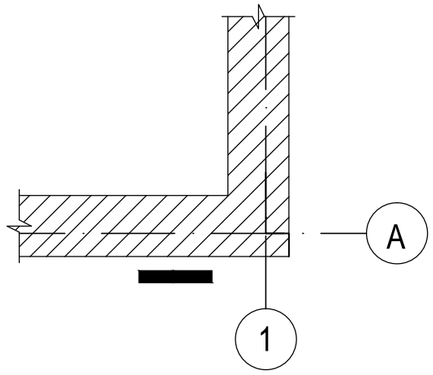

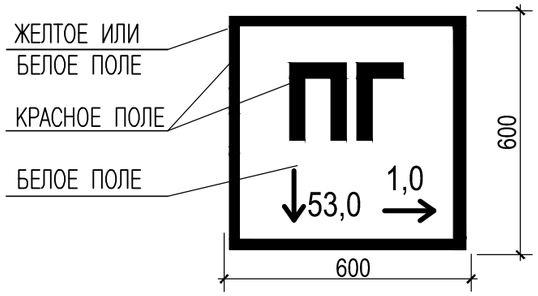

СПЕЦИФИКАЦИЯ МЕТАЛЛИЧЕСКИХ И БЕТОННЫХ ЭЛЕМЕНТОВ
ДЛЯ УКАЗАТЕЛЬНОГО ЗНАКА ПОЖАРНОГО ГИДРАНТА

МАРКА ПОЗИЦИЯ	ОБОЗНАЧЕНИЕ	НАИМЕНОВАНИЕ	КОЛ.	МАССА ЕД.КГ	ПРИМЕ-ЧАНИЕ
1	ГОСТ 19904-90	СТАЛЬ ТОНКОЛИСТОВАЯ ТОЛЩ.			
		S=1,4ММ РАЗМЕРОМ 600Х600ММ	1	4,63	КГ

ВСЕ МЕТАЛЛИЧЕСКИЕ ЭЛЕМЕНТЫ ОКРАСИТЬ МАСЛЯННОЙ КРАСКОЙ ЗА ДВА РАЗА.
СПЕЦИФИКАЦИЯ СОСТАВЛЕНА НА ОДИН КОМПЛЕКТ.

ПРИМЕЧАНИЕ

1. УКАЗАТЕЛЬНЫЙ ЗНАК ПОЖАРНОГО ГИДРАНТА ВЫПОЛНЯТЬ СОГЛАСНО ТРЕБОВАНИЙ СТ РК ГОСТ Р 12.4.026-2002, В СВЕТОВОЗВРАЩАЮЩЕМ ИСПОЛНЕНИИ.

2. РАЗМЕР СТОРОНЫ КВАДРАТА УКАЗАТЕЛЬНОГО ЗНАКА ПОЖАРНОГО ГИДРАНТА ПРИНЯТ ИЗ УСЛОВИЯ ТРЕБУЕМОГО РАССТОЯНИЯ ОПОЗНАНИЯ L=20,0 М, ИЗГОТОВЛЕН ИЗ СТАЛЬНОГО ЛИСТА ГОСТ 19904-90 ТОЛЩИНОЙ 1,4 ММ, ВЕС 4,63 КГ.

ИЗМ.	КОЛ.УЧ.	ЛИСТ	N°ДОК.	ПОДП.	ДАТА	001-20-НВК			
						Реконструкция центрального стадиона в с.Курмангазы, Курмангазинского района,Атырауской области			
РАЗРАБ.		Сагидоллакызы				Административное здание с трибунами	СТАДИЯ	ЛИСТ	ЛИСТОВ
ПРОВЕРИЛ		Кдрашев Н.					РП	11	
Н. КОНТР.		Кдрашев Н.							
ГИП		Кдрашев Н.				Указательные знаки пожарных гидрантов	WESTKAROS		

ВЗАМ. ИНВ. N°
ПОДП. И ДАТА
ИНВ. N° ПОДЛ.

ФОРМАТ А3

ПОЗИЦИЯ	НАИМЕНОВАНИЕ И ТЕХНИЧЕСКАЯ ХАРАКТЕРИСТИКА	ТИП, МАРКА ОБОЗНАЧЕНИЕ ДОКУМЕНТА ОПРОСНОГО ЛИСТА	КОД ОБОРУД. ИЗДЕЛИЯ МАТЕРИАЛА	ПОСТАВЩИК	ЕД. ИЗМЕРЕН.	КОЛИ-ЧЕСТВО	МАССА ЕДИНИЦЫ КГ	ПРИМЕЧАНИЕ
	ВОДОПРОВОД ХОЗ-ПИТЬЕВОЙ -В1-							
1	ВРЕЗКА ВОДОПРОВОДА ø90 В ВОДОПРОВОД ø100	ГОСТ 8220-85			ШТ	2		
2	ТРОЙНИК ПЕРЕХОДНОЙ ø100ММхø90ММ	ГОСТ 18599-2001			ШТ	2		
3	ЗАДВИЖКА ЧУГУННАЯ ДУ=100 ММ	30Ч6БР			ШТ	2		
4	ФЛАНЕЦ 100 ММ	ГОСТ 12820-80			ШТ	4		
5	ВТУЛКА ПОД ФЛАНЕЦ ПОЛИЭТИЛЕН 100 ММ	ГОСТ 18599-2001			ШТ	4		
6	ТРУБА СТАЛЬНАЯ ЭЛЕКТРОСВАРНАЯ ø219х3,0 L=2 м (ФУТЛЯР)							
	"ВЕСЬМА УСИЛЕННОЙ ИЗОЛЯЦИИ"	ГОСТ 10704-91			ШТ	4		
7	ПОЖАРНЫЙ ГИДРАНТ Ф125 ММ, Н = 1750 ММ, PN10	ГОСТ 8220-85			ШТ	2		
8	ПОДСТАВКА ФЛАНЦЕВАЯ ДВУХСТОРОННЯЯ ФЛАНЦЕВАЯ ППФ 125	ГОСТ 5525-88			ШТ	2		
9	ЗАДВИЖКА ЧУГУННАЯ ДУ=50 ММ	30Ч6БР			ШТ	3		
10	ФЛАНЕЦ 50 ММ	ГОСТ 12820-80			ШТ	8		
11	ВТУЛКА ПОД ФЛАНЕЦ ПОЛИЭТИЛЕН 50 ММ	ГОСТ 18599-2001			ШТ	8		
12	ОБРАТНЫЙ КЛАПАН ДУ=50 ММ	16Б1БК			ШТ	1		
13	ТРУБА СТАЛЬНАЯ ЭЛЕКТРОСВАРНАЯ ø89х3,0 L=2 м (ФУТЛЯР)							
	"ВЕСЬМА УСИЛЕННОЙ ИЗОЛЯЦИИ"	ГОСТ 10704-91			ШТ	3		
14	ТРУБА СТАЛЬНАЯ ЭЛЕКТРОСВАРНАЯ ø219х3,0 L=4 м (ФУТЛЯР)							
	"ВЕСЬМА УСИЛЕННОЙ ИЗОЛЯЦИИ"	ГОСТ 10704-91			ШТ	2		
15	ТРУБА СТАЛЬНАЯ ЭЛЕКТРОСВАРНАЯ ø219х3,0 L=7 м (ФУТЛЯР)							
	"ВЕСЬМА УСИЛЕННОЙ ИЗОЛЯЦИИ"	ГОСТ 10704-91			ШТ	2		
16	ТРУБЫ ПОЛИЭТИЛЕНОВЫЕ ПНД ТИП С "ПИТЬЕВАЯ" SDR17 ø90Х5,4ММ	ГОСТ 18599-2001		УРАЛЬСКИЙ ЗАВОД ПОЛИЭТИЛЕНОВЫХ ТРУБ	П.М	386		
17	ГИДРАВЛИЧЕСКОЕ ИСПЫТАНИЕ ТРУБОПРОВОДА	СН РК 4.01-06-2013			П.М	386		
18	ПРОМЫВКА И ДЕЗИНФЕКЦИЯ ТРУБОПРОВОДА	СН РК 4.01-06-2013			П.М	386		
19	УКАЗАТЕЛЬ ПОЖАРНОГО ГИДРАНТА	ГОСТ 12820-80			ШТ	2		СМ.НВК-11
20	УПОР ПОД ГИДРАНТ ИЗ БЕТОНА				М3	0,3		

ВЗАМ. ИНВ. N°

ПОДП. И ДАТА

ИНВ. N° ПОДЛ.

ИЗМ.	КОЛ.УЧ.	ЛИСТ	N°ДОК.	ПОДП.	ДАТА
РАЗРАБ.		Сагидоллакызы			
ПРОВЕРИЛ		Кдрашев Н.			
Н. КОНТР.		Кдрашев Н.			
ГИП		Кдрашев Н.			

001-20-НВК

Реконструкция центрального стадиона в с.Курмангазы, Курмангазинского района,Атырауской области

Административное здание с трибунами

СТАДИЯ	ЛИСТ	ЛИСТОВ
РП	1	3

Спецификация оборудования, изделий и материалов

WESTKAROS

ФОРМАТ А3

ПОЗИЦИЯ	НАИМЕНОВАНИЕ И ТЕХНИЧЕСКАЯ ХАРАКТЕРИСТИКА	ТИП, МАРКА ОБОЗНАЧЕНИЕ ДОКУМЕНТА ОПРОСНОГО ЛИСТА	КОД ОБОРУД. ИЗДЕЛИЯ МАТЕРИАЛА	ПОСТАВЩИК	ЕД. ИЗМЕРЕН.	КОЛИ-ЧЕСТВО	МАССА ЕДИНИЦЫ КГ	ПРИМЕЧАНИЕ
21	ЗАДЕЛКА ОТВЕРСТИЙ БЕТОНОМ МАРКИ В12.5				М3	0,14		
22	РЕЗЕРВУАР ЧИСТОЙ ВОДЫ РЧВ 2200 SN2-14200 V50М3				ШТ	1	3456	
23	СИГНАЛИЗАТОР УРОВНЯ ЖИДКОСТИ	САУ-М6			ШТ	1		
24	ПОПЛАВКОВЫЙ ДАТЧИК УРОВНЯ (ВЕРХНЕГО УРОВНЯ)	ПДУ-2.1.1000			ШТ	1		
25	ПОПЛАВКОВЫЙ ДАТЧИК УРОВНЯ (СРЕДНЕГО УРОВНЯ)	ПДУ-2.1.2000			ШТ	1		
26	ПОПЛАВКОВЫЙ ДАТЧИК УРОВНЯ (НИЖНЕГО УРОВНЯ)	ПДУ-3.1.2700			ШТ	1		
27	ЗАДВИЖКА ДУ65 С ЭЛЕКТРОПРИВОДОМ	30Ч906БР			ШТ	1		
28	НАСОСНАЯ УСТАНОВКА СДВОЕННОГО ТИПА В КОМПЛЕКТЕ:	WILO			ШТ	1		
	НАСОС ДЛЯ ПОЖАРОТУШЕНИЯ Q=9М3/Ч H=35М N=2Х1,5КВ	MHI 804-1/E/3-400			ШТ	2		1-РАБ; 1-РЕЗЕРВ.
	НАСОС ДЛЯ ВОДОСНАБЖЕНИЯ Q=1,5М3/Ч H=30М N=2Х0,55КВ	MHI 203/SKw-EB-R			ШТ	2		1-РАБ; 1-РЕЗЕРВ.
	НАПОРНЫЙ И ВСАСЫВАЮЩИЙ КОЛЛЕКТОР							
	ШКАФ УПРАВЛЕНИЯ							
	ОБРАТНЫЙ КЛАПАН							
	ЗАПОРНО-РЕГУЛИРУЮЩАЯ АРМАТУРА							
	НАПОРНЫЙ МЕМБРАННЫЙ БАК							
29	ВОДОМЕРНЫЙ УЗЕЛ В КОМПЛЕКТЕ:				ШТ	1		
	А) ФИЛЬТР СЕТЧАТЫЙ ФЛАНЦЕВЫЙ ø20				ШТ	1		
	Б) ЗАДВИЖКА ø80	30Ч6БР			ШТ	3		
	Г) СЧЕТЧИК Х/В ДУ 20 С ИМПУЛЬСНЫМ ДАТЧИКОМ	МТК-I			ШТ	1		
	МОДЕМ	GPRS УСПД TELEOFIS RTU102			ШТ	1		
	Д) КРАН 3Х П/МАН. ДУ15М-М20 Б/ФЛ	11Б18/38бк			ШТ	1		
	Ж) ПРОБКА	Ц-20			ШТ	1		
30	КОЛОДЕЦ ВОДОПРОВОДНЫЙ ИЗ СБОРНОГО ЖЕЛЕЗОБЕТОНА	СЕРИЯ 3.900.1-14 ВЫПУСК 1						
	НА СУЛЬФАТОСТОЙКОМ ЦЕМЕНТЕ НР=1800, ДН=2000	ТП 901-09-11.84. АЛЬБОМ II			ШТ	1		СМ.НВК-7
31	КОЛОДЕЦ ВОДОПРОВОДНЫЙ ИЗ СБОРНОГО ЖЕЛЕЗОБЕТОНА	СЕРИЯ 3.900.1-14 ВЫПУСК 1						
	НА СУЛЬФАТОСТОЙКОМ ЦЕМЕНТЕ НР=1800, ДН=1500	ТП 901-09-11.84. АЛЬБОМ II			ШТ	1		СМ.НВК-7
32	ОТМОСТКА ВОКРУГ КОЛОДЦЕВ ИЗ БЕТОНА КЛ. В7.5 Т=10СМ				М3	11,0		
33	ЛЮК ЧУГУННЫЙ "Л"	ГОСТ 3634-99			ШТ	2		

ВЗАМ. ИНВ. N°

ПОДП. И ДАТА

ИНВ. N° ПОДЛ.

ПОЗИЦИЯ	НАИМЕНОВАНИЕ И ТЕХНИЧЕСКАЯ ХАРАКТЕРИСТИКА	ТИП, МАРКА ОБОЗНАЧЕНИЕ ДОКУМЕНТА ОПРОСНОГО ЛИСТА	КОД ОБОРУД. ИЗДЕЛИЯ МАТЕРИАЛА	ПОСТАВЩИК	ЕД. ИЗМЕРЕН.	КОЛИ-ЧЕСТВО	МАССА ЕДИНИЦЫ КГ	ПРИМЕЧАНИЕ
	ЗЕМЛЯНЫЕ РАБОТЫ							
1	ВЫЕМКА ГРУНТА ПОД ТРАНШЕЮ И КОЛОДЦЫ				М3	1306,1		
	В Т.Ч ВРУЧНУЮ				М3	195,9		
2	ОБРАТНАЯ ЗАСЫПКА ТРАНШЕИ				М3	1197,3		
	В Т.Ч ВРУЧНУЮ				М3	179,6		
3	ПЕСЧАНО-ГРАВИЙНАЯ ПОДГОТОВКА Т=0.10				М3	34,7		
	БЫТОВАЯ КАНАЛИЗАЦИЯ -К1-							
1	ТРУБЫ КАНАЛИЗАЦИОННЫЕ ПЭ80 SDR26 "ТЕХНИЧЕСКАЯ" ø50Х2,0	ГОСТ 18599-2001			П.М	5,5		
2	ТРУБЫ КАНАЛИЗАЦИОННЫЕ ПЭ80 SDR26 "ТЕХНИЧЕСКАЯ" ø110Х4,2	ГОСТ 18599-2001			П.М	59		
3	ЛЮКИ ЧУГУННЫЕ "Л"	ГОСТ 3634-99			ШТ	5		
4	СЕПТИК С ПРОИЗВОДИТЕЛЬНОСТЬЮ 3 М3/СУТ	ТП 902-3-73.1.87			ШТ	2		СМ.НВК-9
5	СЕПТИК С ПРОИЗВОДИТЕЛЬНОСТЬЮ 1,5 М3/СУТ	ТП 902-3-73.1.87			ШТ	1		СМ.НВК-10
6	КОЛОДЦЫ СБОРНЫЕ Ж/Б ДУ1000	СЕРИЯ 3.900-3 ВЫП7			ШТ	1		СМ.НВК-7
7	КОЛОДЦЫ СБОРНЫЕ Ж/Б ДУ1500	СЕРИЯ 3.900-3 ВЫП7			ШТ	4		СМ.НВК-7
	ЗЕМЛЯНЫЕ РАБОТЫ							
1	ВЫЕМКА ГРУНТА ПОД ТРАНШЕЮ И КОЛОДЦЫ				М3	332,9		
	В Т.Ч ВРУЧНУЮ				М3	49,9		
2	ОБРАТНАЯ ЗАСЫПКА ТРАНШЕИ				М3	227,9		
	В Т.Ч ВРУЧНУЮ				М3	34,2		
3	ПЕСЧАНО-ГРАВИЙНАЯ ПОДГОТОВКА Т=0.10				М3	11,2		

ВЗАМ. ИНВ. N°

ПОДП. И ДАТА

ИНВ. N° ПОДЛ.