Государственная лицензия № 16002237
от 8 февраля 2016г.

WESTKAROS

Заказ: 001-20

РАБОЧИЙ ПРОЕКТ

Реконструкция центрального стадиона в п.Курмангазы, Курмангазинского района, Атырауской области

г. Уральск 2020

Государственная лицензия № 16002237
от 8 февраля 2016г.

WESTKAROS

Заказ: 001-20

РАБОЧИЙ ПРОЕКТ

Реконструкция центрального стадиона в п.Курмангазы, Курмангазинского района, Атырауской области

Том 2. Альбом 4

Наружные подводящие и внтрутреплощадочные сети

1: Наружный водопровод и канализация
2: Электроснабжение. Электроосвещение наружное
3: Газоснабжение
4: Теплосеть

Директор ТОО "WESTKAROS" Абилев Е.К.

Главный инженер проекта Кдрашев Н.Е.

г. Уральск 2020

ВЕДОМОСТЬ ЧЕРТЕЖЕЙ ОСНОВНОГО КОМПЛЕКТА ТС

ЛИСТ	НАИМЕНОВАНИЕ	ПРИМЕЧАНИЕ
1	ОБЩИЕ ДАННЫЕ	
2	ПЛАН С СЕТЯМИ ТЕПЛОСНАБЖЕНИЯ	
3	СХЕМА СЕТИ ТЕПЛОСНАБЖЕНИЯ.СХЕМА РАСПОЛОЖЕНИЯ СТРОИТЕЛЬНЫХ КОНСТРУКЦИИ	
4	СЕЧЕНИЯ КАНАЛОВ	
5	ПРОДОЛЬНЫЙ ПРОФИЛЬ ТЕПЛОСЕТИ	
6	ДЕТАЛЬ ТЕПЛОВОГО ВВОДА	

ВЕДОМОСТЬ ССЫЛОЧНЫХ И ПРИЛАГАЕМЫХ ДОКУМЕНТОВ

ОБОЗНАЧЕНИЕ	НАИМЕНОВАНИЕ	ПРИМЕЧАНИЕ
	ССЫЛОЧНЫЕ ДОКУМЕНТЫ	
МСН 4.02-02.2004	ТЕПЛОВЫЕ СЕТИ	
СЕРИЯ 3.006-1.2-87	СБОРНЫЕ Ж/Б КАНАЛЫ И ТОННЕЛИ ИЗ ЛОТКОВЫХ	
ВЫП.0,1,3,6,7	ЭЛЕМЕНТОВ	
СЕРИЯ 4.904-66	ПРОКЛАДКА ТРУБОПРОВОДОВ ВОДЯНЫХ ТЕПЛОВЫХ СЕТЕЙ В НЕПРОХОДНЫХ КАНАЛАХ	
С. 4.903-10	ОПОРЫ ТЕПЛОВЫХ СЕТЕЙ НЕПОДВИЖНЫЕ	
	ПРИЛАГАЕМЫЕ ДОКУМЕНТЫ	
001-20-ТС.СО	СПЕЦИФИКАЦИЯ ОБОРУДОВАНИЯ	2 ЛИСТА

УСЛОВНЫЕ ОБОЗНАЧЕНИЯ

- T1 — ПОДАЮЩИЙ ТРУБОПРОВОД
- T2 — ОБРАТНЫЙ ТРУБОПРОВОД
- B1 — ВОДОПРОВОД
- ПРОЕКТИРУЕМАЯ ТЕПЛОВАЯ СЕТЬ
- УП1 — УГОЛ ПОВОРОТА
- НЕПОДВИЖНАЯ ОПОРА

СИТУАЦИОННЫЙ ПЛАН СЕТЕЙ

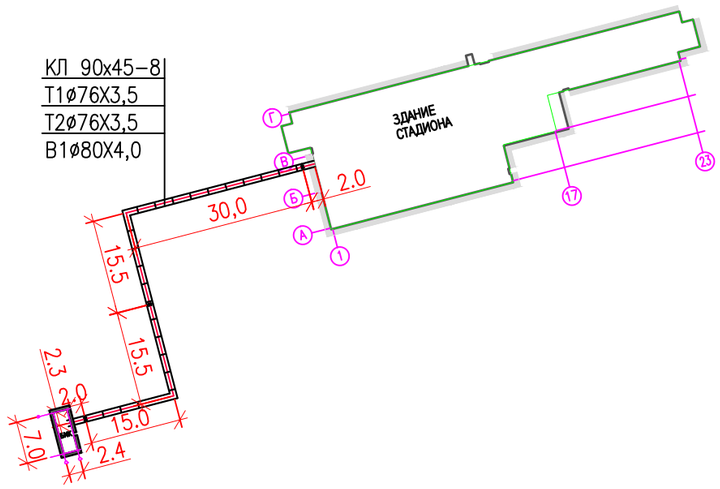

ОБЩИЕ УКАЗАНИЯ

НАСТОЯЩИЙ ПРОЕКТ ""РЕКОНСТРУКЦИЯ СТАДИОНА ПО АДРЕСУ: АТЫРАУСКАЯ ОБЛАСТЬ, КУРМАНГАЗИНСКИЙ Р-Н, С.КУРМАНГАЗЫ", ВЫПОЛНЕН НА ОСНОВАНИИ ЗАДАНИЯ НА ПРОЕКТИРОВАНИЕ.
РАСЧЕТНЫЕ ТЕМПЕРАТУРЫ НАРУЖНОГО ВОЗДУХА:
- ДЛЯ ХОЛОДНОГО ПЕРИОДА -24,9°С (ПАРАМЕТР Б);
- ДЛЯ ТЕПЛОГО ПЕРИОДА +31,0°С (ПАРАМЕТР А).

СИСТЕМА ТЕПЛОСНАБЖЕНИЯ ЗАКРЫТАЯ. ПРОКЛАДКА ТЕПЛОВОЙ СЕТИ ОТ КОТЕЛЬНОЙ ДО ЗДАНИЯ СТАДИОНА ПОДЗЕМНАЯ ДВУХТРУБНАЯ НА ОТОПЛЕНИЕ СОВМЕСТНО С ТРУБОПРОВОДОМ ВОДОПРОВОДА В НЕПРОХОДНЫХ ЖЕЛЕЗОБЕТОННЫХ КАНАЛАХ.
ТЕПЛОНОСИТЕЛЬ - ГОРЯЧАЯ ВОДА С ТЕМПЕРАТУРНЫМИ ПАРАМЕТРАМИ +80 - 65°С КОМПЕНСАЦИЯ ТЕМПЕРАТУРНЫХ УДЛИНЕНИЙ ТРУБОПРОВОДОВ РЕШАЕТСЯ ЗА СЧЕТ УГЛА ПОВОРОТА ТРАССЫ.
СТРОИТЕЛЬСТВО И ИСПЫТАНИЕ ТЕПЛОВОЙ СЕТИ ПРОИЗВОДИТЬ В СООТВЕТСТВИИ СО СНИП 3.05.03-85 "ТЕПЛОВЫЕ СЕТИ".

1. МОНОЛИТНЫЕ ЗАДЕЛКИ ВЫПОЛНИТЬ ИЗ БЕТОНА КЛАССА В15 МАРКИ ПО ВОДОНЕПРОНИЦАЕМОСТИ W6.
2. ВЕРТИКАЛЬНАЯ ГИДРОИЗОЛЯЦИЯ - БОКОВЫЕ ПОВЕРХНОСТИ СТРОИТЕЛЬНЫХ КОНСТРУКЦИЙ, СОПРИКАСАЮЩИЕСЯ С ГРУНТОМ, ОБМАЗАТЬ БИТУМОМ ЗА 2 РАЗА ПО ОЧИЩЕННОЙ ПОВЕРХНОСТИ.
3. ОТМЕТКИ ЛОТКОВ И УЗЕЛ ВВОДА ТЕПЛОСЕТИ В ЗДАНИЕ СМОТРЕТЬ РАЗДЕЛ ТС ЛИСТ N°3.
4. ПОВЕРХНОСТИ СТАЛЬНЫХ КОНСТРУКЦИЙ ОЧИСТИТЬ ОТ ОКАЛИНЫ, РЖАВЧИНЫ И ОКРАСИТЬ ЭМАЛЬЮ ПФ-115 ГОСТ 6465-76* - ЗА 2 РАЗА ПО ГРУНТОВКЕ ГФ-021 ГОСТ 25129-82*.

СОГЛАСОВАНО

СЕКТОР ГП	СУЛТАНАЛИЕВА	
СЕКТОР ОВ	САГИДОЛЛАКЫЗЫ	
СЕКТОР ВК	САГИДОЛЛАКЫЗЫ	

ВЗАМ. ИНВ. N° | ПОДП. И ДАТА | ИНВ. N° ПОДЛ.

НАСТОЯЩИЙ ПРОЕКТ СООТВЕТСТВУЕТ ТРЕБОВАНИЯМ НОРМАТИВНЫХ, ЭКОЛОГИЧЕСКИХ, САНИТАРНО-ГИГИЕНИЧЕСКИХ, ПРОТИВОПОЖАРНЫХ ДОКУМЕНТОВ И ДРУГИХ НОРМ, ДЕЙСТВУЮЩИХ НА ТЕРРИТОРИИ РЕСПУБЛИКИ КАЗАХСТАН И ОБЕСПЕЧИВАЕТ БЕЗОПАСНОСТЬ ПРОДУКЦИИ ДЛЯ ЖИЗНИ, ЗДОРОВЬЯ ЛЮДЕЙ, ИМУЩЕСТВА, ОХРАНУ ОКРУЖАЮЩЕЙ СРЕДЫ.

ГЛАВНЫЙ ИНЖЕНЕР ПРОЕКТА : КДРАШЕВ Н.

ИЗМ.	КОЛ.УЧ.	ЛИСТ	N°ДОК.	ПОДП.	ДАТА
РАЗРАБ.		Сагидоллакызы			
ПРОВЕРИЛ		Кдрашев Н.			
Н. КОНТР.		Кдрашев Н.			
ГИП		Кдрашев Н.			

001-20-ТС

Реконструкция центрального стадиона в с.Курмангазы, Курмангазинского района,Атырауской области

Административное здание с трибунами

СТАДИЯ	ЛИСТ	ЛИСТОВ
РП	1	6

Общие данные

WESTKAROS

ФОРМАТ А3

ПЛАН С СЕТЯМИ ТЕПЛОСНАБЖЕНИЯ

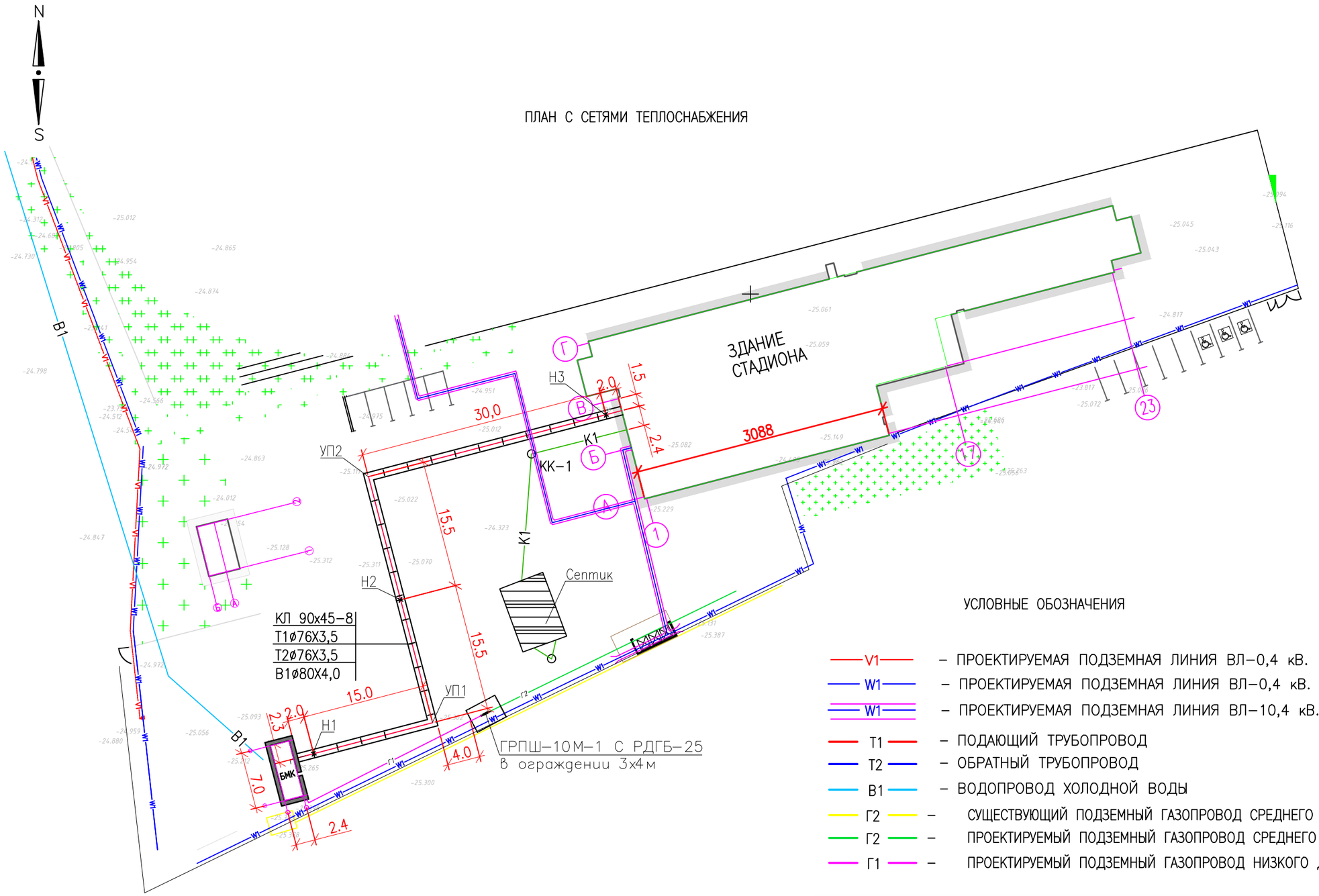

УСЛОВНЫЕ ОБОЗНАЧЕНИЯ

- V1 – ПРОЕКТИРУЕМАЯ ПОДЗЕМНАЯ ЛИНИЯ ВЛ–0,4 кВ.
- W1 – ПРОЕКТИРУЕМАЯ ПОДЗЕМНАЯ ЛИНИЯ ВЛ–0,4 кВ.
- W1 – ПРОЕКТИРУЕМАЯ ПОДЗЕМНАЯ ЛИНИЯ ВЛ–10,4 кВ.
- Т1 – ПОДАЮЩИЙ ТРУБОПРОВОД
- Т2 – ОБРАТНЫЙ ТРУБОПРОВОД
- В1 – ВОДОПРОВОД ХОЛОДНОЙ ВОДЫ
- Г2 – СУЩЕСТВУЮЩИЙ ПОДЗЕМНЫЙ ГАЗОПРОВОД СРЕДНЕГО ДАВЛЕНИЯ
- Г2 – ПРОЕКТИРУЕМЫЙ ПОДЗЕМНЫЙ ГАЗОПРОВОД СРЕДНЕГО ДАВЛЕНИЯ
- Г1 – ПРОЕКТИРУЕМЫЙ ПОДЗЕМНЫЙ ГАЗОПРОВОД НИЗКОГО ДАВЛЕНИЯ

ИЗМ.	КОЛ.УЧ.	ЛИСТ	N°ДОК.	ПОДП.	ДАТА	001–20–ТС		
						Реконструкция центрального стадиона в с.Курмангазы, Курмангазинского района,Атырауской области		
РАЗРАБ.		Сагидоллакызы				Административное здание с трибунами	СТАДИЯ	ЛИСТ	ЛИСТОВ
ПРОВЕРИЛ		Кдрашев Н.					РП	2	
Н. КОНТР.		Кдрашев Н.							
ГИП		Кдрашев Н.				План с сетями теплоснабжения М1:500	WESTKAROS		

ВЗАМ. ИНВ. N°

ПОДП. И ДАТА

ИНВ. N° ПОДЛ. 000000

ФОРМАТ А3

СХЕМА СЕТИ ТЕПЛОСНАБЖЕНИЯ

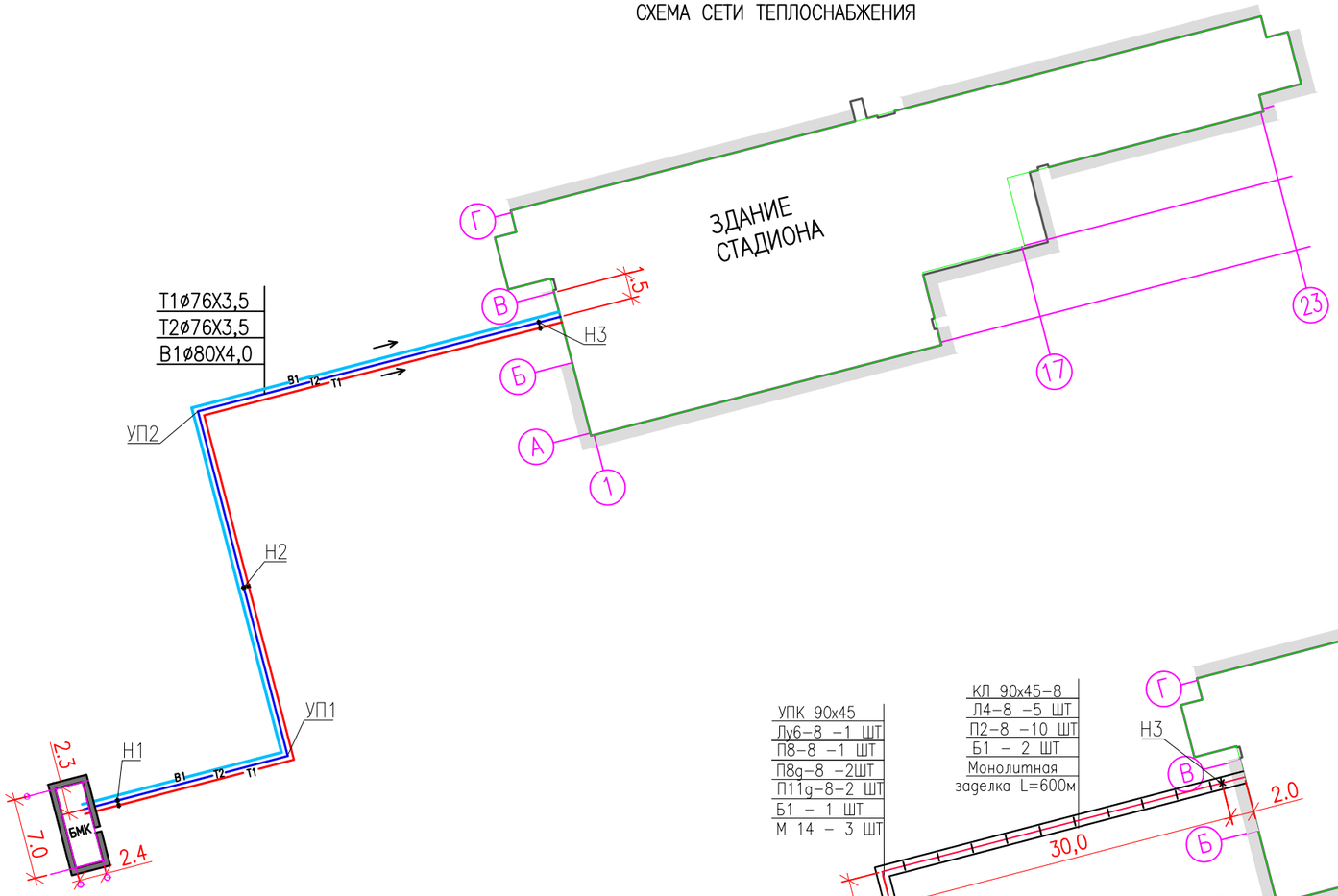

СХЕМА РАСПОЛОЖЕНИЯ СТРОИТЕЛЬНЫХ КОНСТРУКЦИИ

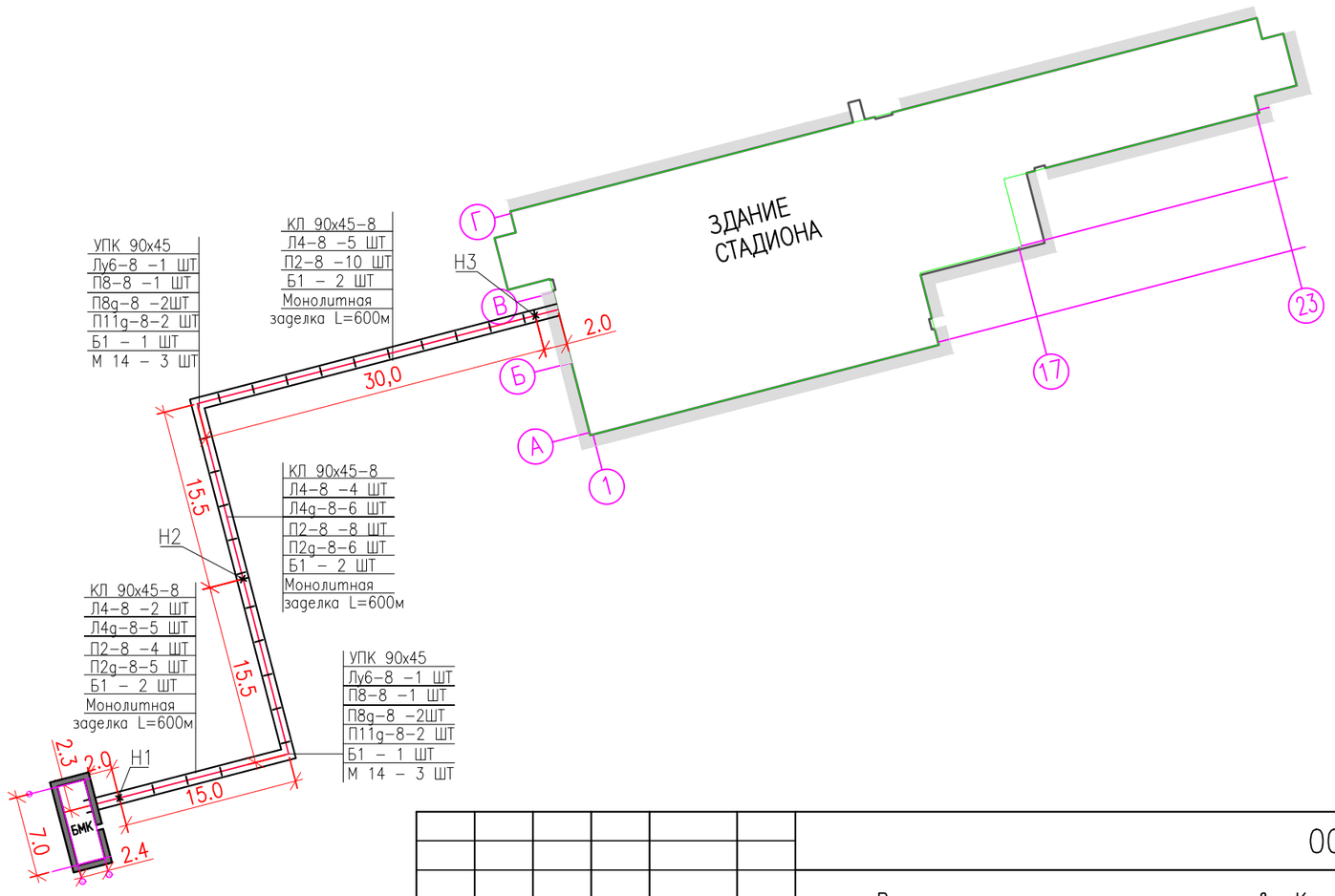

ИЗМ.	КОЛ.УЧ.	ЛИСТ	N°ДОК.	ПОДП.	ДАТА	001-20-ТС		
						Реконструкция центрального стадиона в с.Курмангазы, Курмангазинского района,Атырауской области		
РАЗРАБ.		Сагидоллакызы				Административное здание с трибунами	СТАДИЯ	ЛИСТ	ЛИСТОВ
ПРОВЕРИЛ		Кдрашев Н.					РП	3	
Н. КОНТР.		Кдрашев Н.							
ГИП		Кдрашев Н.				Схема сети теплоснабжения. Схема расположения строительных конструкции	WESTKAROS		

ВЗАМ. ИНВ. N°

ПОДП. И ДАТА

ИНВ. N° ПОДЛ.

000000

ФОРМАТ А3

СЕЧЕНИЕ КАНАЛА
1–1

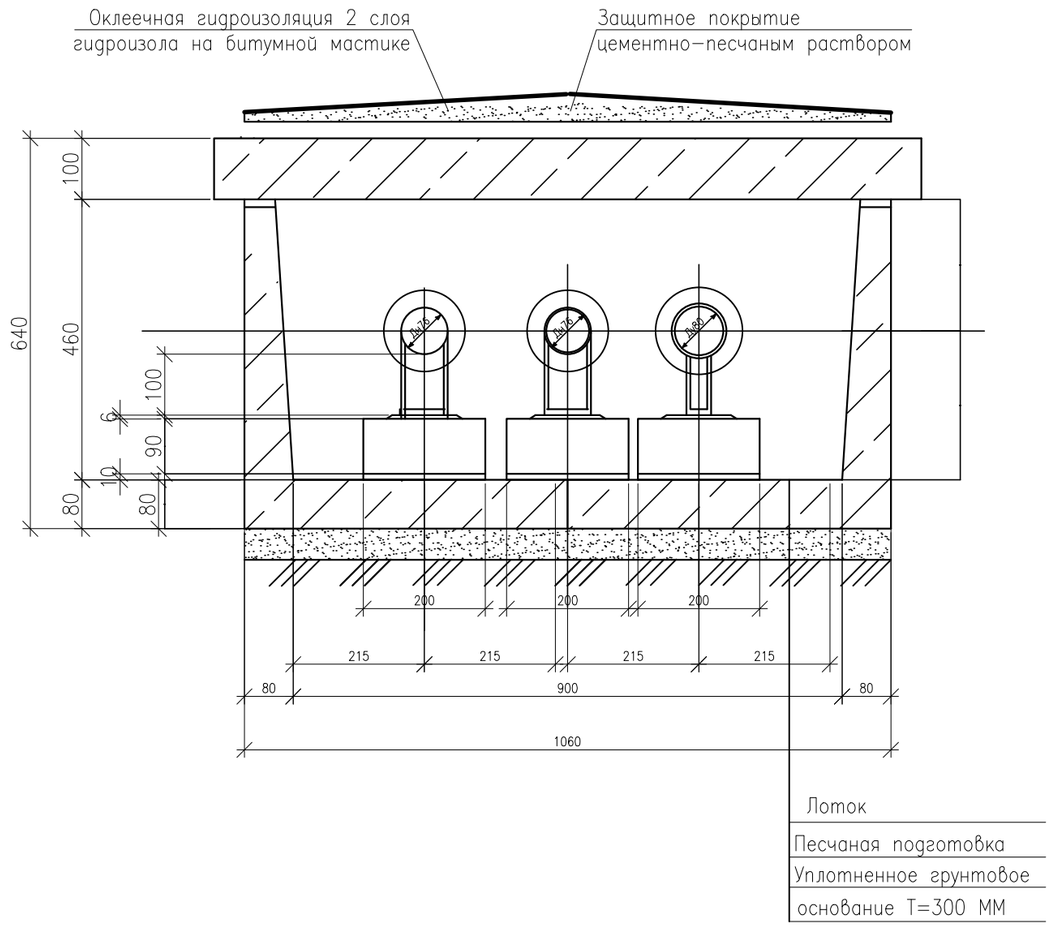

ПРОДОЛЬНЫЙ РАЗРЕЗ ПО КАНАЛУ

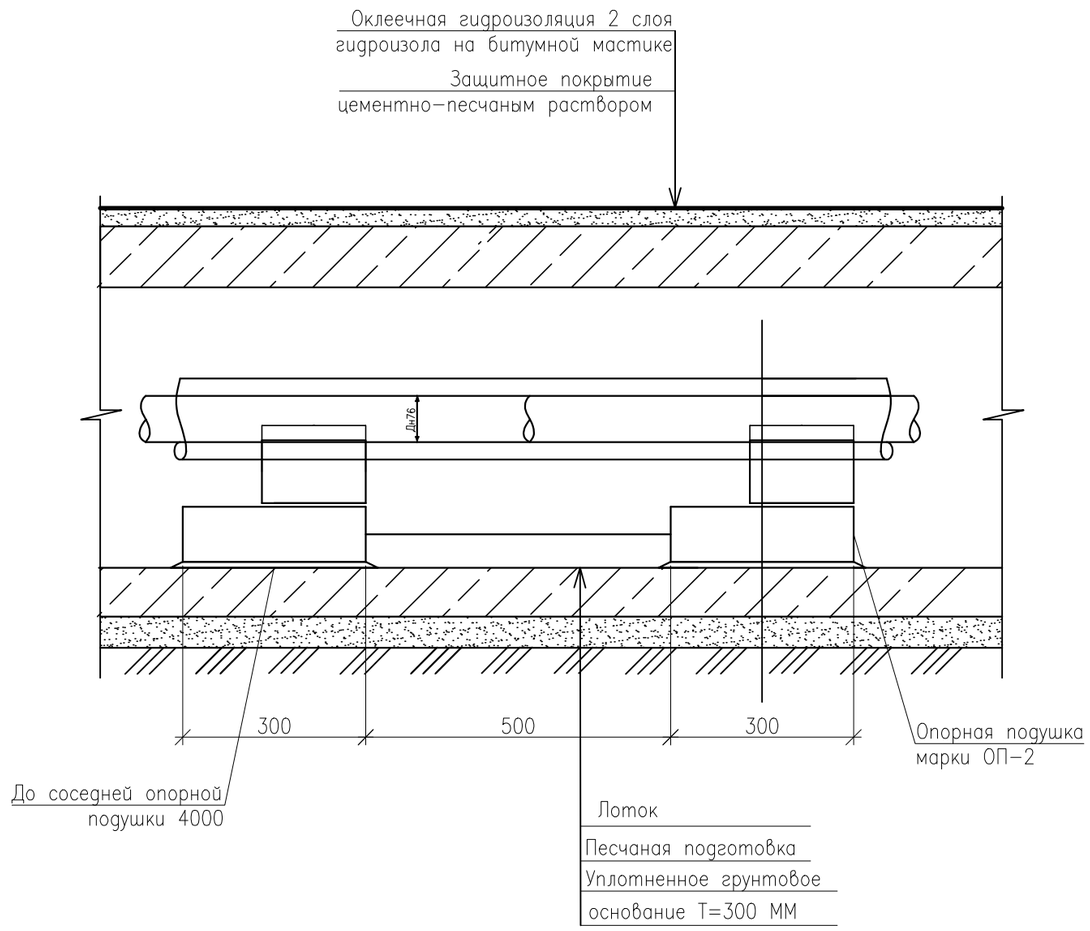

ИНВ. N° ПОДЛ.	ПОДП. И ДАТА	ВЗАМ. ИНВ. N°

ИЗМ.	КОЛ.УЧ.	ЛИСТ	N°ДОК.	ПОДП.	ДАТА
РАЗРАБ.		Сагидоллакызы			
ПРОВЕРИЛ		Кдрашев Н.			
Н. КОНТР.		Кдрашев Н.			
ГИП		Кдрашев Н.			

001–20–ТС

Реконструкция центрального стадиона в с.Курмангазы, Курмангазинского района,Атырауской области

Административное здание с трибунами

СТАДИЯ	ЛИСТ	ЛИСТОВ
РП	4	

Сечение каналов

WESTKAROS

ФОРМАТ А3

ПРОДОЛЬНЫЙ ПРОФИЛЬ

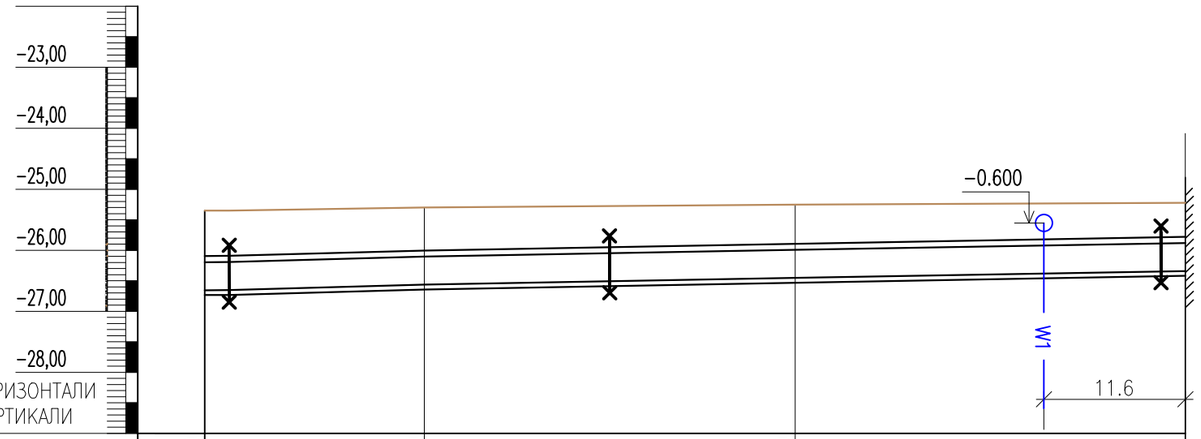

ПРОЕКТНАЯ ОТМЕТКА ЗЕМЛИ	-25.350	-25.300	-25.250	-25.200
НАТУРНАЯ ОТМЕТКА ЗЕМЛИ	-25.265	-25.302	-25.111	-25.106
ОТМЕТКА ПОТОЛКА КАНАЛА	-26,095	-26,005	-25,894	-25,780
ОТМЕТКА ПОЛА КАНАЛА	-26,735	-26,645	-26,534	-26,420
УКЛОН ‰ / ДЛИНА (М)	2 / 2	2 / 15	2 / 15.5	2 / 30
НОМЕР РАЗРЕЗА / ВНУТРЕННИЙ РАЗМЕР КАНАЛА, ММ		1-1 / 900x450h		
РАЗВЕРНУТЫЙ ПЛАН	БМК	Н1	УП1	Н2	УП2	Н3	ЗДАНИЕ

ИЗМ.	КОЛ.УЧ.	ЛИСТ	N°ДОК.	ПОДП.	ДАТА
РАЗРАБ.		Сагидоллакызы			
ПРОВЕРИЛ		Кдрашев Н.			
Н. КОНТР.		Кдрашев Н.			
ГИП		Кдрашев Н.			

001-20-ТС

Реконструкция центрального стадиона в с.Курмангазы, Курмангазинского района,Атырауской области

Административное здание с трибунами

СТАДИЯ	ЛИСТ	ЛИСТОВ
РП	5	

Продольный профиль

WESTKAROS

ВЗАМ. ИНВ. N° | ПОДП. И ДАТА | ИНВ. N° ПОДЛ.

ФОРМАТ А3

РАЗРЕЗ 2–2

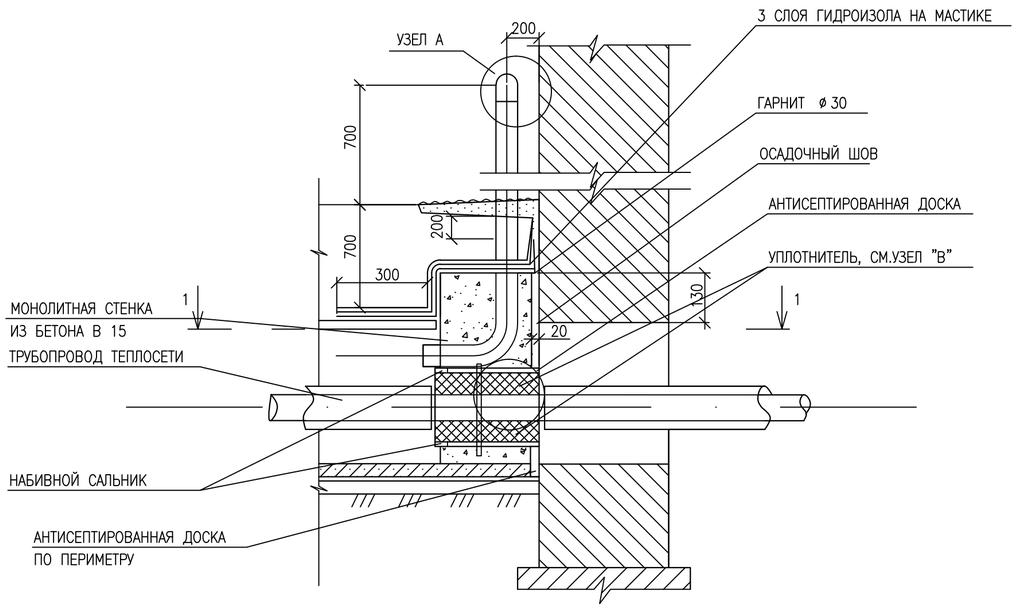

НАБИВНОЙ САЛЬНИК

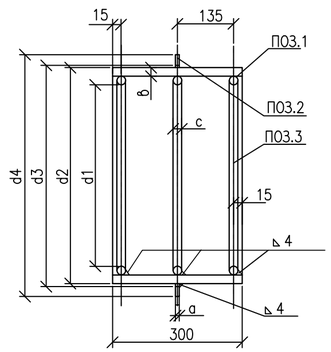

УЗЕЛ "А"

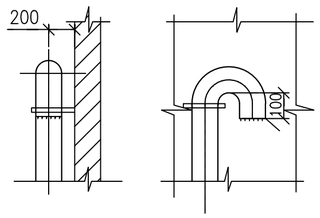

ПРИВАРИТЬ СЕТКУ

ПЛАН ПО 1–1

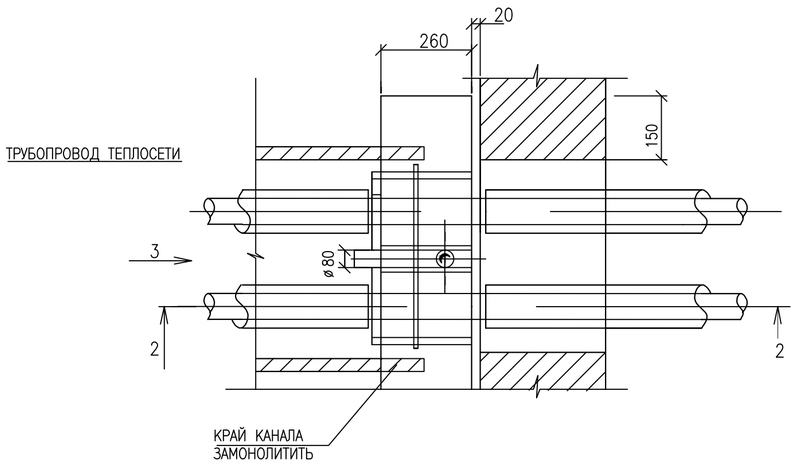

ВИД 3

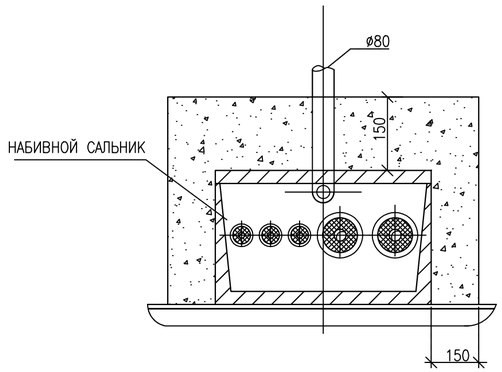

ВИД 3

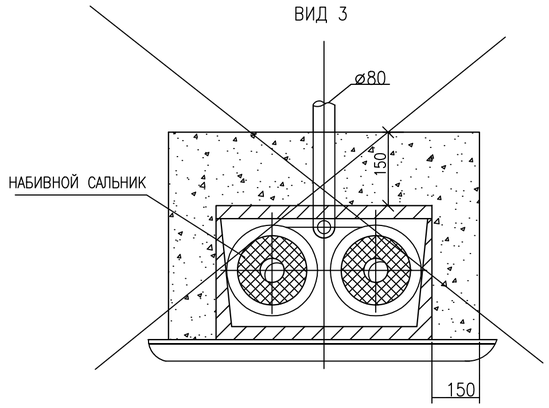

УЗЕЛ "В"

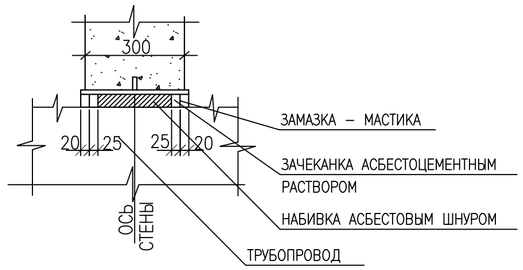

СПЕЦИФИКАЦИЯ МАТЕРИАЛОВ УПЛОТНЕНИЯ НА ОДИН ВВОД

ПОЗ.	ОБОЗНАЧЕНИЕ	НАИМЕНОВАНИЕ	КОЛ-ВО	МАССА, ЕД.,КГ	ПРИМЕ-ЧАНИЕ
1		БЕТОН В 15	0,08		$м^3$
2	ГОСТ 10704–91	ВЕНТИЛЯЦИОННАЯ ТРУБА Д 57Х3,0	2,0	7,4	М
3		ЗАЧЕКАНКА АСБЕСТО–ЦЕМЕНТНЫМ			
		РАСТВОРОМ	0,0015		$м^3$
4	ГОСТ 5152–84*	АСБЕСТОВЫЙ ШНУР МАРКИ ДП	0,005		$м^3$
5		ЦЕМЕНТНЫЙ РАСТВОР	0,02		$м^3$
6		3 СЛОЯ ГИДРОИЗОЛА	0,7		$м^2$
7		АНТИСЕПТИРОВАННАЯ ДОСКА	2,0		М
			0,004		$м^3$
8		ГАРНИТ ⌀30	0,7		М
			0,0015		$м^3$
9		ОКРАСКА ВЕНТИЛЯЦИОННОЙ ТРУБЫ	0,28		$м^2$

ВСЕГО 1 ВВОДОВ В ЗДАНИЯ

СПЕЦИФИКАЦИЯ МАТЕРИАЛОВ НА САЛЬНИКИ

N САЛЬ-НИКА	ВСЕГО 1 ВВОДОВ В ЗДАНИЯ ПОЗ.	ОБОЗНАЧЕНИЕ	НАИМЕНОВАНИЕ	КОЛ-ВО	МАССА, ЕД.,КГ	ПРИМЕ-ЧАНИЕ
I 15 ШТ	1	ГОСТ 10704–91	ТРУБА Д 114х3	1	2,46	ШТ
	2	ГОСТ 19903–74	КОЛЬЦО Д 170х117х10	1	0,93	ШТ
	3	ГОСТ 2590–88	КРУГ ⌀6 L=339 ММ	3	0,075	ШТ
II 7 ШТ	1	ГОСТ 10704–91	ТРУБА Д 194х5	1	7,0	ШТ
	2	ГОСТ 19903–74	КОЛЬЦО Д 260х197х10	1	1,77	ШТ
	3	ГОСТ 2590–88	КРУГ ⌀6 L=550 ММ	3	0,12	ШТ

ТАБЛИЦА РАЗМЕРОВ САЛЬНИКОВ

ДИАМЕТР ТРУБЫ	РАЗМЕРЫ В ММ							ВЕС КОРПУСА В КГ	ПРИМЕЧАНИЕ
	d_1	d_2	d_3	d_4	a	b	c		
~~20, 25, 32,38,45,57~~	~~97~~	~~114~~	~~117~~	~~170~~	~~10~~	~~3~~	~~6~~	~~3,62~~	~~15 ШТ~~
~~63,~~ 76, 89	168	194	197	260	10	5	6	8,9	7 ШТ

ПРИМЕЧАНИЕ

ДЕТАЛИ УПЛОТНЕНИЯ ТРУБОПРОВОДОВ РАЗРАБОТАНЫ С ИСПОЛЬЗОВАНИЕМ КОНСТРУКЦИИ НАБИВНЫХ САЛЬНИКОВ, ВЫПОЛНЯЕМЫХ ПО СЕРИИ 3.901–5.

ИЗМ.	КОЛ.УЧ.	ЛИСТ	N*ДОК.	ПОДП.	ДАТА
РАЗРАБ.		Сагидоллакызы			
ПРОВЕРИЛ		Кдрашев Н.			
Н. КОНТР.		Кдрашев Н.			
ГИП		Кдрашев Н.			

001–20–ТС

Реконструкция центрального стадиона в с.Курмангазы, Курмангазинского района,Атырауской области

Административное здание с трибунами

СТАДИЯ	ЛИСТ	ЛИСТОВ
РП	6	

Деталь теплового ввода

WESTKAROS

ВЗАМ. ИНВ. N* | ПОДП. И ДАТА | ИНВ. N* ПОДЛ.

Формат А2

ПОЗИЦИЯ	НАИМЕНОВАНИЕ И ТЕХНИЧЕСКАЯ ХАРАКТЕРИСТИКА	ТИП, МАРКА ОБОЗНАЧЕНИЕ ДОКУМЕНТА ОПРОСНОГО ЛИСТА	КОД ОБОРУД. ИЗДЕЛИЯ МАТЕРИАЛА	ПОСТАВЩИК	ЕД. ИЗМЕРЕН.	КОЛИ-ЧЕСТВО	МАССА ЕДИНИЦЫ КГ	ПРИМЕЧАНИЕ
	ТЕПЛОВЫЕ СЕТИ							
1	ТРУБЫ СТАЛЬНЫЕ ВОДОГАЗОПРОВОДНЫЕ ø80Х4.0(Дн88.5х4,0)	ГОСТ 3262-75*			П.М	89		
2	ТРУБЫ СТАЛЬНЫЕ ЭЛЕКТРОСВАРНЫЕ ø76Х3.5	ГОСТ 10704-91			П.М	178		
3	ОПОРА СКОЛЬЗЯЩАЯ МЕТАЛЛИЧЕСКАЯ -S7-Т13.07	с.4.903-10			ШТ	60		
4	ОПОРА НЕПОДВИЖНАЯ МЕТАЛЛИЧЕСКАЯ Т13.07	с.4.903-10			ШТ	9		
5	ОПОРНЫЕ ПОДУШКИ ОП 2	с.3.006.1-2.87.2-58			ШТ	60		
6	ПОКРЫТИЕ ТРУБ ИЗОЛОМ В 2 СЛОЯ ПО ХОЛОДНОЙ	ГОСТ 10296-79*						
	ИЗОЛЬНОЙ МАСТИКЕ				м2	64,8		
7	МАТЫ ИЗ СТЕКЛЯННОГО ШТАПЕЛЬНОГО ВОЛОКНА В РУЛОНАХ	ГОСТ 10499-78			м3	7,78		
8	СТЕКЛОПЛАСТИК РУЛОННЫЙ	ТУ6-11-145-80			м2	64,8		
9	ПОКРЫТИЕ СКОЛЬЗЯЩИХ И НЕПОДВИЖНЫХ ОПОР КРАСКОЙ							
	БТ-177 ПО ГРУНТУ ГФ-021				м2	1,173		
10	ДЕТАЛЬ ТЕПЛОВОГО ВВОДА ø80	См.Лист ТС-6			ШТ	1		
	ДЕТАЛЬ ТЕПЛОВОГО ВВОДА ø76	См.Лист ТС-6			ШТ	2		
11	ВЫЕМКА ГРУНТА ПОД ТРАНШЕЮ				$м^3$	182,3		
	В Т. Ч. ВРУЧНУЮ				$м^3$	27,3		
12	ОБРАТНАЯ ЗАСЫПКА ТРАНШЕИ				$м^3$	127,3		
	В Т. Ч. ВРУЧНУЮ				$м^3$	19,1		
13	ПОКРЫТИЕ КАНАЛОВ ГОРЯЧИМ БИТУМОМ ЗА 2 РАЗА				$м^2$	189,5		
14	ОКЛЕЕЧНАЯ ГИДРОИЗОЛЯЦИЯ КАНАЛОВ - 2 СЛОЯ							
15	ГИДРОИЗОЛА НА БИТУМНОЙ МАСТИКЕ				$м^2$	85,9		
16	ЩЕБЕНЬ ПРОПИТАННЫЙ БИТУМОМ ТОЛЩ. 100ММ				$м^3$	12,15		
16	ПЕСЧАНАЯ ПОДГОТОВКА УПЛОТНЕННОЕ ГРУНТОВОЕ ОСНОВАНИЕ Т=300 ММ				$м^3$	12,15		

ВЗАМ. ИНВ. N°

ПОДП. И ДАТА

ИНВ. N° ПОДЛ.

ИЗМ.	КОЛ.УЧ.	ЛИСТ	N°ДОК.	ПОДП.	ДАТА
РАЗРАБ.		Сагидоллакызы			
ПРОВЕРИЛ		Кдрашев Н.			
Н. КОНТР.		Кдрашев Н.			
ГИП		Кдрашев Н.			

001-20-ТС

Реконструкция центрального стадиона в с.Курмангазы, Курмангазинского района,Атырауской области

Административное здание с трибунами

СТАДИЯ	ЛИСТ	ЛИСТОВ
РП	1	2

Спецификация оборудования, изделий и материалов

WESTKAROS

ФОРМАТ А3

ПОЗИЦИЯ	НАИМЕНОВАНИЕ И ТЕХНИЧЕСКАЯ ХАРАКТЕРИСТИКА	ТИП, МАРКА ОБОЗНАЧЕНИЕ ДОКУМЕНТА ОПРОСНОГО ЛИСТА	КОД ОБОРУД. ИЗДЕЛИЯ МАТЕРИАЛА	ПОСТАВЩИК	ЕД. ИЗМЕРЕН.	КОЛИ-ЧЕСТВО	МАССА ЕДИНИЦЫ КГ	ПРИМЕЧАНИЕ
	ЖЕЛЕЗОБЕТОННЫЕ ИЗДЕЛИЯ							
1	ЛОТОК Л4-8 L=6М	с 3.006-1.2/87			ШТ	11		
2	ЛОТОК ДОБОРНЫЙ Л4g-8 L=0,6М	с 3.006-1.2/87			ШТ	11		
3	ПЛИТА П2-8 L=3М	с 3.006-1.2/87			ШТ	22		
4	ПЛИТА ДОБОРНАЯ П2g-8 L=0,6М	с 3.006-1.2/87			ШТ	11		
5	УГОЛ ПОВОРОТА УПК 90х45 L=1,8М	с 3.006-1.2/87			ШТ	2		
6	ЛОТОК УГЛОВОЙ ЛУ6-8	с 3.006-1.2/87			ШТ	2		
7	ПЛИТА П8-8	с 3.006-1.2/87			ШТ	2		
8	ПЛИТА ДОБОРНАЯ П8g-8	с 3.006-1.2/87			ШТ	4		
9	ПЛИТА ДОБОРНАЯ П11g-8	с 3.006-1.2/87			ШТ	4		
10	БАЛКА ПЕРЕКРЫТИЯ Б1	с 3.006-1.2/87			ШТ	8		
11	ЗАКЛАДНЫЕ ДЕТАЛИ М-14	с 3.006-1.2/87			ШТ	6		
12	МОНОЛИТНАЯ ЗАДЕЛКА БЕТОН КЛ. В 15				$м^3$	1,22		

ВЗАМ. ИНВ. N°

ПОДП. И ДАТА

ИНВ. N° ПОДЛ.