ТОО " ГАЗПРОМПРОЕКТ"

Заказ N 0146/20

РАБОЧИЙ ПРОЕКТ

"СТРОИТЕЛЬСТВО КОМПЛЕКСА МНОГОКВАРТИРНЫХ ЖИЛЫХ ДОМОВ МКР.4 КВАРТАЛ 1, 2 В ПДП АКЖАЙЫК г.УРАЛЬСК, ЗКО" ДОМ №1

(без благоустройства и инженерных сетей)

АЛЬБОМ № 3 часть 0

ЧЕРТЕЖИ НИЖЕ ОТМЕТКИ ± 0.000

г. Уральск, 2021 г.

ТОО " ГАЗПРОМПРОЕКТ"

Заказ N 0146/20
Заказчик: ГУ "Отдел строительства города Уральск"

РАБОЧИЙ ПРОЕКТ

"СТРОИТЕЛЬСТВО КОМПЛЕКСА МНОГОКВАРТИРНЫХ ЖИЛЫХ ДОМОВ МКР.4 КВАРТАЛ 1, 2 В ПДП АКЖАЙЫК г.УРАЛЬСК, ЗКО" ДОМ №1

(без благоустройства и инженерных сетей)

АЛЬБОМ № 3 ЧАСТЬ 0
ЧЕРТЕЖИ НИЖЕ ОТМЕТКИ ± 0.000
Состав проекта

Альбом 1	Общая пояснительная записка. Исходные данные
Альбом 1-1	Паспорт
Альбом 1-2	Схемы генплана
Альбом 1-3	Оценка воздействия на окружающую среду
Альбом 2 часть 1	Архитектурно-строительные решения. Секция 1
Альбом 2 часть 2	Архитектурно-строительные решения. Секция 2
Альбом 2 часть 3	Архитектурно-строительные решения. Секция 3
Альбом 3 часть 0	Чертежи ниже отметки ± 0.000
Альбом 3 часть 1	Конструкции железобетонные. Монтажные планы. Секция 1
Альбом 3 часть 2	Конструкции железобетонные. Монтажные планы. Секция 2
Альбом 3 часть 3	Конструкции железобетонные. Монтажные планы. Секция 3
Альбом 7/2020 УМ	Узлы монтажные
Альбом 4	Водопровод, канализация
Альбом 5	Отопление, вентиляция
Альбом 6	Газоснабжение
Альбом 7	Электротехнические чертежи
Альбом 8	Слаботочные сети
Альбом 9	Сметная документация
Альбом 10	Проект организации строительства
Альбом 11 ч.1, 2	Отчет по инженерным изысканиям ТОО "Уральский Каздорпроект"

Директор ТОО "Газпромпроект" Кульпин М. П.

ГИП Комарова З.Г.

г. Уральск, 2021 г.

Государственная лицензия N15015132
Выдана 30.07.2015 г.

СОДЕРЖАНИЕ

ЛИСТ	НАИМЕНОВАНИЕ	ПРИМЕЧАНИЕ
2	ОБЩИЕ ДАННЫЕ	
3	ПЛАН КОТЛОВАНА. РАЗРЕЗ 1-1, 2-2	
4	СХЕМА МОНОЛИТНОЙ Ж/Б ФУНДАМЕНТНОЙ ПЛИТЫ СЕКЦИИ 1	
5	СХЕМА МОНОЛИТНОЙ Ж/Б ФУНДАМЕНТНОЙ ПЛИТЫ СЕКЦИИ 2	
6	СХЕМА МОНОЛИТНОЙ Ж/Б ФУНДАМЕНТНОЙ ПЛИТЫ СЕКЦИИ 3	
7	СЕЧЕНИЯ ФУНДАМЕНТОВ 1-1÷10-10	
8	МОНОЛИТНАЯ Ж/Б ПЛИТА. СЕЧЕНИЯ. СПЕЦИФИКАЦИЯ	
9	СХЕМА РАСПОЛОЖЕНИЯ АНКЕРОВ В ФУНДАМЕНТАХ СЕКЦИИ 1	
10	СХЕМА РАСПОЛОЖЕНИЯ АНКЕРОВ В ФУНДАМЕНТАХ СЕКЦИИ 2	
11	СХЕМА РАСПОЛОЖЕНИЯ АНКЕРОВ В ФУНДАМЕНТАХ СЕКЦИИ 3	

ФУНДАМЕНТЫ

1. КОНСТРУКТИВНЫЕ РЕШЕНИЯ ФУНДАМЕНТОВ РАЗРАБОТАНЫ НА ОСНОВАНИИ КОНСТРУКТИВНЫХ РЕШЕНИЙ ЗДАНИЯ ОТМ. 0.000 0146-0-КЖ3.
2. ФУНДАМЕНТЫ ЗАПРОЕКТИРОВАНЫ В ВИДЕ МОНОЛИТНЫХ ЖЕЛЕЗОБЕТОННЫХ ЛЕНТ ИЗ БЕТОНА С16/20.
3. ОТНОСИТЕЛЬНАЯ ОТМЕТКА НИЗА БЕТОННОЙ ПОДГОТОВКИ МИНУС 3.280.
4. ГРУНТЫ ОСНОВАНИЯ ДОЛЖНЫ БЫТЬ ЗАЩИЩЕНЫ ОТ УВЛАЖНЕНИЯ ПОВЕРХНОСТНЫМИ ВОДАМИ ПУТЕМ ОТВОДА В ПОНИЖЕННЫЕ МЕСТА ОТ ПРОМОРАЖИВАНИЯ НА ВЕСЬ ПЕРИОД СТРОИТЕЛЬСТВА. УСТРОЙСТВО ФУНДАМЕНТОВ НА МЕРЗЛОМ ГРУНТЕ НЕ ДОПУСКАЕТСЯ.
5. ПОД МОНОЛИТНЫМИ ЛЕНТАМИ ВЫПОЛНИТЬ БЕТОННУЮ ПОДГОТОВКУ ИЗ БЕТОНА В 7,5 ТОЛЩИНОЙ 100 ММ, С УШИРЕНИЕМ 100 ММ В КАЖДУЮ СТОРОНУ ОТ ГРАНИ ЛЕНТОЧНОГО ФУНДАМЕНТА.
6. ЗАГРУЖЕНИЕ МОНОЛИТНЫХ ФУНДАМЕНТОВ РАЗРЕШАЕТСЯ ПРОИЗВОДИТЬ ПОСЛЕ ДОСТИЖЕНИЯ БЕТОНОМ 70% ПРОЧНОСТИ.
7. ГОРИЗОНТАЛЬНУЮ ГИДРОИЗОЛЯЦИЮ НА ОТМЕТКЕ МИНУС 2.780 ВЫПОЛНЯТЬ ИЗ ЦЕМЕНТНО-ПЕСЧАНОГО РАСТВОРА СОСТАВА 1:2 ТОЛЩИНОЙ 20 ММ.
8. ВЕРТИКАЛЬНУЮ ГИДРОИЗОЛЯЦИЮ СТЕН ПОДВАЛА, А ТАКЖЕ ГИДРОИЗОЛЯЦИЮ ПОВЕРХНОСТИ ФУНДАМЕНТА, СОПРИКАСАЮЩИЕСЯ С ГРУНТОМ ОБРАТНОЙ ЗАСЫПКИ, ВЫПОЛНЯТЬ ОКРАСКОЙ ГОРЯЧЕЙ БИТУМНОЙ МАСТИКОЙ ЗА 2 РАЗА. ПЕРЕД ПРИМЕНЕНИЕМ МАСТИКИ БЕТОННУЮ ПОВЕРХНОСТЬ КОНСТРУКЦИИ ОГРУНТОВАТЬ МАСТИКОЙ, РАЗБАВЛЕННОЙ СОЛЬВЕНТОМ ИЛИ УАЙТ-СПИРИТОМ В СООТНОШЕНИИ 2:1.
9. ПОСЛЕ МОНТАЖА ИНЖЕНЕРНЫХ КОММУНИКАЦИЙ ВСЕ ОСТАВЛЕННЫЕ ДЛЯ НИХ ОТВЕРСТИЯ ЗАДЕЛЫВАЮТЯ БЕТОНОМ С16/20.

УКАЗАНИЯ ПО ВЫПОЛНЕНИЮ МОНОЛИТНЫХ КОНСТРУКЦИЙ

1. ПЕРЕД БЕТОНИРОВАНИЕМ ОПАЛУБКА, БЕТОННЫЕ ПОВЕРХНОСТИ РАБОЧИХ ШВОВ ДОЛЖНЫ БЫТЬ ОЧИЩЕНЫ ОТ МУСОРА, ГРЯЗИ, МАСЕЛ, СНЕГА И ЛЬДА, ЦЕМЕНТНОЙ ПЛЕНКИ И ДР. НЕПОСРЕДСТВЕННО ПЕРЕД УКЛАДКОЙ БЕТОННОЙ СМЕСИ ЧИЩЕННЫЕ ПОВЕРХНОСТИ ДОЛЖНЫ БЫТЬ ПРОМЫТЫ ВОДОЙ И ПРОСУШЕНЫ СТРУЕЙ ВОЗДУХА.
2. ПРЕКТНОЕ РАСПОЛОЖЕНИЕ АРМАТУРНЫХ ИЗДЕЛИЙ В КОНСТРУКЦИИ ДОЛЖНО ОБЕСПЕЧИВАТЬСЯ УСТАНОВКОЙ ПОДДЕРЖИВАЮЩИХ УСТРОЙСТВ, ШАБЛОНОВ, ФИКСАТОРОВ. ЗАПРЕЩАЕТСЯ ПРИМЕНЕНИЕ ПОДКЛАДОК ИЗ ОБРЕЗКОВ АРМАТУРЫ И ДЕРЕВЯННЫХ БРУСКОВ.
3. ОПАЛУБКУ СЛЕДУЕТ ВЫСТАВЛЯТЬ ТАКИМ ОБРАЗОМ, ЧТОБЫ ИСКЛЮЧИТЬ ОТКЛОНЕНИЯ ЕЕ ПОВЕРХНОСТЕЙ ПО НАГРУЖЕНИЯ ОПАЛУБКИ БЕТОНОМ.
4. БЕТОНИРОВАНИЕ КОНСТРУКЦИЙ ПРОИЗВОДИТЬ В СООТВЕТСТВИИ С ППР.
5. В НАЧАЛЬНЫЙ ПЕРИОД ТВЕРДЕНИЯ БЕТОН НЕОБХОДИМО ЗАЩИЩАТЬ ОТ ПОПАДАНИЯ АТМОСФЕРНЫХ ОСАДКОВ ИЛИ ПОТЕРЬ ВЛАГИ, В ПОСЛЕДУЮЩЕМ ПОДДЕРЖИВАТЬ ТЕМПЕРАТУРНО-ВЛАЖНОСТНЫЙ РЕЖИМ С СОЗДАНИЕМ УСЛОВИЙ, ОБЕСПЕЧИВАЮЩИХ НАРАСТАНИЕ ЕГО ПРОЧНОСТИ.
6. МЕРОПРИЯТИЯ ПО УХОДУ ЗА БЕТОНОМ, ПОРЯДОК И СРОКИ ИХ ПРОВЕДЕНИЯ, КОНТРОЛЬ ЗА ИХ ВЫПОЛНЕНИЕМ И СРОКИ РАСПАЛУБКИ КОНСТРУКЦИЙ ДОЛЖНЫ УСТАНАВЛИВАТЬСЯ ППР.
7. ДВИЖЕНИЕ ЛЮДЕЙ ПО ЗАБЕТОНИРОВАННЫМ КОНСТРУКЦИЯМ И МОНТАЖ ВЫШЕЛЕЖАЩИХ КОНСТРУКЦИЙ ДОПУСКАЕТСЯ ПОСЛЕ ДОСТИЖЕНИЯ БЕТОНОМ ПРОЧНОСТИ НЕ МЕНЕЕ 1,5 МПа.
8. ПРОЧНОСТЬ, МОРОЗОСТОЙКОСТЬ, ПЛОТНОСТЬ, ВОДОНЕПРОНИЦАЕМОСТЬ, ДЕФОРМАТИВНОСТЬ А ТАКЖЕ ДРУГИЕ ПОКАЗАТЕЛИ, УСТАНОВЛЕННЫЕ ПРОЕКТОМ, СЛЕДУЕТ ОПРЕДЕЛЯТЬ СОГЛАСНО ТРЕБОВАНИЯМ ДЕЙСТВУЮЩИХГОСУДАРСТВЕННЫХ СТАНДАРТОВ.
9. НЕОПАЛУБЛЕННЫЕ ПОВЕРХНОСТИ КОНСТРУКЦИЙ СЛЕДУЕТ УКРЫВАТЬ ПАРА- И ТЕПЛОИЗОЛЯЦИОННЫМИ МАТЕРИАЛАМИ НЕПОСРЕДСТВЕННО ПО ОКОНЧАНИИ БЕТОНИРОВАНИЯ.
10. ВЫПУСКИ АРМАТУРЫ ЗАБЕТОНИРОВАННЫХ КОНСТРУКЦИЙ ДОЛЖНЫ БЫТЬ УКРЫТЫ ИЛИ УТЕПЛЕНЫ НА ВЫСОТУ (ДЛИНУ) НЕ МЕНЕЕ ЧЕМ 0,5 М.
11. ПРИПРИМЕНИИ РАЗЛИЧНЫХ ДОБАВОК К БЕТОНУ ПОРЯДОК ИХ ПРИМЕНЕНИЯ ДОЛЖЕН УСТАНАВЛИВАТЬСЯ ППР И СОГЛАСОВАН С АВТОРАМИ ПРОЕКТА.

УКАЗАНИЯ ПО ВЫПОЛНЕНИЮ АРМАТУРНЫХ СОЕДИНЕНИЙ

1. АРМАТУРНЫЕ ИЗДЕЛИЯ ДОПУСКАЕТСЯ ВЫПОЛНЯТЬ НЕПОСРЕДСТВЕННО НА МЕСТЕ ИХ УСТАНОВКИ ИЛИ НА СПЕЦИАЛЬНЫХ ПРИОБЪЕКТНЫХ СТЕНДАХ - ПРИ ПОМОЩИ РУЧНОЙ ЭЛЕКТРОДУГОВОЙ СВАРКИ.
2. ВЯЗКУ ВЫПОЛНЯТЬ ОТОЖЖЕНОЙ СТАЛЬНОЙ ПРОВОЛОКОЙ Ф1 ММ, ПО ГОСТ 3282-74, ДЛИНА ЗАГОТОВКИ ВЯЗАЛЬНОЙ ПРОВОЛОКИ - 100-200 ММ. ПРИ ДИАМЕТРАХ РАБОЧЕЙ АРМАТУРЫ ДО 16 ММ ВЯЗКА ПРОИЗВОДИТСЯ ОДНАРНОЙ, А ПРИ ДИАМЕТРЕ БОЛЬШЕ 16 ММ - ДВОЙНОЙ ВЯЗАЛЬНОЙ ПРОВОЛОКОЙ. ПРИ ВЯЗКИ СТЕРЖНЕЙ АРМАТУРЫ ВЯЗАЛЬНОЙ ПРОВОЛОКОЙ ОБА СТЕРЖНЯ В ПЕРЕСЕЧЕНИЯХ ДОЛЖНЫ ОХВАТЫВАТЬСЯ ПОД ПРЯМЫМ УГЛОМ. ВЯЗКА СТЕРЖНЕЙ НАИСКОСОК НЕ ДОПУСКАЕТСЯ.

УКАЗАНИЯ ПО ПРОИЗВОДСТВУ РАБОТ В ЗИМНИХ УСЛОВИЯХ

1. ПРИ ПРОИЗВОДСТВЕ РАБОТ В ЗИМНИЕ ВРЕМЯ ПРИГОТОВЛЕНИЕ БЕТОННОЙ СМЕСИ СЛЕДУЕТ ПРОИЗВОДИТЬ В ОБОГРЕВАЕМЫХ БЕТОНОСМЕСИТЕЛЬНЫХ УСТАНОВКАХ, ПРИМЕНЯЯ ПОДОГРЕТУЮ ВОДУ, ОТТАЯНЫЕ ИЛ ПОДОГРЕТЫЕ ЗАПОЛНИТЕЛИ. ДОПУСКАЕТСЯ ПРИМЕНЕНИЕ НЕОТОГРЕТЫХ СУХИХ ЗАПОЛНИТЕЛЕЙ, НЕ СОДЕРЖАЩИХ НАЛЕДИ НА ЗЕРНАХ И СМЕРЗШИХСЯ КОМЬЕВ. ПРИ ЭТОМ ПРОДОЛЖИТЕЛЬНОСТЬ ПЕРЕМЕШИВАНИЯ БЕТОННОЙ СМЕСИДОЛЖНА БЫТЬ УВЕЛИЧИНА НЕ МЕНЕЕ ЧЕМ НА 25% ПО СРАВНЕНИЮ С ЛЕТНИМИ УСЛОВИЯМИ.
2. СПОСОБЫ И СРЕДСТВА ТРАНСПОРТИРОВАНИЯ ДОЛЖНЫ ОБЕСПЕЧИВАТЬ ПРЕДОТВРАЩЕНИЕ СНИЖЕНИЯ ТЕМПЕРАТУРЫ БЕТОННОЙ СМЕСИ.
3. НЕОПАЛУБЛЕННЫЕ ПОВЕРХНОСТИ КОНСТРУКЦИЙ СЛЕДУЕТ УКРЫВАТЬ ПАРО- И ТЕПЛОИЗОЛЯЦИОННЫМИ МАТЕРИАЛАМИ НЕПОСРЕДСТВЕННО ПО ОКОНЧАНИИ БЕТОНИРОВАНИЯ.
4. ВЫПУСКИ АРМАТУРЫ ЗАБЕТОНИРОВАННЫХ КОНСТРУКЦИЙ ДОЛЖНЫ БЫТЬ УКРЫТЫ ИЛИ УТЕПЛЕНЫ НА ВЫСОТУ (ДЛИНУ) НЕ МЕНЕЕ ЧЕМ 0,5 М.
5. ПРИ ТЕМПЕРАТУРЕ ВОЗДУХА НИЖЕ МИНУС 10°С БЕТОНИРОВАНИЕ ГУСТОАРМИРОВАННЫХ КОНСТРУКЦИЙ С АРМАТУРОЙ ДИАМЕТРОМ 25 ММ И БОЛЕЕ, АРМАТУРОЙ ИЗ ЖЕСТКИХ ПРОКАТНЫХ ПРОФИЛЕЙ ИЛИ С КРУПНЫМИ МЕТАЛЛИЧЕСКИМИ ЗАКЛАДНЫМИ ЧАСТЯМИ СЛЕДУЕТ ВЫПОЛНЯТЬ С ПРЕДВАРИТЕЛЬНЫМ ОТОГРЕВОМ МЕТАЛЛА ДО ПОЛОЖИТЕЛЬНОЙ ТЕМПЕРАТУРЫ.
6. ПЕРЕД УКЛАДКОЙ БЕТОННОЙ СМЕСИ ПОВЕРХНОСТИ РАБОЧИХ ШВОВ БЕТОНИРОВАНИЯ ЖЕЛЕЗОБЕТОННЫХ ЭЛЕМЕНТОВ ДОЛЖНЫ БЫТЬ ОЧИЩЕНЫ ОТ СНЕГА И НАЛЕДИ.
7. ПРИ БЕТОНИРОВАНИИ В ЗИМНЕЕ ВРЕМЯ ТРЕБУЕМУЮ ТЕМПЕРАТУРУ ТВЕРДЕНИЯ БЕТОНА ОБЕСПЕЧИВАТЬ ЭЛЕКТРОПРОГРЕВОМ.

МЕРОПРИЯТИЯ ПРИ ПРОСАДОЧНЫХ ГРУНТАХ

1. ОТРЫВКУ КОТЛОВАНА ПОД ЗДАНИЕ ВЕСТИ НА 2,0 М БОЛЬШЕ РАЗМЕРОВ ЗДАНИЯ ПО НАРУЖНЫМ ГРАНЯМ ФУНДАМЕНТОВ В КАЖДУЮ СТОРОНУ.
2. ПРИ ОТРЫВКЕ КОТЛОВАНА ПРОИЗВЕСТИ НЕДОБОР ГРУНТА ТОЛЩ. 150 ММ ДО ПРОЕКТНОЙ ОТМЕТКИ ЗАЛОЖЕНИЯ ФУНДАМЕНТОВ.
3. ПРОЕКТОМ ПРЕДУСМАТРИВАЕТСЯ УПЛОТНЕНИЕ ГРУНТА НА ГЛУБИНУ 0,8 М (СОЗДАНИЕ В ОСНОВАНИИ ЗДАНИЯ МАЛОВОДОПРОНИЦАЕМОГО ЭКРАНА И УСТРАНЕНИЕ ПРОСАДКИ), С ДОВЕДЕНИЕМ ОБЪЕМНОГО ВЕСА СКЕЛЕТА ГРУНТА ДО 1,60 Т/М3 ПРИ СТЕПЕНИ ВЛАЖНОСТИ НЕ БОЛЕЕ 0,7.
4. ПЕРЕД УПЛОТНЕНИЕМ ГРУНТА ДНО КОТЛОВАНА УВЛАЖНИТЬ ВОДОЙ ИЗ РАСЧЕТА 0,04 М3 ВОДЫ НА 1 КВ.М КОТЛОВАНА.
5. УПЛОТНЕНИЕ ПРОЗВОДИТЬ ПРИ ОПТИМАЛЬНОЙ ВЛАЖНОСТИ ГРУНТА.
6. УПЛОТНЕНИЕ ГРУНТА ПРОИЗВОДИТЬ ВИБРОКАТКАМИ МАССОЙ 8,0 ТОНН В 8 ПРОХОДОК. КАЖДЫЙ ПРОХОД ДОЛЖЕН ПЕРЕКРЫВАТЬ СЛЕД ПРЕДЫДУЩЕГО НА 0,1-0,2 М.
7. ОБРАТНУЮ ЗАСЫПКУ КОТЛОВАНОВ У ФУНДАМЕНТОВ И ПОДСЫПКУ ПОД ПОЛЫ ТЕХПОДПОЛЬЯ ПРОИЗВОДИТЬ ИЗ МЕСТНОГО ГРУНТА ОТДЕЛЬНЫМИ СЛОЯМИ ТОЛЩ. 30-40 ММ. ГРУНТ ОТСЫПАЕТСЯ ОПТИМАЛЬНОЙ ВЛАЖНОСТИ И УПЛОТНЯЕТСЯ ДО ПЛОТНОСТИ СКЕЛЕТА ГРУНТА НЕ МЕНЕЕ 1,60 Т/М3.
8. ВОКРУГ ЗДАНИЯ УСТРАИВАЕТСЯ ВОДОНЕПРОНИЦАЕМАЯ ОТМОСТКА ШИРИНОЙ 2,0 М С УКЛОНОМ В ПОПЕРЕЧНОМ НАПРАВЛЕНИИ НЕ МЕНЕЕ 0,03 , ВЫСОТОЙ БРОВКИ НА 0,05 М ВЫШЕ ПЛАНИРОВОЧНОЙ ОТМЕТКИ.
9. ПОЛЫ В ТЕХПОДПОЛЬЕ ПРИНЯТЫ ВОДОНЕПРОНИЦАЕМЫЕ, ИЗ БЕТОНА КЛ.В С10/12,5 W8 ТОЛЩ. 100ММ.
10. В МЕСТАХ ПРИМЫКАНИЯ ПОЛОВ К СТЕНАМ ВЫПОЛНИТЬ БЕТОННЫЕ ПЛИНТУСЫ ВЫСОТОЙ 150 ММ. ПО КОНТУРУ ПОМЕЩЕНИЙ.
11. ВВОДЫ ВОДОПРОВОДА, ТЕПЛОСЕТИ, ВЫПУСКИ КАНАЛИЗАЦИИ ВЫПОЛНИТЬ В КАНАЛАХ СМ. САНТЕХНИЧЕСКИЕ РАЗДЕЛЫ, КАНАЛЫ С УКЛОНОМ ОТ ЗДАНИЯ.

ОБЩИЕ УКАЗАНИЯ

1. ЗА ОТНОСИТЕЛЬНУЮ ОТМЕТКУ 0,000 ПРИНЯТ УРОВЕНЬ ЧИСТОГО ПОЛА 1 ЭТАЖА, ЧТО СООТВЕТСТВУЕТ АБСОЛЮТНОЙ ОТМЕТКЕ 44,450 НА ГЕНПЛАНЕ.
2. СОГЛАСНО ОТЧЕТА ПО ИНЖЕНЕРНО-ГЕОЛОГИЧЕСКИМ ИЗЫСКАНИЯМ, ВЫПОЛНЕННЫХ ТОО "КАЗДОРПРОЕКТ" (ДОГОВОР 16/20 ОТ 02.06.2020г) СКВ. 13, 14, ОСНОВАНИЕМ ФУНДАМЕНТОВ СЛУЖИТ ГРУНТ СЛОЯ ИГЭ-2 - СУГЛИНОК ТЯЖЕЛЫЙ ПЫЛЕВАТЫЙ СЛАБОВЛАЖНЫЙ, ОБЛАДАЕТ ПРОСАДОЧНЫМИ СВОЙСТВАМИ II ТИПА, МОЩНОСТЬ СЛОЯ 1,65 М., СРЕДНЕНАБУХАЮЩИМИ СВОЙСТВАМИ, СИЛЬНОАГРЕССИВНЫМИ СВОЙСТВАМИ К БЕТОНАМ НА ПОРТЛАНЦЕМЕНТЕ СО СЛЕДУЮЩИМИ ХАРАКТЕРИСТИКАМИ: φ =18°, c=70 кПа, ρ= 18,1 кН/м^3, E=7,3 МПа.
3. ГРУНТОВЫЕ ВОДЫ ВСКРЫТЫ НА ГЛУБИНЕ 13,5-13,9 М ОТ ПОВЕРХНОСТИ ЗЕМЛИ.
4. ФУНДАМЕНТЫ ЗАПРОЕКТИРОВАНЫ В СООТВЕТСТВИИ С СН РК 5.01-02-2013 и СП РК 5.01-102-2013 "ОСНОВАНИЯ ЗДАНИЙ И СООРУЖЕНИЙ" И ДОЛЖНЫ ВЫПОЛНЯТЬСЯ С УЧЕТОМ ТРЕБОВАНИЙ СН РК 5.01-01-2013 и СП РК 5.01-101-2013 "ЗЕМЛЯНЫЕ СООРУЖЕНИЯ, ОСНОВАНИЯ И ФУНДАМЕНТЫ".
5. ПОД ВСЕМИ ФУНДАМЕНТАМИ ПРЕДУСМАТРИВАЕТСЯ УСТРОЙСТВО БЕТОННОЙ ПОДГОТОВКИ ТОЛЩИНОЙ 100 ММ. ИЗ БЕТОНА КЛ. В 7,5.
6. МОНОЛИТНЫЕ ФУНДАМЕНТНЫЕ ПЛИТЫ ВЫПОЛНЯТЬ ИЗ БЕТОНА С16/20 W6, F50, АРМАТУРА А400 ГОСТ 34028-2016 НА СУЛЬФАТОСТОЙКИХ ПОРТЛАНДЦЕМЕНТАХ ПО ГОСТ 22266-2013.
7. ГОРИЗОНТАЛЬНАЯ ГИДРОИЗОЛЯЦИЯ НА ОТМ. -0,370 ИЗ 2-х СЛОЕВ ГИДРОИЗОЛА НА БИТУМНОЙ МАСТИКЕ. НА ОТМ. -2.780 ИЗ ЦЕМЕНТНО-ПЕСЧАНОГО РАСТВОРА СОСТАВА 1:2.

1. ДАННЫЙ ЛИСТ СМ. СОВМЕСТНО С ЛИСТАМИ КЖ-3÷11.

СОГЛАСОВАНО

РАЗДЕЛ АС	КОМАРОВА	03.2021
РАЗДЕЛ ОВ,ВК	ШАТАПОВА	03.21
РАЗДЕЛ ЭО	ГЕРМАН	03.21

ИНВ. N° ПОДЛ. | ПОДП. И ДАТА | ВЗАМ. ИНВ. N° | 000000

ИЗМ.	КОЛ.УЧ.	ЛИСТ	N°ДОК.	ПОДП.	ДАТА	0146/20-КЖ		
						"СТРОИТЕЛЬСТВО КОМПЛЕКСА МНОГОКВАРТИРНЫХ ЖИЛЫХ ДОМОВ МКР 4 КВАРТАЛ 1,2 В ПДП АКЖАЙЫК г. УРАЛЬСК, ЗКО" ДОМ N1 (БЕЗ БЛАГОУСТРОЙСТВА И ИНЖЕНЕРНЫХ СЕТЕЙ).		
РАЗРАБ.		РАХИМБЕРДИН			03.2021	60-КВ. ЖИЛОЙ ДОМ	СТАДИЯ	ЛИСТ	ЛИСТОВ
ПРОВЕР.		КОМАРОВА			03.2021		РП	2	
Н. КОНТР.		СЕЛЬКИНА			03.2021				
ГИП		КОМАРОВА			03.2021	ОБЩИЕ ДАННЫЕ	ТОО ГАЗПРОМ ПРОЕКТ ЖШС		

ФОРМАТ А2

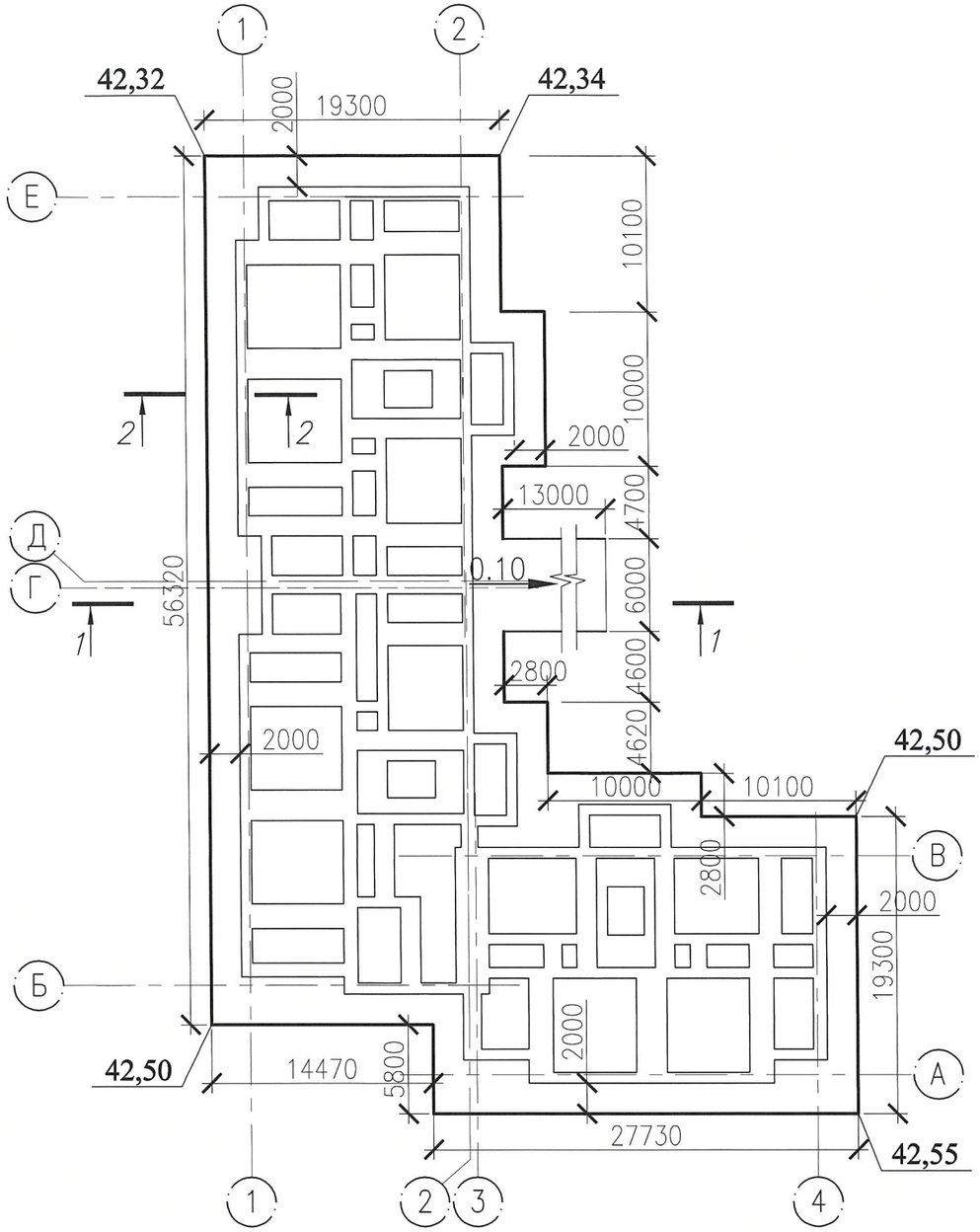

2–2

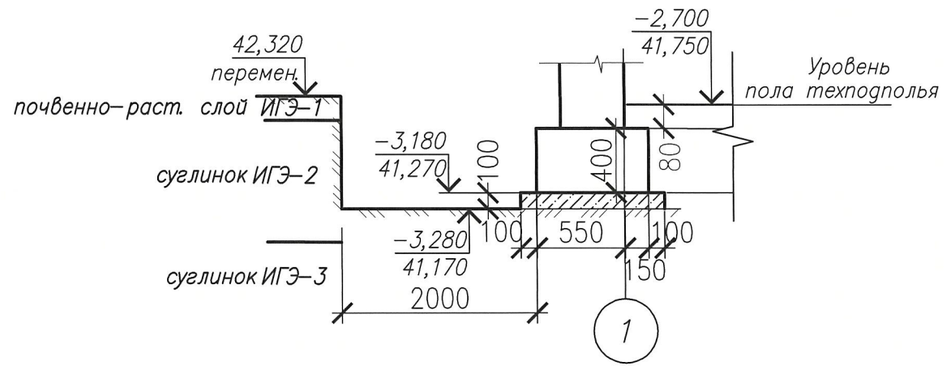

1–1

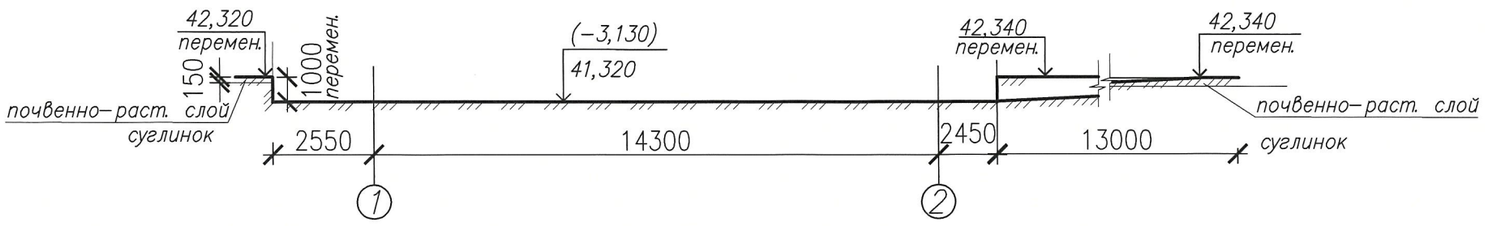

1. ДАННЫЙ ЛИСТ СМ. СОВМЕСТНО С ЛИСТАМИ КЖ2÷КЖ8, ПРИМЕЧАНИЯ ДАНЫ НА ЛИСТЕ КЖ–2.
2. НАСЫПЬ ГРУНТА ПЕРЕД НАЧАЛОМ РАБОТ СРЕЗАТЬ (УЧТЕНО В РАЗДЕЛЕ ГП)

						0146/20–КЖ
						"СТРОИТЕЛЬСТВО КОМПЛЕКСА МНОГОКВАРТИРНЫХ ЖИЛЫХ ДОМОВ МКР 4 КВАРТАЛ 1,2 В ПДП АКЖАЙЫК г. УРАЛЬСК, ЗКО" ДОМ N1 (БЕЗ БЛАГОУСТРОЙСТВА И ИНЖЕНЕРНЫХ СЕТЕЙ).
ИЗМ.	КОЛ.УЧ.	ЛИСТ	N°ДОК.	ПОДП.	ДАТА	
РАЗРАБ.		РАХИМБЕРДИН			02.21	60–КВ. ЖИЛОЙ ДОМ
ПРОВЕР.		КОМАРОВА			02.21	
Н. КОНТР.		СЕЛЬКИНА			02.21	
ГИП		КОМАРОВА			02.21	ПЛАН КОТЛОВАНА. РАЗРЕЗ 1–1, 2–2

СТАДИЯ	ЛИСТ	ЛИСТОВ
РП	3	

ТОО ГАЗПРОМ ПРОЕКТ ЖШС

ФОРМАТ А2

ВЗАМ. ИНВ. N° | ПОДП. И ДАТА | ИНВ. N° ПОДЛ. 000000

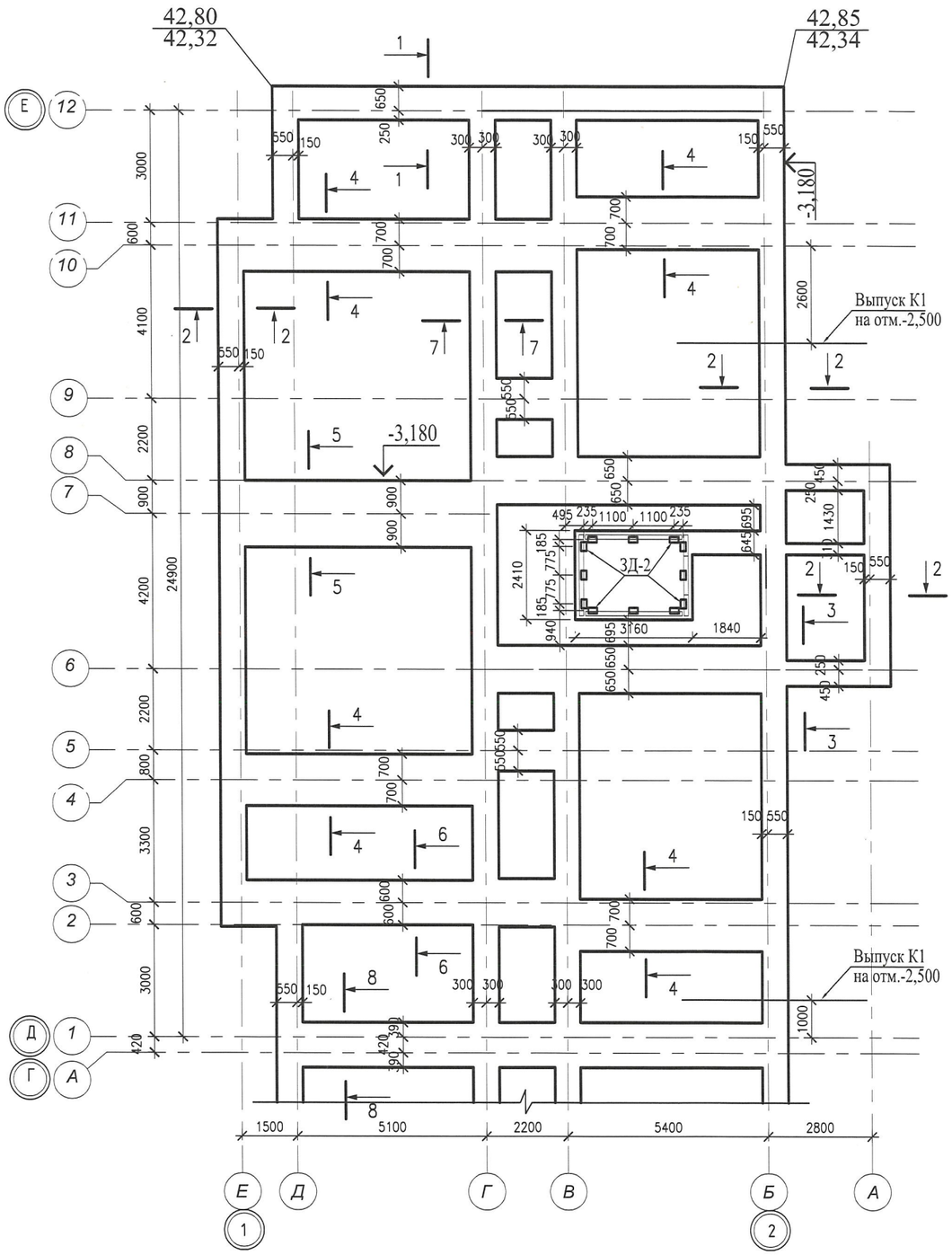

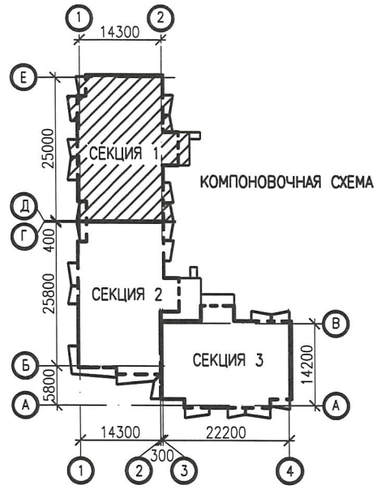

1. ДАННЫЙ ЛИСТ СМ. СОВМЕСТНО С ЛИСТАМИ КЖ-2÷8.

						0146/20-КЖ
						"СТРОИТЕЛЬСТВО КОМПЛЕКСА МНОГОКВАРТИРНЫХ ЖИЛЫХ ДОМОВ МКР 4 КВАРТАЛ 1,2 В ПДП АКЖАЙЫК г. УРАЛЬСК, ЗКО" ДОМ N1 (БЕЗ БЛАГОУСТРОЙСТВА И ИНЖЕНЕРНЫХ СЕТЕЙ).
ИЗМ.	КОЛ.УЧ	ЛИСТ	N°ДОК	ПОДП.	ДАТА	
РАЗРАБ.		РАХИМБЕРДИН			02.2021	60-КВ. ЖИЛОЙ ДОМ
ПРОВЕР.		КОМАРОВА				
Н. КОНТР.		СЕЛЬКИНА				
ГИП		КОМАРОВА				СХЕМА МОНОЛИТНОЙ Ж/Б ФУНДАМЕНТНОЙ ПЛИТЫ СЕКЦИИ 1

СТАДИЯ	ЛИСТ	ЛИСТОВ
РП	4	

ТОО ГАЗПРОМ ПРОЕКТ ЖШС

ФОРМАТ А2

СОГЛАСОВАНО

РАЗДЕЛ АС	КОМАРОВА	02.21
РАЗДЕЛ ОВ,ВК	ШАТАЛОВА	02.21
РАЗДЕЛ ЭО	ГЕРМАН	02.21

ИНВ. N° ПОДЛ.	ПОДП. И ДАТА	ВЗАМ. ИНВ. N°
000000		

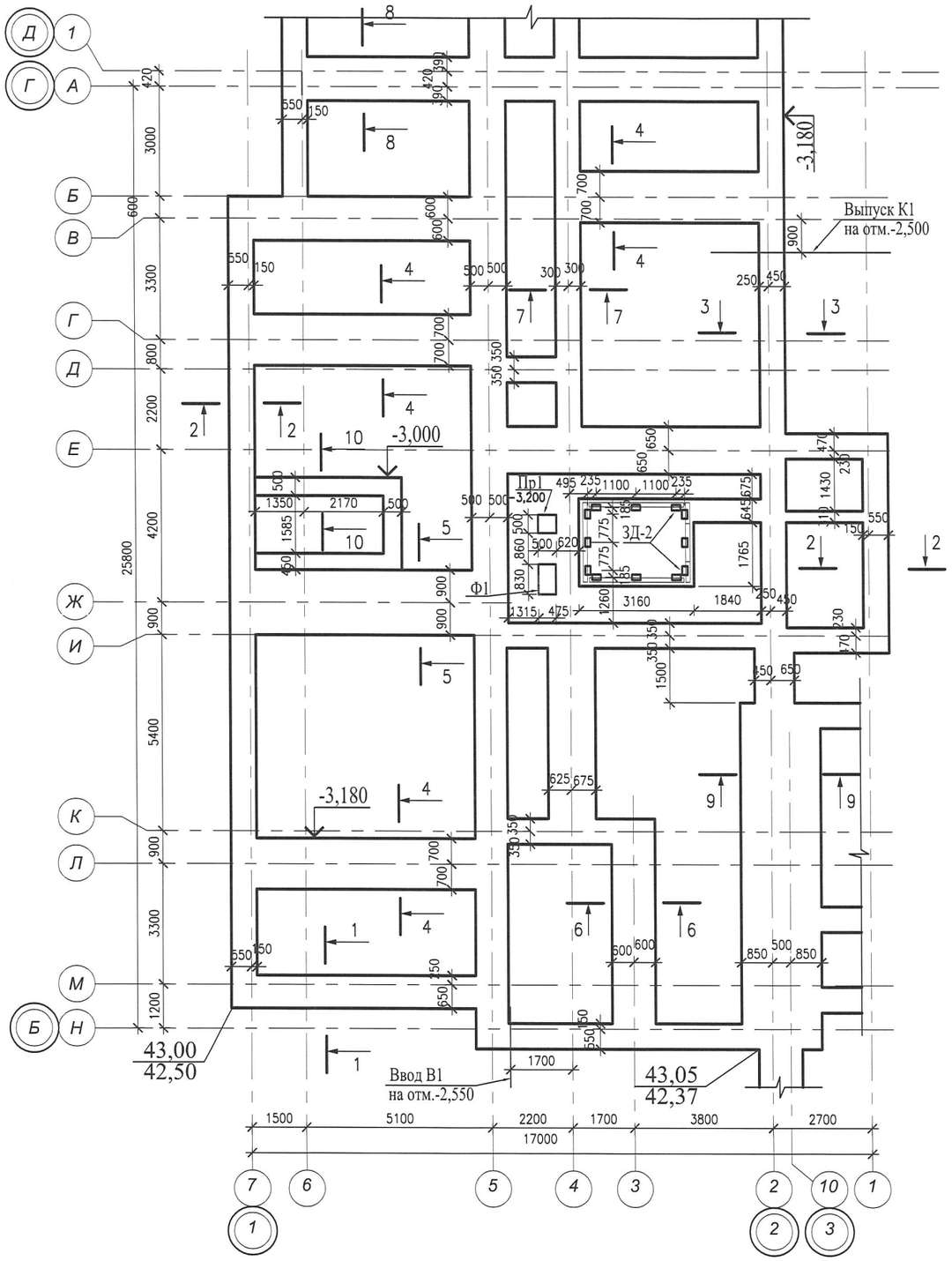

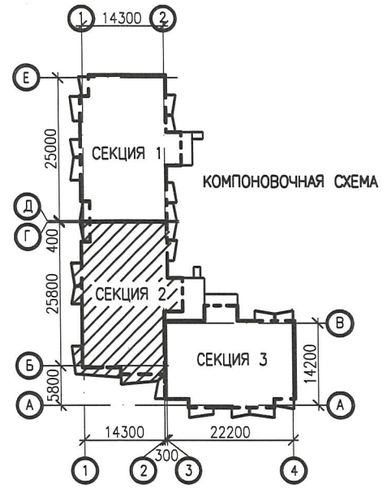

1. ДАННЫЙ ЛИСТ СМ. СОВМЕСТНО С ЛИСТАМИ КЖ-2÷8.

						0146/20-КЖ
						"СТРОИТЕЛЬСТВО КОМПЛЕКСА МНОГОКВАРТИРНЫХ ЖИЛЫХ ДОМОВ МКР 4 КВАРТАЛ 1,2 В ПДП АКЖАЙЫК г. УРАЛЬСК, ЗКО" ДОМ N1 (БЕЗ БЛАГОУСТРОЙСТВА И ИНЖЕНЕРНЫХ СЕТЕЙ).
ИЗМ.	КОЛ.УЧ.	ЛИСТ	N°ДОК	ПОДП.	ДАТА	
РАЗРАБ.		РАХИМБЕРДИН			01.21	60-КВ. ЖИЛОЙ ДОМ
ПРОВЕР.		КОМАРОВА			01.21	
Н. КОНТР.		СЕЛЬКИНА			01.21	
ГИП		КОМАРОВА			01.21	СХЕМА МОНОЛИТНОЙ Ж/Б ФУНДАМЕНТНОЙ ПЛИТЫ СЕКЦИИ 2

СТАДИЯ	ЛИСТ	ЛИСТОВ
РП	5	

ТОО ГАЗПРОМ ПРОЕКТ ЖШС

ФОРМАТ А2

СОГЛАСОВАНО		
РАЗДЕЛ АС	КОМАРОВА	01.21
РАЗДЕЛ ОВ,ВК	ШАТАЛОВА	01.21
РАЗДЕЛ ЭО	ГЕРМАН	01.21

ИНВ. N° ПОДЛ.	ПОДП. И ДАТА	ВЗАМ. ИНВ. N°
000000		

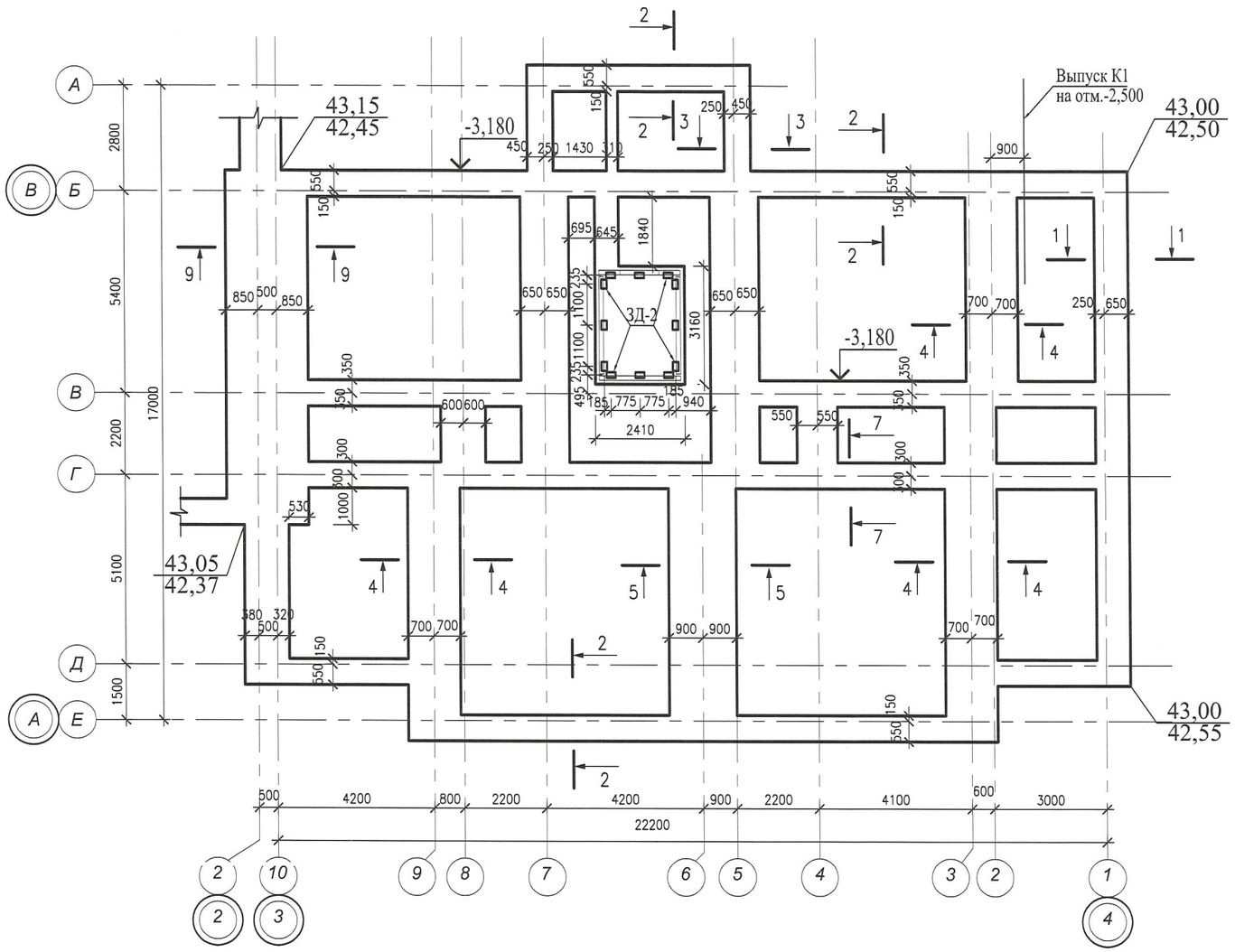

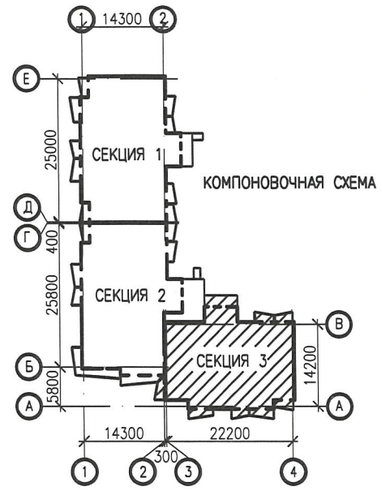

1. ДАННЫЙ ЛИСТ СМ. СОВМЕСТНО С ЛИСТАМИ КЖ-2÷8.

						0146/20-КЖ
						"СТРОИТЕЛЬСТВО КОМПЛЕКСА МНОГОКВАРТИРНЫХ ЖИЛЫХ ДОМОВ МКР 4 КВАРТАЛ 1,2 В ПДП АКЖАЙЫК г. УРАЛЬСК, ЗКО" ДОМ N1 (БЕЗ БЛАГОУСТРОЙСТВА И ИНЖЕНЕРНЫХ СЕТЕЙ).
ИЗМ.	КОЛ.УЧ.	ЛИСТ	N°ДОК	ПОДП.	ДАТА	
РАЗРАБ.		РАХИМБЕРДИН				60-КВ. ЖИЛОЙ ДОМ — СТАДИЯ: РП; ЛИСТ: 6; ЛИСТОВ:
ПРОВЕР.		КОМАРОВА				
Н. КОНТР.		СЕЛЬКИНА				
ГИП		КОМАРОВА				СХЕМА МОНОЛИТНОЙ Ж/Б ФУНДАМЕНТНОЙ ПЛИТЫ СЕКЦИИ 3

ТОО ГАЗПРОМ ПРОЕКТ

ФОРМАТ А2

СОГЛАСОВАНО

РАЗДЕЛ АС	КОМАРОВА	
РАЗДЕЛ ОВ,ВК	ШАТАЛОВА	
РАЗДЕЛ ЭО	ГЕРМАН	

ИНВ. N° ПОДЛ.	ПОДП. И ДАТА	ВЗАМ. ИНВ. N°
000000		

1–1

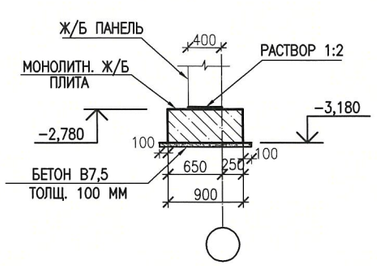

2–2

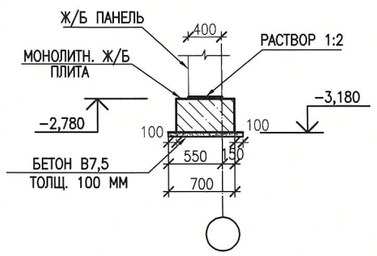

3–3

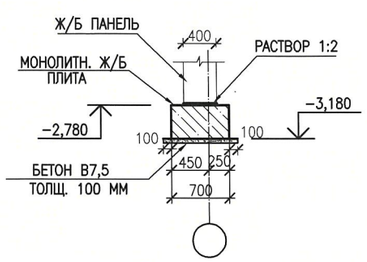

3–3 ÷ 7–7

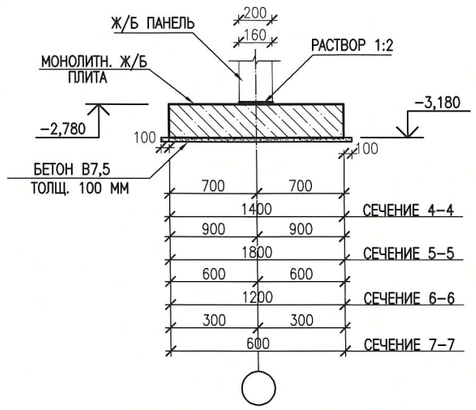

8–8

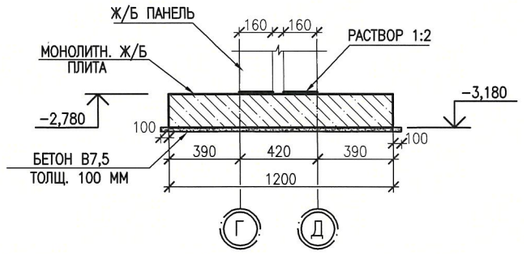

9–9

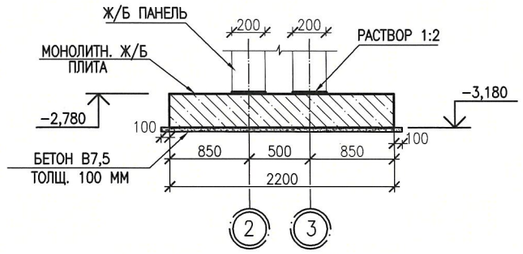

10 – 10

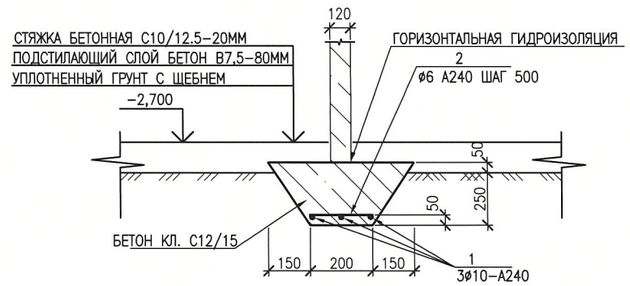

1. ДАННЫЙ ЛИСТ СМ. СОВМЕСТНО С ЛИСТАМИ КЖ–2÷8.

ИЗМ.	КОЛ.УЧ.	ЛИСТ	N°ДОК.	ПОДП.	ДАТА
РАЗРАБ.		РАХИМБЕРДИН			
ПРОВЕР.		КОМАРОВА			
Н. КОНТР.		СЕЛЬКИНА			
ГИП		КОМАРОВА			

0146/20–КЖ

"СТРОИТЕЛЬСТВО КОМПЛЕКСА МНОГОКВАРТИРНЫХ ЖИЛЫХ ДОМОВ МКР 4 КВАРТАЛ 1,2 В ПДП АКЖАЙЫК г. УРАЛЬСК, ЗКО" ДОМ N1 (БЕЗ БЛАГОУСТРОЙСТВА И ИНЖЕНЕРНЫХ СЕТЕЙ).

60–КВ. ЖИЛОЙ ДОМ

СТАДИЯ	ЛИСТ	ЛИСТОВ
РП	7	

СЕЧЕНИЯ ФУНДАМЕНТОВ 1–1÷9–9

ТОО ГАЗПРОМ ПРОЕКТ ЖШС

ФОРМАТ А2

ВЗАМ. ИНВ. N°

ПОДП. И ДАТА

ИНВ. N° ПОДЛ. 000000

МОНОЛИТНАЯ Ж/Б ПЛИТА

(1-1 ÷ 9-9)

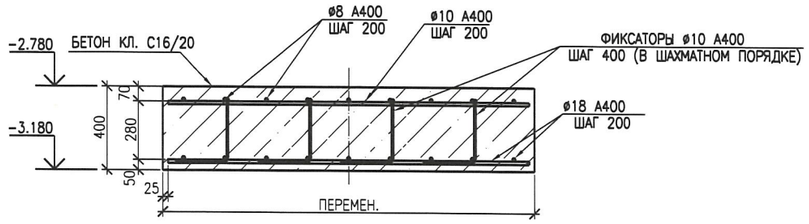

ПРИЯМОК

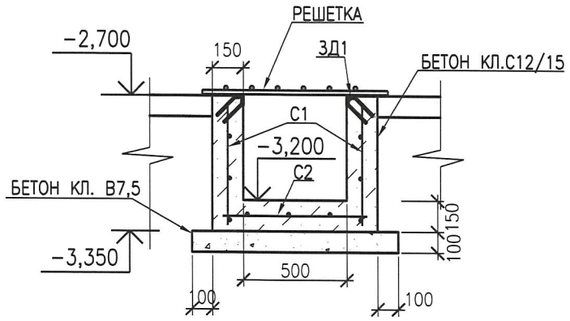

ФИКСАТОРЫ

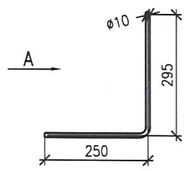

ВИД А

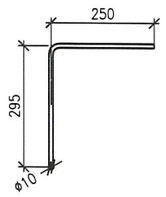

С1

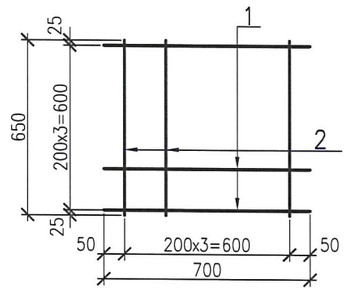

С2

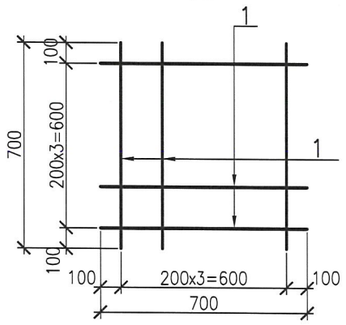

ЗД1

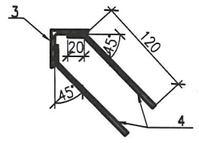

СПЕЦИФИКАЦИЯ

N П/П	ОБОЗНАЧЕНИЕ	НАИМЕНОВАНИЕ	КОЛ. ШТ.	МАССА ЕД.КГ	ПРИМЕЧ.
		МОНОЛИТНАЯ Ж/Б ПЛИТА			
	ГОСТ 34028-2016	ø8 А400 ПМ.	3253	0,395	
	ГОСТ 34028-2016	ø10 А400 ПМ.	3028	0,617	
	ГОСТ 34028-2016	ø18 А400 ПМ.	6281	2,0	
	ГОСТ 34028-2016	ФИКСАТОРЫ ø10 А240 L=795ММ.	3730	0,49	
		БЕТОН КЛ. С16/20 $М^3$	230		
		БЕТОН КЛ. В7,5 $М^3$	80		
		Ф1 БЕТОН КЛ. С20/25 $М^3$	0,06		
ЗД-2	Серия 3.400-676	МИ 1-22	36	2,7	
		ФУНДАМЕНТЫ ПОД ПЕРЕГОРОДКИ			
1	ГОСТ 34028-2016	ø10 А240 П.М.	30,39	0,617	
2	ГОСТ 34028-2016	ø6 А240 L=250ММ	20	0,06	
		БЕТОН КЛ. С12/15 $М^3$	1,5		
		ПРИЯМОК ПР1	1		
		СБОРОЧНЫЕ ЕДИНИЦЫ			
С1		СЕТКА С1	4		
1	ГОСТ 34028-2016	ø8 А400 L=700ММ	4	0,276	
2	ГОСТ 34028-2016	ø8 А400 L=650ММ	4	0,257	
С2		СЕТКА С2	1		
1	ГОСТ 34028-2016	ø8 А400 L=700ММ	8	0,276	
		ДЕТАЛИ			
		ОБРАМЛЕНИЕ ПРИЯМКА			
		ЗД1	4		
3	ГОСТ 8509-93*	L45X45X5, L=590ММ	1	1,98	
4	ГОСТ 34028-2016	ø 8 А400 L=140мм	4	0,06	
		РЕШЕТКА ПРИЯМКА	1		
	ГОСТ 34028-2016	ø10 А400 L=900ММ	12	0,55	
		МАТЕРИАЛЫ			
		БЕТОН КЛ. С12/15 $М^3$	0,31		
		БЕТОН КЛ. В7,5 $М^3$	0,1		

1. ДАННЫЙ ЛИСТ СМ. СОВМЕСТНО С ЛИСТАМИ КЖ-2÷7.
2. БОКОВЫЕ ПОВЕРХНОСТИ ПРИЯМКА, СОПРИКАСАЮЩИЕСЯ С ГРУНТОМ, ОБМАЗАТЬ ГОРЯЧИМ БИТУМОМ ЗА 2 РАЗА ПО ОЧИЩЕННОЙ ПОВЕРХНОСТИ

ИЗМ.	КОЛ.УЧ	ЛИСТ	N ДОК	ПОДП.	ДАТА
РАЗРАБ.		РАХИМБЕРДИН			
ПРОВЕР.		КОМАРОВА			
Н. КОНТР.		СЕЛЬКИНА			
ГИП		КОМАРОВА			

0146/20-КЖ

"СТРОИТЕЛЬСТВО КОМПЛЕКСА МНОГОКВАРТИРНЫХ ЖИЛЫХ ДОМОВ МКР 4 КВАРТАЛ 1,2 В ПДП АКЖАЙЫК г. УРАЛЬСК, ЗКО" ДОМ N1 (БЕЗ БЛАГОУСТРОЙСТВА И ИНЖЕНЕРНЫХ СЕТЕЙ).

60-КВ. ЖИЛОЙ ДОМ

СТАДИЯ	ЛИСТ	ЛИСТОВ
РП	8	

МОНОЛИТНАЯ Ж/Б ПЛИТА
СЕЧЕНИЯ. СПЕЦИФИКАЦИЯ

ТОО ГАЗПРОМ ПРОЕКТ ЖШС

ВЗАМ. ИНВ. N°
ПОДП. И ДАТА
ИНВ. N° ПОДЛ.
000000

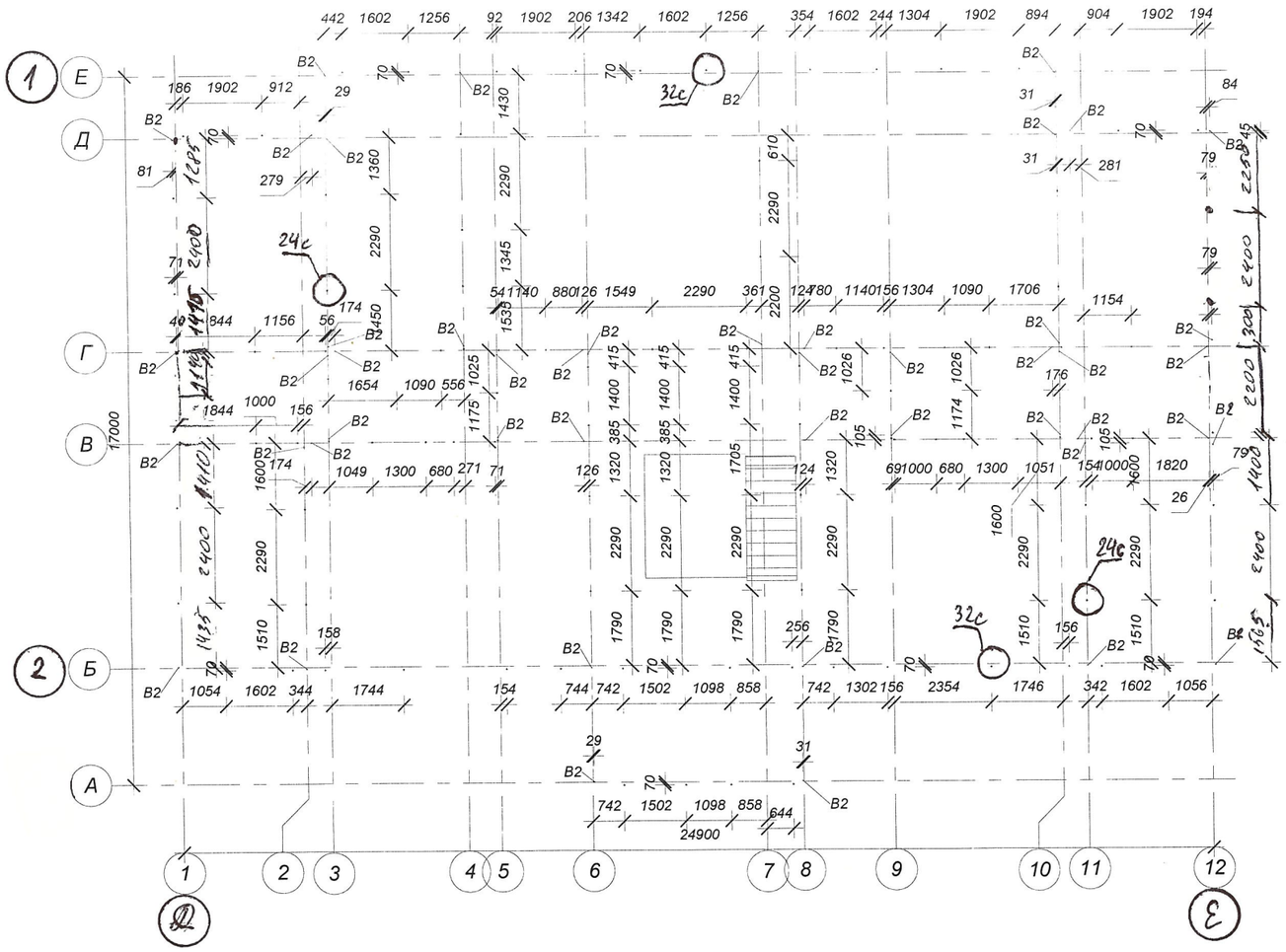

Спецификация выпусков

Марка	Обозначение	Наименование	Кол-во.шт	Масса ед., кг	Масса всего, кг
В1	R-STEEL	Анкер RPP M16	102	0.44	45.08
В2	Рекосталь	Деталь SM12/960	48	0.85	40.91
					85.98

Выпуск В1

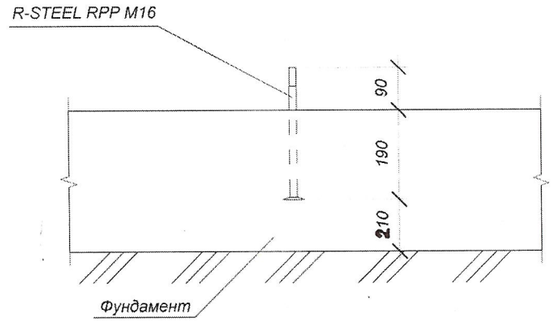

Выпуск В2

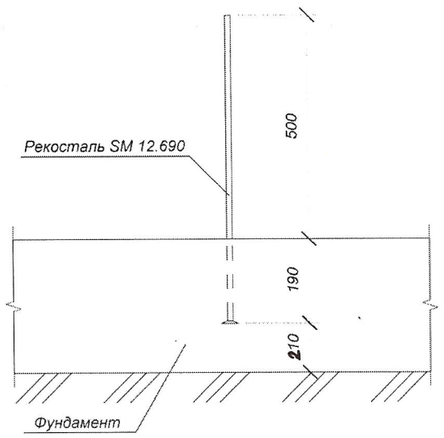

1. Фундаменты приведены в альбоме 7/2020-КЖ.0.
2. Все незамаркированные выпуски В1.
3. Узлы см. альбом 7/2020-УМ

ПРИВЯЗАН

№ Заказа 0146/20

Вед.инж Селькина

Исполн. Рахимбердин 02.2021

Изм.	Кол. уч.	Лист	№ док.	Подпись	Дата	7/2020-1-КЖ.1		
						Строительство комплекса многоквартирных жилых домов мкр.4 квартал 1, 2 в ПДП «Акжайык» г.Уральск, ЗКО. Дом №2» (без благоустройства и инженерных сетей)		
Разработал		Кузьмичев			03.20	Торцевая левая блок-секция	Стадия: РП	Лист: 9 / Листов:
						Схема выпусков из фундаментов секции 1	ИП Кузьмичев	

Согласован

Взам. инв.

Подп. и дата

Инв. № подл.

Копировал

Формат

12.07.2021 17:42:18

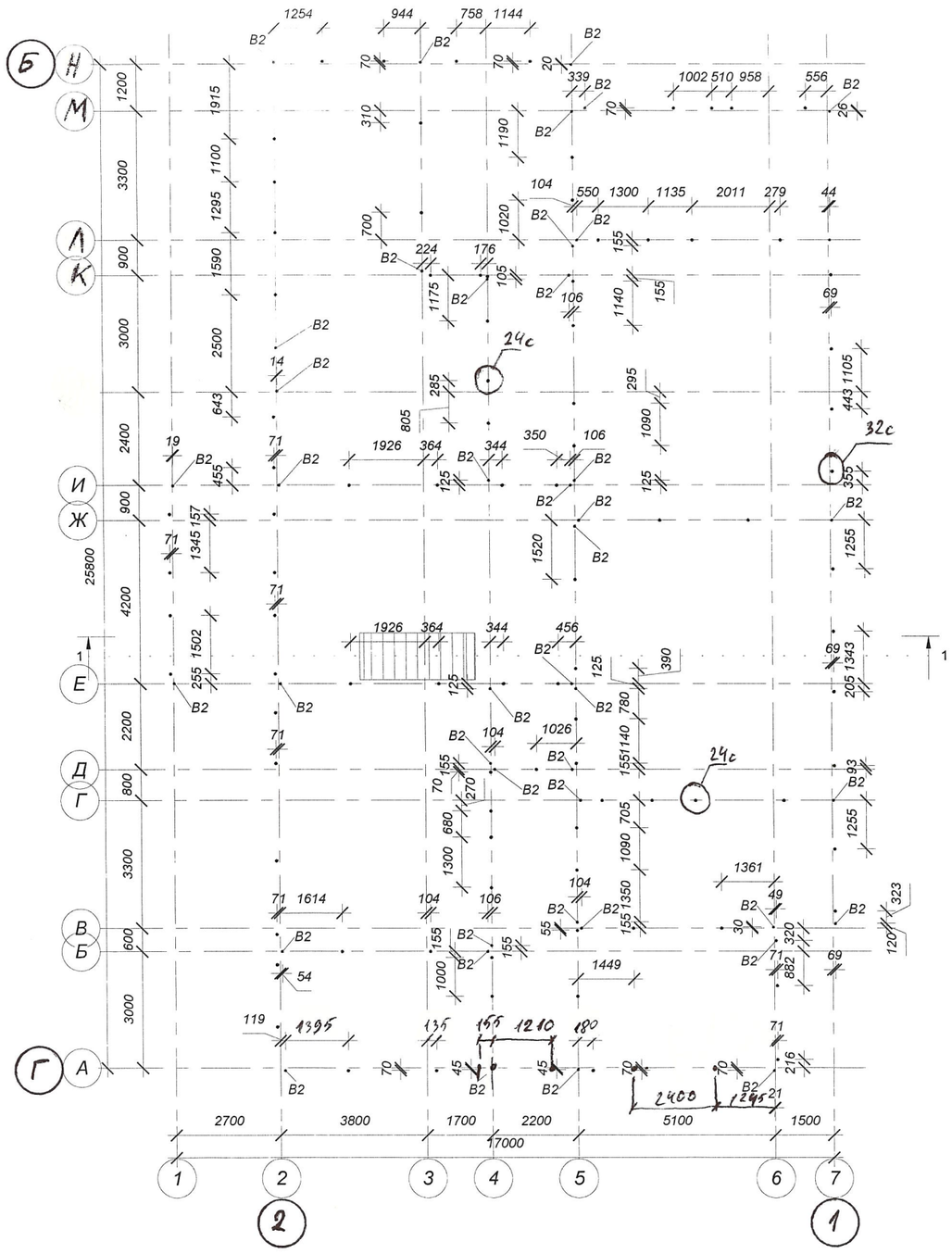

Спецификация выпусков					
Марка	Обозначение	Наименование	Кол-во.шт	Масса ед., кг	Масса всего, кг
B1	R-STEEL	Анкер RPP M16	95	0.44	41.98
B2	Рекосталь	Деталь SM 12.960	45	0.85	38.35
					80.33

Выпуск B1

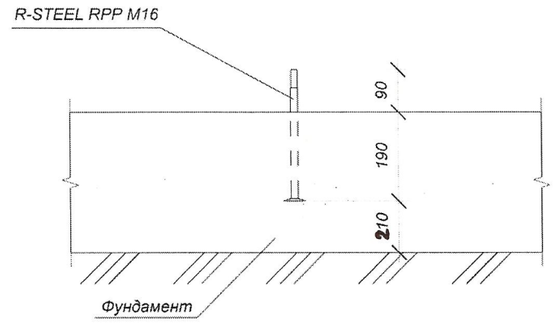

Выпуск B2

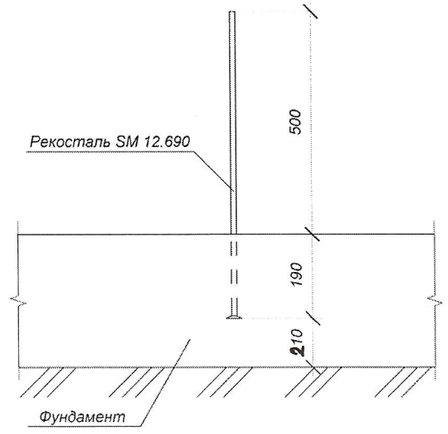

1. Фундаменты приведены в альбоме 7/2020-КЖ.0.
2. Все незамаркированные выпуски B1.
3. Узлы см. альбом 7/2020-УМ

ПРИВЯЗАН
№ Заказа 0146/20
Вед.инж Селькина
Исполн. Рахимбердин
02.2021г

Изм.	Кол. уч.	Лист	№ док.	Подпись	Дата	7/2020-3-КЖ.1		
						Строительство комплекса многоквартирных жилых домов мкр.4 квартал 1, 2 в ПДП «Акжайык» г.Уральск, ЗКО. Дом №2» (без благоустройства и инженерных сетей)		
Разработал		Кузьмичев			03.20	Угловая блок секция. Блок 2	Стадия: РП	Лист: 10 / Листов:
						Схема выпусков фундаментов секции 2	ИП Кузьмичев	

Согласовано
Взам. инв.
Подп. и дата
Инв. № подл.
Копировал
Формат
12.07.2021 17:51:27

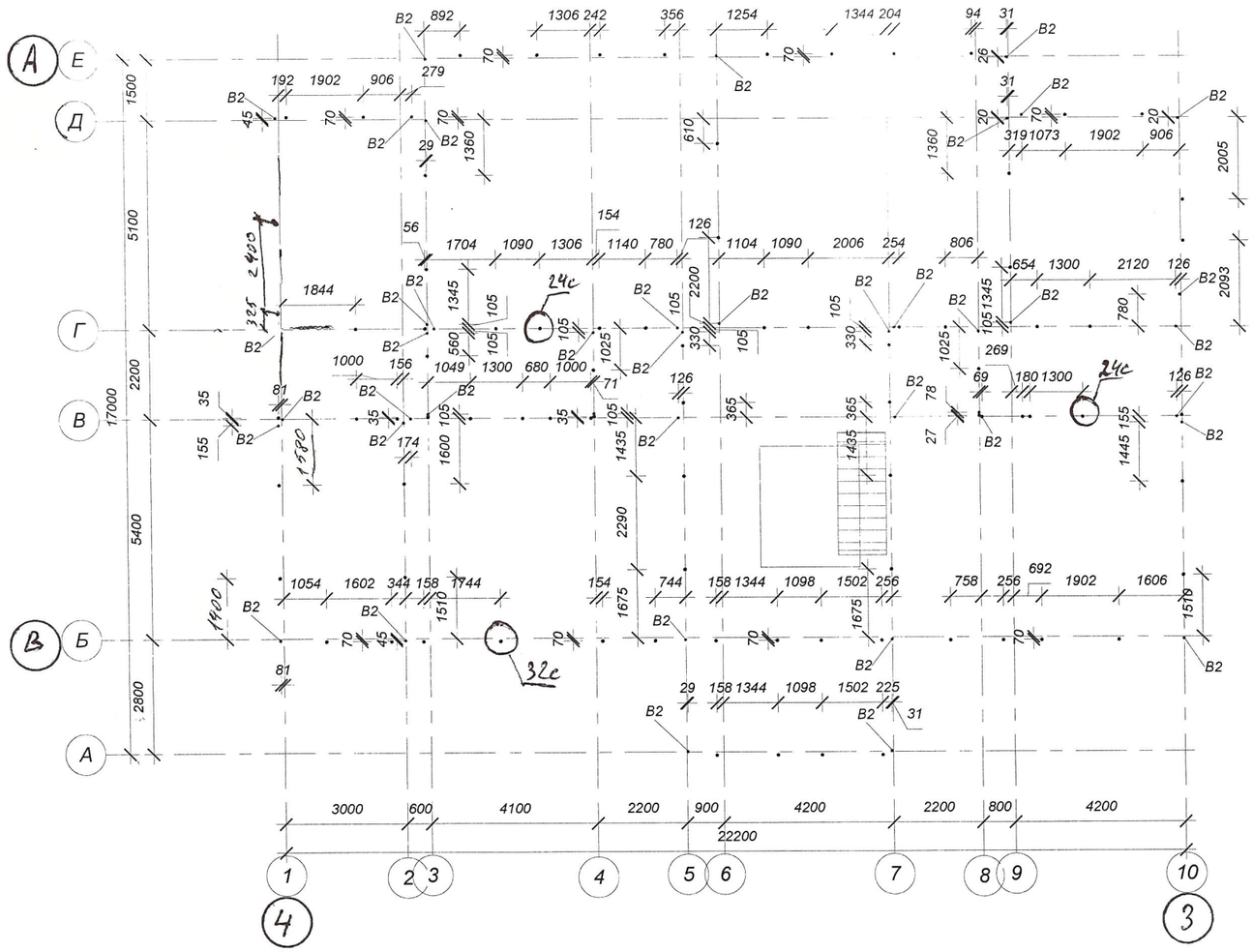

Спецификация выпусков

Марка	Обозначение	Наименование	Кол-во.шт	Масса ед., кг	Масса всего, кг
B1	R-STEEL	Анкер RPP M16	92	0.44	40.66
B2	ГОСТ 5781-82	Деталь SM12.960	43	0.85	36.65
					77.30

Выпуск B1

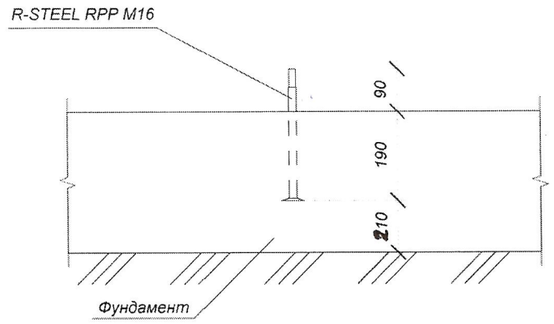

Выпуск B2

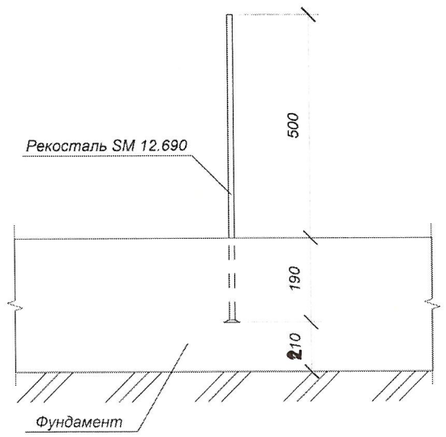

1. Фундаменты приведены в альбоме 7/2020-КЖ.0.
2. Все незамаркированные выпуски B1.
3. Узлы см. альбом 7/2020-ЭМ

ПРИВЯЗАН

№ Заказа 0146/20

Вед.инж	Селькина	
Исполн.	Рахимердин	01.2021г

Изм.	Кол. уч.	Лист	№ док.	Подпись	Дата	7/2020-2-КЖ.1		
						Строительство комплекса многоквартирных жилых домов мкр.4 квартал 1, 2 в ПДП «Акжайык» г.Уральск, ЗКО. Дом №2» (без благоустройства и инженерных сетей)		
Разработал		Кузьмичев			03.20	Угловая блок-секция. Блок 1	Стадия: РП	Лист: 11 / Листов:
						Схема выпусков фундаментов секции 3	ИП Кузьмичев	

Согласован

Взам. инв.

Подп. и дата

Инв. № подл.

Копировал

Формат

12.07.2021 17:46:06