РЕСПУБЛИКА КАЗАХСТАН
Товарищество с ограниченной ответственностью
«КОРПОРАЦИЯ «АСЫЛ-СТРОЙ»
Лицензия: 17 ГСЛ №14013440 от 30.05.2019 г.

Заказ: 26/1-2022
Заказчик: ГУ«Аппарат акима поселка Макат»

РАБОЧИЙ ПРОЕКТ

«Капитальный ремонт крыш и фасадов многоэтажных домов по адресу: улица С.Бекжанов д. №13А, №13Б, №13В, №13Г п. Макат, Атырауской области»

АЛЬБОМ 3

АРХИТЕКТУРНО-СТРОИТЕЛЬНАЯ ЧАСТЬ

Жилой дом №13В

Шымкент – 2022 г.

РЕСПУБЛИКА КАЗАХСТАН
Товарищество с ограниченной ответственностью
«КОРПОРАЦИЯ «АСЫЛ-СТРОЙ»
Лицензия: 17 ГСЛ №14013440 от 30.05.2019 г.

Заказ: 26/1-2022
Заказчик: ГУ«Аппарат акима поселка Макат»

РАБОЧИЙ ПРОЕКТ

«Капитальный ремонт крыш и фасадов многоэтажных домов по адресу: улица С.Бекжанов д. №13А, №13Б, №13В, №13Г п. Макат, Атырауской области»

АЛЬБОМ 3

АРХИТЕКТУРНО-СТРОИТЕЛЬНАЯ ЧАСТЬ

Жилой дом №13В

Директор **Доспаева Ш.**

Главный инженер проекта **Айнабеков Ж.**

Шымкент – 2022 г.

Ведомость рабочих чертежей основного комплекта

(начало)

Лист	Наименование	Примечание
1	Общие данные (начало)	
2	Общие данные (продолжение)	
3	Общие данные (окончание)	
4	Фасад 1-34. Ведомость заполнения оконных и дверных блоков (Обмерочный чертеж)(Демонтажные работы)	
5	План кровли. Разрез 1-1 (Обмерочный чертеж)(Демонтажные работы)	
5/1	Ведомость демонтажных работ	
6	Фасад 1-34. Ведомость отделки фасадов (Ремонтные работы)	
7	Деталь устройства отмостки	
8	Эскиз ОК-1, Дн-1. Ведомость элементов заполнения оконных блоков. Ведомость элементов заполнения дверных блоков	
9	План кровли. Ограждение ОГ-1. Спецификация конструктивных элементов кровли (Ремонтные работы)	
10	Устройство организованного водостока кровли (Ремонтные работы)	
11	Слуховое окно СО-1. 1-1, 2-2. Спецификация конструктивных элементов	
12	Слуховое окно СО-1. 3-3, 4-4, 5-5. Спецификация конструктивных элементов	
13	План раскладки деревянных конструкций. Разрез 1-1, 2-2. Металлическая решетка Вр-1(Ремонтные работы)	
14	Спецификация конструктивных элементов кровли	
15	Козырек КВ -1. Разрез 1 - 1. Спецификация конструктивных элементов на козырек КВ-1	
16	Спецификация материалов Порядок работы по усилению балконной плиты.	
17	План вновь устраиваемой балконной плиты. Установка подвесок.Ограждение балкона ОГ-1	
18	Ведомость объемов работ	

Ведомость ссылочных и прилагаемых документов

Обозначение	Наименование	Примечание
СП РК 3.02-107-2014	"Общественные здания и сооружения"	
СН РК 3.02-07-2014	"Общественные здания и сооружения"	
СП РК 2.02-101-2014	"Пожарная безопасность зданий и сооружений"	
СН РК 2.01-01-2013	"Защита строительных конструкций от коррозий"	
СП РК 3.02-137-2013	"Крыши и кровли"	
	Общие технические условия	

Ведомость основных комлектов рабочих чертежей

Обозначение	Наименование	Примечание
26/1-2022-ОПЗ	Общая пояснительная записка	Том I
26/1-2022-СД	Сметная документация	Том II
26/1-2022-АС	Архитектурно-строительная часть дом 13А	Том II. Альбом 1
26/1-2022-АС	Архитектурно-строительная часть дом 13Б	Том II. Альбом 2
26/1-2022-АС	Архитектурно-строительная часть дом 13В	Том II. Альбом 3
26/1-2022-АС	Архитектурно-строительная часть дом 13Г	Том II. Альбом 4
26/1-2022- ПОС	Проект организации строительства	Том III

Объемно-планировочные показатели

N п/п	Наименование	Ед. изм.	Количество
1	Общая площадь	м2	2798,60
2	Объем здания	м3	15179,00
3	Площадь застройки	м2	1167,60
4	Жилая площадь	м2	1704,80
5	Этажность	эт	4

Рабочий проект "Капитальный ремонт крыш и фасадов многоэтажных домов по адресу: улица улица С.Бекжанов д. №13А, №13Б, №13В, №13Г в п. Макат" разработан в соответствии действующими на территории Республики Казахстан нормами и правилами и предусматривает мероприятия, обеспечивающие взрыво- и пожаробезопасность, исключающие вредные воздействия на окружающую среду и воздушный бассейн, а также предупреждающие чрезвычайные ситуации природного и технического характера.

Главный инженер проекта_____Айнабеков Ж.

Согласовано

Взам инв. N

Подпись и дата

Инв. N подл.

Изм.	Кол.уч.	Лист	N док..	Подпись	Дата
ГИП		Айнабеков Ж.			05.22
Разработал		Акимов А.			05.22
Н.контроль		Доспаева Ш.			05.22

26/1-2022-АС

Капитальный ремонт крыш и фасадов многоэтажных домов по адресу: улица С.Бекжанов д. №13А, №13Б, №13В, №13Г в п. Макат, Атырауской области

Жилой дом №13Г

Стадия	Лист	Листов
РП	1	

Общие данные (начало)

ТОО "Корпорация Асыл-Строй" г. Шымкент 2022 г.

Общие сведения

Рабочий проект "Капитальный ремонт крыш и фасадов многоэтажных домов по адресу: улица С.Бекжанов д. №13А, №13Б, №13В, №13Г в п. Макат, Атырауской области" разработан на основании следующих документов:

- задания на проектирование;
- дефектного акта;
- технического обследования.

Степень огнестойкости - II
Класс ответственности - II
Уровень ответственности - II (нормальный) технически не сложный (согласно Приказа Министра национальной экономики Республики Казахстан от 28 февраля 2015 года № 165 «Об утверждении Правил определения общего порядка отнесения зданий и сооружений к технически и (или) технологически сложным объектам» (с изменениями на 23.04.2021 г.);
Класс здания по функциональной пожарной опасности - Ф1.3 (согласно приложение 1. Технический регламент "Общие требования к пожарной безопасности")
Класс по конструктивной пожарной опасности здания - С1(согласно приложение 1. Технический регламент "Общие требования к пожарной безопасности")
Расчетный срок службы- 85 лет (согласно СП РК 1.04-102-2012 табл.Г1).

Характеристика района строительства

- Климатический район – IV Г ;
- Расчетная температура наружного воздуха -31° С / +31°С;
- Нормативная снеговая нагрузка - 0,7 кПа;
- Скоростной напор ветра – 0,38 кПа;
- Нормативная глубина промерзания – 1,6 м;
- Район сейсмичен 6 баллов.

Общие данные

Настоящим проектом предусмотрен капитальный ремонт кровли и фасада жилого дома. В связи с отсуствием проектной документации специалистами ТОО "Корпорация Асыл-Строй" выполнены обмерочные работы. .

На время обследования здания несущие конструкции находятся в удовлетворительном состоянии. Деформаций в конструкциях не наблюдается, что позволяет произвести капитальный ремонт.

При обследовании технического состояния использованы следующие технические нормативы:
-СН РК 1.04-01-2002 «Инструкция о составе, порядке разработки, согласования и утверждения проектно-сметной документации на капитальный ремонт жилых зданий»;
-СН РК 1-04-04-2002 «Обследование и оценка технического состояния зданий и сооружений»;
-РДС РК 1.04-07-2002 «Правила оценки физического износа зданий и сооружений».
- СН 04-26-2004 «Реконструкция, капитальный и текущий ремонт жилых зданий и объектов коммунального и соц. культурного назначения».

Рабочая документация, по которой были построены здания, не обнаружена.

Обследование технического состояния здания

Жилой дом расположенный по адресу: Атырауская область, Макатский район, п.Макат ул. С.Бекжанов д.13В, построено 1978 году и представляет собой четырехэтажное здание.
Число помещений - 56.
Общая площадь - 2798,6 м2.
Объем здания - 15179,0 м3.
Площадь застройки - 1167,6 м2
В настоящее время здание эксплуатируется в полной мере.

1. Назначение существующего здания - здание используется как жилой дом.
2. Высоты приняты:

В помещениях 2,55 метра от пола до перекрытия.

3. Возраст здания - 51 лет.
4. Описание элементов здания:

а) тип фундамента под стенами - ФБС.
б) наружные, внутренние стены и перегородки здания - Ракушеблок.
в) перекрытие - Ж/б плита;
г) полы - керамическая плитка, линолеум;
д) перемычки над оконными и дверными проемами - ж/бетон;
е) кровля - деревянная, чердачная, (двухскатная), кровля из листов;
ж) оконные блоки - ПВХ, дверные блоки - деревянные, металлические;
з) система вентиляции - естественное.
и) системы водоснабжения - централизованное;
к) система канализации - централизованное;
л) система отопления - централизованное
м) система электроснабжения - централизованное.

Принятые проектные решения для капитального ремонта:

- предусмотреть оштукатуривание цоколя под рустовку;
- предусмотреть замену покрытия кровли и деревянных конструкций кровли, на покрытие кровли из профлиста по деревянным конструкциям;
- предусмотреть обшивку балконов панелью многослойной из поликарбоната
- устройство организованного водоотвода кровли;
- устройство отмостки с соблюдением уклона;
- замена подъездных оконных блоков;
- предусмотреть замену бетонных козырьков;
- предусмотреть усиление балконов.

Согласовано

Взам инв. N

Подпись и дата

Инв. N подл.

Изм.	Кол.уч.	Лист	N док.	Подпись	Дата	26/1-2022-АС		
						Капитальный ремонт крыш и фасадов многоэтажных домов по адресу: улица С.Бекжанов д. №13А, №13Б, №13В, №13Г в п. Макат, Атырауской области		
ГИП		Айнабеков Ж.			05.22	Жилой дом №13Г	Стадия	Лист	Листов
Разработал		Акимов А.			05.22		РП	2	
Н.контроль		Доспаева Ш.			05.22	Общие данные (продолжение)	ТОО "Корпорация Асыл-Строй" г. Шымкент 2022 г.		

Противопожарные мероприятия

Степень огнестойкости здания - II.
Противопожарные мероприятия запроектированы в соответствии с требованиями СП РК 2.02-101-2014 "Пожарная безопасность зданий и сооружений",СН РК 3.02-07-2014 " Общественные здания и сооружения",
СН РК 3.01-01-2013 " Градостроительство. Планировка и застройка городских и сельских поселений".

Планировка помещений и пути эвакуации решены в соответствии с требованиями действующих норм. Отделочные материалы, применяемые в проекте, делжны иметь сертификат качества и в обязательном порядке согласованы с " Госпожинспекцией" и " Сан-эпидстанцией".Все деревянные конструкции и элементы подлежат антисептированию и окраске влагостойким антипиреновым составом в соответствии с требованиями действующих норм.
К зданию обеспечен подъезд пожарных машин.

Безопасность здания обеспечивается комплексом мероприятий, принятых на основании требований действующих норм, а также планировочными решениями, предусматривающими беспрепятственную эвакуацию людей в случае пожара, а именно:

- наличие эвакуационных выходов на нормативных расстояниях от рабочих мест;
- все помещения полностью обеспечиваются путями эвакуации и эвакуационными выходами;
- приборами для самозакрывания и уплотнениями в притворах.

Проект установки дверей выполнен согласно СП РК 2.02-101-2014.

Антикоррозионные мероприятия

Проектом предусмотрены мероприятия по защите строительных конструкций от коррозии в соответствии с требованиями СН РК 2.01-01-2013 "Защита строительных конструкций от коррозии". Окраску металлических конструкций производить масляной краской за 2 раза по слою грунтовки. Все деревянные элементы и изделия подлежат антисептированию.

Мероприятия по охране окружающей среды

При разработке рабочего учтены шумозащитные мероприятия в соответствии с требованиями СН РК 2.04-02-2011 "Защита от шума". На территории здания озеленение уже предусмотрено разбивкой цветников и посадкой деревьев. Уровень шума не должен превышать допустимый уровень шума, разрешенный санитарными нормами. Уборка мусора с территории здания осуществляется в урны с последующим выносом в мусороконтейнеры, с последующим вывозом в специально отведенные места.В проектируемом объекте вредные технологические процессы отсутствуют.

Техника безопасности

При капитальном ремонте здания следует соблюдать следующие требования по охране труда и техники безопасности :

- передвижение людей в пределах площадки строительно-монтажных работ;
- установка и движение строительных механизмов и автотранспорта в пределах призмы обрушения;
- ходить по уложенной арматуре, разрешается только по специальным мостикам шириной не менее 0,6м;
- пребывание людей на конструкциях во время их подъёма, перемещения и установки.

Более Более подробный перечень требований по охране труда и техники безопасности приведён в СН РК 1.03-05-2011 «Охрана труда и техника безопасности в строительстве».

Согласовано
часть ОВ
часть ВК
часть ЭЛ
Взам инв. N
Подпись и дата
Инв. N подл.

Изм.	Кол.уч.	Лист	N док..	Подпись	Дата	26/1-2022-АС		
						Капитальный ремонт крыш и фасадов многоэтажных домов по адресу: улица С.Бекжанов д. №13А, №13Б, №13В, №13Г в п. Макат, Атырауской области		
ГИП		Айнабеков Ж.			05.22	Жилой дом №13Г	Стадия	Лист	Листов
Разработал		Акимов А.			05.22		РП	3	
Н.контроль		Доспаева Ш.			05.22	Общие данные (окончание)	ТОО "Корпорация Асыл-Строй" г. Шымкент 2022 г.		

Фасад 1-24

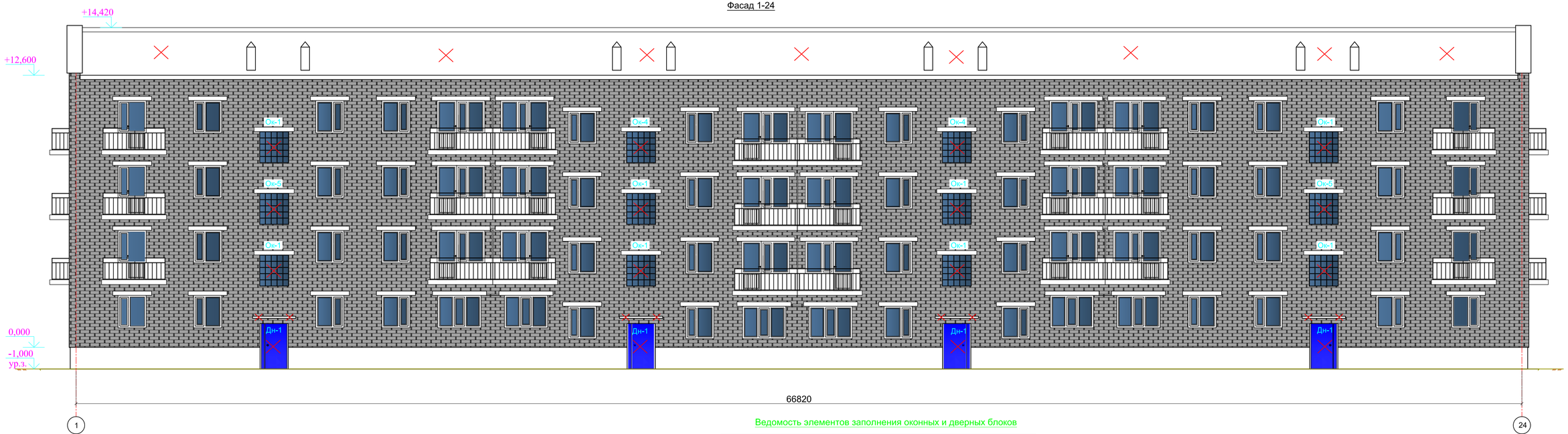

Условные обозначения

- Демонтаж дверного блока
- Демонтаж оконного блока из стеклоблоков
- Демонтаж железобетонных козырьков
- Демонтаж кровли

Ведомость элементов заполнения оконных и дверных блоков

Марка поз.	Обозначение	Наименование	Всего	Примеч.
		Оконные блоки		
ОК-1		Оконные блоки из стекло блоков 1300х1500(h)	12	Демонтаж
		Дверные блоки		
ДН-1		Деревянный наружный дверной блок 1300х2400(h)	4	Демонтаж

Изм.	Кол.уч.	Лист	N док.	Подпись	Дата	26/1-2022-АС		
						Капитальный ремонт крыш и фасадов многоэтажных домов по адресу: улица С.Бекжанов д. №13А, №13Б, №13В, №13Г в п. Макат, Атырауской области		
ГИП		Айнабеков Ж.			05.22	Жилой дом №13В	Стадия	Лист	Листов
Разработал		Акимов А.			05.22		РП	4	
Н.контроль		Доспаева Ш.			05.22	Фасад 1-24. Ведомость отделки фасадов (Ремонтные работы)	ТОО "Корпорация Асыл-Строй" г. Шымкент 2022 г.		

Взамен инв.№ | Подпись и дата | Инв.№ подл.

План кровли

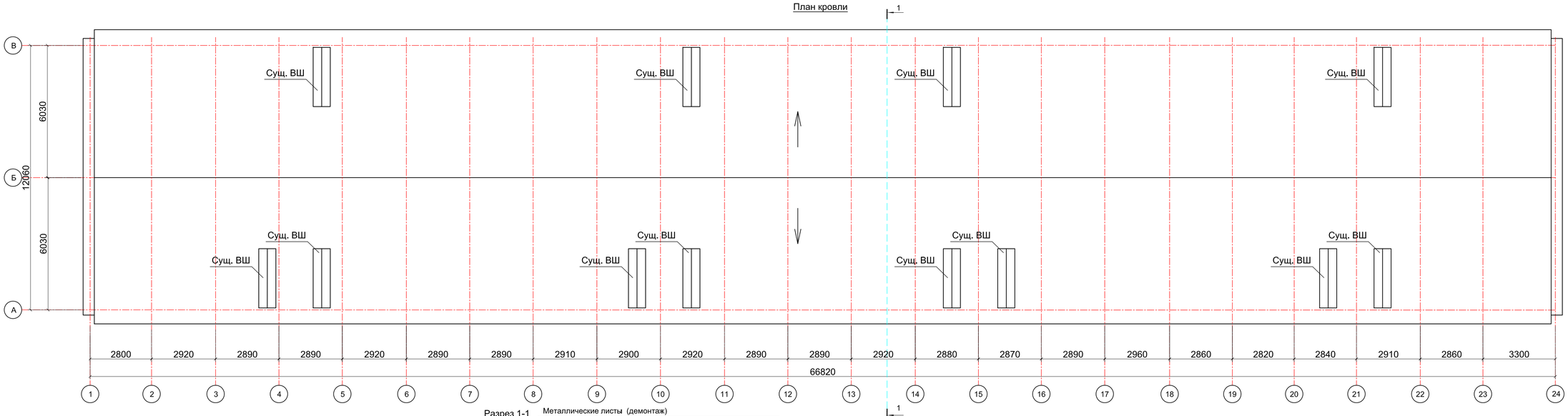

Разрез 1-1

Металлические листы (демонтаж)
Деревянная обрешетка (демонтаж)
Деревянный брус (демонтаж)
Железобетонный прогон 120х80 мм. (оставить без изменения)
Железобетонные балки 300х160 мм. (оставить без изменения)
Сборные ж/б плиты покрытия - 220 мм (оставить без изменения)

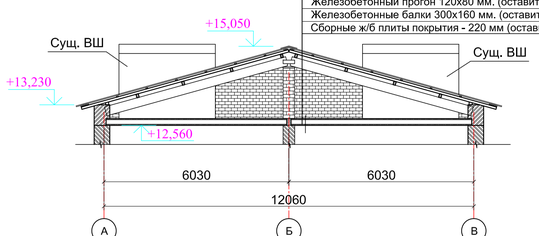

Изм.	Кол.уч.	Лист	N док.	Подпись	Дата	26/1-2022-АС		
						Капитальный ремонт крыш и фасадов многоэтажных домов по адресу: улица С.Бекжанов д. №13А, №13Б, №13В, №13Г в п. Макат, Атырауской области		
ГИП		Айнабеков Ж.			05.22	Жилой дом №13В	Стадия	Лист	Листов
Разработал		Акимов А.			05.22		РП	5	
Н.контроль		Доспаева Ш.			05.22	План кровли. Разрез 1-1(Обмерочный чертеж)(Демонтажные работы)	ТОО "Корпорация Асыл-Строй" г. Шымкент 2022 г.		

Взам. инв. №

Подп. и дата

Инв. № подл.

Ведомость демонтажных работ

№ п / п	Обозна-чение	Наименование работ	Ед. изм.	Кол-во	Примеч.
1		Демонтаж обшивки балконов	м2	90,00	
2		Отбить существующий штукатурный слой цокольной части	м2	158,28	
3		Демонтаж железобетонных козырьков	м3	0,576	
4		Демонтаж покрытия кровли из металлических листов по деревянной обрешетке	м2	930,00	
5		Отчистка тех этажа от мусора	т	10,00	
6		Демонтаж оконных и дверных блоков			См. Ас-4

Взам инв. N

Подпись и дата

Инв. N подл.

Изм.	Кол.уч.	Лист	N док..	Подпись	Дата
ГИП		Айнабеков Ж.			05.22
Разработал		Акимов А.			05.22
Н.контроль		Доспаева Ш.			05.22

26/1-2022-АС

Капитальный ремонт крыш и фасадов многоэтажных домов по адресу: улица С.Бекжанов д. №13А, №13Б, №13В, №13Г в п. Макат, Атырауской области

Жилой дом №13А

Стадия	Лист	Листов
РП	5/1	

Ведомость демонтажных работ

ТОО "Корпорация Асыл-Строй"
г. Шымкент 2022 г.

Фасад 1-24

Ведомость отделки фасадов

Поз. отделки	Наименование элемента фасада	Наименование материала фасада	Наименование и номер эталона цвета или образец колера	Примечание
1	Наружные стены	Силикатный кирпич (Облицовочный)	RAL (7035)	Существующий
2	Цоколь	Оштукатуривание под рустовку	RAL (8017)	
3	Окна	ПВХ	Светлые тона	
4	Кровля	Профлист	RAL (7001)	
5	Двери	Металлические	Темные тона	
6	Обшивка балкона	Многослойная панель из поликарбоната	Бесцветная	

Взамен инв.№ | Подпись и дата | Инв.№ подл.

Изм.	Кол.уч.	Лист	N док.	Подпись	Дата
ГИП		Айнабеков Ж.			05.22
Разработал		Акимов А.			05.22
Н.контроль		Доспаева Ш.			05.22

26/1-2022-АС

Капитальный ремонт крыш и фасадов многоэтажных домов по адресу: улица С.Бегжанов д. №13А, №13Б, №13В, №13Г в п. Макат, Атырауской области

Жилой дом №13В

Стадия	Лист	Листов
РП	6	

Фасад 1-24. Ведомость отделки фасадов (Ремонтные работы)

ТОО "Корпорация Асыл-Строй" г. Шымкент 2022 г.

ДЕТАЛЬ УСТРОЙСТВА ОТМОСТКИ

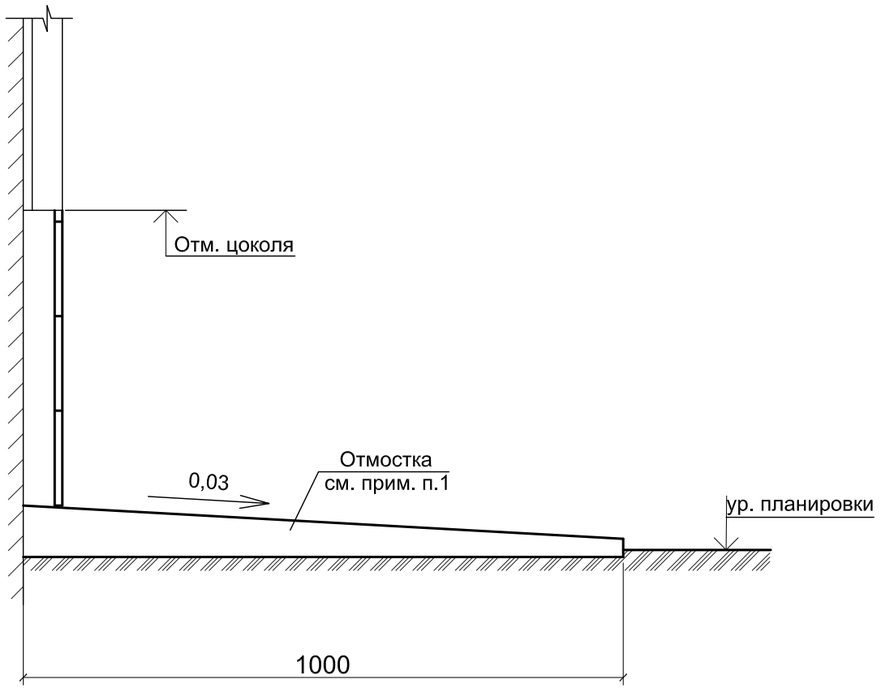

Примечание:

1. По периметру наружных стен здания устраивается асфальтобетонная отмостка шириной 1000 мм состава:
- асфальтобетон -30 мм, щебёночная подготовка (М600)- 100 мм по уплотненному грунту.
Отмостку устраивать с уклоном в поперечном направлении не менее 0,03.
Отметка бровки отмостки должна превышать планировочную не менее чем на 0,05 м.
Общая площадь вновь устраеваемой отмостки составляет - 158,30 м2.

Взам. инв. №	
Подп. и дата	
Инв. № подл.	

Изм.	Кол.уч.	Лист	N док..	Подпись	Дата	26/1-2022-АС		
						Капитальный ремонт крыш и фасадов многоэтажных домов по адресу: улица С.Бекжанов д. №13А, №13Б, №13В, №13Г в п. Макат, Атырауской области		
ГИП		Айнабеков Ж.			05.22	Жилой дом №13В	Стадия	Лист	Листов
Разработал		Акимов А.			05.22		РП	7	
Н.контроль		Доспаева Ш.			05.22	Деталь устройства отмостки	ТОО "Корпорация Асыл-Строй" г. Шымкент 2022 г.		

Ок-1

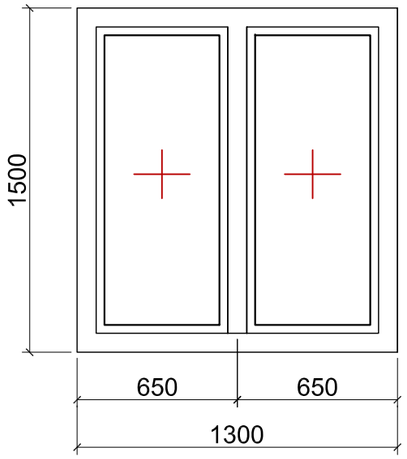

Дверь наружная Дн-1

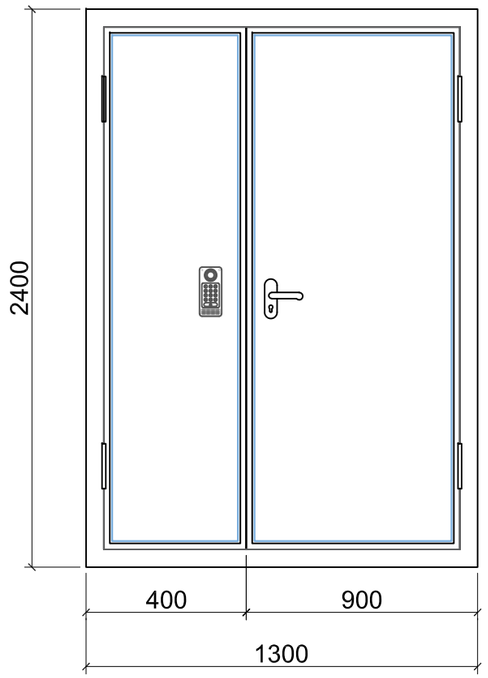

Ведомость элементов заполнения подъездных оконных блоков

Марка поз.	Обозначение	Наименование	Кол-во шт	Примеч.
		Оконные блоки из ПВХ толщ.70мм		
ОК-1	ГОСТ 30674-99	Окно ОП В10 1500(h)-1300 (4М1-12-4М1-12-4М1)	12	Вновь устанавлив.
		Подоконные доски		
	ГОСТ 23166-99	ПД1-34-300-1400	12	Вновь устанавлив.
		Подоконные сливы		
		Оцинкованная кровельная сталь м2	3,24	Вновь устанавлив.

Ведомость элементов заполнения подъездных дверных блоков

Марка поз.	Обозначение	Наименование	Кол-во шт	Примеч.
		Наружные дверные блоки		
ДН1	ГОСТ 31173-2003	Мет. утеплен. двухпольная дверь 2100(h)x1300	4	Вновь устанавлив.

Примечание:

На наружные двери предусмотреть кодовый замок кол. - 4 шт.

Изм.	Кол.уч.	Лист	N док.	Подпись	Дата	26/1-2022-АС		
						Капитальный ремонт крыш и фасадов многоэтажных домов по адресу: улица С.Бекжанов д. №13А, №13Б, №13В, №13Г в п. Макат, Атырауской области		
ГИП		Айнабеков Ж.			05.22	Жилой дом №13В	Стадия	Лист	Листов
Разработал		Акимов А.			05.22		РП	8	
Н.контроль		Доспаева Ш.			05.22	Эскиз ОК-1, Дн-1. Ведомость элементов заполнения оконных блоков. Ведомость элементов заполнения дверных блоков	ТОО "Корпорация Асыл-Строй" г. Шымкент 2022 г.	

Взам. инв. №

Подп. и дата

Инв. № подл.

План кровли

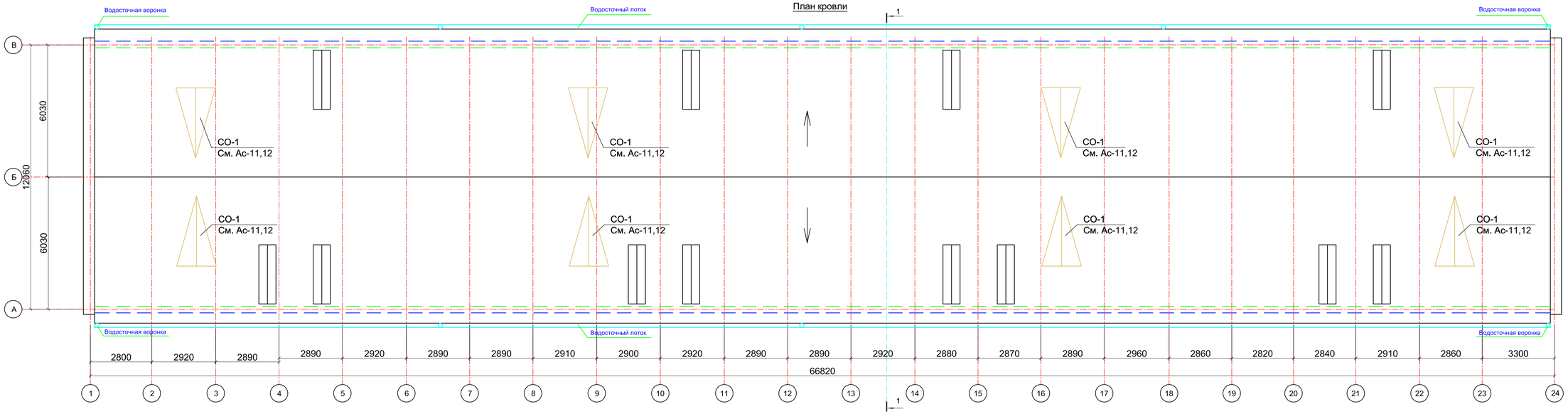

Указания по проектированию и устройству чердачной крыши

Устройство чердачной (холодный чердак) крыши с кровлей из листов профнастила выполнить по деревянным наслонным стропилам .

Деревянные элементы крыши приняты из древесины хвойных пород второго сорта, влажностью 20%, обработанные антисептиками и антипиренами.

В местах пропуска вентшахт и другого инженерного оборудования выполнить защитные фартуки из оцинкованной кровельной стали и стягивают хомутами ; зазоры между хомутами и трубопроводом заделывают мастикой изол или другими герметиками. Все места сопряжений и установки крепежных деталей тщательно промазывают битумными мастиками или растворами с добавкой волокнистых наполнителей.

Для крепления листов профнастила, обрешетки и металлических деталей (противоветровая скоба) применяются специальные кровельные гвозди Ø 3,5-4 мм.

Гвозди для деревянных конструкций применять по ГОСТ 4028-86 и ГОСТ4030-86*. Гвозди забиваются с рубероидной шайбой, смазанные замазкой.

После высыхания замазки места крепления пистов покрываются маслянной краской.

Зазоры между листами и деталями , а также все места крепления прошпатлевываются суриковой замазкой и покрываются масляной краской.

Листы профнастила монтируются по деревянной обрешетке сечением 32х100(h) с шагом 350мм. и по доскам - -сплошной (коньковый и карнизный) настил

По периметру наружных стен выполнить гидроизоляцию из 1 слоя рубероида на ширину 1.0м.

Лежни укладываются по слою толя.

Крепление мауэрлата выполнить анкерами АС-3 с шагом 3,0 м.

Стыки мауэрлата выполнить между оконными проемами в простенках.

До выполнения работ по устройству чердачной кровли все деревянные элементы должны быть пропитаны антисеитиками и покрыты огнезащитным составом (силикатная краска типа "ЭКРАН"-ДТУ 480-1/407-3-78.

Все деревянные элементы, соприкасающиеся с кирпичной кладкой изолировать двумя слоями рубероида.

Стойки антен , стержни для крепления оттяжек пропустить в гребне волн листов профнастила жестко закрепить к несущим конструкциям и защитить от затекания воды.

Работы по устройству кровли выполнить в соответствии с требованиями:
- СН РК 3.02-07-2014 "Общественные здания и сооружения";
- СП РК 3.02-137-2013 "Крыши и кровли";
- СНИП РК 2.02-05-2009* "Пожарная безопастность зданий и сооружений";
- СН РК 1.03-05-2011 "Охрана труда и техника безопастности в строительстве";
- СН РК 2.01-01-2013 "Защита строительных конструкций от коррозии";
- ППБС-01-94 "Правила пожарной безопасности при производстве строительно-монтажных и огненых работ".

Указания по производству работ для устройства кровли из профнастила

Обрешетка под листы профнастила выполняется из антисептированных брусков сечением 50х50мм с шагом 1000 мм.

Монтаж листов профнастила на шатровой крыше листы устанавливают и крепят от самой высокой точки ската по обе стороны. Край листа устанавливают по карнизу и крепят с выступом от карниза на 40мм. Листы профнастила крепят самонарезающими винтами с восьмигранной головкой с уплотнительной шайбой, которые ввинчивают в прогиб волны профиля под поперечной волной перпендикулярно к листам.

Используются, как правило, винты размерами 4,5х19мм и 4,8х25,35мм.

На каждый 1м2 профиля устанавливать 7 самонарезающих винтов, учитывая, что по краю лист крепится только в каждой второй волне. В местах продольных нахлестов листов профнастила рекомендуется скреплять между собой при помощи самонарезающих винтов размером 4,5(4,8)х19мм с шагом через одну волну.

В местах нахлеста листов профнастила по длине рекомендуется обеспечить "перехлест" листов не менее 200мм.

Конек крыши должен закрываться коньковыми элементами после установки всех рядовых листов профнастила и закрепления уплотнительной прокладки. Коньковые элементы должны закрепляться самонарезающими винтами на каждой второй профильной волне.

Для безопасной эксплуатации крыши необходимо установить лестницы. Лестницы на крыше крепят шурупами сквозь лист к обрешетке.

Обрешетку следует укладывать сверху на свободно уложенный на стропила гидроизоляционный материал для обеспечения вентиляции под кровельными листами(между гидроизоляционным материалом и профнастилом) и предотвращения конденсата с нижней стороны кровельного листа.

Для хорошей вентиляции гидропароизоляция делается так, чтобы струя холодного воздуха беспрепятственно могла пройти от карниза под конек крыши. Вентиляционные отверстия устраиваются в самом высоком месте кровли.

Для придания кровли законченного вида и надежной многолетней эксплуатации, необходимо смонтировать и использовать специальные дополнительные конструктивные элементы: карнизные и коньковые планки; уплотнительные профили и мастики; крепежные детали-самонарезающиеся шурупы и гвозди; лестницы и элементы безопасности.

Спецификация конструктивных элементов ограждения кровли ОГ-1

Марка поз.	Обозначение	Наименование	Кол-во	Масса ед., кг	Примечание
1	ГОСТ 34028-2016	Арматура Ø14А240 L=265,76 м	-	-	321,56 кг
2	ГОСТ 34028-2016	Арматура Ø16А240 L=1410мм	111	2,23	247,53 кг

Ограждение ОГ-1

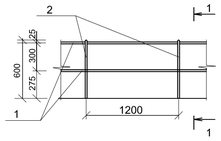

1-1

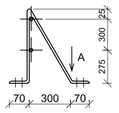

Вид по А

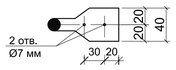

1. Данный лист см. совместно с листом АС- 10.
2. Все деревянные элементы выполнить из хвойных пород. Влажность древесин в готовых элементах не должна превышать 20 %.
3. Все деревянные элементы, включая обрешетку должны быть обработаны огнезащитным составом и антисептированной пастой М-100 согласно СП РК 2.02-20-2006.
4. На плане кровли обрешетка условна не показана. Принять шаг 1000 мм.
5. Расход материалов на снегозадержатель (132,88 м):
 - труба 32 мм 2,95м - 91 шт.
 - кронштейн ступенчатый оцинк. - 133 шт.
 - прокладка морозоустойчивая - 133 шт.
 - шуруп 8х50 оцинк. - 399 шт.
 - шайба 8мм оцинк. - 399 шт.
6. Общая площадь покрытия кровли из профнастила составляет 934,14м2.

						26/1-2022-АС			
						Капитальный ремонт крыш и фасадов многоэтажных домов по адресу: улица С.Бекжанов д. №13А, №13Б, №13В, №13Г в п. Макат, Атырауской области			
Изм.	Кол.уч.	Лист	N док.	Подпись	Дата				
ГИП		Айнабеков Ж.			05.22	Жилой дом №13В	Стадия	Лист	Листов
Разработал		Акимов А.			05.22		РП	9	
Н.контроль		Доспаева Ш.			05.22	План кровли. Ограждение ОГ-1. Спецификация конструктивных элементов ограждения кровли (Ремонтные работы)	ТОО "Корпорация Асыл-Строй" г. Шымкент 2022 г.		

Взам инв. N | Подпись и дата | Инв. N подл.

Водосточная система "RUPLAST"

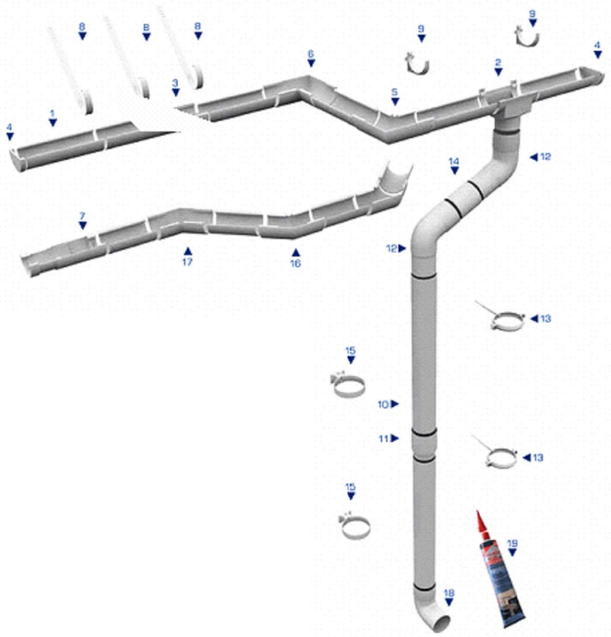

Спецификация конструктивных элементов организованного водостока кровли

Поз.	Обозначение	Наименование	Кол. шт.	Расход на ед.	Примеч.
		Система желобов			
1		Желоб водосточный 3м	46		
2		Воронка расширительная	10		
3		Соединитель желобов	47		
4		Заглушки желобов	4		
5		Угол внутренний 90°	–		
6		Угол внешний 90°	–		
8		Кронштейн желоба металлич.	92		
		Система труб			
10		Труба водосточная ø100 L=4м	30		
11		Соединитель труб 90мм	20		
12		Колено 60°;90°	20		
13		Хомут металлический	60		
18		Отвод(наконечник)водосточный	10		
19		Клей тюбик 200гр	25		

Водосточные системы из пластика, такие как Ruplast, позволяют обеспечить эффективный отвод воды . Элементы водосточной системы позволяют сделать здание более устойчивым к атмосферным явлениям, а также придадут ему законченный вид.

ИНСТРУКЦИЯ ПО МОНТАЖУ

1.1.Кронштейны с небольшим (до 3 мм на 1 м.п.) наклоном в сторону воронки. Сложите все кронштейны для одной стороны крыши рядом и с помощью карандаша и линейки проведите диагональную отметку с учетом указанного наклона на расстоянии не менее 10 мм от фиксатора желоба. Согните кронштейн при помощи любого подручного средства. Все кронштейны должен быть согнуты с одинаковым углом (уклон крыши) так, чтобы после сборки передний край желоба был на 2 мм ниже заднего.

1.2. Оба крайних кронштейна установите на расстоянии около 150 мм от краев крыши. Далее натяните шпагат между наружными концами кронштейнов. Остальные кронштейны устанавливаются с шагом не более 600 мм и крепятся шурупами с гальваническим покрытием.

2. Установка заглушек

2.1.По внутренней части заглушки нанесите полоску клея шириной около5 мм и сразу соедините желоб и заглушку. Установите заглушку на задний край желоба и заведите ее за передний край.

3. Установка воронки

3.1.Мелкозубчатым полотном пилы или ножовки произведите два косых запила напротив друг друга. Зачистите края распилов.

3.2.По внутренней части периметра воронки нанесите полоску клея шириной 5мм, отступив 10мм от краев краям отверстия.

3.3.Немедленно зацепите кромку воронки за задний край желоба и заведите воронку за его передний край.

4. Установка соединительных элементов желоба

4.1. В результате перепадов температур желоба изменяют свои линейные размеры, поэтому должны иметь возможность перемещаться в кронштейнах. Длина желоба должна быть подобрана таким образом, чтобы расстояние от стыкового соединения желобов до кронштейна было не менее 90мм.

4.2.При соединении желоба необходимо следить за плотной стыковкой их концов. Затем на внутреннюю часть соединительного элемента наносятся 4 полоски клея шириной 5мм, отступив примерно 15мм от края.

4.3.Немедленно зацепите кромку соединительного элемента за задний край желоба, а затем заведите переднюю кромку элемента за передний край желоба. По возможности склейку лучше осуществлять на ровной поверхности до установки желоба в кронштейны.

5. Установка желоба

5.1.Для монтажа желоба в кронштейны необходимо сначала завести в фиксатор кронштейна кромку ближайшего к крыше края желоба.
Затем, опустите желоб 8 кронштейн, надавить и зафиксировать противоположный край желоба.

6. Установка внутренних и внешних углов желоба

6.1.На внутреннюю часть одной половины угла нанесите две полоски клея шириной около 5 мм. Сборку желоба производите немедленно, задвинув угол на желоб до упора. Прижмите склеиваемые поверхности.

6.2.Желоб с приклеенным углом устанавливают в кронштейнах. Далее клей наносится на вторую внутреннюю часть угла и следующий желоб соединяют с углом.

7.Установка расширительной воронки

7.1. Установите крепежный кронштейн с обеих сторон расширительной воронки. Задвиньте желоб в расширительную воронку до температурной отметки, соответствующей температуре воздуха во время монтажа. Не проклеивать!

8. Установка расширительного элемента

8.1.Если расстояние между углами горизонтальных стыков превышает 10 м, то устанавливается расширительные элемент

8.2.Составные части расширительного элемента совмещаются по температурным отметкам согласно температуре, при которой осуществляется монтаж, затем наносится клей на концы расширительного элемента и в них вклеивается желоб с обеих сторон, при этом совмещение составных частей по температурным отметкам сохраняется.

9.Установка колена трубы

9.1.Между двумя коленами водосточной трубы устанавливается прямой отрезок трубы длиной не менее 60мм либо соединитель колен. Колена устанавливаются по направлению стока воды. Если длина двойного колена превышает 600мм, то верхнее колено приклеивается к воронке.

10. Установка хомута трубы

10.1.Верхний хомут устанавливается непосредственно под коленом водосточной трубы так, чтобы кольцо плотно фиксировало трубу.

10.2.Нижнее кольцо устанавливается так, чтобы кольцо свободно охватывало трубу.

11.Установка соединителя труб

11.1.Если длина трубы превышает 4 м и состоит из двух частей и более, используется соединитель труб.

11.2.Верхняя труба которая входит в соединитель не клеится к нему, необходимо оставить «воздушную» щель длиной не менее 20мм, чтобы компенсировать линейное расширение.

12. Установка отвода трубы

12.1.Водосточный наконечник для организации сброса воды устанавливается на расстоянии минимум 20 см от поверхности. Монтаж осуществлятся с помощью клея.

1. Данный лист смотреть совместно с листом АР - 9.

Взам. инв. №

Подп. и дата

Инв. № подл.

Изм.	Кол.уч.	Лист	N док.	Подпись	Дата	26/1-2022-АС		
						Капитальный ремонт крыш и фасадов многоэтажных домов по адресу: улица С.Бекжанов д. №13А, №13Б, №13В, №13Г в п. Макат, Атырауской области		
ГИП		Айнабеков Ж.			05.22	Жилой дом №13В	Стадия	Лист	Листов
Разработал		Акимов А.			05.22		РП	10	
Н.контроль		Доспаева Ш.			05.22	Устройство организованного водостока кровли (Ремонтные работы)	ТОО "Корпорация Асыл-Строй" г. Шымкент 2022 г.		

Слуховое окно СО-1

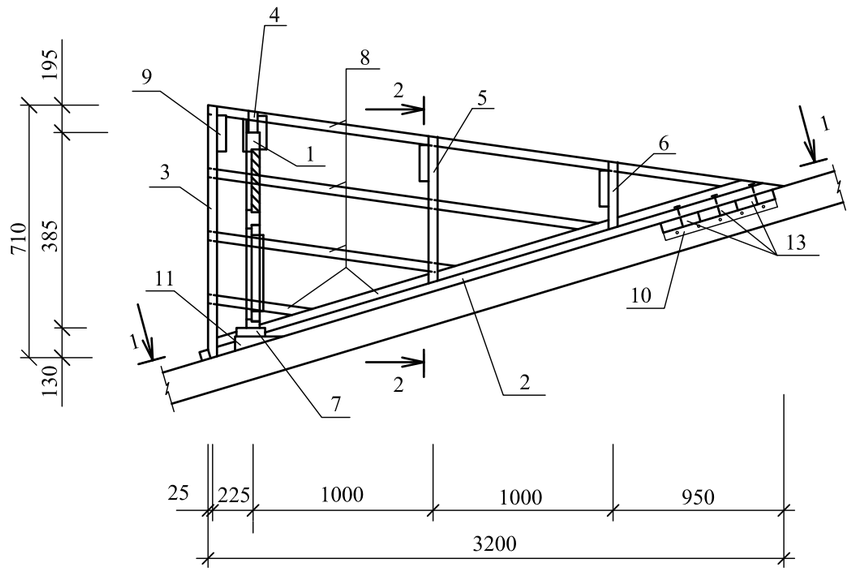

2-2

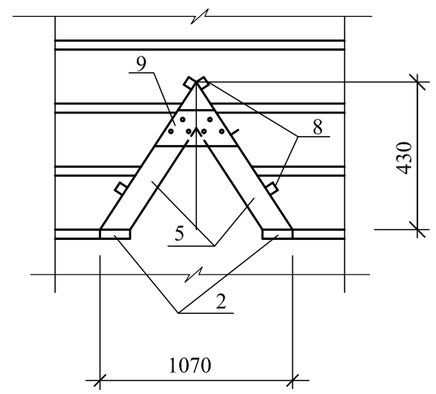

1-1

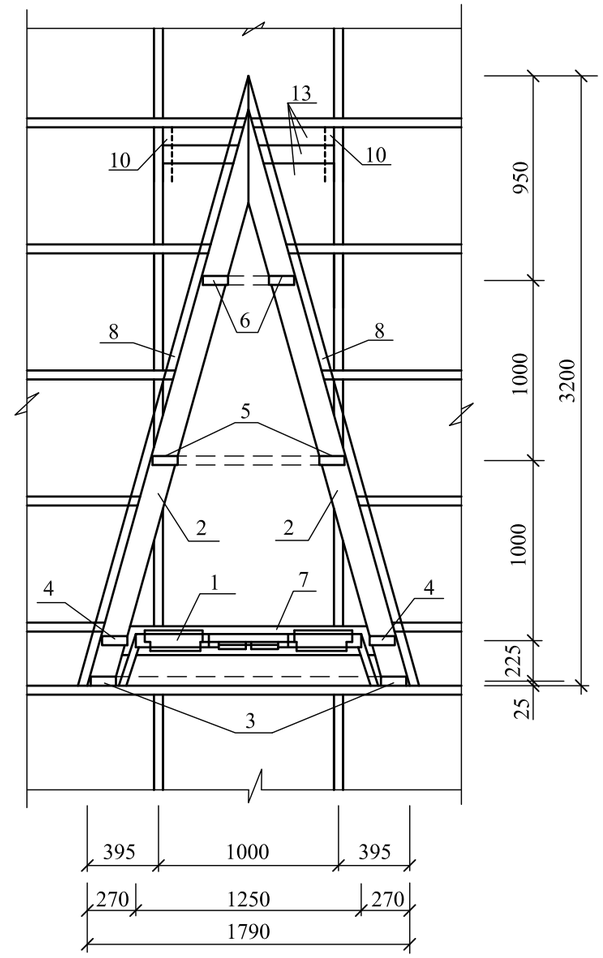

Спецификация конструктивных элементов

N п.п.	Обозначение	Наименование	Кол.	Объем ед.,м3	Объем общ.,м3
1		Слуховое окно СО-1	8		расход дан на 1шт
2	ГОСТ 8486-86*Е	Ригель 50х160,L=3320	2	0,027	0,053
3	ГОСТ 8486-86*Е	Стропила 50х140,L=950	2	0,0067	0,0134
4	ГОСТ 8486-86*Е	Стропила 50х140,L=920	2	0,0064	0,0128
5	ГОСТ 8486-86*Е	Стропила 50х140,L=625	2	0,0043	0,0086
6	ГОСТ 8486-86*Е	Стропила 50х140,L=290	2	0,002	0,004
7	ГОСТ 8486-86*Е	Ригель 50х160,L=1780	1	0,014	0,014
8	ГОСТ 8486-86*Е	Обрешетка 50х50,п.м Lобщ.=12,80мм	-	0,032	0,032
9	ГОСТ 8486-86*Е	Накладка 50х200,L=460	4	0,0045	0,018
10	ГОСТ 8486-86*Е	Опорный брус 50х100,L=400	2	0,002	0,004
11	ГОСТ 8486-86*Е	Бобышка 80х100,L=160	2	0,0015	0,003
12	ГОСТ 8486-86*Е	Подшивка из досок 30х300,п.м	4,8	0,009	0,043
13	ГОСТ 8486-86*Е	Ригель 50х160,L=900	3	0,007	0,022
	ГОСТ 24049-2016	Профлист НС 44-1000-0,7 м2	2,36		
		Фартук из оцинкованной кровельной стали б=0,7мм м2	4,65		

1.Данный лист см. совместно с л.АС-9.
2.Подшивку из досок покрасить масляной краской за 2 раза.

Взамен инв.№
Подпись и дата.
Инв.№ подл.

Изм.	Кол.уч.	Лист	N док..	Подпись	Дата	26/1-2022-АС		
						Капитальный ремонт крыш и фасадов многоэтажных домов по адресу: улица С.Бекжанов д. №13А, №13Б, №13В, №13Г в п. Макат, Атырауской области		
ГИП		Айнабеков Ж.			05.22	Жилой дом №13В	Стадия	Лист	Листов
Разработал		Акимов А.			05.22		РП	11	
Н.контроль		Доспаева Ш.			05.22	Слуховое окно СО-1. 1-1, 2-2. Спецификация конструктивных элементов	ТОО "Корпорация Асыл-Строй" г. Шымкент 2022 г.		

Слуховое окно СО-1

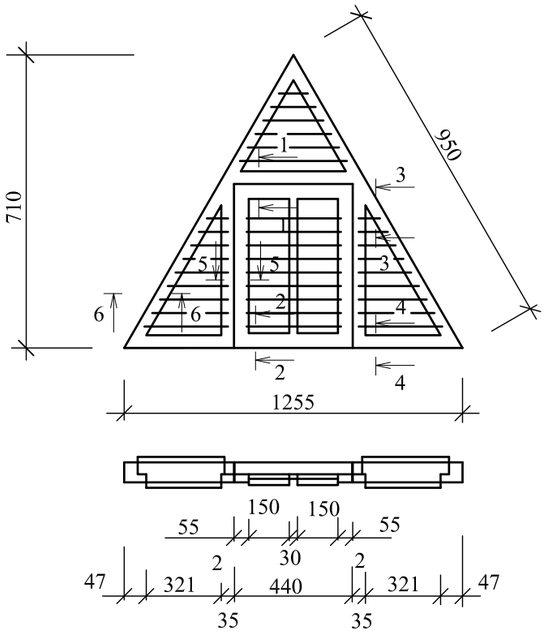

1-1

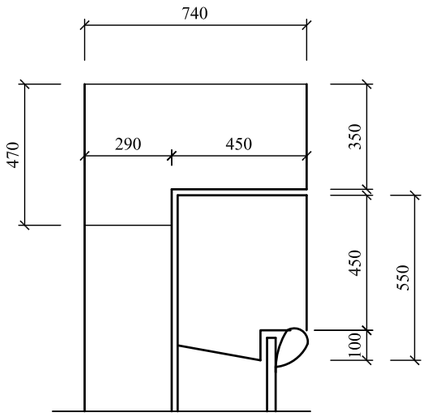

2-2

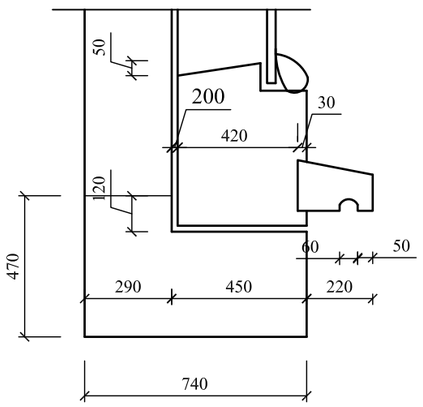

3-3

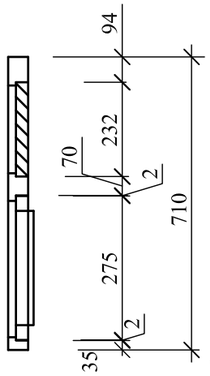

4-4

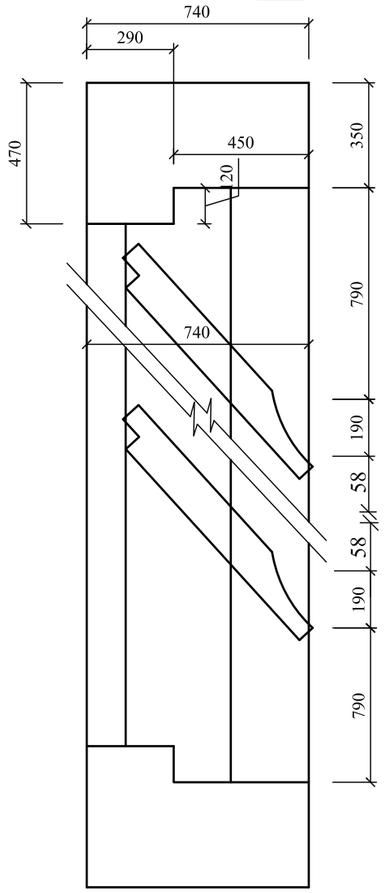

5-5

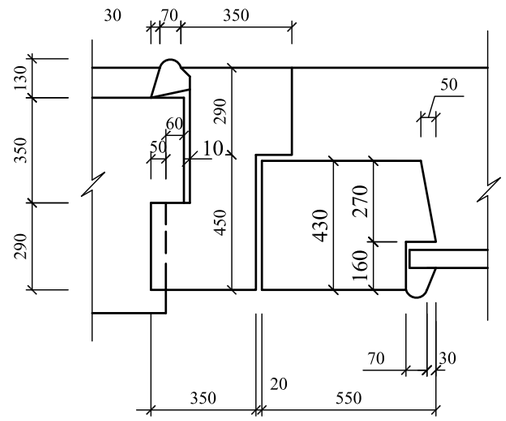

6-6

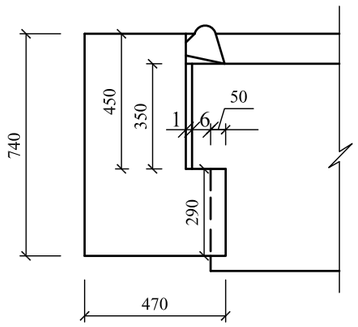

7-7

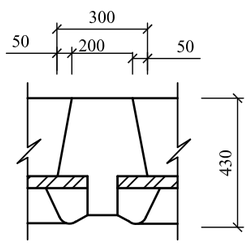

Спецификация конструктивных элементов

N п.п.	Обозначение	Наименование	Кол.	Масса ед.,кг	Примеч.
1	ГОСТ 8486-86*Е	Древесина коробки			0.055м3
2	ГОСТ 8486-86*Е	Древесина жалюзей			0.033м3
3	ГОСТ 8486-86*Е	Древесина переплета			0.025м3
4	ГОСТ 8486-86*Е	Древесина раскладки			0.008м3

Взамен инв.№

Подпись и дата.

Инв.№ подл.

Изм.	Кол.уч.	Лист	N док..	Подпись	Дата
ГИП		Айнабеков Ж.			05.22
Разработал		Акимов А.			05.22
Н.контроль		Доспаева Ш.			05.22

26/1-2022-АС

Капитальный ремонт крыш и фасадов многоэтажных домов по адресу: улица С.Бекжанов д. №13А, №13Б, №13В, №13Г в п. Макат, Атырауской области

Жилой дом №13В

Стадия	Лист	Листов
РП	12	

Слуховое окно СО-1. 3-3, 4-4,5-5. Спецификация конструктивных элементов

ТОО "Корпорация Асыл-Строй" г. Шымкент 2022 г.

План раскладки железобетонных и деревянных конструкций

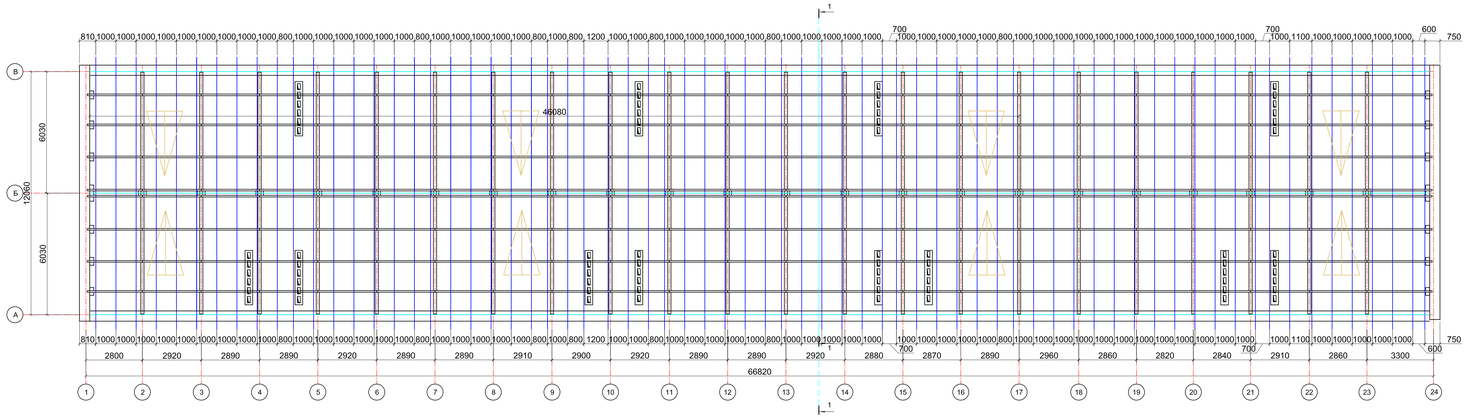

Разрез 1-1

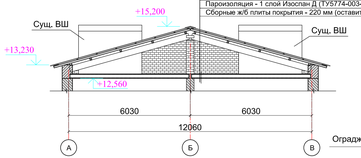

Профлист НС 44-1000-0,7 ГОСТ 24049-2016 (вновь устраиваемое)
Деревянная обрешетка 50х50мм, шаг 1000 (вновь устраиваемое)
Гидроизоляция - Изоспан D (вновь устраиваемое)
Деревянный брус 100х80 мм. (вновь устраиваемое)
Железобетонный прогон 120х80 мм. (оставить без изменения)
Железобетонные балки 300х160 мм. (оставить без изменения)
Воздушная прослойка
Цементно-песчаная стяжка - 25 мм (вновь устраиваемое)
Плиты минераловатные П-125 Рф=125 кг/м3 толщ. 180 мм (вновь устраиваемое)
Пароизоляция - 1 слой Изоспан Д (ТУ5774-003-186-03495-2004 (вновь устраиваемое)
Сборные ж/б плиты покрытия - 220 мм (оставить без изменения)

Узел А

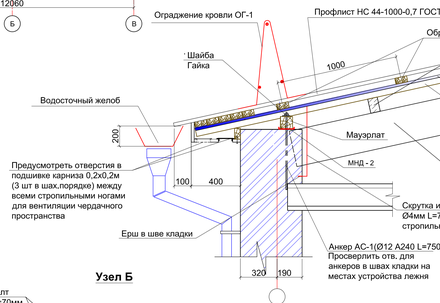

Спецификация конструктивных элементов

Поз.	Обозначение	Наименование	Кол. шт.	Объем м³	Примеч.
		Металлическая решетка Вр-1	408	0,988	403,10
1	ГОСТ 8509 - 93	L20 x 3 L=200 мм	4	0,178	0,712
2	ГОСТ 5336-80	Сетка 20х20х1,6 (кв.яч.)S = 0,06 м²	—	Вес 1м² 1,605 кг	0,100
3	ГОСТ 34028-2016	Арматура Ø6А240 L= 200 мм	4	0,044	0,176

Металлическая решётка Вр-1

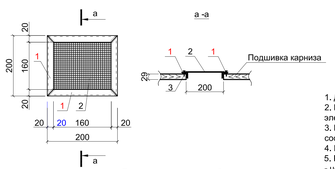

Узел В

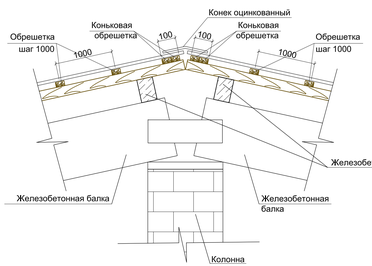

Узел Б

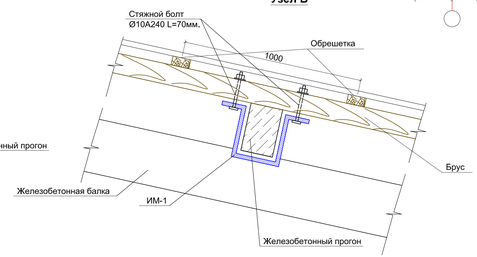

Узел крепления противоветровой скобы

Профлист НС 44-1000-0,7 ГОСТ 24049-2016

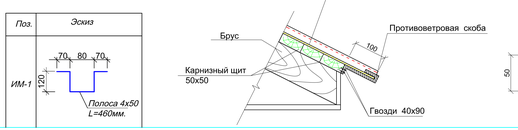

Противоветровая скоба

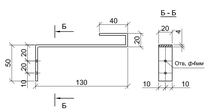

1. Данный лист см. совместно с листами АС- 14.
2. Все деревянные элементы выполнить из хвойных пород. Влажность древесин в готовых элементах не должна превышать 20 %.
3. Все деревянные элементы, включая обрешетку должны быть обработаны огнезащитным составом и антисептированной пастой М-100 согласно СП РК 2.02-20-2006.
4. На плане кровли обрешетка условна не показана. Принять шаг 1000 мм.
5. Расход цементной стяжки:
- цементно - песчаный раствор толщ. 25 мм - 19,40 м3;
6. Общий расход гидроизоляции - Изоспан D - S=934,14 м2;
7. Общий расход пароизоляции - 1 слой Изоспан Д - S=776,20 м2;
8. Общий расход утеплителя - плиты минераловатные П-125 Рф=125 кг/м3 толщ. 180 мм. S=776,20 м2;
7. В прикарнизной части кровли предусмотреть отверстия в подшивке карниза 0,2х0,2м между всеми стропильными ногами для вентиляции чердачного пространства. Отверстия обшить металлическими решетками Вр-1.
8. Соединение металлических элементов между собой производить ручной дуговой электросваркой типа Э42А ГОСТ 9467-75*.Длину сварных швов принять по длине контактных поверхностей стыкуемых элементов, высоту сварных швов принять по минимальной толщине свариваемых элементов, но не менее 5мм.

						26/1-2022-АС			
						Капитальный ремонт крыш и фасадов многоэтажных домов по адресу: улица С.Бекжанов д. №13А, №13Б, №13В, №13Г в п. Макат, Атырауской области			
Изм.	Кол.уч.	Лист	N док.	Подпись	Дата				
ГИП		Аннабеева Ж.			05.22	Жилой дом №13В	Стадия	Лист	Листов
Разработал		Аминов А.			05.22		РП	13	
Н.контроль		Доспаева Ш.			05.22	План раскладки железобетонных деревянных конструкций. Разрез 1-1, 2-2.Металлическая решетка Вр-1(Ремонтные работы)	ТОО "Корпорация Асыл-Строй" г. Шымкент 2022 г.		

Взам. инв. N

Подпись и дата

Инв. N подл.

Спецификация конструктивных элементов кровли

Поз.	Обозначение	Наименование	Кол. шт.	Масса ед. кг	Примеч.
1	ГОСТ 8486-86* Е	Брус 100х80 L=7030	138	0,056	7,730 $м^3$
2	ГОСТ 8486-86* Е	Коньковый брус 60х150 L=66,50 м	1	0,598	0,598 $м^3$
3	ГОСТ 8486-86* Е	Коньков.обрешетка 50х50 L=266,00 пм	-	-	0,665 $м^3$
4	ГОСТ 8486-86* Е	Карнизный щит 50х50 Lобщ.=664,44 пм	-	-	1,661 $м^3$
5	ГОСТ 8486-86* Е	Обрешетка 50х50 Lобщ.=798,00пм	-	-	1,995 $м^3$
6	ГОСТ 8486-86* Е	Мауэрлат 100х100 Lобщ.=132,88	-	-	1,329 $м^3$
7	ГОСТ 8486-86* Е	Подшивка карниза из досок d=29мм	-	-	2,314$м^3$
8		Обшивка карниза пластиком	-	-	79,80 м2
9	ГОСТ 8486-86* Е	Антисептированная деревянная рейка 100х50 L=133,00 пм			0,665 $м^3$
10	ГОСТ 8486-86* Е	Антисептированная деревянная пробка120х120х70	138	0,001	0,138 $м^3$
		Узел А			
		Детали			
		Противоветровая скоба			
	ГОСТ 103-87	пластина 240х20х4, шаг 1000	138	0,151	20,838
Ас - 1	ГОСТ 34028-2016	Анкер АС-1 (Ф12 А240 L=750 мм)	67	0,666	44,622
	ГОСТ 3282-74	Вязальная проволока (Ø4 Вр - 1 L=700)	138	0,069	9,522
		Стандартные изделия			
	ГОСТ 11371 - 78*	Шайба	67	0,0063	0,422
	ГОСТ 5915 - 70*	Гайка	67	0,0154	1,032
		Узел Б			
		Детали			
	ГОСТ 34028-2016	Стяжной болт М12х100	1104	0,1031	113,82
ИМ-1		Изделие металлическое ИМ-1	552		
	ГОСТ 103-2006	полоса 50х4х460	1	0,722	0,722
		Стандартные изделия			
	ГОСТ 11371 - 78*	Шайба	1104	0,00627	6,922
	ГОСТ 5915 - 70*	Гайка	1104	0,0156	17,222
		Узел В			
		Конек из оцинкованной стали б=0,7			46,55 м2
		Биостойкая толь под деревянные конструкции			46,55 м2

Взам. инв. №

Подп. и дата

Инв. № подл.

Изм.	Кол.уч.	Лист	N док..	Подпись	Дата
ГИП		Айнабеков Ж.			05.22
Разработал		Акимов А.			05.22
Н.контроль		Доспаева Ш.			05.22

26/1-2022-АС

Капитальный ремонт крыш и фасадов многоэтажных домов по адресу: улица С.Бекжанов д. №13А, №13Б, №13В, №13Г в п. Макат, Атырауской области

Жилой дом №13В

Стадия	Лист	Листов
РП	14	

Спецификация конструктивных элементов кровли

ТОО "Корпорация Асыл-Строй" г. Шымкент 2022 г.

Козырёк КВ - 1

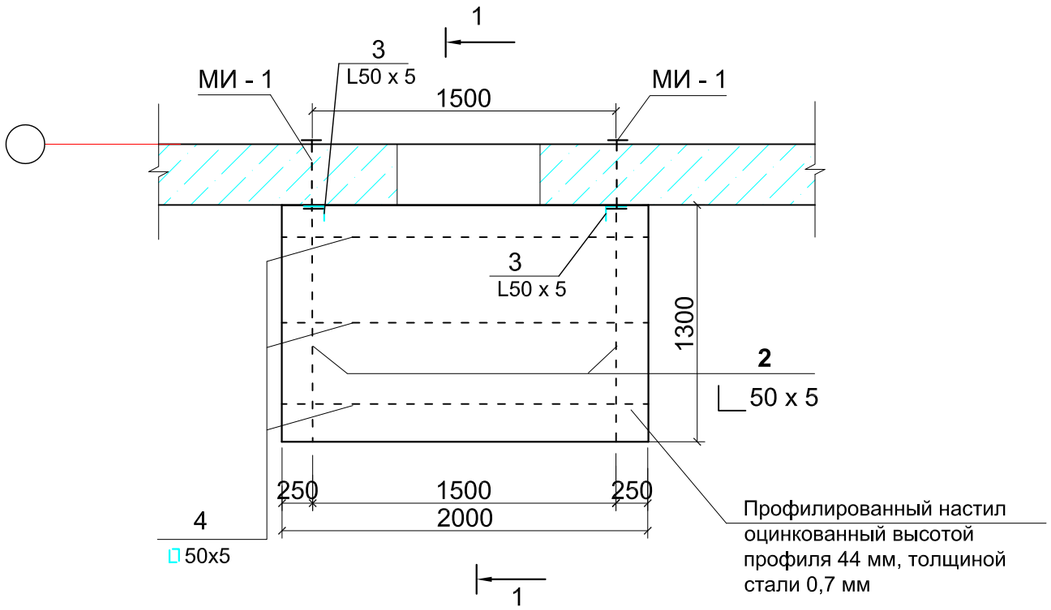

Разрез 1 - 1

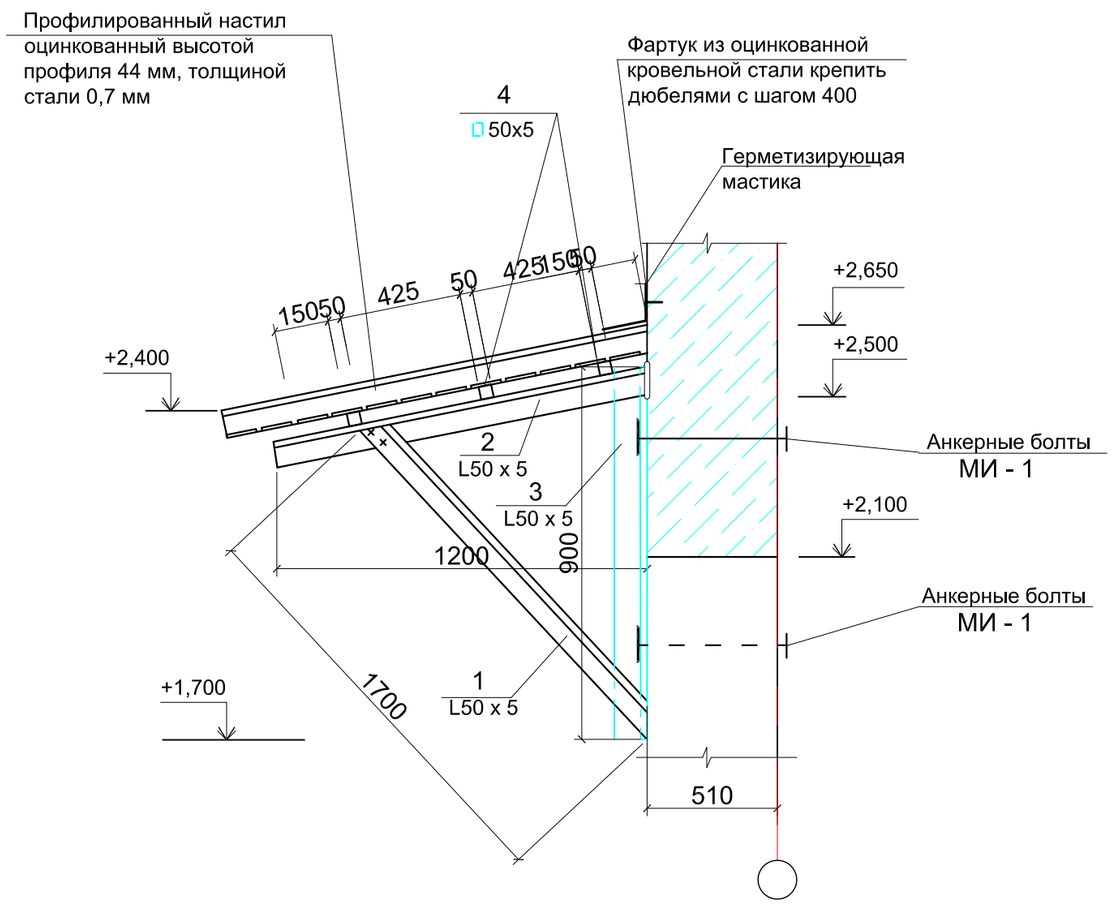

Спецификация конструктивных элементов на козырек КВ-1

Марка Поз.	Обозначение	Наименование	Кол. шт.	Масса ед., кг.	Примеч.
		КВ - 1	4		
1	ГОСТ 8509-93	∟ 50x5 L = 1700	2	6,409	12,82
2	ГОСТ 8509-93	∟ 50x5 L = 1200	2	4,524	9,048
3	ГОСТ 8509-93	∟ 50x5 L = 900	2	3,393	6,786
4	ГОСТ 8509-93	□ 50x5 L = 2000	3	15,08	45,24
	СТ РК EN 508-1-2012	Профилированный настил оцинкованный высотой профиля 44 мм, толщиной стали 0,7 мм	—	—	2,99 $м^2$
	ГОСТ 14918-80*	Оцинкованная кровельная сталь 2000x300x0,7 мм с полимерным покрытием (под цвет металлочерепицы)	—	—	0,60$м^2$
		Анкерный болт МИ-1	4		расход на КВ-1
1	ГОСТ 34028-2016	Арматура Ø12 А240 L=660	1	0,586	0,586 кг
2	ГОСТ 14918-80*	Сталь листовая δ=5 (120x120)	1	0,57	0,57 кг
3	ГОСТ 7798 - 70*	Стяжной болт М12x200	2	0.188	0.376 кг
4	ГОСТ 11371 - 78*	Шайба для стяжного болта	2	0.0063	0.0126 кг

Анкерный болт МИ-1

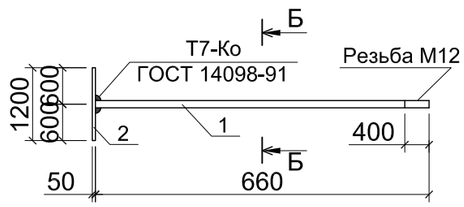

Б - Б

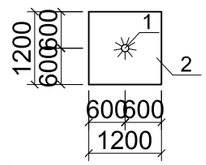

1. Данный лист смотреть совместно с листом АР- 22,23.
2. Порфлист с полимерным покрытием крепить к уголкам самонарезающими винтами М6x25 по СТ РК 2083-2011 в каждом гофре.
3. Соединение металлических элементов козырька между собой выполнять ручной электродуговой сваркой электродами Э 42 А ГОСТ 9467 - 75*, длину сварных швов принимать по длине контактов(не менее 40 мм), высота швов h(ш)=5.
4. После окончания сварочных работ металлические элементы козырьков окрасить масляной краской за 2 раза.

Изм.	Кол.уч.	Лист	N док..	Подпись	Дата	26/1-2022-АС		
						Капитальный ремонт крыш и фасадов многоэтажных домов по адресу: улица С.Бекжанов д. №13А, №13Б, №13В, №13Г в п. Макат, Атырауской области		
ГИП		Айнабеков Ж.			05.22	Жилой дом №13В	Стадия	Лист	Листов
Разработал		Акимов А.			05.22		РП	15	
Н.контроль		Доспаева Ш.			05.22	Козырек КВ -1. Разрез 1 - 1. Спецификация конструктивных элементов на козырек КВ-1	ТОО "Корпорация Асыл-Строй" г. Шымкент 2022 г.	

Взам инв. N

Подпись и дата

Инв. N подл.

Порядок работы по усилению балконной плиты.

1. Зачистить рабочую арматуру существующйх балконной плиты для чего:
а)отбить остатки бетона разрушенной балконной плиты до наружной грани существующей наружной несущей панели;
б)зачистить оголенные концы рабочей арматуры от ржавчины(концы рабочей арматуры должны быть не меньше 200-300мм).
в) наростить существующую рабочую арматуру арматурой Ф 12 А400 необходимого размера согласно узла 1 см. л. АС-17.
г)к рабочей арматуре приварить поперечную арматуру посредством кантактной точечной сварки;
д)установить опалубку для выполнения работ по бетонированию балконной плиты;
е) при выполнении бетонитрования балконной плиты уложить арматурную сетку по верху плиты и закладные детали для крепления ограждения.
ж)балконную плиту обрамить по периметру швеллером №12 с заделкой в стену.
з)подвеску из арматурной стали Ф 16 А400 со стяжной муфтой приварить к обрамлению балкона и соеденить с анкерным болтом поз.9 при помощи пластины-шайбы поз.10; отверстие в стене после установки анкера заполнить раствором;

Спецификация материалов на 1 вновь устраивоемый балкон (Кол-во 16шт)

Марка поз.	Обозначение	Наименование	Кол. шт.	Масса ед. кг	Примеч.
		Ограждение ОГ-1 (расход на 1 балкон) 15			
1	ГОСТ 2591-71	Квадрат 20 L=1100	14	3,46	48,44кг
2	ГОСТ 2591-71	Квадрат 10 Lобщ.=5000	2	3,925	7,85кг
3	ГОСТ 19903-90	- 4х20 Lобщ.=5000		0,628	3,140кг
4	ГОСТ 2591-71	Квадрат 10 L=775	33	0,581	19,17кг
		Брус сеч.50х40(h) Lобщ.=4920			0,01м3
		ЗД-1			
		L100х6.5 L=130	12	1,31	15,72кг
5	ГОСТ 34028-2016	Вновь проект. рабочая арматура Ø12А400 L=900	33	0,80	26,40кг
6	ГОСТ 34028-2016	Вновь проект. рабочая арматура Ø12А400 L=3000	10	2,664	26,64кг
7	ГОСТ 8240-97	Обрамление балконной плиты швеллером №12 Lобщ.=5300	1	55,12	55,12кг
8		Подвеска из арматурной стали Ø16 А400 L=1200 приваренная к обрамлению из швеллера	2	1,896	3,792кг
9		Анкерный болт Ф 16 L=300	2	0,474	0,948кг
10		Пластина шайба -80х80 толщ.10	4	0,502	2,01кг
11		Стяжная муфта	2	1,0	2,0кг
13		Выравнивающая стяжка из бетона кл. С12/15 толщ. 20мм по сетке Ø3ВрI-100 Ø3ВрI-100 м2	3,07		3,43кг
14		Бетон кл. С12/15 м3			0,290
		ЗД-2	6		
15		L50х5 L=100	6	0,377	2,262кг

1. Данный лист см. совместно с листами АС-11.12.13.17

2. Сварку производить электродами типа Э-42А по ГОСТ 9467-75*. Типы сварных швов приняты по ГОСТ 9467-75*

Изм.	Кол.уч.	Лист	N док.	Подпись	Дата	26/1-2022-АС		
						Капитальный ремонт крыш и фасадов многоэтажных домов по адресу: улица С.Бекжанов д. №13А, №13Б, №13В, №13Г в п. Макат, Атырауской области		
ГИП		Айнабеков Ж.			05.22	Жилой дом №13В	Стадия	Лист	Листов
Разработал		Акимов А.			05.22		РП	16	
Н.контроль		Доспаева Ш.			05.22	Спецификация материалов Порядок работы по усилению балконной плиты.	ТОО "Корпорация Асыл-Строй" г. Шымкент 2022 г.		

Взам. инв. N

Подпись и дата

Инв. N подл.

План балконной плиты

(до ремонта)

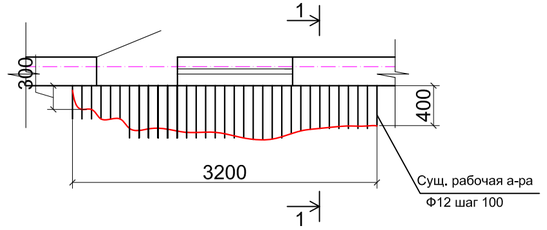

1-1

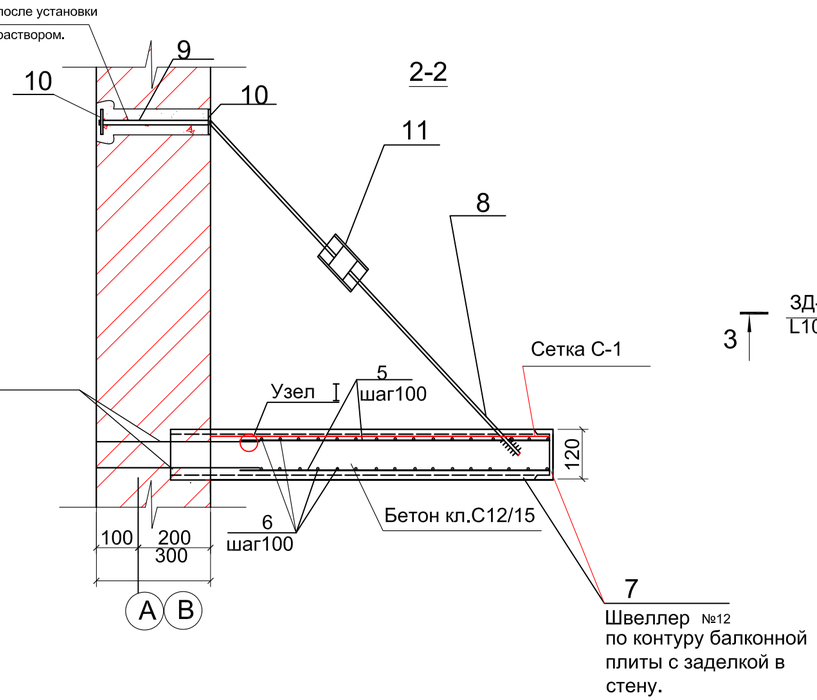

2-2

План з/д для ограждения

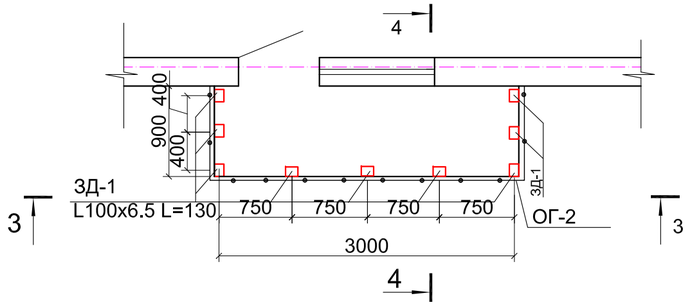

4-4

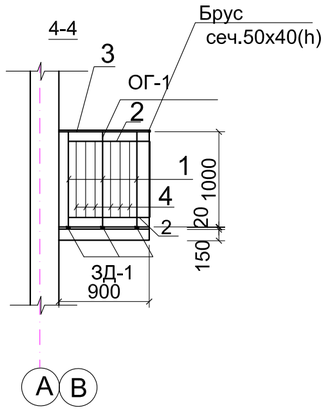

План балконной плиты

(после ремонта)

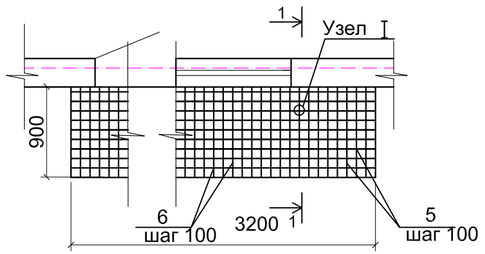

3-3

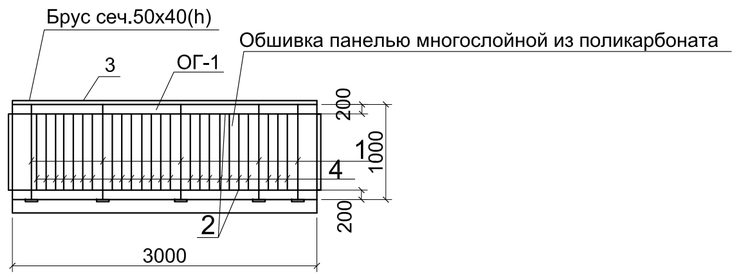

узел крепления стойки ограждения к стене дома.

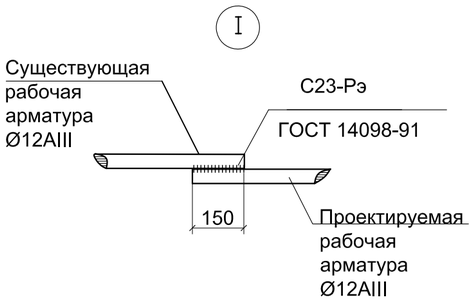

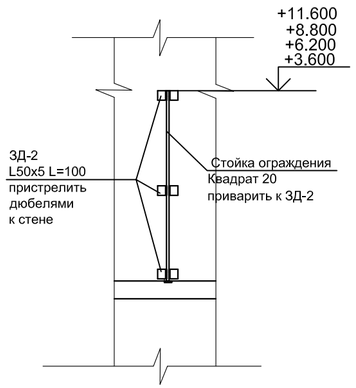

1. Данный лист см. совместно с листами АС-
2. Сварку производить электродами типа Э-42А по ГОСТ 9467-75* Типы сварных швов приняты по ГОСТ 9467-75*

						26/1-2022-АС			
						Капитальный ремонт крыш и фасадов многоэтажных домов по адресу: улица С.Бекжанов д. №13А, №13Б, №13В, №13Г в п. Макат, Атырауской области			
Изм.	Кол.уч.	Лист	N док..	Подпись	Дата				
ГИП		Айнабеков Ж.			05.22	Жилой дом №13В	Стадия	Лист	Листов
Разработал		Акимов А.			05.22		РП	17	
Н.контроль		Доспаева Ш.			05.22	План вновь устраиваемой балконной плиты. Установка подвесок.Ограждение балкона ОГ-1	ТОО "Корпорация Асыл-Строй" г. Шымкент 2022 г.		

Взам. инв. N

Подпись и дата

Инв. N подл.

Ведомость объемов работ (ремонтные работы)

№ п / п	Обозна-чение	Наименование работ	Ед. изм.	Кол-во	Примеч.
1		Обшивка балконов панелью многослойной из поликарбоната ПСП-1УФ-20-П4С бесцветная	м2	204,00	
2		Оштукатуривание цоколя под рустовку	м2	158,28	
3		Устройсто дверных, оконных блоков	-	-	см.л.АС-8
4		Устройство кровли из проф. листа по деревянным конструкциям	м2	934,14	см.л.АС-13
3		Устройство организованного водостока кровли	-	-	см.л.АС-10
5		Устройство асфальтобетонной отмостки, шириной - 1000 мм.	-	-	см.л.АС-7
6		Устройство козырьков над входами	-	-	см.л.АС-15
7		Усиление существующих балконных плит	-	-	см.л.АС-17

Взам. инв. №

Подп. и дата

Инв. № подл.

Изм.	Кол.уч.	Лист	N док..	Подпись	Дата
ГИП		Айнабеков Ж.			05.22
Разработал		Акимов А.			05.22
Н.контроль		Доспаева Ш.			05.22

26/1-2022-АС

Капитальный ремонт крыш и фасадов многоэтажных домов по адресу: улица С.Бекжанов д. №13А, №13Б, №13В, №13Г в п. Макат, Атырауской области

Жилой дом №13В

Стадия	Лист	Листов
РП	18	

Ведомость объемов работ (Ремонтные работы)

ТОО "Корпорация Асыл-Строй" г. Шымкент 2022 г.