РЕСПУБЛИКА КАЗАХСТАН
Товарищество с ограниченной ответственностью
«КОРПОРАЦИЯ «АСЫЛ-СТРОЙ»
Лицензия: 17 ГСЛ №14013440 от 30.05.2019 г.

Заказ: 26/3-2022
Заказчик: ГУ«Аппарат акима поселка Макат»

РАБОЧИЙ ПРОЕКТ

«Капитальный ремонт крыши и фасада многоэтажного дома по адресу: Атырауская область, п.Макат ул. С.Мукашев д.80/8»

АЛЬБОМ 1

АРХИТЕКТУРНО-СТРОИТЕЛЬНАЯ ЧАСТЬ

Жилой дом №80/8

Шымкент – 2022 г.

РЕСПУБЛИКА КАЗАХСТАН
Товарищество с ограниченной ответственностью
«КОРПОРАЦИЯ «АСЫЛ-СТРОЙ»
Лицензия: 17 ГСЛ №14013440 от 30.05.2019 г.

Заказ: 26/3-2022
Заказчик: ГУ«Аппарат акима поселка Макат»

РАБОЧИЙ ПРОЕКТ

«Капитальный ремонт крыши и фасада многоэтажного дома по адресу: Атырауская область, п.Макат ул. С.Мукашев д.80/8»

АЛЬБОМ 1

АРХИТЕКТУРНО-СТРОИТЕЛЬНАЯ ЧАСТЬ

Жилой дом №80/8

Директор **Доспаева Ш.**

Главный инженер проекта **Айнабеков Ж.**

Шымкент – 2022 г.

Ведомость рабочих чертежей основного комплекта

(начало)

Лист	Наименование	Примечание
1	Общие данные (начало)	
2	Общие данные (продолжение)	
3	Общие данные (окончание)	
4	Фасад 1- 16. Ведомость заполнения оконных и дверных блоков (Обмерочный чертеж)(Демонтажные работы)	
5	План кровли. Разрез 1-1(Обмерочный чертеж)(Демонтажные работы)	
5/1	Ведомость демонтажных работ	
6	Фасад 1-16, 16-1. Фрагмент ремонтного фасада 1-16 (Ремонтные работы)	
7	Фасад А-Г, Г-А. Ведомость отделки фасадов (Ремонтные работы)	
8	Деталь утепления наружной стены. Торкрет штукатурка	
9	Деталь устройства отмостки	
10	Эскиз ОК-1, Дн-1. Ведомость элементов заполнения оконных блоков. Ведомость элементов заполнения дверных блоков	
11	План кровли. Устройство организованного водостока кровли. Ограждение ОГ-1(Ремонтные работы)	
12	Слуховое окно СО-1. 1-1, 2-2. Спецификация конструктивных элементов	
13	Слуховое окно СО-1. 3-3, 4-4, 5-5. Спецификация конструктивных элементов	
14	План расположения деревянных конструкций кровли. Разрез 1-1, 2-2. Узлы А, Б, В, Г, Д (Ремонтные работы)	
15	Спецификация конструктивных элементов кровли	
16	Вентшахта ВШ-1,2. Сечение А-А, Б-Б. Спецификация конструктивных элементов	
17	Металлические решётки Вр-1. Спецификация конструктивных элементов	
18	Ведомость ремонтных работ	

Ведомость ссылочных и прилагаемых документов

Обозначение	Наименование	Примечание
СП РК 3.02-107-2014	"Общественные здания и сооружения"	
СН РК 3.02-07-2014	"Общественные здания и сооружения"	
СП РК 2.02-101-2014	"Пожарная безопасность зданий и сооружений"	
СН РК 2.01-01-2013	"Защита строительных конструкций от коррозий"	
СП РК 3.02-137-2013	"Крыши и кровли"	
	Общие технические условия	

Ведомость основных комлектов рабочих чертежей

Обозначение	Наименование	Примечание
26/3-2022-ОПЗ	Общая пояснительная записка	Том I
26/3-2022-СМ	Сметная документация	Том II
26/3-2022-АС	Архитектурно-строительная часть	Том II. Альбом 1
26/3-2022- ПОС	Проект организации строительства	Том III

Объемно-планировочные показатели

N п/п	Наименование	Ед. изм.	Количество
1	Общая площадь	м2	7282,20
2	Объем здания	м3	24465,00
3	Площадь застройки	м2	1973,00
5	Этажность	эт	4

Согласовано

Взам инв. N

Подпись и дата

Инв. N подл.

Рабочий проект "Капитальный ремонт крыши и фасадов многоэтажного дома по адресу: Атырауская область, п.Макат ул. С.Мукашев д.80/8" разработан в соответствии действующими на территории Республики Казахстан нормами и правилами и предусматривает мероприятия, обеспечивающие взрыво- и пожаробезопасность, исключающие вредные воздействия на окружающую среду и воздушный бассейн, а также предупреждающие чрезвычайные ситуации природного и технического характера.

Главный инженер проекта_____Айнабеков Ж.

Изм.	Кол.уч.	Лист	N док..	Подпись	Дата	26/3-2022-АС		
						Капитальный ремонт крыши и фасада многоэтажного дома по адресу: Атырауская область, п.Макат ул. С.Мукашев д.80/8		
ГИП		Айнабеков Ж.			04.22	Жилой дом №80/8	Стадия	Лист	Листов
Разработал		Акимов А.			04.22		РП	1	
Н.контроль		Доспаева Ш.			04.22	Общие данные (начало)	ТОО "Корпорация Асыл-Строй" г. Шымкент 2022 г.		

Общие сведения

Рабочий проект "Капитальный ремонт крыши и фасадов многоэтажного дома по адресу: Атырауская область, п.Макат ул. С.Мукашев д.80/8" разработан на основании следующих документов:

- задания на проектирование;
- дефектного акта;
- технического обследования.

Степень огнестойкости - II
Класс ответственности - II
Уровень ответственности - II (нормальный) технически сложный (согласно Приказа Министра национальной экономики Республики Казахстан от 28 февраля 2015 года № 165 «Об утверждении Правил определения общего порядка отнесения зданий и сооружений к технически и (или) технологически сложным объектам» (с изменениями на 20.12.2016 г.);
Класс здания по функциональной пожарной опасности - Ф1.1 (согласно приложение 1. Технический регламент "Общие требования к пожарной безопасности")
Класс по конструктивной пожарной опасности здания - С1(согласно приложение 1. Технический регламент "Общие требования к пожарной безопасности")
Расчетный срок службы- 85 лет (согласно СП РК 1.04-102-2012 табл.Г1).

Характеристика района строительства

- Климатический район – IV Г ;
- Расчетная температура наружного воздуха -31º С / +31ºС;
- Нормативная снеговая нагрузка - 0,7 кПа;
- Скоростной напор ветра – 0,38 кПа;
- Нормативная глубина промерзания – 1,6 м;
- Район сейсмичен 6 баллов.

Общие данные

Настоящим проектом предусмотрен капитальный ремонт кровли и фасада жилого дома. В связи с отсуствием проектной документации специалистами ТОО "Корпорация Асыл-Строй" выполнены обмерочные работы. .

На время обследования здания несущие конструкции находятся в удовлетворительном состоянии. Деформаций в конструкциях не наблюдается, что позволяет произвести капитальный ремонт.

При обследовании технического состояния использованы следующие технические нормативы:
-СН РК 1.04-01-2002 «Инструкция о составе, порядке разработки, согласования и утверждения проектно-сметной документации на капитальный ремонт жилых зданий»;
-СН РК 1-04-04-2002 «Обследование и оценка технического состояния зданий и сооружений»;
-РДС РК 1.04-07-2002 «Правила оценки физического износа зданий и сооружений».
- СН 04-26-2004 «Реконструкция, капитальный и текущий ремонт жилых зданий и объектов коммунального и соц. культурного назначения».

Рабочая документация, по которой были построены здания, не обнаружена.

Обследование технического состояния здания

Жило1 дом расположенный по адресу: Атырауская область, Макатский район, п.Макат ул. С.Мукашев д.80/8, построено 1984 году и представляет собой четырехэтажное здание.
Число помещений – 80.
Общая площадь – 7282,2 м2.
Объем здания – 24465,0 м3.
Площадь застройки – 1973,0 м2
В настоящее время здание эксплуатируется в полной мере.

1. Назначение существующего здания – здание используется как жилой дом.
2. Высоты приняты:

В помещениях 2,7 метра от пола до перекрытия.

3. Возраст здания – 38 лет.
4. Описание элементов здания:

а) тип фундамента под стенами – Бетон ленточный.
б) наружные, внутренние стены и перегородки здания – кирпич.
в) перекрытие – Ж/б плита;
г) полы – керамическая плитка, линолеум;
д) перемычки над оконными и дверными проемами – ж/бетон;
е) кровля – деревянная, чердачная, (двухскатная), кровля из листов;
ж) оконные блоки – ПВХ, дверные блоки – деревянные, металлические;
з) система вентиляции – естественное.
и) системы водоснабжения – централизованное;
к) система канализации – централизованное;
л) система отопления – централизованное
м) система электроснабжения – централизованное

Принятые проектные решения для капитального ремонта:

- предусмотреть отделку цоколя в виде оштукатуривания под рустовку;
- предусмотреть утепление фасада с последующим оштукатуриванием декоративной штукатуркой "Аспол";
- замена мягкой кровли на чердачную кровлю с покрытием из профлиста по деревянным конструкциям;
- устройство организованного водоотвода кровли;
- полная замена отмостки с соблюдением уклона;
- замена подъездных оконных и дверных блоков;
- предусмотреть на подъездных металлических дверях кодовые замки;
- предусмотреть докладку сущ. вентшахт;
- предусмотреть усиление в местах разрушения силикатного кирпича в виде нанесения торкрет штукатурки по сетке;
- предусмотреть устройство вентиляционных решеток в цокольной части;

Согласовано

Взам инв. N

Подпись и дата

Инв. N подл.

Изм.	Кол.уч.	Лист	N док..	Подпись	Дата	26/3-2022-АС		
						Капитальный ремонт крыши и фасада многоэтажного дома по адресу: Атырауская область, п.Макат ул. С.Мукашев д.80/8		
ГИП		Айнабеков Ж.			04.22	Жилой дом №80/8	Стадия	Лист	Листов
Разработал		Акимов А.			04.22		РП	2	
Н.контроль		Доспаева Ш.			04.22	Общие данные (продолжение)	ТОО "Корпорация Асыл-Строй" г. Шымкент 2022 г.		

Противопожарные мероприятия

Степень огнестойкости здания - II.
Противопожарные мероприятия запроектированы в соответствии с требованиями СП РК 2.02-101-2014 "Пожарная безопасность зданий и сооружений",СН РК 3.02-07-2014 " Общественные здания и сооружения",
СН РК 3.01-01-2013 " Градостроительство. Планировка и застройка городских и сельских поселений".

Планировка помещений и пути эвакуации решены в соответствии с требованиями действующих норм. Отделочные материалы, применяемые в проекте, делжны иметь сертификат качества и в обязательном порядке согласованы с " Госпожинспекцией" и " Сан-эпидстанцией".Все деревянные конструкции и элементы подлежат антисептированию и окраске влагостойким антипиреновым составом в соответствии с требованиями действующих норм.
К зданию обеспечен подъезд пожарных машин.

Безопасность здания обеспечивается комплексом мероприятий, принятых на основании требований действующих норм, а также планировочными решениями, предусматривающими беспрепятственную эвакуацию людей в случае пожара, а именно:

- наличие эвакуационных выходов на нормативных расстояниях от рабочих мест;
- все помещения полностью обеспечиваются путями эвакуации и эвакуационными выходами;
- приборами для самозакрывания и уплотнениями в притворах.

Проект установки дверей выполнен согласно СП РК 2.02-101-2014.

Антикоррозионные мероприятия

Проектом предусмотрены мероприятия по защите строительных конструкций от коррозии в соответствии с требованиями СН РК 2.01-01-2013 "Защита строительных конструкций от коррозии". Окраску металлических конструкций производить масляной краской за 2 раза по слою грунтовки. Все деревянные элементы и изделия подлежат антисептированию.

Мероприятия по охране окружающей среды

При разработке рабочего учтены шумозащитные мероприятия в соответствии с требованиями СН РК 2.04-02-2011 "Защита от шума". На территории здания озеленение уже предусмотрено разбивкой цветников и посадкой деревьев. Уровень шума не должен превышать допустимый уровень шума, разрешенный санитарными нормами. Уборка мусора с территории здания осуществляется в урны с последующим выносом в мусороконтейнеры, с последующим вывозом в специально отведенные места.В проектируемом объекте вредные технологические процессы отсутствуют.

Техника безопасности

При капитальном ремонте здания следует соблюдать следующие требования по охране труда и техники безопасности :

- передвижение людей в пределах площадки строительно-монтажных работ;
- установка и движение строительных механизмов и автотранспорта в пределах призмы обрушения;
- ходить по уложенной арматуре, разрешается только по специальным мостикам шириной не менее 0,6м;
- пребывание людей на конструкциях во время их подъёма, перемещения и установки.

Более Более подробный перечень требований по охране труда и техники безопасности приведён в СН РК 1.03-05-2011 «Охрана труда и техника безопасности в строительстве».

Согласовано

Взам инв. N

Подпись и дата

Инв. N подл.

Изм.	Кол.уч.	Лист	N док..	Подпись	Дата	26/3-2022-АС		
						Капитальный ремонт крыши и фасада многоэтажного дома по адресу: Атырауская область, п.Макат ул. С.Мукашев д.80/8		
ГИП		Айнабеков Ж.			04.22	Жилой дом №80/8	Стадия	Лист	Листов
Разработал		Акимов А.			04.22		РП	3	
Н.контроль		Доспаева Ш.			04.22	Общие данные (окончание)	ТОО "Корпорация Асыл-Строй" г. Шымкент 2022 г.		

Фасад 1-16

Фасад 16-1

Ведомость элементов заполнения оконных и дверных блоков

Марка поз.	Обозначение	Наименование	Кол.	Примеч.
		Оконные блоки		
ОК-1		Деревянный оконный блок 1400х1800(h)	15	Демонтаж
ОК-2		Деревянный оконный блок 1400х1800(h)	1	Демонтаж
ОК-3		Деревянный оконный блок 2000х1800(h)	3	Демонтаж
ОК-4		Деревянный оконный блок 2200х1800(h)	3	Демонтаж
ОК-5		Деревянный оконный блок 1300х1800(h)	2	Демонтаж
ОК-6		Деревянный оконный блок 1500х1800(h)	3	Демонтаж
		Дверные блоки		
ДН-1		Деревянный наружный дверной блок 1200х2100(h)	10	Демонтаж

								26/3-2022-АС
Изм.	Кол.уч.	Лист	N док.	Подпись	Дата	Капитальный ремонт крыши и фасада многоквартирного дома по адресу: Астраханская область, п.Маяк ул. С.Мульева д.90/8		
ГИП		Алибабаев Ж.			04.22	Жилой дом №90/8	Стадия	Лист	Листов
Разработал	Бакиев А.				04.22		ИП	4	
Н.контроль	Долгиева Ш.				04.22	Фасад 1-16 Ведомость элементов заполнения оконных блоков Обмерочный чертеж Демонтажная ведомость	ТОО "Корпорация Асыл-Строй" г. Шымкент 2022 г.	

Инв. N подл. | Подпись и дата | Взам.инв. N

План кровли

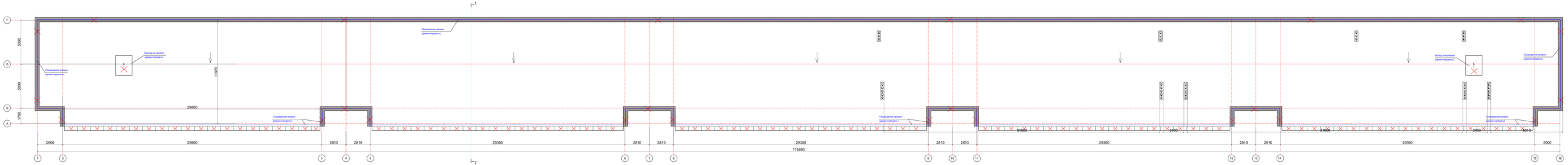

Условные обозначения

Разобрать суш. парапет

Разобрать суш. выход на кровлю

Демонтировать карнизные плиты

Разрез1-1

							26/3-2022-АС		
							Капитальный ремонт крыши и фасада многоэтажного дома по адресу: Алаборская область, г.Макат ул. С.Мухаева д.80/8		
Изм.	Кол.уч.	Лист	N док.	Подпись	Дата				
ГИП		Абильбаев М.			04.22	Жилой дом №80/8	Стадия	Лист	Листов
Разработал		Аскаров А.			04.22		РП	5	
Н.контроль		Досанова Ш.			04.22		ТОО "Корпорация Асыл-Строй" г. Шымкент 2022 г.		
						План кровли. Разрез 1-1 (Обмерочные чертежи)(Демонтажные работы)			

Инв. N подл. | Подпись и дата | Взам.инв. N

Ведомость демонтажных работ

№ п / п	Обозна-чение	Наименование работ	Ед. изм.	Всего	Примеч.
1		Демонтаж обшивки балконов	м2	122,40	
2		Демонтаж обшивки из асбестоцементных листов	м2	60,00	
3		Отбить существующий штукатурный слой фасада	м2	4097,00	
4		Отбить существующий штукатурный слой цокольной части	м2	496,58	
5		Разобрать оконный проем из кирпича	м3	0,975	
6		Демонтаж сущ. бетонной отмостки	м2	331,00	
7		Демонтаж дверных и оконных блоков			см.АС-4
8		Демонтаж полов			см.АС-4
9		Демонтаж мягкой кровли из рубероида	м2	2125,40	
10		Демонтаж цементно-песчанной стяжки толщ. 30 мм.	м2	2125,40	
11		Демонтаж утеплителя из керамзитового шлака	м3	425,10	
12		Разобрать существующий парапет	м3	37,89	
13		Разобрать существующий выход на кровлю	м3	4,32	
14		Демонтаж карнизных плит АК-15.9 по серии 1.138-3	кол.	96	
15		Демонтаж металлического ограждения кровли	т	1,10	

Взам инв. N

Подпись и дата

Инв. N подл.

Изм.	Кол.уч.	Лист	N док..	Подпись	Дата
ГИП		Айнабеков Ж.			04.22
Разработал		Акимов А.			04.22
Н.контроль		Доспаева Ш.			04.22

26/3-2022-АС

Капитальный ремонт крыши и фасада многоэтажного дома по адресу: Атырауская область, п.Макат ул. С.Мукашев д.80/8

Жилой дом №80/8

Стадия	Лист	Листов
РП	5/1	

Ведомость демонтажных работ

ТОО "Корпорация Асыл-Строй" г. Шымкент 2022 г.

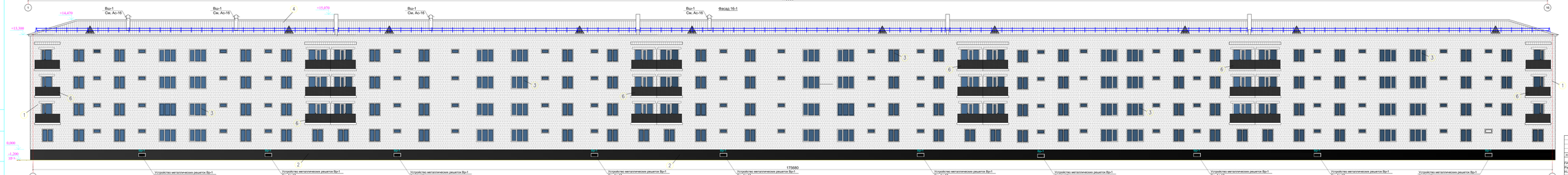

Фрагмент ремонтного фасада 1-16

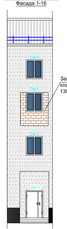

									26/3-2022-АС		
Изм.	Кол.уч.	Лист	N док.	Подпись	Дата	Капитальный ремонт кровли и фасада многоквартирного дома по адресу: Агаповский область, п.Микит ул. С.Мальцева д.60/В					
						Жилой дом №60/В		Стадия	Лист	Листов	
ГИП		Хмыбова Ж.			04.22			РП	6		
Разработал		Волкова А.			04.22						
Н.контроль		Волкова О.			04.22	Фасад 1-16, 16-1. Фрагмент ремонтного фасада 1-16 (Рекомендуемые работы)		ТОО "Корпорация Асаф-Строй" г. Шымкент 2022 г.			

Инв. N подл. | Подпись и дата | Взам. инв. N

Фасад А-Г

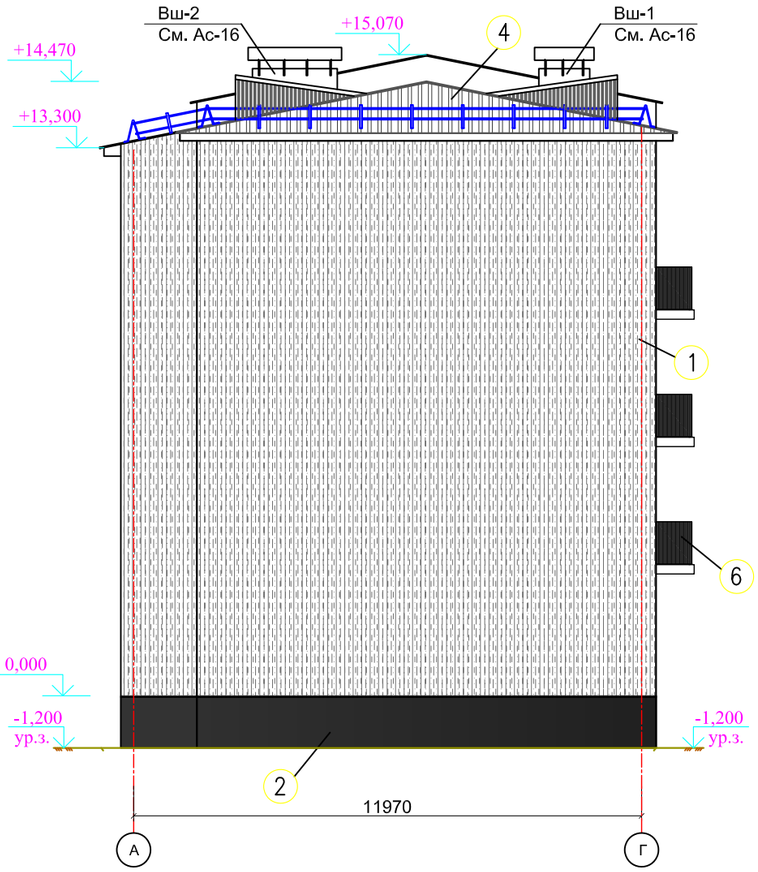

Фасад Г-А

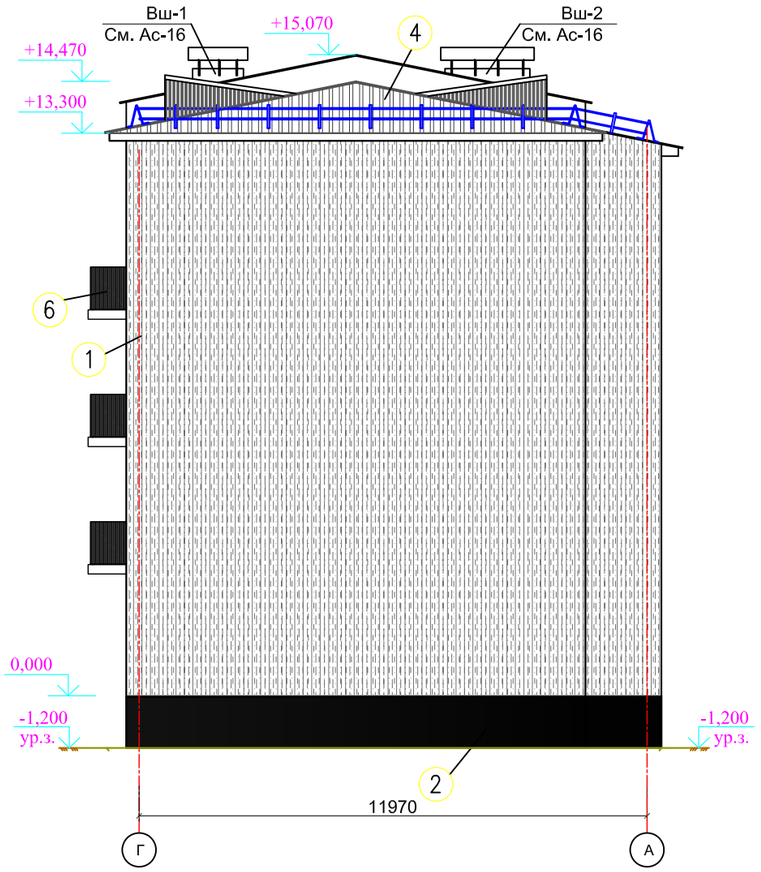

Ведомость отделки фасадов

Поз. отделки	Наименование элемента фасада	Наименование материала фасада	Наименование и номер эталона цвета или образец колера	Примечание
1	Наружные стены	Декоративная штукатурка "Аспол"	RAL (7035)	
2	Цоколь	Оштукатуривание под рустовку	RAL (8017)	
3	Окна	ПВХ	Светлые тона	
4	Кровля	Профлист	RAL (7001)	
5	Двери	Металлические	Темные тона	
6	Обшивка балкона	Многослойная панель из поликарбоната	Бесцветная	

Взам инв. N

Подпись и дата

Инв. N подл.

Изм.	Кол.уч.	Лист	N док..	Подпись	Дата
ГИП		Айнабеков Ж.			04.22
Разработал		Акимов А.			04.22
Н.контроль		Доспаева Ш.			04.22

26/3-2022-АС

Капитальный ремонт крыши и фасада многоэтажного дома по адресу: Атырауская область, п.Макат ул. С.Мукашев д.80/8

Жилой дом №80/8

Стадия	Лист	Листов
РП	7	

Фасад А-Г, Г-А. Ведомость отделки фасадов (Ремонтные работы)

ТОО "Корпорация Асыл-Строй" г. Шымкент 2022 г.

Деталь утепления наружной стены

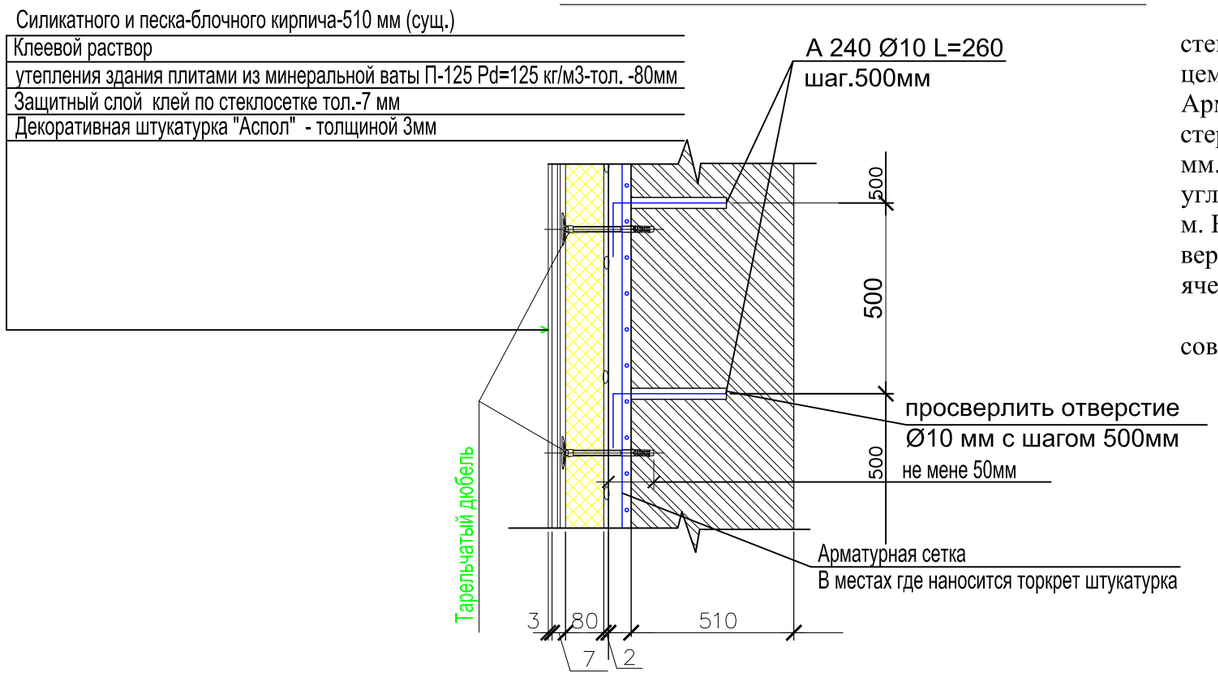

Последовательность технологии декоративной штукатурки фасада

1) Приклейка утеплителя;
2) Фиксация плит утеплителя на дюбелях;
3) Нанесение защитного армирующего слоя (базовая штукатурка с армирующей стеклосеткой);
4) Декоративный штукатурка слой.

Последовательность монтажа декоративной штукатурки

1) Подготовка основания:
- грунтовка стен и плит утеплителя клеем.
- приклеивание плит утеплителя.
2) монтаж 1-го уровня плит утеплителя:
- выносится уровень с помощью профиля на расстоянии 400-600 мм от низа цоколя.
- 1-й уровень плит необходимо защитить сеткой (как и верхний последний ряд плит).
3) плиты устанавливаются с разбивкой шва (Т-образный стык);
- дюбелирование - 5-6 крепежа на 1 м2 (в плите размером 600х1000 мм - 4 штуки по углам (с отступлением на 100 мм от края плиты и в центре 1-2 шт. дюбеля);
4) внутренний угол стен - с перевязкой швов (как в кирпичной кладке);
5) внешний угол стен - перевязка (клей не наносится на открытую часть).

Утеплитель покрыть клеевым базовым составом (2-3 мм) - первый слой.
После установки строительной сетки, наносятся улучшенная штукатурка.
Для финишной декоративной отделки принята марка декоративного штукатурного слоя - " Аспол". Толщина декоративного слоя - 3 мм.

Торкрет штукатурка

В соответствии с требованиями действующих строительных норм, усилить кирпичные стены вертикальными слоями высокопрочной армированной штукатурки на цементно-песчаном растворе марки не ниже М150 по арматурным сеткам.
Арматурные сетки крепить к стеновым конструкциям с помощью анкеров из арматурных стержней Ø6 мм класса А240 , устанавливаемых в шахматном порядке с шагом не более 600 мм. Арматурные сетки располагать на расстоянии не менее 10 мм от поверхности стен. В углах стен и в местах их пересечений сетки гнуть и заводить за угол на величину не менее 1,0 м. Не допускается в таких местах сетки стыковать впритык. Смежные сетки устанавливать по вертикали и горизонтали внахлест (длина нахлеста не менее 150 мм или не менее одной ячейки).

В соответствии с требованиями действующих строительных норм обеспечить совместность работы элементов усиления стеновых конструкций с элементами каркаса.

Перечен выполняемых работ по фасадам:

- Торкрет штукатурка по сетке тол. -25мм -250,00 м2:
- Анкер 10 А400, L=0,260 - 1250 шт (вес 1 шт анкер - 0,16 кг)
- Сетка 5Вр-1 100/100 ГОСТ 6727-80* - 250,00 м2 (вес 1,0 м2 сетки -2,75 кг/м2)
- клеевой раствор для утеплителя толщиной 2мм обшая квадратура -4097,00 м2
- Общая площадь утепления здания плитами из минеральной ваты П-125 Pd=125 кг/м3 - 80 мм -4097,00 м2
- защитный слой клей толщиной 7мм общая квадратура -4097,00 м2
- установка стеклосетки общая квадратура - 4097,00 м2
- декоративная штукатурка стен типа "Аспол" тол. 3,мм - 4097,00 м2;
- выполнить облицовку цоколя из штукатурки под рустовку - 496,58 м2;

При выполнений фасадных работ предусмотреть устройство монтажных лесов. Общая квадратура лесов - 4097,00 м2

Примечание:
В местах разрушения силикатного кирпича предусмотреть усиление в виде нанесения на стену высокопрочной армированной штукатурки.

Согласовано

Взам. инв. ?

Подп. и дата

Инв. ? подл.

Изм.	Кол.уч.	Лист	N док..	Подпись	Дата	26/3-2022-АС		
						Капитальный ремонт крыши и фасада многоэтажного дома по адресу: Атырауская область, п.Макат ул. С.Мукашев д.80/8		
ГИП		Айнабеков Ж.			04.22	Жилой дом №80/8	Стадия: РП	Лист: 8 / Листов:
Разработал		Акимов А.			04.22			
Н.контроль		Доспаева Ш.			04.22	Деталь утепления наружной стены. Торкрет штукатурка	ТОО "Корпорация Асыл-Строй" г. Шымкент 2022 г.	

ДЕТАЛЬ УСТРОЙСТВА ОТМОСТКИ

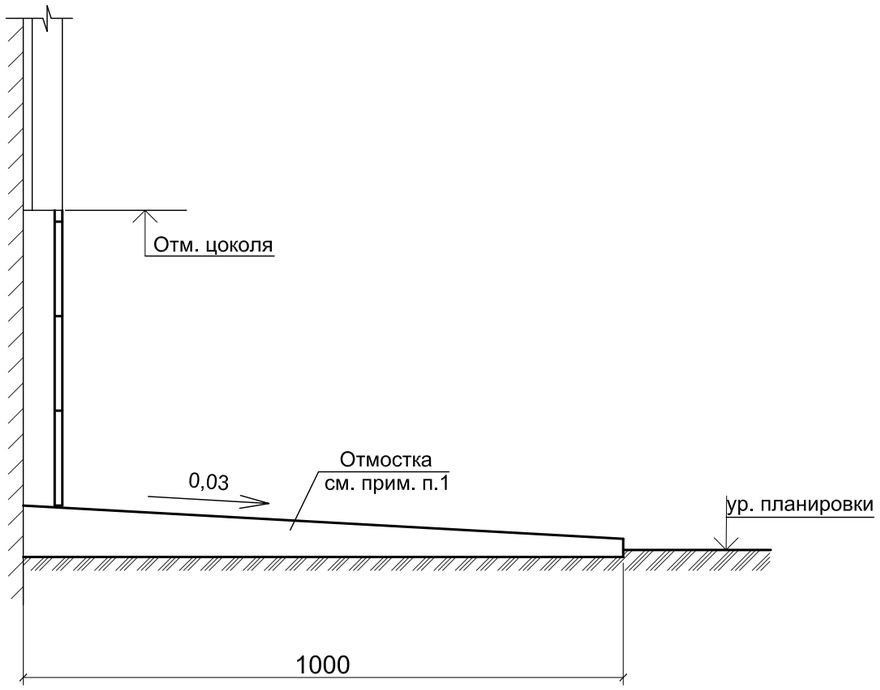

Примечание:

1. По периметру наружных стен здания устраивается асфальтобетонная отмостка шириной 1000 мм состава:
- асфальтобетон -30 мм, щебёночная подготовка (М600)- 100 мм по уплотненному грунту.
Отмостку устраивать с уклоном в поперечном направлении не менее 0,03.
Отметка бровки отмостки должна превышать планировочную не менее чем на 0,05 м.
Общая площадь вновь устраеваемой отмостки составляет - 414,00 м2.

Взам. инв. №	
Подп. и дата	
Инв. № подл.	

Изм.	Кол.уч.	Лист	N док..	Подпись	Дата	26/3-2022-АС		
						Капитальный ремонт крыши и фасада многоэтажного дома по адресу: Атырауская область, п.Макат ул. С.Мукашев д.80/8		
ГИП		Айнабеков Ж.			04.22	Жилой дом №80/8	Стадия: РП	Лист: 9 / Листов:
Разработал		Акимов А.			04.22			
Н.контроль		Доспаева Ш.			04.22	Деталь устройства отмостки	ТОО "Корпорация Асыл-Строй" г. Шымкент 2022 г.	

Ок-1

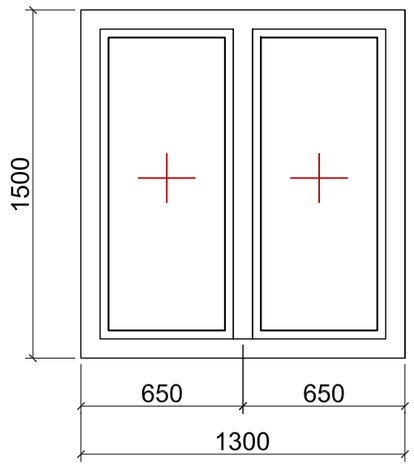

Дверь наружная Дн-1

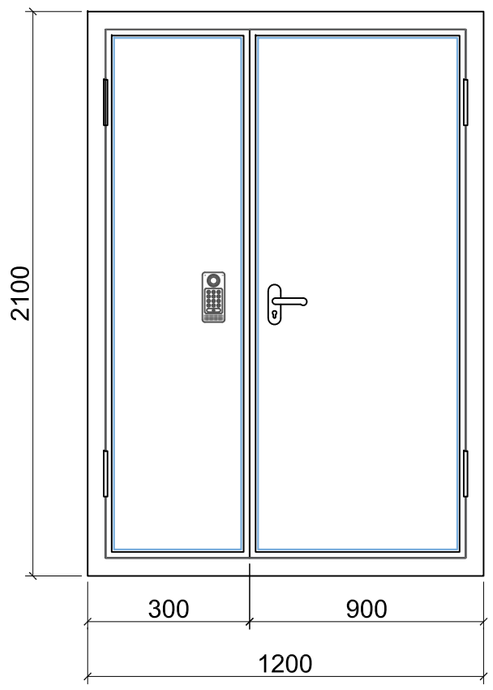

Ведомость элементов заполнения подъездных оконных блоков

Марка поз.	Обозначение	Наименование	Кол-во шт	Примеч.
		Оконные блоки из ПВХ толщ.70мм		
ОК-1	ГОСТ 30674-99	Окно ОП В10 1500(h)-1300 (4М1-12-4М1-12-4М1)	12	Вновь устанавлив.
		Подоконные доски		
	ГОСТ 23166-99	ПД1-34-300-1400	12	Вновь устанавлив.
		Подоконные сливы		
		Оцинкованная кровельная сталь м2	12,60	Вновь устанавлив.

Ведомость элементов заполнения подъездных дверных блоков

Марка поз.	Обозначение	Наименование	Кол-во шт	Примеч.
		Наружные дверные блоки		
ДН1	ГОСТ 31173-2003	Мет. утеплен. двухпольная дверь 2100(h)x1200	10	Вновь устанавлив.

Примечание:

На наружные двери предусмотреть кодовый замок кол. - 10 шт.
Размеры оконных проемов уточнить по месту.

Изм.	Кол.уч.	Лист	N док..	Подпись	Дата	26/3-2022-АС		
						Капитальный ремонт крыши и фасада многоэтажного дома по адресу: Атырауская область, п.Макат ул. С.Мукашев д.80/8		
ГИП		Айнабеков Ж.			04.22	Жилой дом №80/8	Стадия	Лист	Листов
Разработал		Акимов А.			04.22		РП	10	
Н.контроль		Доспаева Ш.			04.22	Эскиз ОК-1, Дн-1. Ведомость элементов заполнения оконных блоков. Ведомость элементов заполнения дверных блоков	ТОО "Корпорация Асыл-Строй" г. Шымкент 2022 г.	

Взам. инв. №

Подп. и дата

Инв. № подл.

План расположения деревянных конструкций кровли

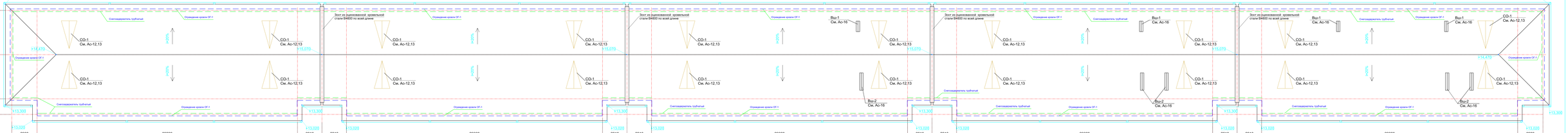

Указания по проектированию и устройству чердачной крыши

Устройство чердачной (холодной чердак) крыши с кровлей из листов профнастила выполнить по деревянным настенным стропилам .

Деревянные элементы крыши приняты из древесины хвойных пород второго сорта, влажностью 20%, обработанные антисептиками и антипиренами.

В местах пропуска вентшахт и другого инженерного оборудования выполнить защитные фартуки из оцинкованной кровельной стали и стягивают хомутами ; зазоры между хомутами и трубопроводом задельывают мастикой изол или другими перметиками. Все места сопряжений и установки крепежных деталей тщательно промазывают битумными мастиками или растворами с добавкой волокнистых наполнителей.

Для крепления листов профнастила, обрешетки и металлических деталей (противосветовая окна) применяются специальные кровельные гвозди Ø 3,5-4 мм.

Гвозди для деревянных конструкций применять по ГОСТ 4028-86 и ГОСТ4030-86*, Гвозди забиваются с рубероидной шайбой, смазанные замазкой.

После выкладки замазка места крепления листов покрывается масленной краской.

Зазоры между листами и деталями , а также все места крепления прошатываются сурикевой замазкой и покрываются масленной краской.

Листы профнастила монтируются по деревянной обрешетке сечением 32х100(h) с шагом 350мм, и по доскам - «плоской (осиновой и карниной) настил»

По периметру наружных стен выполнить гидроизоляцию из 1 слоя рубероида на ширину 1,0м.

Лежни укладываются по слою толя.

Крепление мауэрлата выполнить анкерами АС-3 с шагом 3,0 м.

Стыки мауэрлата выполнить между осевыми проемами в простенках.

До выполнения работ по устройству чердачной кровли все деревянные элементы должны быть подвергнуты антисептической и покрыты огнезащитным составом (силикатная краска типа "ЭКРАН" ДТУ 480-1047-74).

Все деревянные элементы, соприкасающиеся с наружной кладкой изолировать двумя слоями рубероида.

Стойки ветви , стержни для крепления стяжки стропустить в грубые волы листов профнастила жестко закрепить к несущим конструкциям и защитить от затекания воды.

Работы по устройству кровли выполнить в соответствии с требованиями:

- СН РК 3.02-07-2014. "Общественные здания и сооружения";
- СП РК 3.02-137-2013 "Кровли и кровли";
- СНиП РК 2.02-05-2009* "Пожарная безопасность зданий и сооружений";
- СН РК 1.03-05-2011 "Охрана труда и техника безопасности в строительстве";
- СН РК 2.01-01-2013 "Защита строительных конструкций от коррозии";
- ППБС-01-94 "Правила пожарной безопасности при производстве строительно-монтажных и огневых работ".

Указания по производству работ для устройства кровли из профнастила

Обрешетка под листы профнастила выполняется из антисептированных брусков сечением 50х50мм с шагом 1000 мм.

Монтаж листов профнастила на шатровой крыше листы устанавливают и крепят от самой высокой точки листа по обе стороны. Крайй лист устанавливают по карнизу и крепят с выступом от карниза на 40мм. Листы профнастила крепят самонарезающими винтами с восмиграннной головкой с уплотнительной шайбой, которые ввинчивают в гребней волны профиля под поперечной волной перпендикулярно к листам.

Используются, как правило, винты размерами 4,5х19мм и 4,8х25,35мм.

На каждай 1м2 профиля устанавливать 7 самонарезающих винтов, учитывая, что по краю лист крепится только в каждой второй волне. В местах продольных нахлестов листы профнастила рекомендуется скреплять между собой при помощи самонарезающих винтов размером 4,5х6,8х19мм с шагом через одну волну.

В местах нахлеста листов профнастила по длине рекомендуется обеспечить "перекпест" листов не менее 200мм.

Конек крыши должен закрываться коньковыми элементами после установки всех рядовых листов профнастила и закрепления уплотнительной прокладки. Коньковые элементы должны закрепляться самонарезающими винтами на каждой второй профильной волне.

Для безопасной эксплуатации крыши необходимо установить лестницы. Лестницы на крыше крепят шурупами связь лист с обрешетке.

Обрешетку следует устраивать сверху на свободно уложенный на стропилка гидроизоляционный материал для обеспечения вентиляции под кровельным листами; между гидроизоляционным материалом и профнастилом(и предотвращения конденсата с нижней стороны кровельного листа.

Для хорошей вентиляции гидроизоляциям делаются так, чтобы струя холодного воздуха беспрепятственно могла пройти от карниза под конек крыши. Вентиляционные отверстия устраиваются в самом высоком месте кровели.

Для проедания кровли законченного вида и надежной многолетней эксплуатации, необходимо смонтировать и использовать специальные дополнительные конструктивные элементы: карнизные и коньковые планки; уплотнительные профили и мастики; крепежные детали-самонарезающиеся шурупы и гвозди; лестницы и элементы безопасности.

Водосточная система "RUPLAST"

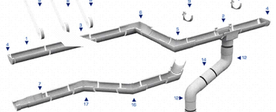

Спецификация конструктивных элементов организованного водостока кровли

Поз.	Обозначение	Наименование	Кол. шт.	Расход на 1м.	Примеч.
		Система желобов			
1		Желоб водосточный 3м	128		
2		Воронка расширенная	52		
3		Соединитель желобов	127		
4		Заглушки желобов	20		
5		Угол внутренний 90°	–		
6		Угол внешний 90°	4		
8		Кронштейн желоба металлич	256		
		Система труб			
10		Труба водосточная Ø100 L=4м	156		
11		Соединитель труб Ø94м	104		
12		Колено 60°,90°	52		
13		Хомут металлический	312		
18		Отводканализационнодождевой	52		
19		Клер тобы 200гр	15		

Водосточные системы из пластика, такие как Ruplast, позволяют обеспечить эффективный отвод воды . Элементы водосточной системы позволяют сделать здание более устойчивым к атмосферным явлениям, а также придают ему законченный вид.

ИНСТРУКЦИЯ ПО МОНТАЖУ

1.1.Кронштейны с небольшим (до 3 мм на 1 м.п.) наклоном в сторону воронки. Сложите все кронштейны для одной стороны крыши рядом и с помощью карандаша и линейки проведите диагональную отметку с учетом указанного наклона на расстоянии не менее 10 мм от фиксатора желоба. Сочлен кронштейна при помощи любого подручного средства. Все кронштейны должны быть сопнуты с одинаковым углом (уклон крыши) так, чтобы после сборки передний край желоба был на 2 мм ниже задного.

1.2. Оба крайних кронштейна установите на расстоянии около 150 мм от краев крыши. Далее натяните шпагат между нарружными концами кронштейнов. Остальные кронштейны устанавливаются с шагом не более 600 мм и крепятся шурупами с гальваническим покрытием.

2. Установка заглушек

2.1.По внутренней части заглушки нанесите полоску клея шириной околоб мм и сразу соедините желоб и заглушку. Установите заглушку на задний край желоба и заведите ее на передний край.

3. Установка воронки

3.1.Маскируйтеплие полотнсм пилы или ножовки произведите два косых запила напротив двух друга. Зачистите края расплоков.

3.2.По внутренней части перемотра воронки нанесите полоску клея шириной 5мм, отступив 10мм от краев крыши отверстия.

3.3.Немедленно защелкните крому воронки за задний край желоба и заведите воронку за передний край.

4. Установка соединительных элементов желоба

4.1. В результате перепадов температуры желоба изменяют свои линейные размеры, поэтому должны иметь возможность перемещаться в кронштейнах. Длина желоба должна быть подобрана таким образом, чтобы расстояние от стыкового соединения желобов до кронштейна было не менее 90мм.

4.2.При соединении желоба необходимо сделать за плотной стыковой из конца. Затем на внутреннюю часть соединительного элемента наносятся 4 полоски клея шириной 5мм, отступив примерно 15мм от края.

4.3.Немедленно защелкте крому соединительного элемента за задний край желоба, а затем заведите переднюю кромку элемента за передний край желоба. По возможности склейку лучше осуществлять на ровной поверхности до установки желоба в кронштейны.

5. Установка желоба

5.1.Для монтажа желоба в кронштейны необходимо сначала завести в фиксатор кронштейна кромку ближайшего к крыше края желоба.

Затем, опустите желоб в кронштейн, надавить и зафиксировать противоположный край желоба.

6. Установка внутренних и внешних углов желоба

6.1.На внутреннюю часть одной половины угла нанесите две полоски клея шириной около 5 мм. Сборку желоба производите немедленно, задвинув угол на желоб до упора. Прижмите склеиваемые поверхности.

6.2.Желоб с присоединным углом устанавливают в кронштейнах. Далее клей наносится на второу внутреннюю часть угла и следующий желоб соединяют с углом.

7.Установка расширительной воронки

7.1. Установите крепежный кронштейн с обеих сторон расширительной воронки. Задвиньте желоб в расширительную воронку до температурной отметки, соответствующей температуре воздуха во время монтажа. Не прокленивать!

8. Установка расширительного элемента

8.1.Если расстояние между углами горизонтальных стыков превышает 10 м, то устанавливается расширительные элемент

8.2.Состыкуйте части расширительного элемента совмещаются по температурным отметкам согласно температуре, при которой осуществляется монтаж, затем наносится клей на концы расширительного элемента и в них вклеиваются желоб с обеих сторон, при этом совмещение составных частей по температурным отметкам сохраняется.

9.Установка колена трубы

9.1.Между двумя коленами водосточной трубы устанавливается прямой отрезок трубы длиной не менее 60мм либо соединитель колен. Колена устанавливаются по направлению стока воды. Если длина двойного колена превышает 600мм, то верхнее колено устанавливается отдельно.

10. Установка хомута трубы

10.1.Верхний хомут устанавливается непосредственно под коленом водосточной трубы так, чтобы кольцо плотно фиксировало трубу.

10.2.Нижнее кольцо устанавливается так, чтобы кольцо свободно оказывалось трубу.

11.Установка соединителя труб

11.1.Если длина трубы превышает 4 м и состоит из двух частей и более, используется соединитель труб.

11.2.Верхняя труба которая входит в соединитель не клеится к нему, необходимо оставить «воздушную» щель длиной не менее 20мм, чтобы компенсировать линейное расширение.

12. Установка отвода трубы

12.1.Водосточный наконечник для организации сброса воды устанавливается на расстоянии минимум 20 см от поверхности. Монтаж осуществляется с помощью клея.

Ограждение ОГ-1

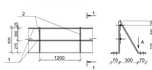

Вид по А

1. Все деревянные элементы выполнить из хвойных пород. Влажность древесин в готовых элементах не должна превышать 20 %.
2. Все деревянные элементы, включая обрешетку должны быть обработаны огнезащитным составом и антисептированной пастой М-100 согласно СП РК 2.02-20-2006.
3. На плане кровли обрешетка условно не показана. Принять шаг 1000 мм.
4. Расход материалов на снегозадержатель (364.40 м):
- труба 32 мм 2 Ст.ж - 240 шт.;
- кронштейн ступенчатый оцинк. - 365 шт.
- прокладка мягкоустойчивая - 300 шт.;
- шуруп 8х50 оцинк. - 1095 шт.
- шайба ёмк оцинк. - 1095 шт.
5. Общая площадь покрытия кровли из профнастила составляет 2378,50 м2.
6.Общая расход оцинкованной кровельной стали ГОСТ 14918-80* толщ.0,7 мм В=800 мм - 25,00 м2.

Спецификация конструктивных элементов ограждения кровли ОГ-1

Марка поз.	Обозначение	Наименование	Кол-во	Масса ед., кг	Примечание
1	ГОСТ 34028-2016	Арматура Ø14АIV	L=774,80 м	-	-	937,51 кг
2	ГОСТ 34028-2016	Арматура Ø16АIV	L=1410мм	324	2,23	722,52 кг

						26/3-2022-АС		
						Капитальный ремонт кровли и фасада многоэтажного дома по адресу: Алматинская область, г.Мангит ул. С.Муканова д.80/8		
Изм.	Кол.уч.	Лист	N док.	Подпись	Дата			
ГИП	Аманбаева М.				04.22	Жилой дом №80/8	Стадия	Лист	Листов
Разработал	Аманбаева А.				04.22		(1)	11	
Н.контроль	Досмаева Ш.				04.22	План кровли. Устройство организованного водостока кровли. Ограждение ОГ-1(Ремонтные работы)	ТОО "Корпорация Асыл-Строй" г. Шымкент 2022 г.	

Взам.инв. N | Подпись и дата | Инв.N подл.

Слуховое окно СО-1

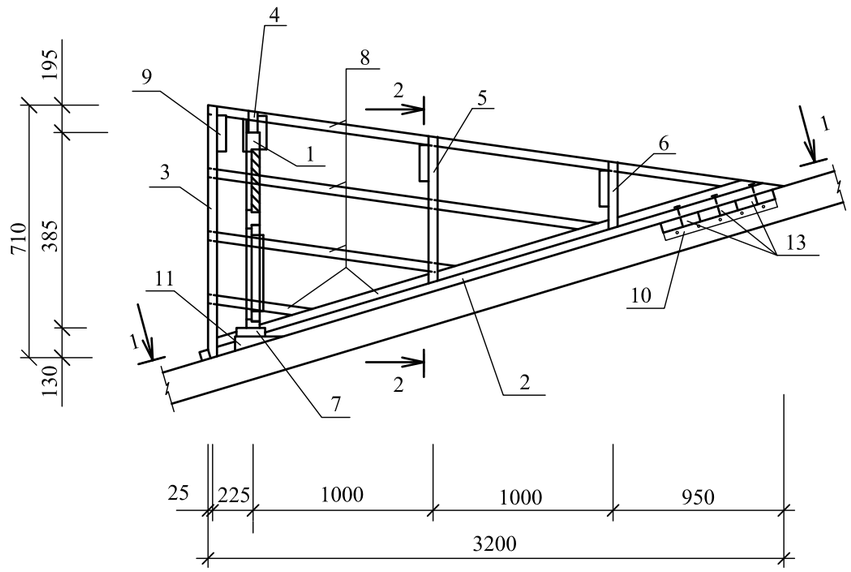

2-2

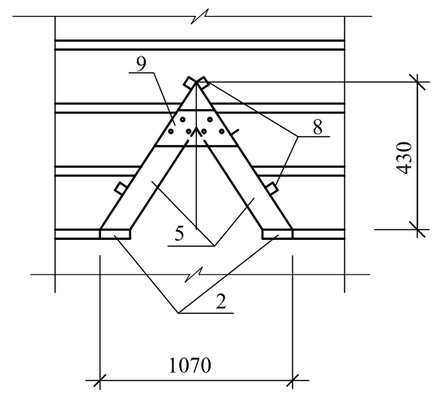

1-1

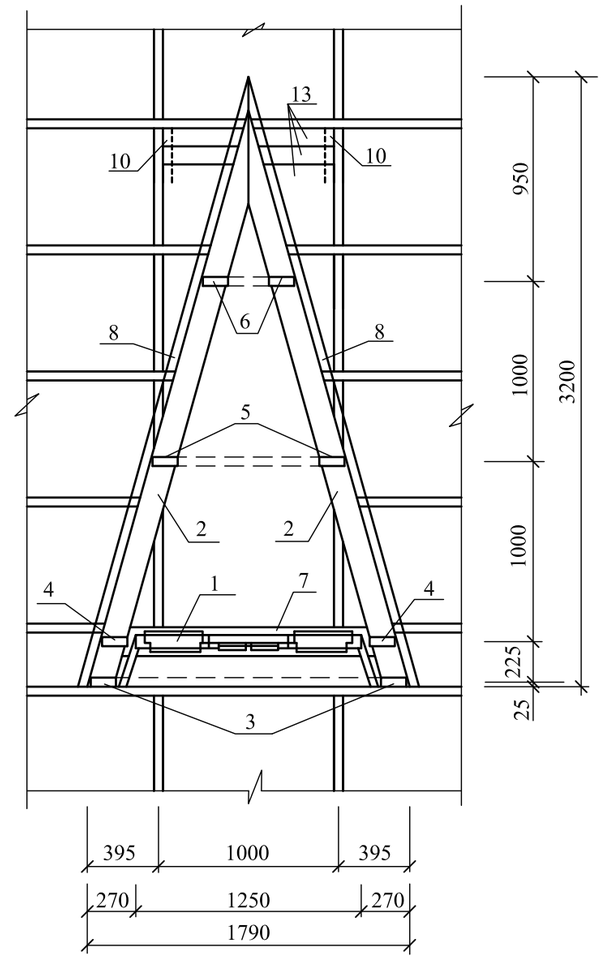

Спецификация конструктивных элементов

N п.п.	Обозначение	Наименование	Кол.	Объем ед.,м3	Объем общ.,м3
1		Слуховое окно СО-1	20		расход дан на 1шт
2	ГОСТ 8486-86*Е	Ригель 50х160,L=3320	2	0,027	0,053
3	ГОСТ 8486-86*Е	Стропила 50х140,L=950	2	0,0067	0,0134
4	ГОСТ 8486-86*Е	Стропила 50х140,L=920	2	0,0064	0,0128
5	ГОСТ 8486-86*Е	Стропила 50х140,L=625	2	0,0043	0,0086
6	ГОСТ 8486-86*Е	Стропила 50х140,L=290	2	0,002	0,004
7	ГОСТ 8486-86*Е	Ригель 50х160,L=1780	1	0,014	0,014
8	ГОСТ 8486-86*Е	Обрешетка 50х50,п.м Lобщ.=12,80мм	-	0,032	0,032
9	ГОСТ 8486-86*Е	Накладка 50х200,L=460	4	0,0045	0,018
10	ГОСТ 8486-86*Е	Опорный брус 50х100,L=400	2	0,002	0,004
11	ГОСТ 8486-86*Е	Бобышка 80х100,L=160	2	0,0015	0,003
12	ГОСТ 8486-86*Е	Подшивка из досок 30х300,п.м	4,8	0,009	0,043
13	ГОСТ 8486-86*Е	Ригель 50х160,L=900	3	0,007	0,022
	ГОСТ 24049-2016	Профлист НС 44-1000-0,7 м2	2,36		
		Фартук из оцинкованной кровельной стали б=0,7мм м2	4,65		

1.Данный лист см. совместно с л.АС-13.
2.Подшивку из досок покрасить масляной краской за 2 раза.

Взамен инв.№
Подпись и дата.
Инв.№ подл.

Изм.	Кол.уч.	Лист	N док..	Подпись	Дата	26/3-2022-АС		
						Капитальный ремонт крыши и фасада многоэтажного дома по адресу: Атырауская область, п.Макат ул. С.Мукашев д.80/8		
ГИП		Айнабеков Ж.			04.22	Жилой дом №80/8	Стадия: РП	Лист: 12 / Листов:
Разработал		Акимов А.			04.22			
Н.контроль		Доспаева Ш.			04.22	Слуховое окно СО-1	ТОО "Корпорация Асыл-Строй" г. Шымкент 2022 г.	

Слуховое окно СО-1

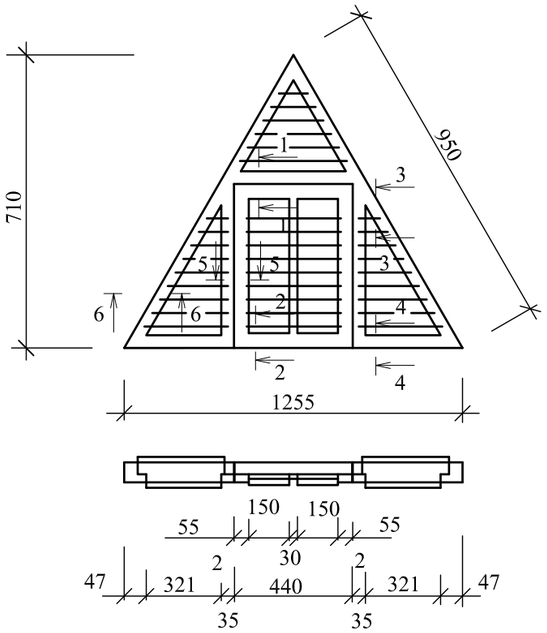

1-1

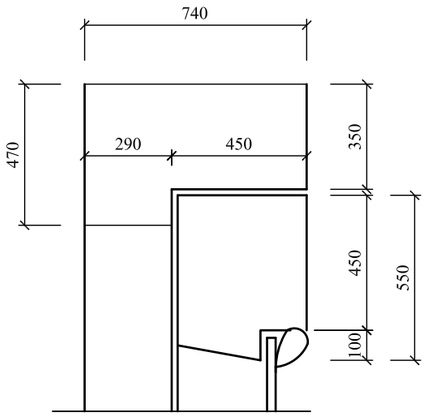

2-2

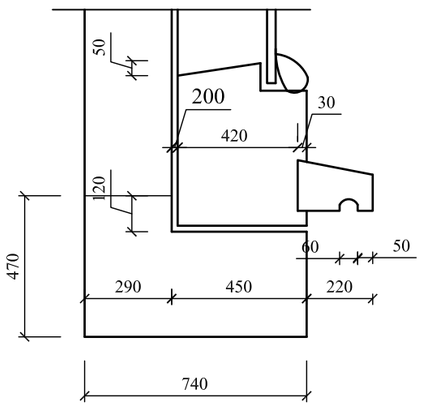

3-3

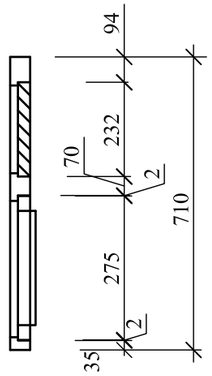

4-4

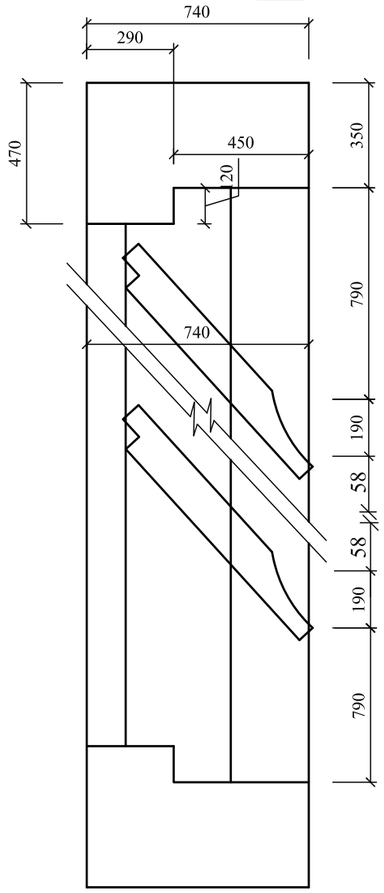

5-5

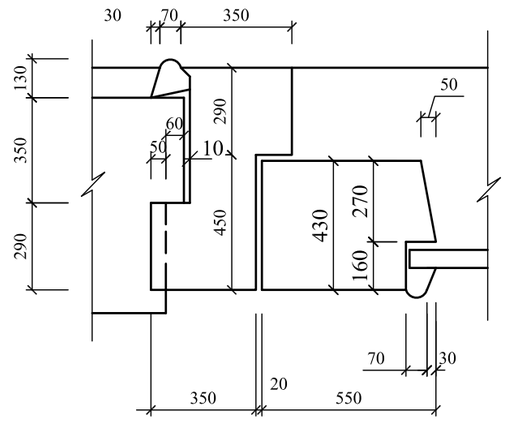

6-6

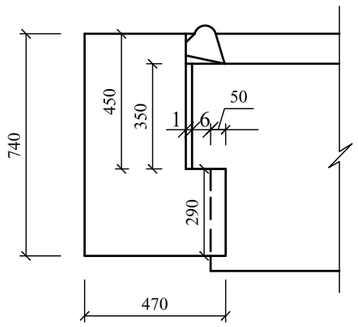

7-7

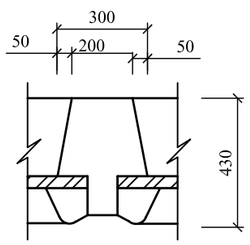

Спецификация конструктивных элементов

N п.п.	Обозначение	Наименование	Кол.	Масса ед.,кг	Примеч.
1	ГОСТ 8486-86*Е	Древесина коробки			0.055м3
2	ГОСТ 8486-86*Е	Древесина жалюзей			0.033м3
3	ГОСТ 8486-86*Е	Древесина переплета			0.025м3
4	ГОСТ 8486-86*Е	Древесина раскладки			0.008м3

Взамен инв.№

Подпись и дата.

Инв.№ подп.

Изм.	Кол.уч.	Лист	N док..	Подпись	Дата	26/3-2022-АС		
						Капитальный ремонт крыши и фасада многоэтажного дома по адресу: Атырауская область, п.Макат ул. С.Мукашев д.80/8		
ГИП		Айнабеков Ж.			04.22	Жилой дом №80/8	Стадия: РП	Лист: 13 / Листов:
Разработал		Акимов А.			04.22			
Н.контроль		Доспаева Ш.			04.22	Слуховое окно СО-1	ТОО "Корпорация Асыл-Строй" г. Шымкент 2022 г.	

План расположения деревянных конструкций кровли

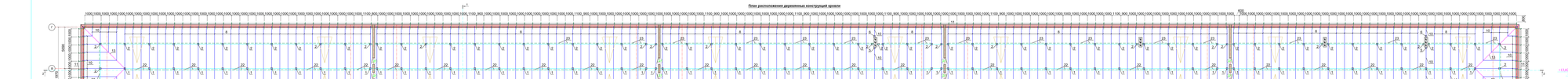

Спецификация конструктивных элементов кровли

(начало)

Поз.	Обозначение	Наименование	Кол. шт.	Масса ед. кг	Примеч.
1	ГОСТ 8486-86* Е	Стойка 100х100 L=1300	61	0,0130	0,793 $м^3$
2	ГОСТ 8486-86* Е	Стойка 100х100 L=630	140	0,0063	0,882 $м^3$
3	ГОСТ 8486-86* Е	Стойка 100х100 L=1000	2	0,0100	0,020 $м^3$
4	ГОСТ 8486-86* Е	Стойка 100х100 L=510	2	0,0051	0,0102 $м^3$
5	ГОСТ 8486-86* Е	Стойка 100х100 L=880	2	0,0088	0,0176 $м^3$
6	ГОСТ 8486-86* Е	Стойка 100х100 L=570	2	0,0057	0,0114 $м^3$
7	ГОСТ 8486-86* Е	Прогон 100х150 L= 520,50 пм	-	-	7,807 $м^3$
8	ГОСТ 8486-86* Е	Стропильная нога 50х220 L=5350	189	0,058	10,96 $м^3$
9	ГОСТ 8486-86* Е	Стропильная нога 50х220 L=7180	141	0,079	11,140 $м^3$
10	ГОСТ 8486-86* Е	Нарожник 50х220 Lобщ.=127,54 пм	-	-	1,403 $м^3$
11	ГОСТ 8486-86* Е	Кобылка 50х180 L= 900	371	0,0081	3,005 $м^3$
12	ГОСТ 8486-86* Е	Угловая кобылка 50х180 L=1900	8	0,0171	0,137 $м^3$
13	ГОСТ 8486-86* Е	Диагональная нога 2(50х220)L=7470	4	0,164	0,656 $м^3$
14	ГОСТ 8486-86* Е	Связь жесткости 100х100 L=1000	4	0,01	0,040 $м^3$
15	ГОСТ 8486-86* Е	Коньковый брус 60х150 L=165,50 м	1	1,490	1,490 $м^3$
16	ГОСТ 8486-86* Е	Мауэрлат 100х100 Lобщ.=370,66	-	-	3,706 $м^3$
17	ГОСТ 8486-86* Е	Лежень 100х100 Lобщ.=313,50 пм	-	-	3,135 $м^3$
18	ГОСТ 8486-86* Е	Коньков.обрешетка 50х50 L=662,00 пм		-	1,655 $м^3$
19	ГОСТ 8486-86* Е	Карнизный щит 50х50 Lобщ.=1853,30 пм		-	4,633 $м^3$
20	ГОСТ 8486-86* Е	Затяжка 50х120 L=3500	334	0,021	7,014 $м^3$
21	ГОСТ 8486-86* Е	Обрешетка 50х50 Lобщ.=2251,34 пм		-	5,628 $м^3$
22	ГОСТ 8486-86* Е	Раскос 100х100 L=3270	106	0,033	3,500 $м^3$
23	ГОСТ 8486-86* Е	Раскос 100х100 L=890	224	0,0089	1,994 $м^3$
24	ГОСТ 8486-86* Е	Подкос 100х100 L=1110	48	0,0111	0,533 $м^3$
25	ГОСТ 8486-86* Е	Подшивка карниза из досок d=29мм	-	-	6,450 $м^3$
26	ГОСТ 8486-86* Е	Обшивка карниза пластиком	-	-	222,396 $м^2$
27	ГОСТ 8486-86* Е	Антисептированная деревянная рейка 40х40 L=370,66 пм			0,593 $м^3$
28	ГОСТ 8486-86* Е	Антисептированная деревянная пробка120х120х70	371	0,001	0,371 $м^3$

(продолжение)

Поз.	Обозначение	Наименование	Кол. шт.	Масса ед. кг	Примеч.
		Узел А			
		Детали			
		Противоветровая скоба			
	ГОСТ 103-87	пластина 240х20х4, шаг 1000	371	0,151	56,021
Ас - 1	ГОСТ 34028-2016	Анкер АС-1 (Ф12 А240 L=750 мм)	186	0,666	123,876
		МНД - 2 -100х120 L= 100 мм	371	0,94	348,74
	ГОСТ 3282-74	Вязальная проволока (Ø4 Вр - 1 L=700)	371	0,069	25,60
		Стандартные изделия			
	ГОСТ 11371 - 78*	Шайба	186	0,0063	1,172
	ГОСТ 5915 - 70*	Гайка	186	0,0154	2,864
		Узел Б			
		Детали			
АС - 2		Анкер АС-2 (Ф12 А-I L=420 мм)	418	0,373	155,91
	ГОСТ 6727 - 86	Скрутка (Ø4 Вр - 1 L=900)	418	0,089	37,20
		Материалы			
	ГОСТ 8486-86* Е	Накладка 150х50 L=500	418	0,0038	1,588 $м^3$
		Узел В			
		Детали			
		Конек из оцинкованной стали б=0,7			115,85 м2
		Биостойкая толь под деревянные конструкции			115,85 м2
		Материалы			
	ГОСТ 8486-86* Е	Накладка 180х40 L=450	334	0,0032	1,07 $м^3$
		Узел Г			
		Материалы			
	ГОСТ 8486-86* Е	Накладка 150х50 L=420	418	0,0032	1,337 $м^3$
		Стандартные изделия			
	ГОСТ 7798 - 70*	Стяжной болт М12х200	104	0,188	19,55
	ГОСТ 5915 - 70*	Гайка для стяжного болта	104	0,0154	1,601
	ГОСТ 11371 - 78*	Шайба для стяжного болта	104	0,0063	0,655

(окончание)

Поз.	Обозначение	Наименование	Кол. шт.	Масса ед. кг	Примеч.
		Узел Д			
		Материалы			
	ГОСТ 8486-86* Е	Опорный брусок 50х100 L=200	48	0,001	0,048 $м^3$

Взам. инв. №

Подп. и дата

Инв. № подл.

Изм.	Кол.уч.	Лист	N док..	Подпись	Дата
ГИП		Айнабеков Ж.			04.22
Разработал		Акимов А.			04.22
Н.контроль		Доспаева Ш.			04.22

26/3-2022-АС

Капитальный ремонт крыши и фасада многоэтажного дома по адресу: Атырауская область, п.Макат ул. С.Мукашев д.80/8

Жилой дом №80/8

Стадия	Лист	Листов
РП	15	

Спецификация конструктивных элементов кровли

ТОО "Корпорация Асыл-Строй" г. Шымкент 2022 г.

Вентшахта ВШ-1,2

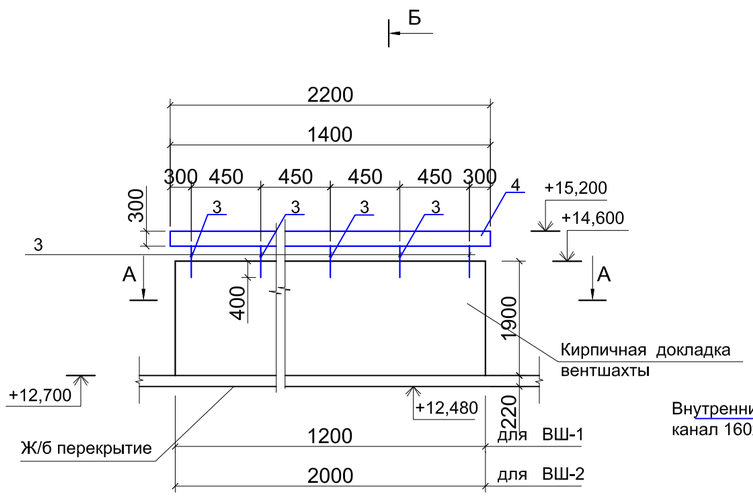

Сечение А-А

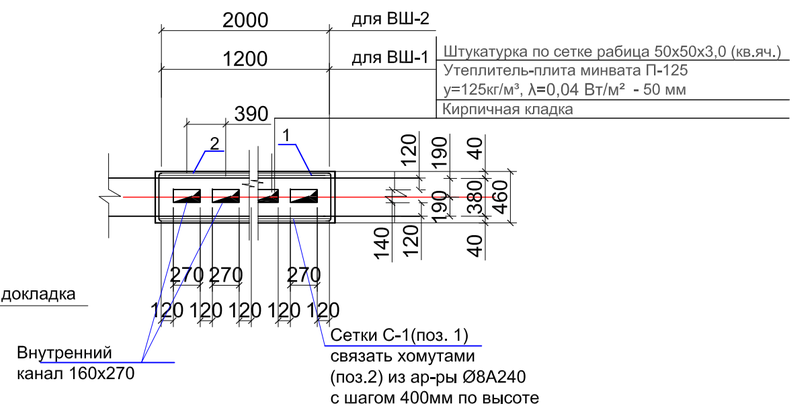

Сечение Б-Б

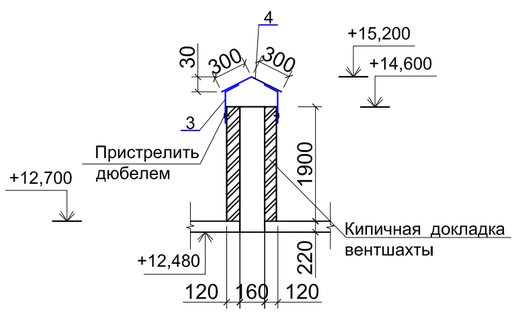

Узел 1
(Утепление наружных стен шахт в пределах чердака)

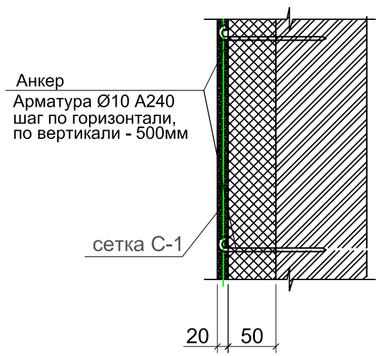

Спецификация конструктивных элементов на вентшахту

Поз.	Обозначение	Наименование	Кол. шт.	Объем м³	Примеч.
	расход на 1шт	Вентшахта ВШ-1	4		
1	ГОСТ 5336-80	Сетка 50х50х3,0 (кв.яч.) S=6,00 м²	—	Вес 1м² 2,42 кг	14,52 кг
2	ГОСТ 34028-2016	Арматура Ø8 А240 L=15,80 пм	—	0,395кг	6,241 кг
3	ГОСТ 103-2006	Полоса -40х4 L=900	8	1,134	9,07 кг
4	ГОСТ 14918-80*	Фартук из оцинк. кровельн. стали d=0.7	—	—	0,98 м²
5		Устройство кирпичной кладки из полнотелого кирпича марки КР-р-по 250х120х65/1НФ/100/2,0/35 ГОСТ 530-2012 на цементном растворе М150	—	—	0,792 м³
6		Штукатурка наружных стен вентшахты цементно-песчаным раствором тол.-20мм	—	—	6,00 м²
		Утеплитель-плита минвата П-125 у=125кг/м³, λ=0,04 Вт/м² б-50 мм			0,221 м3
	ГОСТ 34028-2016	Анкер Ø10 А240 L=230мм	24	0,142кг	3,41 кг
	расход на 1шт	Вентшахта ВШ-2	5		
1	ГОСТ 5336-80	Сетка 50х50х3,0 (кв.яч.) S=9,04 м²	—	Вес 1м² 2,42 кг	21,87 кг
2	ГОСТ 34028-2016	Арматура Ø8 А240 L=23,80 пм	—	0,395кг	9,40 кг
3	ГОСТ 103-2006	Полоса -40х4 L=900	12	1,134	13,61 кг
4	ГОСТ 14918-80*	Фартук из оцинк. кровельн. стали d=0.7	—	—	1,54 м²
5		Устройство кирпичной кладки из полнотелого кирпича марки КР-р-по 250х120х65/1НФ/100/2,0/35 ГОСТ 530-2012 на цементном растворе М150	—	—	1,231 м³
6		Штукатурка наружных стен вентшахты цементно-песчаным раствором тол.-20мм	—	—	9,04 м²
		Утеплитель-плита минвата П-125 у=125кг/м³, λ=0,04 Вт/м² б-50 мм			0,33 м3
	ГОСТ 34028-2016	Анкер Ø10 А240 L=230мм	32	0,142кг	4,54 кг

1. Данный лист смотреть совместно с АР- 6.
2. Все координационные оси приняты условно.

Изм.	Кол.уч.	Лист	N док.	Подпись	Дата	26/3-2022-АС		
						Капитальный ремонт крыши и фасада многоэтажного дома по адресу: Атырауская область, п.Макат ул. С.Мукашев д.80/8		
ГИП		Айнабеков Ж.			04.22	Жилой дом №80/8	Стадия	Лист	Листов
Разработал		Акимов А.			04.22		РП	16	
Н.контроль		Доспаева Ш.			04.22	Вентшахта ВШ-1, ВШ-2. Сечение А-А, Б-Б. Спецификация конструктивных элементов	ТОО "Корпорация Асыл-Строй" г. Шымкент 2022 г.	

Взам. инв. №

Подп. и дата

Инв. № подл.

Металлические решётки Вр-1

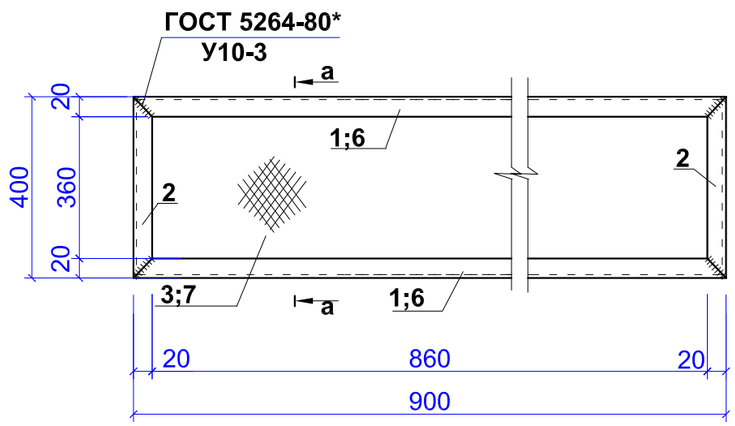

а-а

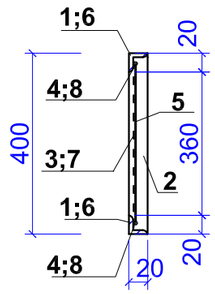

Ас-2

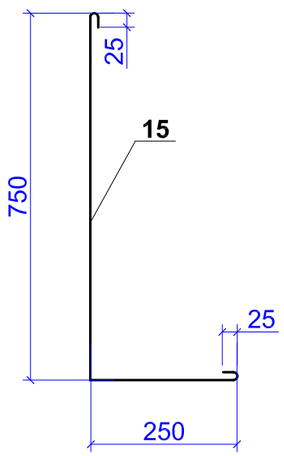

ЗД-1

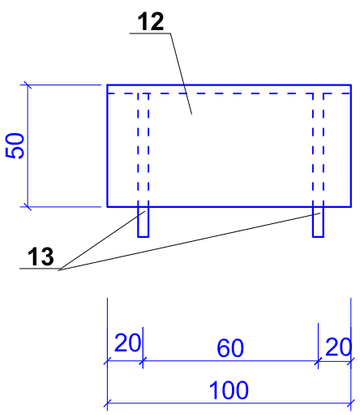

б-б

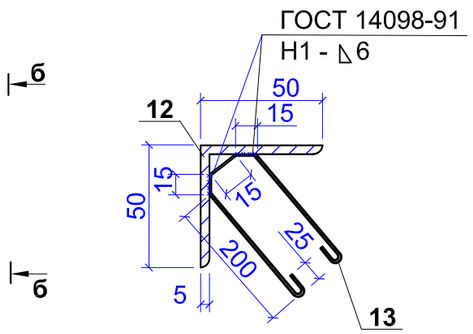

ЗД-2

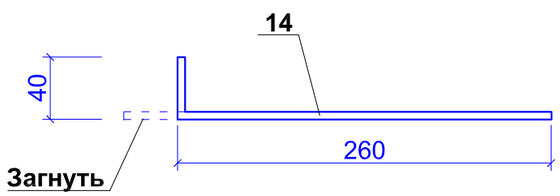

Загнуть при установки вентиляционных решеток

Ас-3

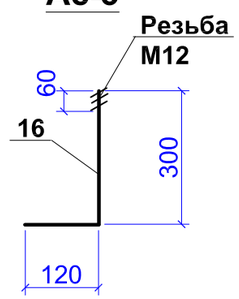

Спецификация конструктивных элементов

Марка поз.	Обозначение	Наименование	Кол. шт.	Масса ед.кг	Приме-чание
1	2	3	4	5	6
		Металлическая решётка Вр-1	10		
6	ГОСТ 8509 - 93	L20 x 3 L = 900	2	1,022	
2	ГОСТ 8509 - 93	L20 x 3 L = 400	2	0,352	
7	ГОСТ 5336 - 80	Сетка № 35 S = 1 м^2	1	3	
8	ГОСТ 34028-2016	⌀6А240 L = 900	2	0,199	
5	ГОСТ 34028-2016	⌀6А240 L = 400	2	0,088	
		Закладная деталь ЗД-1			0,771кг
12	ГОСТ 8509 - 93	L50 x 5 L = 100	1	0,375	
13	ГОСТ 34028-2016	Ø8А240 L = 500	2	0,198	
		Закладная деталь ЗД-2			0,185кг
14	ГОСТ 34028-2016	Ø10АI L = 300	1	0,185	
		Анкер Ас-2			0,233кг
15	ГОСТ 34028-2016	⌀6А240 L = 1050	1	0,233	
		Анкер Ас-3			0,373кг
16	ГОСТ 34028-2016	Ø12А240 L = 420	1	0,373	

1. Данный лист смотреть совместно с листом АС -6.
Соединение металлических элементов между собой производить ручной дуговой электросваркой типа Э42А ГОСТ 9467-75*.
Длину сварных швов принять по длине контактных поверхностей стыкуемых элементов, высоту сварных швов принять по минимальной толщине свариваемых элементов, но не менее 5мм.

Взам инв. N | Подпись и дата | Инв. N подл.

Изм.	Кол.уч.	Лист	N док.	Подпись	Дата	26/3-2022-АС		
						Капитальный ремонт крыши и фасада многоэтажного дома по адресу: Атырауская область, п.Макат ул. С.Мукашев д.80/8		
ГИП		Айнабеков Ж.			04.22	Жилой дом №80/8	Стадия: РП	Лист: 16 / Листов:
Разработал		Акимов А.			04.22			
Н.контроль		Доспаева Ш.			04.22	Металлические решётки Вр-1. Спецификация конструктивных элементов	ТОО "Корпорация Асыл-Строй" г. Шымкент 2022 г.	

Ведомость ремонтных работ

№ п / п	Обозна-чение	Наименование работ	Ед. изм.	Всего	Примеч.
1		Предусмотреть обшивку балконов панелью многослойной из поликарбоната ПСП-1УФ-20-П4С бесцветная	м2	122,40	
2		Расход кирпича для закладки проемов	м3	7,270	
3		Устройство утепления и отделки фасадов			см.АС-8
4		Устройства асфальтобетоной отмостки			см.АС-9
5		Устройство оконных и дверных блоков			см.АС-10
6		Докладка существующих вентшахт			см.АС-16
7		Устройство металлических решеток Вр-1			см.АС-17

Взам инв. N

Подпись и дата

Инв. N подл.

Изм.	Кол.уч.	Лист	N док..	Подпись	Дата	26/3-2022-АС		
						Капитальный ремонт крыши и фасада многоэтажного дома по адресу: Атырауская область, п.Макат ул. С.Мукашев д.80/8		
ГИП		Айнабеков Ж.			04.22	Жилой дом №80/8	Стадия	Лист	Листов
Разработал		Акимов А.			04.22		РП	18	
Н.контроль		Доспаева Ш.			04.22	Ведомость ремонтных работ	ТОО "Корпорация Асыл-Строй" г. Шымкент 2022 г.		