SAULTEC

Республика Казахстан.Западно-Казахстанская область

ТОО "Saultec"
Лицензия: N°19010927

2022-08-ГП

Рабочий проект

Строительства "Жастар аллеясы" по пр. Нурсултана Назарбаева от площади им. М. Маметовой между домами 225, 233, 233/1, 235/1, 240, 240/1, 242, 244, 15А, 15/2, 21 А в г. Уральск, ЗКО

Том 1. Книга 2.Альбом 1
Состав проекта:

Генеральный план

Директор: Кулмак Ю. М.

ГИП: Кулмак Ю. М.

г. Уральск 2022 г.

Общие указания:

1. Проектом предусматривается благоустройство существующей аллеи, заключающееся в устройстве тренажерной площадки размером 16,4х39 м, детской площадки размером 20х45 м, батскетбольной площадки размером 16х16 м, футбольного поля размером 20х40 м, беговой дорожки, бульвара, двух скверов и замене верхнего слоя существующего покрытия из брусчатки;

2. Проект разработан на основании задания на проектирование, выданного заказчиком;

3. Генеральный план разработан в масштабе 1:500 на геодезической основе. Топографическая съемка выполнена ТОО "Saultec";

4. Система высот балтийская;

5. Исходные данные для разработки рабочего проекта приведены в томе - общая пояснительная записка и чертежи;

6. Все работы выполнять с высоким качеством из высококачественных материалов и изделий.

Ведомость рабочих чертежей основного комплекта ГП

Лист	Наименование	Примечание
1	Общие данные (начало)	
2	Общие данные (окончание)	
3	План демонтажа М1:500	
3.1	План разбивочный М1:500	
4	План организации рельефа М1:500	
5	План земельных масс М1:500	
6	План покрытий М 1:500	
7	Покрытия тип 1, тип 1.1, тип 2, тип 5	
7.1	Узлы Г, Д	
7.2	План разметки детской, футбольной, баскетбольной,	
	тренажерной площадок	
8	План озеленения М 1:500	
9	Разрез Б-Б	
9.1	Разрез А-А	
10	План малых архитектурных форм М 1:500	
11	Сводный план инженерных сетей М 1:500	

Ведомомсть основных комплектов рабочих чертежей

Обозначение	Наименование	Примечание
ГП	Генеральный план	
АС	Архитектурно - строительные решения	
НСС	Наружние системы связи	
НВК	Наружние сети водоснабжения и	
	канализации	
ТС	Тепломеханические решения тепловых	
	сетей	
ГСН	Наружные газопроводы	
ЭН	Наружнее электроосвещение	
ЭС	Электроснабжение	

Топографическая съемка выполнена ТОО "Saultec" в 2022 году.

Полевые работы выполнялись в апреле 2022 года. Полевые работы выполнены GPS 1200 фирмы Leica Geosystems .

Топографическая съемка разработан на основании задания на проектирование, в соответствий с эскизным проектом.

Система координат- местная.

Система высот- Балтийская.

Все конструкции, изделия и материалы, применяемые при строительстве данного объекта должны быть сертифицированы.

Перечень видов работ, для которых необходимо составлять акты освидетельствования скрытых работ :

- уплотнение грунта основания;
- устройство дополнительного слоя основания.

Настоящий проект соответсвует требованиям нормативных, экологических, санитарно-технических, противопожарных документов и других норм действующих на территории Республики Казахстан и обеспечивает безопасность продукции для жизни здоровья людей, имущества, охрану окружающей среды.

Главный инженер проекта Кулмак Ю.М.

Взам. инв. №

Подпись и дата

Инв. № подл.

Изм.	Кол.уч.	Лист	№док.	Подп.	Дата	2022-08-ГП		
						Строительство "Жастар аллеясы" по пр. Нурсултана Назарбаева от площади им. М. Маметовой между домами 225, 233, 233/1 235/1, 240, 240/1, 242, 244, 15А, 15/2, 21А в г. Уральск, ЗКО		
Разработ.		Шулекин				Аллея	Стадия	Лист	Листов
Проверил		Телагисов					РП	1	11
Н. контр.		Мальцев				Общие данные (начало)	SAULTEC Лицензия: №19010927 от 16.05.2019 г.		
ГИП		Кулмак							

Технико - экономические показатели генерального плана

Поз.	Наименование	ед. изм.	Кол.
1	Площадь участка	га	1,9366
2	Плотность участка	%	100
3	Площадь спортивного покрытия	$м^2$	1481,77
4	Плотность покрытия	%	7,65
5	Площадь тартанового покрытия	$м^2$	296
6	Плотность покрытия	%	1,53
7	Площадь искусственного травяного покрытия	$м^2$	800
8	Плотность покрытия	%	4,13
9	Площадь покрытия беговой дорожки	$м^2$	812,83
10	Плотность покрытия	%	4,20
11	Площадь покрытия цветников	$м^2$	252,91
12	Плотность покрытия	%	1,31
13	Площадь травяное покрытия	$м^2$	3254,54
14	Плотность покрытия	%	16,81
15	Площадь покрытия из брусчатки	$м^2$	10319,0
16	Плотность покрытия	%	53,28
17	Площадь свободная от застройки и покрытий	$м^2$	2148,95
18	Плотность покрытия	%	11,09

Ведомость ссылочных и прилагаемых документов

Обозначение	Наименование	Примечание
СН РК 3.01-01-2013	Градостроительство. Планировка и застройка городских и сельских поселений	
СП РК 2.04-01-2017	Строительная климатология	
ГОСТ 8509-93	Щебень из горных пород и гравий для строительных работ	
ГОСТ 8736-93	Песок для строительных работ	
ГОСТ 22266-94	Цементы сульфатостойкие	

Генеральный план.

Площадка для строительства характереуется следующими природно-климатическими условиями, учтенными при разработке рабочих чертежей:

По природным условиям относиться к строительно-климатическому району-IIIВ.

При проектировании проекта приняты нагрузки согласно НТП РК 01-01-3.1(4.1)-2017 :

- снеговая нормативная нагрузка по снеговому району - 1,8 кПа;
- ветровая нормативная нагрузка по ветровому району - 0,56 $кН/м^2$;
- температура наружнего воздуха наиболее холодной пятидневки 29,6°С;
- нормативная глубина промерзания - 1,62 м.

Условные обозначения:

КЖ - Существующие строения;
А - Существующее асфальтное порытие;
- Существующая подземная ливневая канализация;
Г - Существующий газопровод;
В - Существующий водопровод;
К - Существующая канализация;
- Существующие электрокабели ВН подземные;
Т - Существующая сеть тепловая;
- Существующие электрокабели НН подземные;
- Существующая канализация телефонная;
- Существующее ограждение;
- Проектируемое ограждение;
- Проектируемый бардюрный камень;
- Проектируемое покрытие из брусчатки;
- Проектируемое травяное покрытие;
- Существующее травяное покрытие;
- Проектируемое спортивное покрытие;
- Проектируемое тартановое покрытие;
- Проектируемые кустарники;
- Проектируемые деревья.

Изм.	Кол.уч.	Лист	N°док.	Подп.	Дата
Разработ.		Шулекин			
Проверил		Телагисов			
Н. контр.		Мальцев			
ГИП		Кулмак			

2022-08-ГП

Строительство "Жастар аллеясы" по пр. Нурсултана Назарбаева от площади им. М. Маметовой между домами 225, 233, 233/1 235/1, 240, 240/1, 242, 244, 15А, 15/2, 21А в г. Уральск, ЗКО

Аллея

Стадия	Лист	Листов
РП	2	

Общие данные (окончание)

SAULTEC
Лицензия: N°19010927 от 16.05.2019 г.

Взам. инв. N°
Подпись и дата
Инв. N° подл.

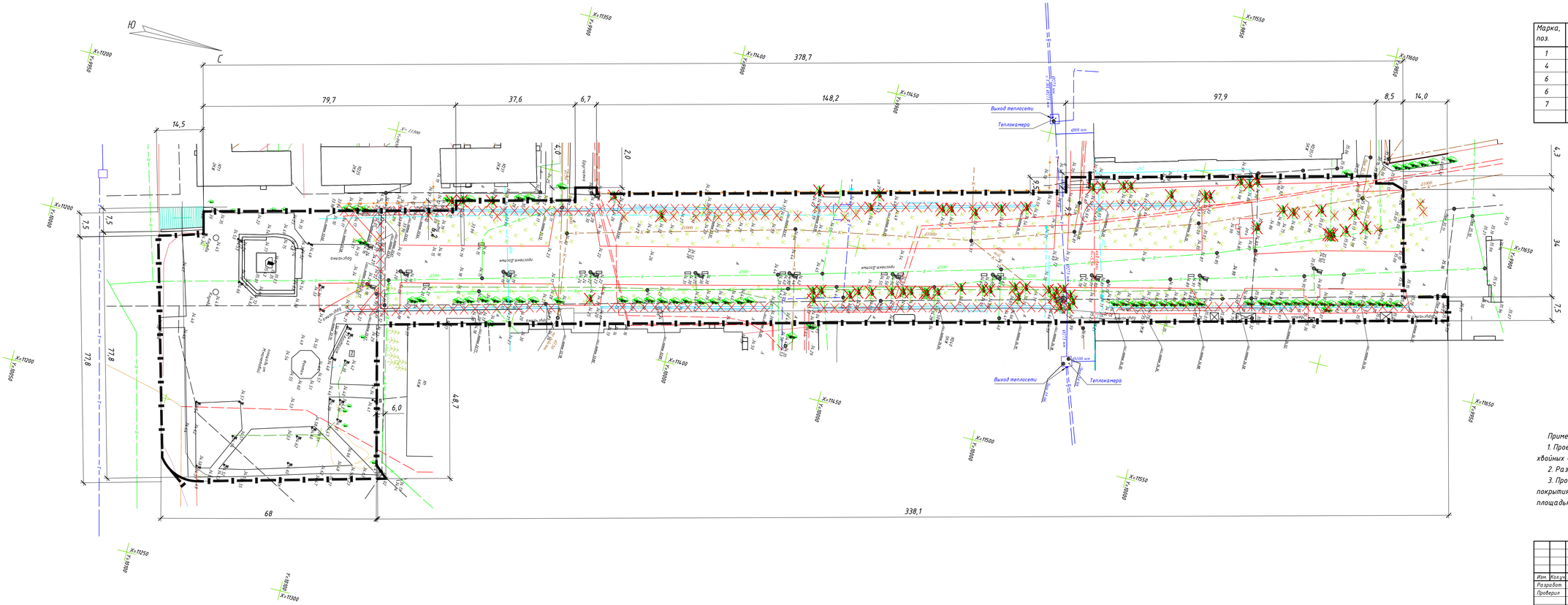

Спецификация демонтируемых материаллов

Марка, поз.	Обозначение	Наименование	Кол	Масса ед.кг	Общ. масса
1	ГОСТ 8509-93	∟50х5, L=1394 мм	190	5,255	998,45
4	ГОСТ 8509-93	∟50х5, L=571,3 м	2	2153,8	4307,6
6	ГОСТ 25192-82	Бетон В15, F200, W8		-	37,14 $м^3$
6	Серия 1.243.1-4	ПТ 12,5-8.6	714	96,0	68544
7	Серия 1.243.1-4	ПТ 12,5-11.9	635	198,0	125730

Условные обозначения:

- Граница участка;
- КЖ – Существующие строения;
- А – Существующее асфальтное порытие;
- Демонтируемая подземная ливневая канализация;
- Существующее ограждение;
- Существующие деревья;
- Демонтируемые лиственные деревья;
- Демонтируемые хвойные деревья;
- Демонтируемый бортовой камень;
- Г – Существующий газопровод;
- В – Существующий водопровод;
- К – Существующая канализация;
- Существующие электрокабели ВН подземные;
- Т – Существующая сеть тепловая;
- Существующие электрокабели НН подземные;
- Существующая канализация телефонная;
- Существующее ограждение.

Примечания:

1. Проектом предусматривается выкорчевывание лиственных деревьев - 58 шт, хвойных - 22 шт, демонтаж бортового камня - 70 м;
2. Размеры даны в метрах;
3. Проектом предусматривается демонтаж существующего асфальтового покрытия площадью 4870,6 $м^2$, демонтаж существующего покрытия из брусчатки площадью 37,6 $м^2$ и демонтаж верхнего слоя покрытия из брусчатки 3164,2 $м^2$.

Изм.	Кол.уч.	Лист	N°док.	Подп.	Дата	2022-08-ГП	
Разработ.	Шулекин					Строительство "Жастар аллеясы" по пр. Нурсултана Назарбаева от площади им. М. Маметовой между домами 225, 233, 233/1 235/1, 240, 240/1, 242, 244, 15А, 15/2, 21А в г. Уральск, ЗКО	
Проверил	Телашова					Аллея	Стадия: РП; Лист: 3; Листов:
Н. контр.	Мальцев					План демонтажа М 1:500	SAULTEC Лицензия: N°19010927 от 16.05.2019 г.
ГИП	Кулпак						

Взам. инв. N°

Подпись и дата

Инв. N° подл.

Экспликация зданий и сооружений

Номер на плане	Наименование	Этажность	Количество	Площадь		Строительный объем, м³
				Застройка	Полезная	
1	Проектируемая детская площадка	-	1	900	-	-
2	Проектируемая тренажерная площадка	-	1	581,77	-	-
3	Проектируемая баскетбольная площадка	-	1	256	-	-
4	Проектируемая футбольная площадка	-	1	800	-	-

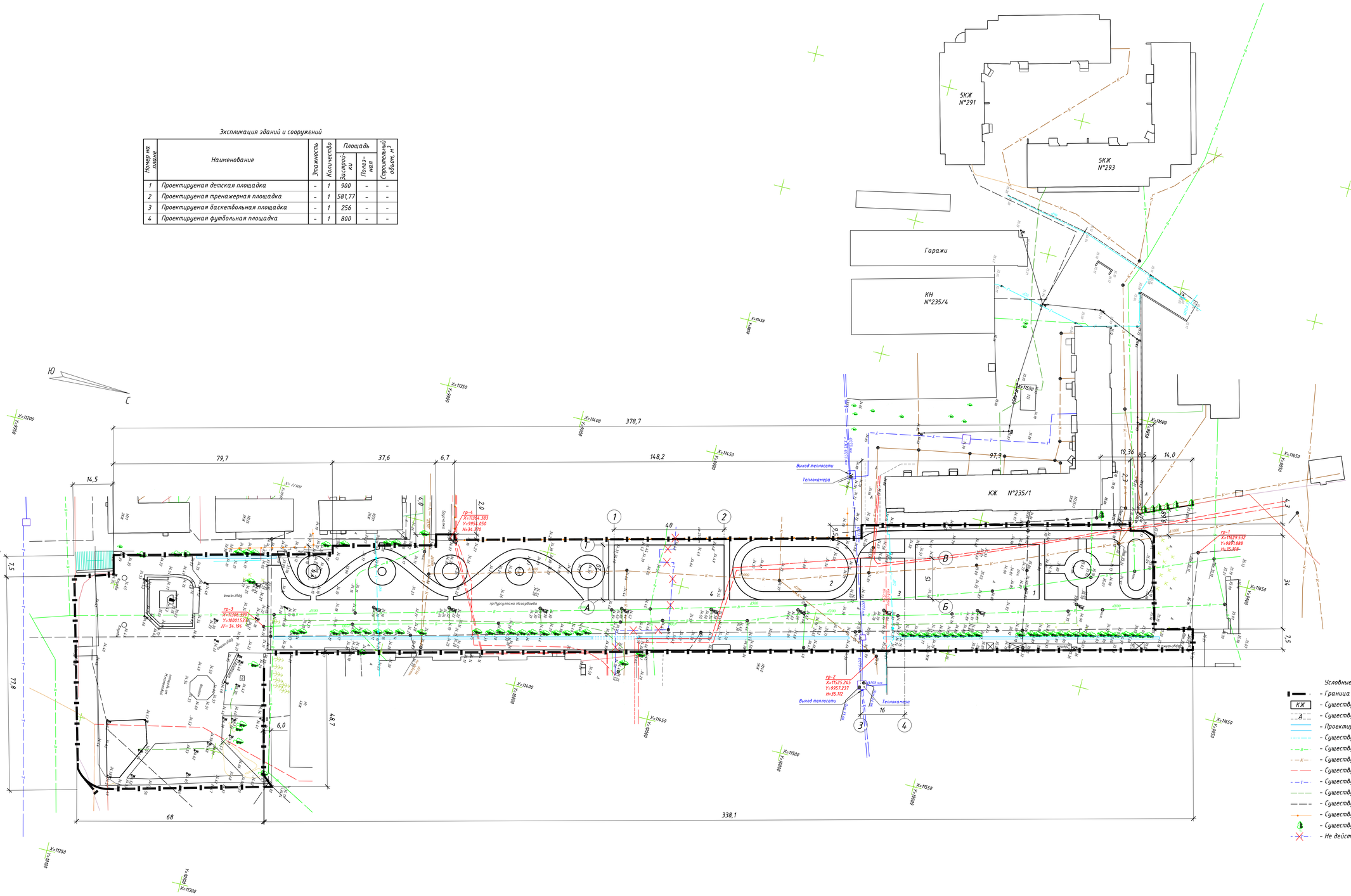

Условные обозначения:

- Граница участка;
- КЖ – Существующие строения;
- Существующее асфальтное порытие;
- Проектируемая подземная ливневая канализация;
- Существующий газопровод;
- Существующий водопровод;
- Существующая канализация;
- Существующие электрокабели ВН подземные;
- Существующая сеть тепловая;
- Существующие электрокабели НН подземные;
- Существующая канализация телефонная;
- Существующее ограждение;
- Существующие деревья;
- Не действующая теплосеть.

Примечания:

1. Генеральный и Разбивочный план разработан на основе топографической сьемки масштаба 1:500, выполненной в 2018 году ТОО "Saultec";
2. Система высот Балтийская;
3. Система координат местная ;
4. Разбивку проектируемых площадок вести от существующих объектов или по координатам указанными на чертеже;
5. Вертикальную привязку вести от репера, для выноса репера обратиться в городской отдел архитектуры и градостроительства;
6. Размеры даны в метрах.

						2022-08-ГП			
Изм.	Кол.уч.	Лист	N°док.	Подп.	Дата	Строительство "Жастар аллеясы" по пр. Нурсултана Назарбаева от площади им. М. Маметовой между домами 225, 233, 233/1 235/1, 240, 240/1, 242, 244, 15А, 15/2, 21А в г. Уральск, ЗКО			
Разработ.		Шулекин				Аллея	Стадия	Лист	Листов
Проверил		Телагисов					РП	3.1	
Н. контр.		Мальцев				План разбивочный М 1:500	SAULTEC Лицензия: N°19010927 от 16.05.2019 г.		
ГИП		Кунтак							

Взам. инв. №

Подпись и дата

Инв. № подл.

Разы ветра

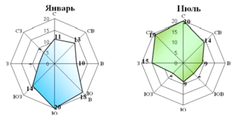

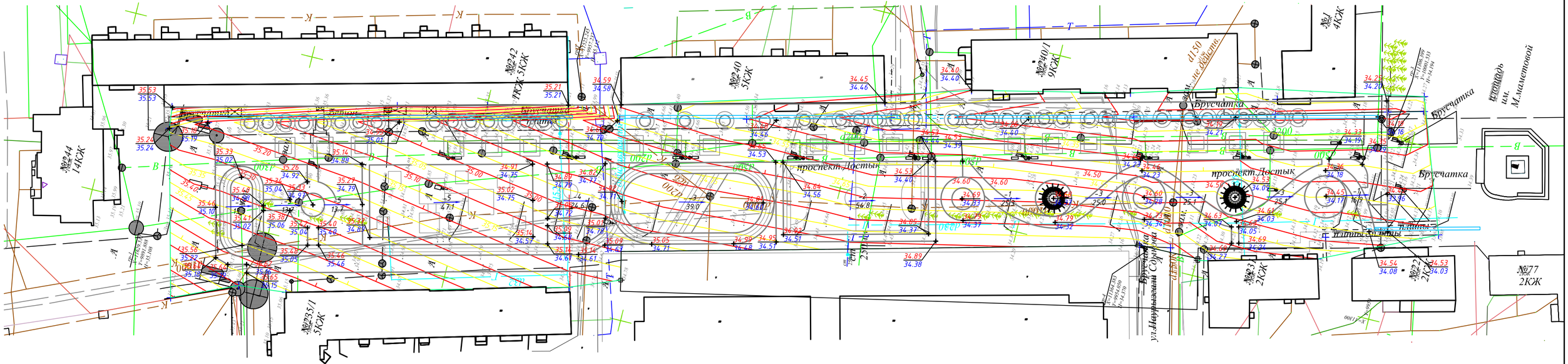

Примечания

1. Генеральный и Разбивочный план разработан на основе геодезической сьёмки масштаба 1:500,выполненной в 2018 года ТОО "Saultec".
2. Система высот Балтийская.
3. Система координат местная (Городская).
4. Разбивку проектируемых площадок вести от существующих объектов или по координатам указанными на чертеже.
5. Вертикальную привязку вести от реперов №Rp1-4.

						2022-08-ГП			
						Строительство "Жастар аллеясы" по пр. Нурсултана Назарбаева от площади им. М. Маметовой между домами 225, 233, 233/1 235/1, 240, 240/1, 242, 244, 15А, 15/2, 21А в г. Уральск, ЗКО			
Изм.	Кол.уч.	Лист	N док.	Подп.	Дата				
Выполнил		Быков Н.			17.05.19	Аллея	Стадия	Лист	Листов
Проверил		Телагисов			17.05.19		РП	4	
Н. контр.		Мальцев			17.05.19	План организации рельефа масштаба 1:500	SAULTEC Лицензия: N°19010927 от 16.05.2019 г.		
ГИП		Кулнак			17.05.19				

Взам. инв. N°	Подпись и дата	Инв. N° подл.

№244 14КЖ
№241 14КЖ
№242 5КЖ
№240 5КЖ
№239 5КЖ
№240 9КЖ
№240/1 9КЖ
№1 КЖ
№23 2КЖ
№23/1 2КЖ
№23/2 2КЖ
№2 2КЖ
№2/1 2КЖ
ул.Мирзакана Сатыбаева
проезд Лостик
Брусчатка
Аллея имени М.Маметовой
0001
0002
0003
0004
0005
0006
0007
0008
0009
0010
0011
0012
0013
0014
0015
0016
0017
0018
0019
0020
0021
0022
0023
0024
0025
0026
0027
0028
0029
0030
0031
0032
0033
0034
0035
0036
0037
0038
0039
0040

План покрытий М 1:500

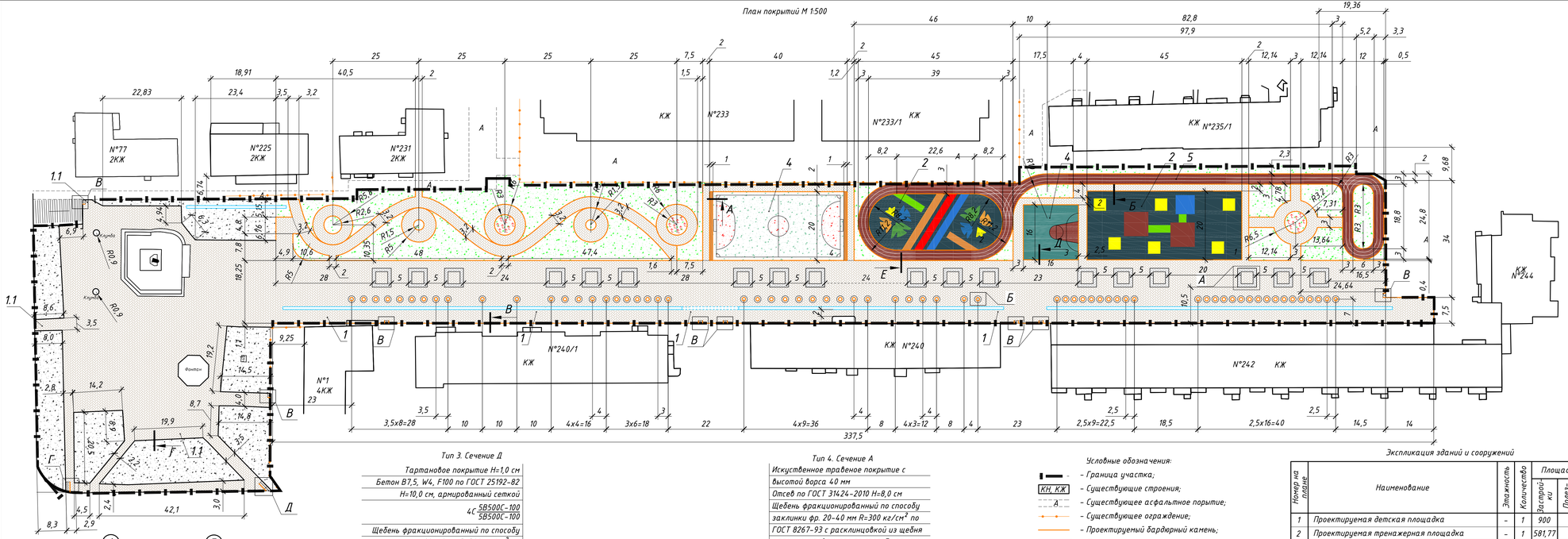

Тип 3. Сечение Д

Тартановое покрытие H=1,0 см
Бетон В7,5, W4, F100 по ГОСТ 25192-82
H=10,0 см, армированный сеткой
4С $\frac{5В500С-100}{5В500С-100}$
Щебень фракционированный по способу заклинки фр. 20-40 мм R=300 кг/см² по ГОСТ 8267-93 с расклинцовкой из щебня фракционированного по способу заклинки фр. 5-10 мм R=300 кг/см² по ГОСТ 8267-93
H=20,0 см
Уплотненный грунт основания (k= 0,95)
согласно СН РК 3.03-01-2013

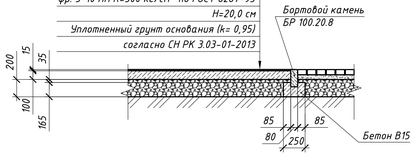

Тип 4. Сечение А

Искуственное травеное покрытие с высотой ворса 40 мм
Отсев по ГОСТ 31424-2010 H=8,0 см
Щебень фракционированный по способу заклинки фр. 20-40 мм R=300 кг/см² по ГОСТ 8267-93 с расклинцовкой из щебня фракционированного по способу заклинки фр. 5-10 мм R=300 кг/см² по ГОСТ 8267-93
H=20,0 см
Уплотненный грунт основания (k= 0,95)
согласно СН РК 3.03-01-2013

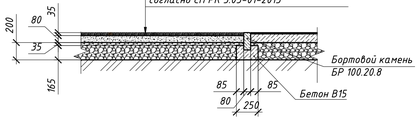

Условные обозначения:

- Граница участка;
- КН, КЖ – Существующие строения;
- Существующее асфальтное порытие;
- Существующее ограждение;
- Проектируемый бардюрный камень;
- Проектируемое покрытие из брусчатки;
- Проектируемое травяное покрытие;
- Существующее травяное покрытие;
- Проектируемое спортивное покрытие;
- Проектируемое тартановое покрытие;
- Проектируеная канализация ливневая подземная;
- Существующие элементы покрытия.

Экспликация зданий и сооружений

Номер на плане	Наименование	Этажность	Количество	Площадь: Застройки	Площадь: Полезная	Строительный объем, м³
1	Проектируемая детская площадка	-	1	900	-	-
2	Проектируемая тренажерная площадка	-	1	581,77	-	-
3	Проектируемая баскетбольная площадка	-	1	256	-	-
4	Проектируемая футбольная площадка	-	1	800	-	-

Примечание:

1. Общая масса сетки 4С $\frac{5В500С-100}{5В500С-100}$ 1595x1595 $\frac{25}{25}$ под покрытие таскетбольной площадки 16x16 м - 786,7 кг;
2. Общая масса сетки 4С $\frac{5В500С-100}{5В500С-100}$ 4495x1995 $\frac{25}{25}$ под покрытие детской площадки 45x20 м - 1982,21 кг;
3. Общая масса сетки 4С $\frac{5В500С-100}{5В500С-100}$ 3895x1635 $\frac{25}{25}$ под покрытие тренажерной площадки 39x16,4 м - 1322,27 кг;
4. Общая масса сетки 4С $\frac{5В500С-100}{5В500С-100}$ 29300x300 $\frac{25}{25}$ под покрытие беговой дорожки 293x3 м - 1407,56 кг;
5. Размеры даны в метрах;
6. Данный лист читать с листом ГП-7.

Ведомость тротуаров, дорожек и площадок

Поз.	Наименование	Тип	Площадь покрытия, м²	Примечание
	Покрытие из брусчатки подлежащее замене	1.1	3164,2	
	Проектируемое покрытие из брусчатки		7 154,8	
1	Проектируемое покрытие из брусчатки	1	6 677,8	
2	Проектируемое покрытие из брусчатки	1	477	
	Проектируемое покрытие для тренажерной площадки:		900,00	
3	Проектируемое спортивное покрытие	2	678,45	
4	Проектируемое спортивное покрытие	2	98,00	
5	Проектируемое спортивное покрытие	2	73,50	
6	Проектируемое спортивное покрытие	2	30,25	
7	Проектируемое спортивное покрытие	2	19,80	
	Проектируемое покрытие для детской площадки:		581,77	
8	Проектируемое спортивное покрытие	2	364,00	
9	Проектируемое спортивное покрытие	2	72,48	
10	Проектируемое спортивное покрытие	2	7,92	
11	Проектируемое спортивное покрытие	2	43,97	
12	Проектируемое спортивное покрытие	2	55,12	
13	Проектируемое спортивное покрытие	2	38,28	
	Проектируемое покрытие для баскетбольной площадки:		256,00	
14	Проектируемое тартановое покрытие	3	39,90	
15	Проектируемое тартановое покрытие	3	216,10	
	Проектируемое покрытие для футбольной площадки (в зимний период использовать под хоккейную площадку):		800	
16	Проектируемое искусственное травяное покрытие	4	605,27	
17	Проектируемое искусственное травяное покрытие	4	154,73	
18	Проектируемое тартановое покрытие	3	40,00	
19	Проектируемое покрытие беговой дорожки	5	812,83	
20	Проектируемый бортовой камень БР 100.20.8		3015 м	

Экспликация зданий и сооружений

Номер на плане	Наименование	Этажность	Количество	Площадь: Застройки	Площадь: Полезная	Строительный объем, м³
1	Проектируемая детская площадка	-	1	900	-	-
2	Проектируемая тренажерная площадка	-	1	581,77	-	-
3	Проектируемая баскетбольная площадка	-	1	256	-	-
4	Проектируемая футбольная площадка	-	1	800	-	-

Изм.	Кол.уч.	Лист	N°док.	Подп.	Дата
Разработ.	Шулекин				
Проверил	Тенгалиев				
Н. контр.	Мальцев				
ГИП	Кулпак				

2022-08-ГП

Строительство "Жастар аллеясы" по пр. Нурсултана Назарбаева от площади им. М. Маметовой между домами 225, 233, 233/1 235/1, 240, 240/1, 242, 244, 15А, 15/2, 21А в г. Уральск, ЗКО

Аллея

План покрытий М 1:500

Стадия	Лист	Листов
РП	6	

SAULTEC
Лицензия: N°19010927 от 16.05.2019 г.

Взам.инв. N° | Подпись и дата | Инв. N° подл.

Тип 5. Сечение Е

Безшовное покрытие на основе резиновой крошки Н=1,5 см
Бетон В7,5, W4, F100 по ГОСТ 25192-82 Н=10,0 см, армированный сеткой $4C\frac{5В500С-100}{5В500С-100}$
Щебень фракционированный по способу заклинки фр. 20-40 мм R=300 кг/см^2 по ГОСТ 8267-93 с расклинцовкой из щебня фракционированного по способу заклинки фр. 5-10 мм R=300 кг/см^2 по ГОСТ 8267-93 Н=20,0 см
Уплотненный грунт основания (k= 0,95) согласно СН РК 3.03-01-2013

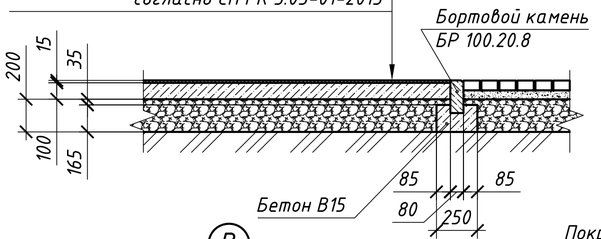

Тип 2. Сечение Б

Покрытие из плит на основе резиновой крошки Н=1,0 см
Бетон В7,5, W4, F100 по ГОСТ 25192-82 Н=10,0 см
$4C\frac{5В500С-100}{5В500С-100}$
Щебень фракционированный по способу заклинки фр. 20-40 мм R=300 кг/см^2 по ГОСТ 8267-93 с расклинцовкой из щебня фракционированного по способу заклинки фр. 5-10 мм R=300 кг/см^2 по ГОСТ 8267-93 Н=20,0 см
Уплотненный грунт основания (k= 0,95) согласно СН РК 3.03-01-2013

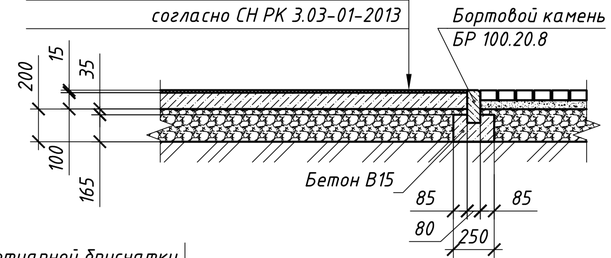

Тип 1. Сечение В

Покрытие из бетонной тротуарной брусчатки Н=6,0 см
Цементно-песчаная смесь (1:6) Н=5,5 см
Песчано-гравийная смесь Н=7 см
Щебень фракционированный по способу заклинки фр. 20-40 мм R=300 кг/см^2 по ГОСТ 8267-93 с расклинцовкой из щебня фракционированного по способу заклинки фр. 5-10 мм R=300 кг/см^2 по ГОСТ 8267-93 Н=10,0 см
Уплотненный грунт основания (k= 0,95) согласно СН РК 3.03-01-2013

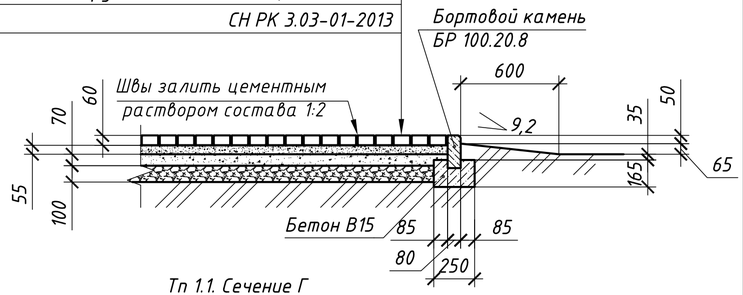

Тп 1.1. Сечение Г

Покрытие из бетонной тротуарной брусчатки Н=6,0 см;
Цементно-песчаная смесь (1:6) Н=5,5 см;
Суще ствующий подстилающий слой

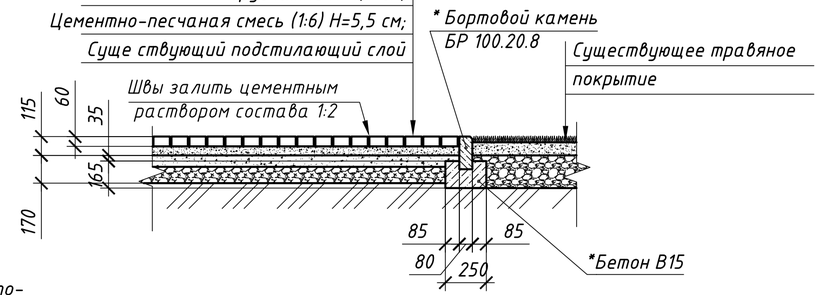

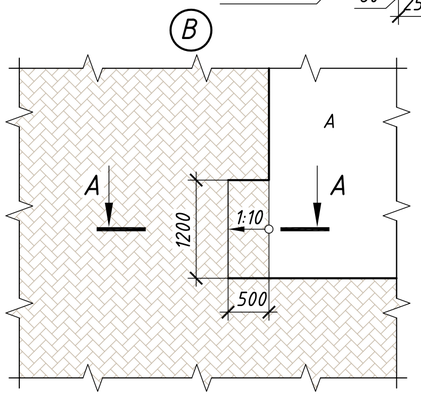

Примечание:
Данный лист читать с листом ГП-6.

Покрытие из бетонной тротуарной брусчатки Н=6,0 см
Цементно-песчаная смесь (1:6) Н=5,5 см
Щебень фракционированный по способу заклинки фр. 20-40 мм R=300 кг/см^2 по ГОСТ 8267-93 с расклинцовкой из щебня фракционированного по способу заклинки фр. 5-10 мм R=300 кг/см^2 по ГОСТ 8267-93 Н=20,0 см
ПГС по ГОСТ 23735-2014 Н=10,0 см
Уплотненный грунт основания (k= 0,95) согласно СН РК 3.03-01-2013

А-А

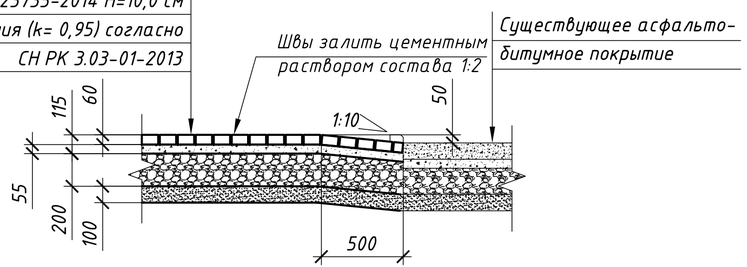

Изм.	Кол.уч	Лист	N°док.	Подп.	Дата	2022-08-ГП		
						Строительство "Жастар аллеясы" по пр. Нурсултана Назарбаева от площади им. М. Маметовой между домами 225, 233, 233/1 235/1, 240, 240/1, 242, 244, 15А, 15/2, 21А в г. Уральск, ЗКО		
Разработ.		Шулекин				Аллея	Стадия	Лист	Листов
Проверил		Телагисов					РП	7	
Н. контр.		Мальцев				Покрытия тип 1, тип 1.1, тип 2, тип 5	SAULTEC Лицензия: N°19010927 от 16.05.2019 г.		
ГИП		Кулмак							

Взам. инв. N° | Подпись и дата | Инв. N° подл.

Покрытие из бетонной тротуарной брусчатки H=6,0 см
Цементно-песчаная смесь (1:6) H=5,5 см
Щебень фракционированный по способу заклинки фр. 20-40 мм R=300 кг/см^2 по ГОСТ 8267-93 с расклинцовкой из щебня фракционированного по способу заклинки фр. 5-10 мм R=300 кг/см^2 по ГОСТ 8267-93 H=20,0 см
ПГС по ГОСТ 23735-2014 H=10,0 см
Уплотненный грунт основания (k= 0,95) согласно СН РК 3.03-01-2013

А1-А1

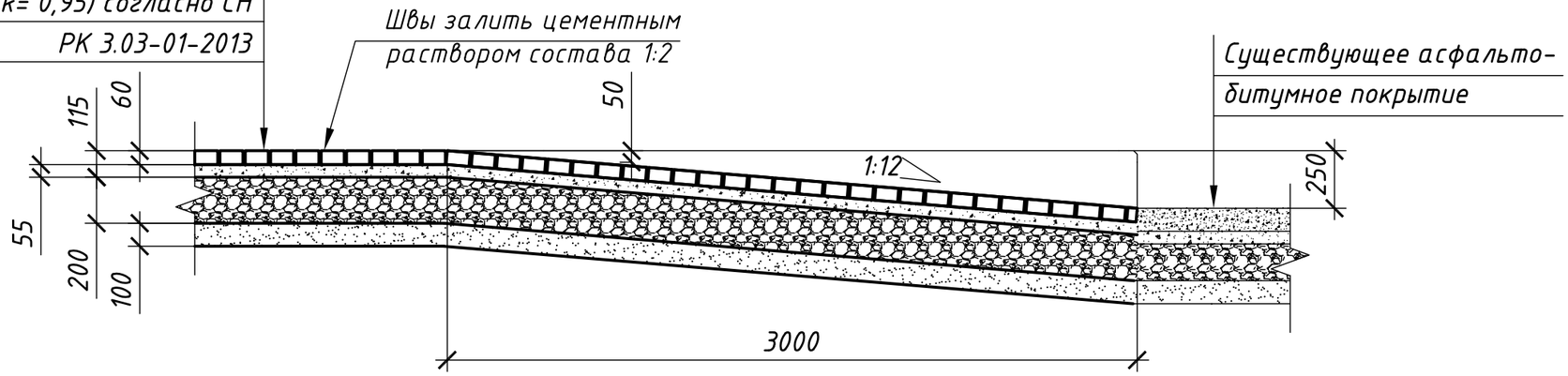

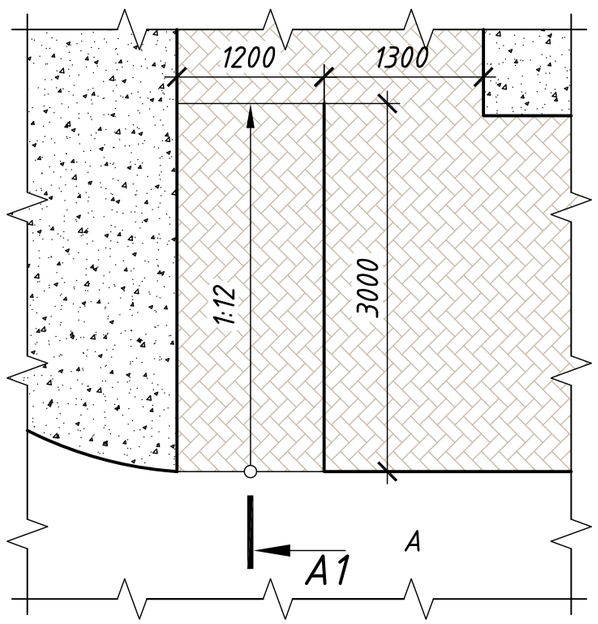

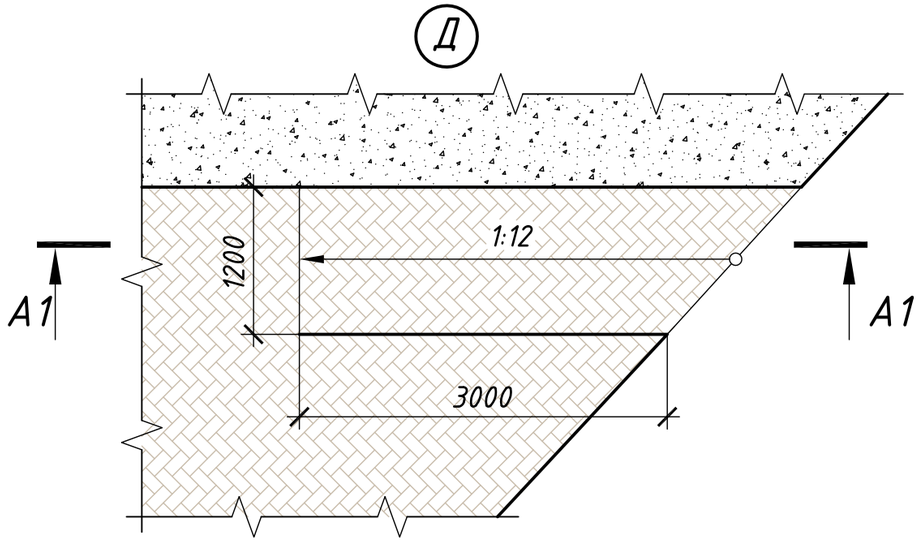

Примечание:
Данный лист читать с листом ГП-6.

Изм.	Кол.уч.	Лист	N°док.	Подп.	Дата
Разработ.		Шулекин			
Проверил		Телагисов			
Н. контр.		Мальцев			
ГИП		Кулмак			

2022-08-ГП

Строительство "Жастар аллеясы" по пр. Нурсултана Назарбаева от площади им. М. Маметовой между домами 225, 233, 233/1 235/1, 240, 240/1, 242, 244, 15А, 15/2, 21А в г. Уральск, ЗКО

Аллея

Стадия	Лист	Листов
РП	7.1	

Узлы Г, Д

SAULTEC
Лицензия: N°19010927 от 16.05.2019 г.

Взам. инв. N°
Подпись и дата
Инв. N° подл.

План разметки детской площадки

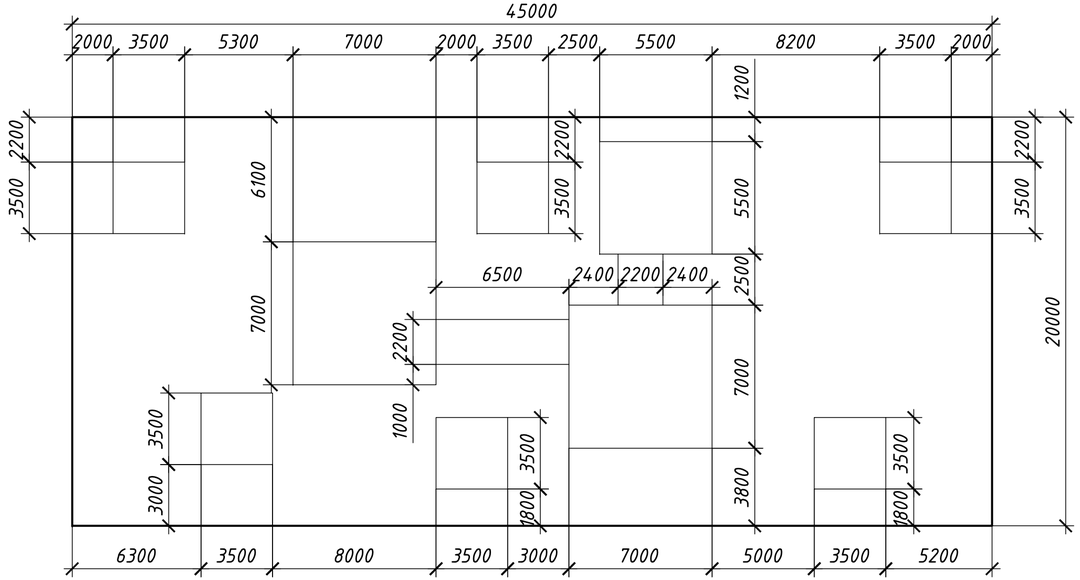

План разметки футбольной площадки

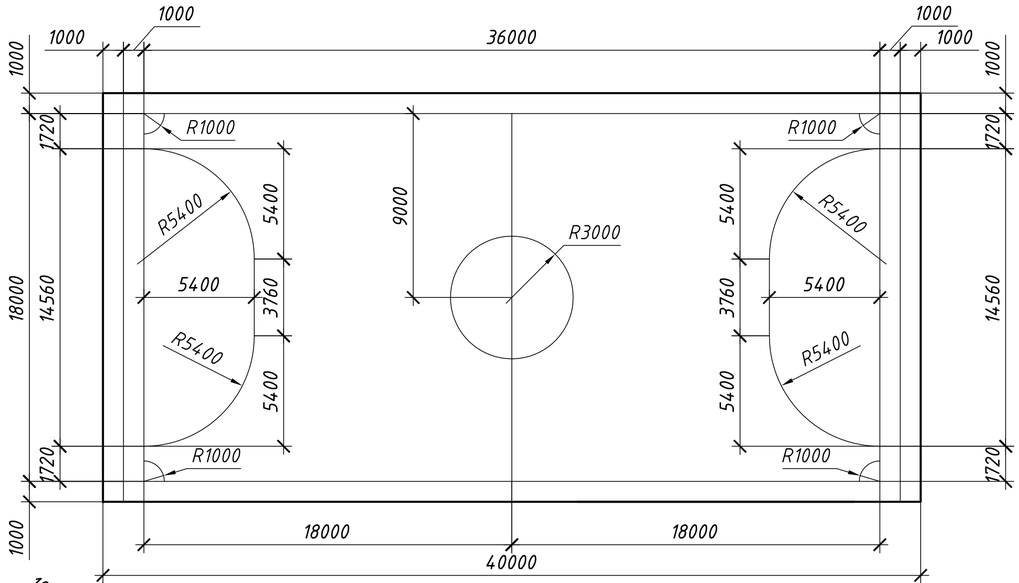

План разметки баскетбольной площадки

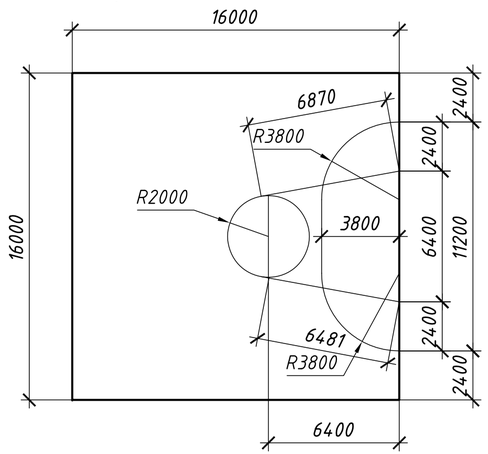

План разметки тренажерной площадки

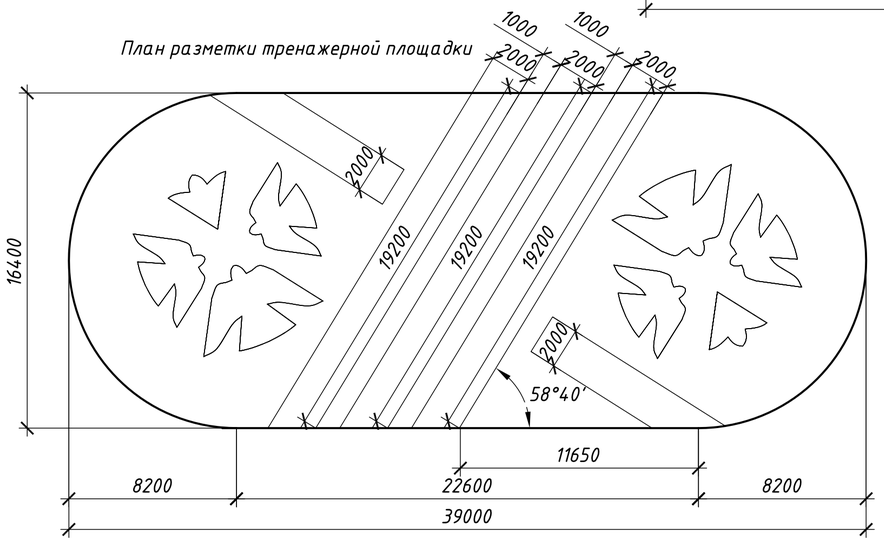

Примечание:
Выбор картинок и орнаментов на усмотрение заказчика.

Изм.	Кол.уч	Лист	N°док.	Подп.	Дата	2022-08-ГП
Разработ.		Шулекин				Строительство "Жастар аллеясы" по пр. Нурсултана Назардаева от площади им. М. Маметовой между домами 225, 233, 233/1 235/1, 240, 240/1, 242, 244, 15А, 15/2, 21А в г. Уральск, ЗКО
Проверил		Телагисов				Аллея — Стадия: РП; Лист: 7.2; Листов:
Н. контр.		Мальцев				План разметки детской, футбольной, баскетбольной, тренажерной площадок
ГИП		Кулмак				SAULTEC Лицензия: N°19010927 от 16.05.2019 г.

Взам. инв. N° | Подпись и дата | Инв. N° подл.

План озеленения М 1:500

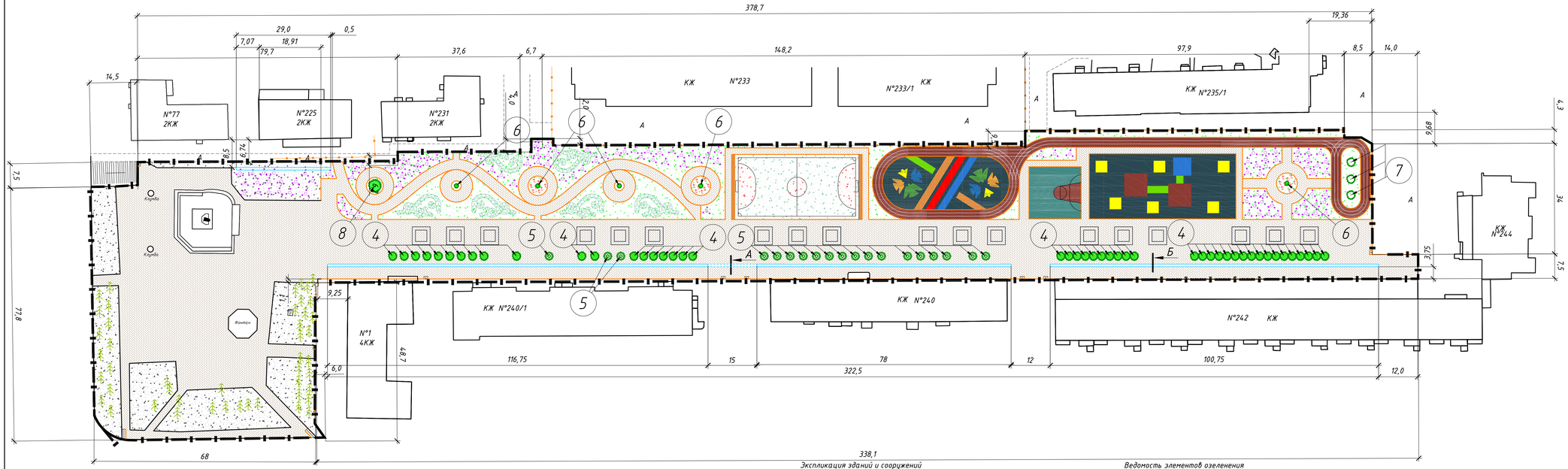

Условные обозначения:

- Граница участка;
- КН КЖ – Существующие строения;
- Существующее асфальтное порытие;
- Существующее ограждение;
- Проектируемый бордюрный камень;
- Проектируемое покрытие из брусчатки;
- Проектируемое травяное покрытие;
- Существующее травяное покрытие;
- Проектируемое спортивное покрытие;
- Проектируемое тартановое покрытие;
- Проектируемые кустарники;
- Проектируемые деревья;
- Проектируемая канализация ливневая подземная;
- Существующие ели и пихты.

Примечание:

1. Асортимент посадочного материала принят на основании рекомендаций местного питомца;
2. При посадке деревьев и кустарников производить замену растительного слоя земли на 50%;
3. При посадке деревьев отступать от края дорожек на 1,5 м, кустарников 0,5 м;
4. При посеве газонов и высадке цветников производить насыпку растительного слоя земли толщиной 300 мм;
5. При посадке деревьев и кустарников отступать соответственно от сетей:
- газопроводов, канализации - 1,5 м;
- теплопроводов - 2,0 м;
- водопроводов - 2,0 м;
- силовых кабелей и кабелей связи - 2,0 м, 0,7 м;
6. Данный лист смотреть совместно с листом ГП-9.

Размеры даны в метрах.

Экспликация зданий и сооружений

Номер на плане	Наименование	Этажность	Количество	Площадь: Застройки	Площадь: Полезная	Строительный объем, м³
1	Проектируемая детская площадка	-	1	900	-	-
2	Проектируемая тренажерная площадка	-	1	581,77	-	-
3	Проектируемая баскетбольная площадка	-	1	256	-	-
4	Проектируемая футбольная площадка	-	1	800	-	-

Ведомость элементов озеленения

Поз.	Наименование породы или вида насаждения	Воз-раст, лет	Кол.	Примечание
1	Проектируемое травяное покрытие, м²		3254,54	
2	Проектируемый вяз мелколистный с оголенной корневой системой, шт.	1 м	174	
3	Проектируемые кусты сирени, шт.	3	135	
4	Существующие березы, шт.		46	
5	Проектируемые березы, шт.	2-3 м	19	
6	Проектируемые деревья туи, шт.	1-2 м	5	
7	Проектируемые деревья ели, шт.	1-2 м	3	
8	Проектируемая ива, шт.	4	1	

Изм.	Кол.уч.	Лист	№док.	Подп.	Дата	2022-08-ГП
Разработ.	Шумкин					Строительство "Жастар аллеясы" по пр. Нурсултана Назарбаева от площади им. М. Маметовой между домами 225, 233, 233/1 235/1, 240, 240/1, 242, 244, 15А, 15/2, 21А в г. Уральск, ЗКО
Проверил	Телагисов					Аллея
Н. контр.	Мальцев					План озеленения М 1:500
ГИП	Кулпак					Стадия: РП; Лист: 8; Листов:

SAULTEC
Лицензия №19010927 от 16.05.2019 г.

Взам. инв. №

Подпись и дата

Инв. № подл.

А-А

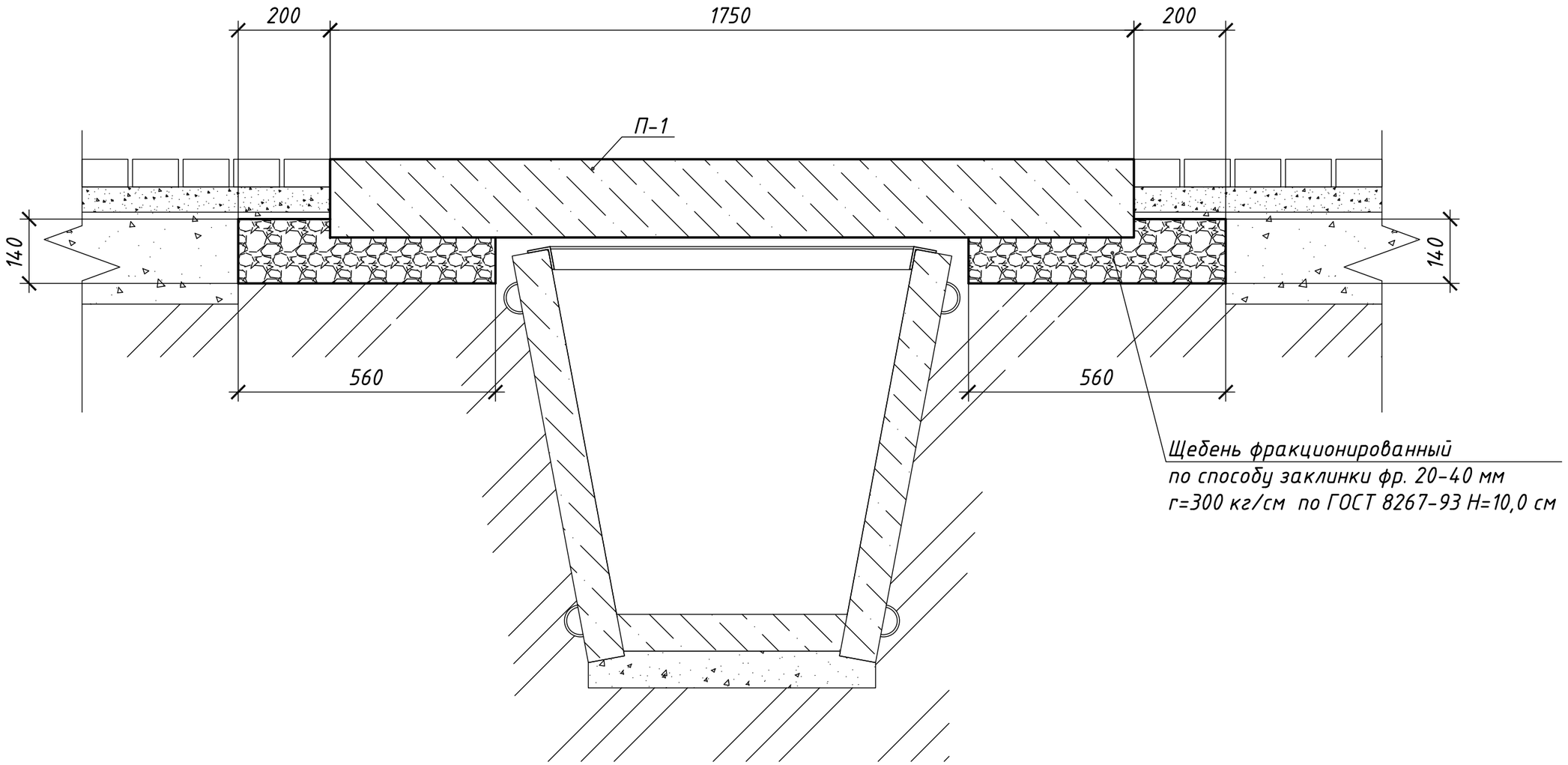

Спецификация изделий

Марка, поз.	Обозначение	Наименование	Кол.	Масса ед., кг	Общ. масса, кг
П-1	ГОСТ 21924.0-84	1П30.18	9	2200	19800
	ГОСТ 8267-93	Щебень		-	2,12 $м^3$

Изм.	Кол.уч.	Лист	N°док.	Подп.	Дата
Разработ.		Шулекин			
Проверил		Телагисов			
Н. контр.		Мальцев			
ГИП		Кулмак			

2022-08-ГП

Строительство "Жастар аллеясы" по пр. Нурсултана Назарбаева от площади им. М. Маметовой между домами 225, 233, 233/1 235/1, 240, 240/1, 242, 244, 15А, 15/2, 21А в г. Уральск, ЗКО

Аллея

Стадия	Лист	Листов
РП	9.1	

Разрез А-А

SAULTEC
Лицензия: N°19010927
от 16.05.2019 г.

Взам. инв. N°

Подпись и дата

Инв. N° подл.

Б-Б

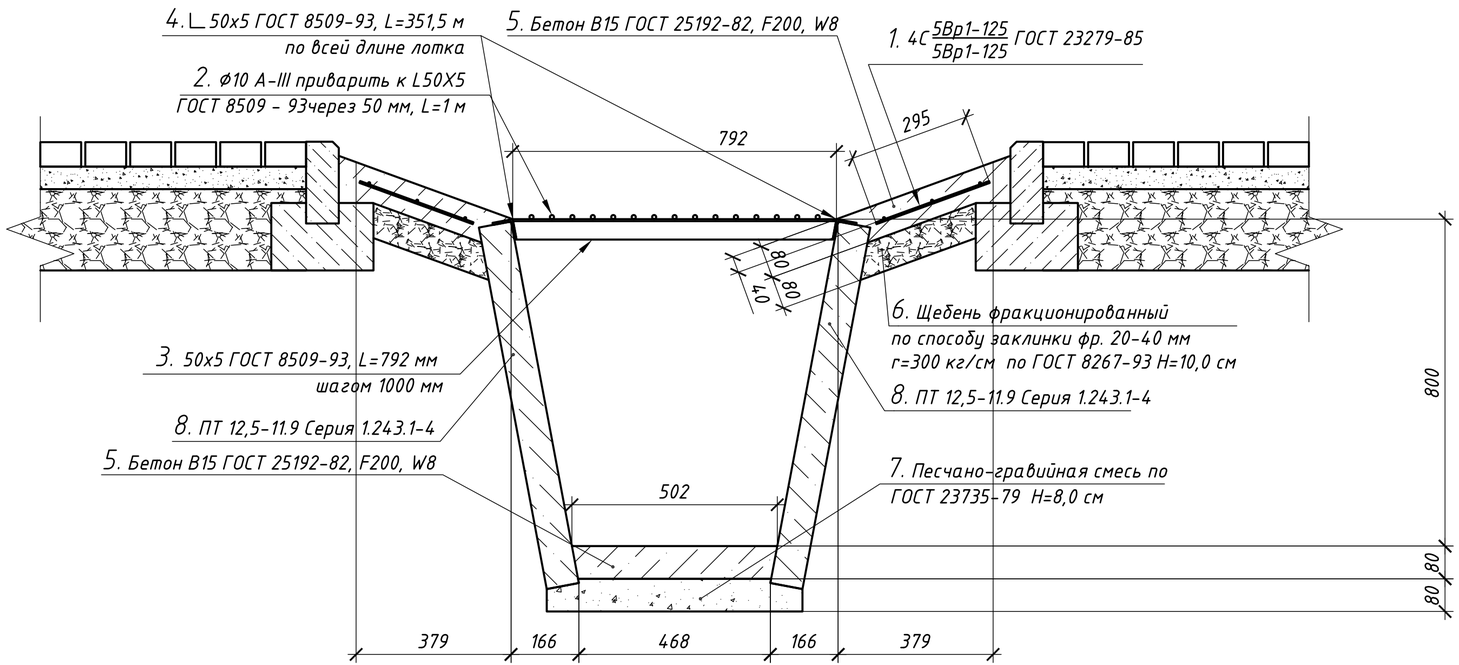

Спецификация материаллов

Марка, поз.	Обозначение	Наименование	Кол.	Масса ед.кг	Общ. масса
1	ГОСТ 23279-85	4 С $\frac{5\ Вр1-125}{5\ Вр1-125}$-30х35200 $\frac{63}{25}$	2	162,77	325,54
2	ГОСТ 5781-82	12-А-III (А400), L=1000 мм	5280	0,888	4688,64
3	ГОСТ 8509-93	∟50х5, L=792 мм	352	2,98	1048,96
4	ГОСТ 8509-93	∟50х5, L=351,5 м	2	1325,2	2650,4
5	ГОСТ 25192-82	Бетон В15, F200, W8		-	22,85 $м^3$
6	ГОСТ 8267-93	Щебень		-	22,14 $м^3$
7	ГОСТ 23735-79	ПГС		-	23,55 $м^3$
8	Серия 1.243.1-4	ПТ 12,5-11.9	642	198,0	127116

Примечание:

1. Сварные швы по ГОСТ 5264-80.
2. Сварку производить электродами Э-42 по ГОСТ 9467-75.
3. Катет сварных швов принять по наименьшей толщине свариваемых деталей.
4. Поверхности уголков перед покраской очистить от окалин, ржавчины.
5. Покрытие уголков: Грунтовка ГФ-021 ГОСТ 25129-82, эмаль ПФ-115 ГОСТ 6465-76 черная.
6. Данный лист смотреть совместно с листом ГП-8.

Взам. инв№	Подп. и дата	Инв№ подл.

Изм.	Кол.уч	Лист	N°док.	Подп.	Дата	2022-08-ГП		
						Строительство "Жастар аллеясы" по пр. Нурсултана Назарбаева от площади им. М. Маметовой между домами 225, 233, 233/1 235/1, 240, 240/1, 242, 244, 15А, 15/2, 21А в г. Уральск, ЗКО		
Разработ.		Шулекин				Аллея	Стадия	Лист	Листов
Проверил		Телагисов					РП	9	
Н. контр.		Мальцев				Разрез Б-Б	SAULTEC Лицензия: N°19010927 от 16.05.2019 г.		
ГИП		Кулмак							

План малых архитектурных форм М 1:500

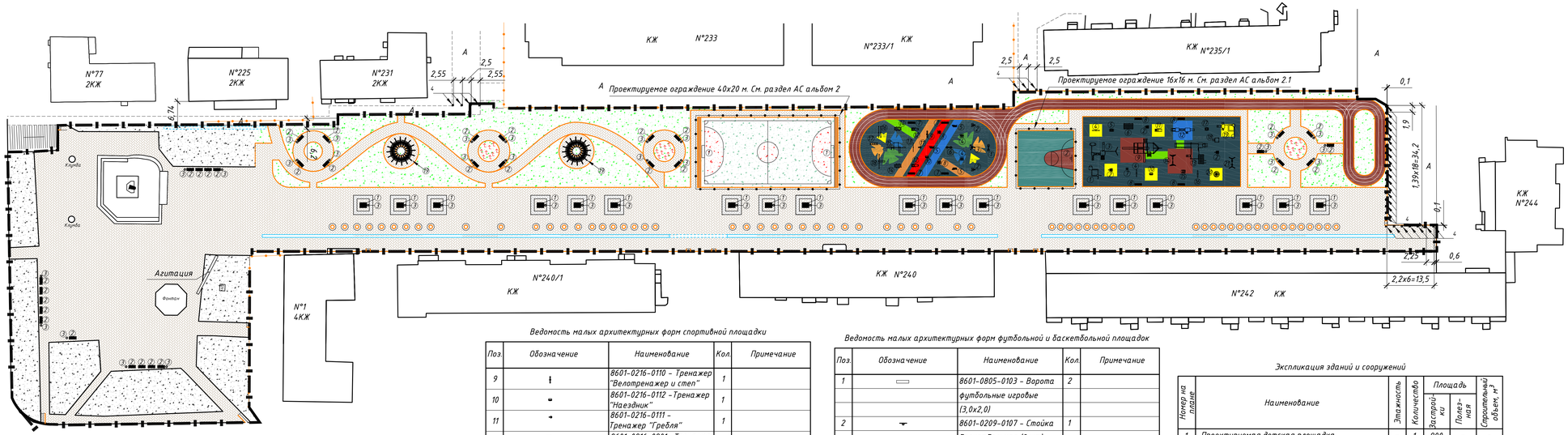

Ведомость малых архитектурных форм детской площадки

Поз.	Обозначение	Наименование	Кол.	Примечание
1		8601-0113-0110 - Детский игровой комплекс (6,778 м х 5,640 м х 3,692 м)	1	
2		8601-0104-0510 - Качалка на пружине "Вертолетик"	3	
3		8601-0113-0111 - Детский игровой комплекс (4,731 м х 2,895 м х 3,353 м)	1	
4		8601-0104-0107 -Качалка-балансир "Смешарики"	2	
5		8601-0104-0508 - Качалка на пружине "Осьминог"	1	
6		8601-0201-0109 - Детский спортивный комплекс (2,66 м х2,66 м х 2,2 м)	1	
7		8601-0109-0312 - Игровой модуль "Песочница Кораблик"	1	
8		8601-0302-0306 - Скамья антивандальная	1	
9		8601-0113-0112 - Детский игровой комплекс (6,226 м х 4,351 м х 2,577 м)	1	
10		8601-0106-0104 - Домик-беседка "Карета"	1	
11		8601-0102-0107 - Песочница с горкой	1	
12		8601-0113-0101 - Детский игровой комплекс (2,980 м х 2,925 м х 2,600 м)	1	
13		8601-0113-0102 - Детский игровой комплекс (6,170 м х 5,600 м х 3,330 м)	1	
14		8601-0104-0401 - Качели двойные, металлические	1	
15		8601-0104-0511 - Качалка на пружине "Кабриолет"	1	
16		8601-0104-0106 - Качалка-балансир "Двойная"	1	
17		8601-0104-0509 - Качалка на пружине "Лодка"	1	
18		8601-0209-0104 - Стойка баскетбольная для детей	1	
19		8601-0109-0311 - Песочный дворик со счетами, без входной арки	1	
20		8601-0101-0105 - Карусель "Ромашка"	1	
21		8601-0104-0407 - Качели подвесные двойные, сиденья со спинкой	1	

Примечание:

1. Размеры даны в метрах;
2. Данный лист читать совместно с разделом АС альбомами 2, 2.1.

Ведомость малых архитектурных форм спортивной площадки

Поз.	Обозначение	Наименование	Кол.	Примечание
9		8601-0216-0110 - Тренажер "Велотренажер и степ"	1	
10		8601-0216-0112 - Тренажер "Наездник"	1	
11		8601-0216-0111 - Тренажер "Гребля"	1	
12		8601-0216-0201 -Тренажер "Гимнастический лежак"	2	
13		8601-0202-0101 -Турник разновысокий	1	
14		8601-0203-0102 - Рукоход (1,960 м х 1,075 м х 2,200 м)	2	
15		8601-0201-0119 - Спортивный комплекс (5,300 м х 3,030 м х 2,600 м)	1	
16		8601-0213-0202 - Брусья параллельные, при высоте -1,4 м	1	
17		8601-0203-0104 - Рукоход двухуровневый с турником	1	
18		8601-0202-0103 - Турник с лавочкой	1	
19		Проектируемая пергола со скамьей		См. раздел АС

Ведомость малых архитектурных форм спортивной площадки

Поз.	Обозначение	Наименование	Кол.	Примечание
1		8601-1001-0101 - Вешалка (2,2х0,7х0,5)	1	
2		8601-0216-0105 - Тренажер "Тяга верхняя"	2	
3		8601-0216-0107 - Тренажер "Шейкер"	1	
4		8601-0216-0108 - Тренажер "Скороход"	2	
5		8601-0216-0106 - Тренажер "Лыжный ход"	3	
6		8601-0216-0101 - Тренажер "Жим ногами"	1	
7		8601-0302-0306 - Скамья антивандальная	4	
8		8601-0216-0109 - Тренажер "Жим от груди"	2	

Ведомость малых архитектурных форм футбольной и баскетбольной площадок

Поз.	Обозначение	Наименование	Кол.	Примечание
1		8601-0805-0103 - Ворота	2	
		футбольные игровые		
		(3,0х2,0)		
2		8601-0209-0107 - Стойка	1	
		баскетбольная (2 шт)		
		(1800х1200х3500)		

Ведомость малых архитектурных форм дульвара

Поз.	Обозначение	Наименование	Кол.	Примечание
1		8601-0302-0602 - Скамья,	18	
		модель: Element 2 (2 шт.)		
2		8601-0302-0602 - Скамья,	32	
		модель: Element 2		
3		8601-0303-0204 - Урна	43	
		"Сатурн"		
4		Ограждающая колонна К-1	34	См. раздел АС

Экспликация зданий и сооружений

Номер на плане	Наименование	Этажность	Количество	Площадь: Застройки	Площадь: Полезная	Строительный объем, м³
1	Проектируемая детская площадка	-	1	900	-	-
2	Проектируемая тренажерная площадка	-	1	581,77	-	-
3	Проектируемая баскетбольная площадка	-	1	256	-	-
4	Проектируемая футбольная площадка	-	1	800	-	-

Условные обозначения:

- КН, КЖ - Существующие строения;
- А - Существующее асфальтное порытие;
- Существующее ограждение;
- Проектируемое ограждение;
- Проектируемый бордюрный камень;
- Проектируемое покрытие из брусчатки;
- Проектируемое травяное покрытие;
- Существующее травяное покрытие;
- Проектируемое спортивное покрытие;
- Проектируемое тартановое покрытие;
- Существующая канализация ливневая подземная.

							2022-08-ГП		
							Строительство "Жастар аллеясы" по пр. Нурсултана Назарбаева от площади им. М. Маметовой между домами 225, 233, 233/1 235/1, 244, 240/1, 242, 244, 15А, 15/2, 21А в г. Уральск, ЗКО		
Изм.	Кол.уч.	Лист	N°док.	Подп.	Дата				
Разработ.		Шулекин					Аллея	Стадия	Лист	Листов
Проверил		Тенгалиев						РП	10	
Н. контр.		Мальцев					План малых архитектурных форм М 1:500	SAULTEC		
ГИП		Кулпак						Лицензия: N°19010927 от 16.05.2019 г.		

Взам. инв. №

Подпись и дата

Инв. № подл.

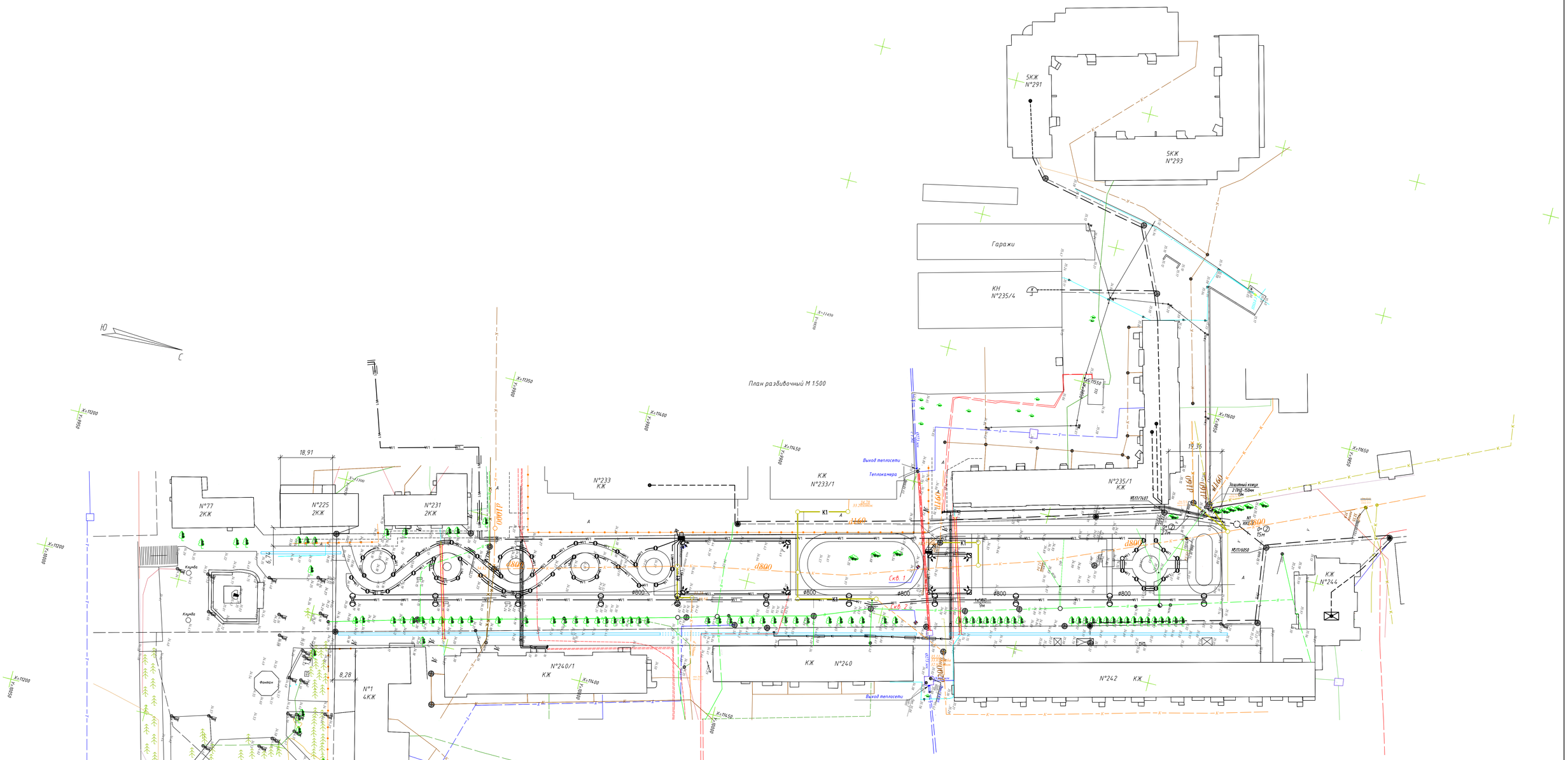

Условные обозначения:

- КЖ – Существующие строения;
- А – Существующее асфальтное порытие;
- Существующая подземная ливневая канализация;
- Существующий газопровод;
- Существующий водопровод;
- Существующая канализация;
- Существующие электрокабели ВН подземные;
- Существующая сеть тепловая;
- Существующие электрокабели НН подземные;
- Существующая канализация телефонная;
- Существующее ограждение;
- Существующие деревья.
- K1 – Проектируемая канализация;
- Проектируемый колодец;
- Газопровод в футляре.

Условные обозначения:

- Т-2 (Тип траншеи) W2 – Проектируемая кабельная ЛЭП-10кВ, проложенная в траншее;
- Т-2 (Тип траншеи) W2 – Проектируемая кабельная ЛЭП-0,4кВ, защищенная трубой ПНД на пересечении;
- Проектируемая соединительная муфта кабельной ЛЭП-10 кВ;
- Существующий телефонный оптический шкаф;
- Существующая или проектируемая муфта;
- Существующая телеф. канализация с колодцем;
- Номер / Тип: N1 / ККС-1 – Проектируемый колодец тел. канализации;
- Кол-во существующих труб (каналов) / Кол-во проектируемых труб (каналов) – Проектируемая телефонная канализации;
- Защитный кожух на проектируемой телефонной канализации;
- Демонтаж кабеля из существ. канала телефонной канализации с последующим монтажом нового кабеля в существ. канал телефонной канализации;
- Существующая телефонная коробка;
- Демонтаж существ. кабеля и монтаж нового кабеля по зданиям в трубе ПВХ-50мм.

Условные обозначения:

- Проектируемая металлическая опора с 3-мя прожекторами;
- Проектируемая металлическая опора с 2-мя прожекторами;
- W1 – Проектируемый кабель-0,4 кВ в траншее;
- Проектируемый учетно-распределительный щит ЩРУЗ;
- Проектируемая металлическая опора с 2-мя консольными светильниками;
- Садово-парковый светильник высотой 0,5 м;
- Проектируемое заземление силовых щитов;
- Проектируемый силовой ящик;
- Проектируемый магнитный пускатель для управления освещения на опоре.

						2022-08-ГП			
						Строительство "Жастар аллеясы" по пр. Нурсултана Назарбаева от площади им. М. Маметовой между домами 225, 233, 233/1 235/1, 240, 240/1, 242, 244, 15А, 15/2, 21А в г. Уральск, ЗКО			
Изм.	Кол.уч.	Лист	№док.	Подп.	Дата				
Разработ.		Шулекин				Аллея	Стадия	Лист	Листов
Проверил		Телагисов					РП	11	
Н. контр.		Мальцев				Сводный план инженерных сетей М 1:500	SAULTEC Лицензия: №19010927 от 16.05.2019 г.		
ГИП		Кулпак							

Взам. инв. №

Подпись и дата

Инв. № подл.