SAULTEC

Республика Казахстан.Западно-Казахстанская область

ТОО "Saultec"
Лицензия: N°19010927

2022-08-АС

# Рабочий проект

## Строительство "Жастар аллеясы" по пр. Нурсултана Назарбаева, от площади им. М. Маметовой между домами 225, 233, 233/1, 235/1, 240, 240/1, 242, 244, 15А, 15/2, 21 А в г. Уральск, ЗКО

Том 1. Книга 2.Альбом 2
Ограждение футбольного поля с размерами 40,0х20,0

Состав проекта:

## Архитектурно-строительные решения

Директор: Кулмак Ю. М.

ГИП: Кулмак Ю. М.

г. Уральск 2022 г.

Ведомость ссылочных и прилагаемых документов

| Обозначение | Наименование | Примечание |
|---|---|---|
| СТ РК EN 1090-1-2011 | Изготовление стальных и алюминиевых конструкций. Часть 1. Требования к оценке соответствия элементов конструкции | |
| СТ РК EN 1090-2-2011 | Изготовление стальных и алюминиевых конструкций. Часть 2. Технические требования к стальным конструкциям | |
| ГОСТ 30245-2012 | Профили стальные гнутые замкнутые сварные квадратные и прямоугольные для строительных конструкций | |
| ГОСТ 2590-2006 | Прокат стальной горячекатанный круглый | |
| ГОСТ 5336-80 | Сетки стальные плетенные одинарные | |
| ГОСТ 19903-2015 | Прокат листовой горячекатанный | |
| ГОСТ 25192 - 2012 | Бетоны. Классификация и общие технические требования требования | |
| ГОСТ 8267-93 | Щебень и гравий из плотных горных пород для строительных работ | |

Ведомомсть основных комплектов рабочих чертежей

| Обозначение | Наименование | Примечание |
|---|---|---|
| ГП | Генеральный план | |
| АС | Архитектурно - строительные решения | |
| НСС | Наружные системы связи | |
| НВК | Наружные сети водоснабжения и | |
| | канализации | |
| ТС | Тепломеханические решения тепловых | |
| | сетей | |
| ГСН | Наружное газопроводы | |
| ЭН | Наружное электроосвещение | |
| ЭС | Электроснабжение | |

Настоящий проект соответсвует требованиям нормативных, экологических, санитарно-технических, противопожарных документов и других норм действующих на территории Республики Казахстан и обеспечивает безопасность продукции для жизни здоровья людей, имущества, охрану окружающей среды.

Главный инженер проекта Кулмак Ю.М.

1. Общие данные

Проект "Строительство "Жастар аллеясы" по пр. Нурсултана Назарбаева, от площади им. М. Маметовой между домами 225, 233, 233/1 235/1, 240, 240/1, 242, 244, 15А, 15/2, 21А в г. Уральск, ЗКО " выполнен на основании задания на проектирования и топографической сьемки, выполненной ТОО "Saultec".

Место расположения здания:

Здание расположено в г. Уральск Западно-Казахстанской области.

2. При проектировании проекта приняты нагрузки согласно НТП РК 01-01-3.1(4.1)-2017 :

- снеговая нормативная нагрузка по снеговому району - 1,8 кН/м$^2$;
- ветровая нормативная нагрузка по ветровому району - 0,56 кН/м$^2$;
- климатический район III В;
- температура наружнего воздуха наиболее холодной пятидневки -29,6° С.
- нормативная глубина промерзания - 1,62 м.

3. При производстве работ руководствоваться указаниями СН РК 1.03-05-2011 "Охрана труда и техника безопасности в строительстве" и СП РК 1,03-106-2012 "Охрана труда и техника безопасности в строительстве".

Примечания:

1. Чертежи металлоконструкций разработаны на основании технологических и архитектурно-строительных чертежей и являются исходными материалами для разработки деталировочных чертежей марки КМД;
2. Стальные конструкции запроектированы в соответствии СТ РК EN 1090-2-2011 «Изготовление стальных и алюминиевых конструкций. Часть 2. Технические требования к стальным конструкциям»;
3. Сварку производить электродами Э-42 по ГОСТ 9467-75;
4. Монтаж конструкций производить на сварке;
5. В деталях узлов даны решения соединений конструкций. Размеры сварных швов проверяются при разработке чертежей марки КМД по расчетным усилиям;
6. Мероприятия по защите металлоконструкций от коррозии выполнять в соответствии с требованиями СН РК 2.01-01-2013 и СП РК 2.01-101-2013 «Защита строительных конструкций от коррозии»»;
7. Покрытие поверхностей металлических изделий: грунтовка ГФ-021 по ГОСТ 25129-82 в два слоя, эмаль ПФ-115 (черная) по ГОСТ 6465-76 (RAL 5015) в два слоя.

Взам. инв. №

Подп. и дата

Инв. № подл.

| Изм. | Кол.уч. | Лист | №док. | Подп. | Дата |
|---|---|---|---|---|---|
| Разработ. | | Кулмак | | | |
| Проверил | | Телагисов | | | |
| Н. контр. | | Мальцев | | | |
| ГИП | | Кулмак | | | |

2022-08-АС

Строительство "Жастар аллеясы" по пр. Нурсултана Назарбаева от площади им. М. Маметовой между домами 225, 233, 233/1 235/1, 240, 240/1, 242, 244, 15А, 15/2, 21А в г. Уральск, ЗКО

Аллея

| Стадия | Лист | Листов |
|---|---|---|
| РП | 1 | 16 |

Общие данные

SAULTEC
Лицензия: №19010927 от 16.05.2019 г.

Ведомость рабочих чертежей основного комплекта АС

| Лист | Наименование | Примечание |
|---|---|---|
| 1 | Общие данные | |
| 2 | Ведомость рабочих чертежей основного комплекта АС | |
| 3 | План фундаментов и стоек ограждения футбольного поля с размерами 40,0х20,0 | |
| 4 | План стоек и панелей ограждения футбольного поля с размерами 40,0х20,0 | |
| 5 | Виды А, Б | |
| 6 | Трехмерная схема установки панелей ограждения футбольного поля с размерами 40,0х20,0 | |
| 7 | Панель ограждения П-1 | |
| 8 | Узлы А, Б, В, Г, Д, Е, Ж | |
| 9 | Панель ограждения П-2 | |
| 10 | Панель ограждения П-3 | |
| 11 | Панель ограждения П-3-1 Узлы А,Б,И | |
| 12 | Дверца Д-1 | |
| 13 | Панель ограждения ПД-1 | |
| 14 | Панель ограждения ПД-1. Вид Ж, узлы А, Б, В, Г, Д, Е | |
| 15 | Панель ограждения ПД-1. Разрезы М-М, Н-Н, П-П, Р-Р, узел С | |
| 16 | Стойки ограждения Ст-1 | |
| | | |

Взам. инв. №

Подп. и дата

Инв. № подл.

| Изм. | Кол.уч. | Лист | №док. | Подп. | Дата |
|---|---|---|---|---|---|
| Разработ. | | Кулмаков | | | |
| Проверил | | Телагисов | | | |
| Н. контр. | | Мальцев | | | |
| ГИП | | Кулмак | | | |

2022-08-АС

Строительство "Жастар аллеясы" по пр. Нурсултана Назарбаева от площади им. М. Маметовой между домами 225, 233, 233/1 235/1, 240, 240/1, 242, 244, 15А, 15/2, 21А в г. Уральск, ЗКО

Аллея

| Стадия | Лист | Листов |
|---|---|---|
| РП | 2 | |

Ведомость рабочих чертежей основного комплекта АС

SAULTEC
Лицензия: №19010927 от 16.05.2019 г.

План фундаментов и стоек ограждения футбольного поля с размерами 40,0х20,0

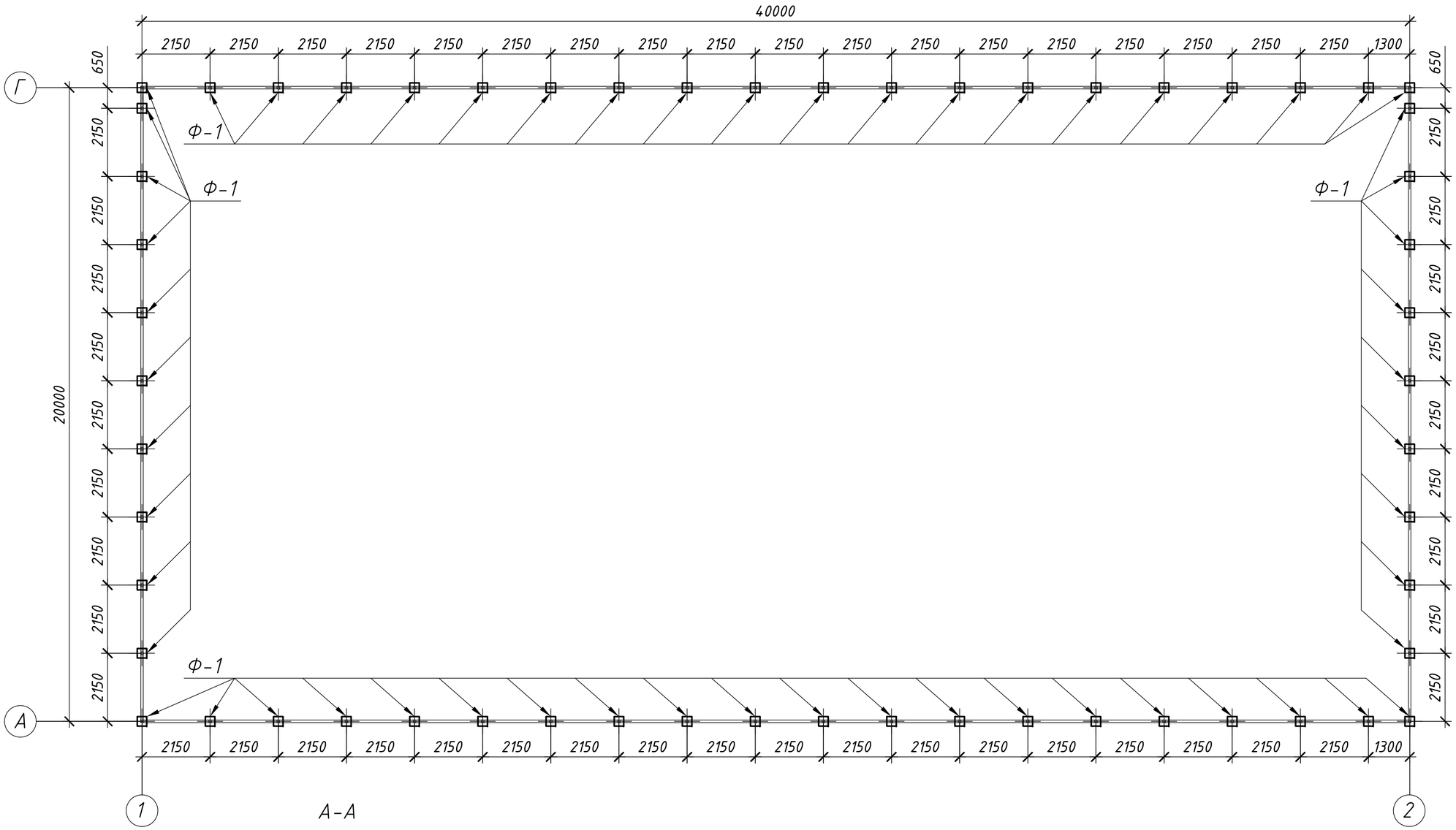


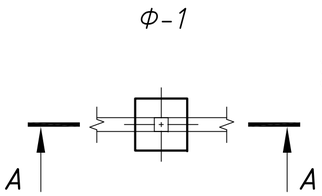


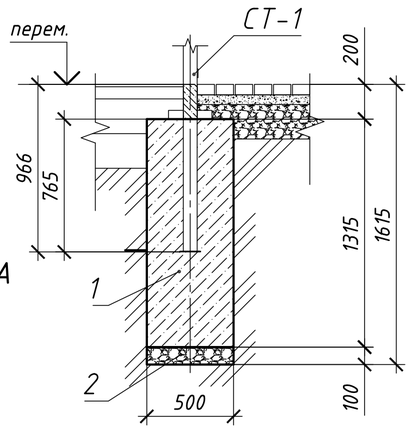


Спецификация материалов фундамента Ф-1

| Марка, поз. | Обозначение | Наименование | Кол. | Масса ед. кг | Общ. масса |
|---|---|---|---|---|---|
| 1 | ГОСТ 25192-2012 | Бетон В15, W8, F100 | | | 0,3375 $м^3$ |
| 2 | ГОСТ 8267-93 | Щебень | | | 0,025 $м^3$ |
| | | | | | |

Примечание:

1. Относительная отметка 0.000 переменная колеблется от 34,90 до 34,55 (см.раздел ГП)

2. Спецификация материалов дана на один фундамент Ф-1. Всего фундаментов Ф-1 - 58 шт;

3. Данный лист читать с листом АС-4.

| | | | | | | |
|---|---|---|---|---|---|---|
| Изм. | Кол.уч | Лист | N°док. | Подп. | Дата | 2022-08-АС |
| | | | | | | Строительство "Жастар аллеясы" по пр. Нурсултана Назарбаева от площади им. М. Маметовой между домами 225, 233, 233/1 235/1, 240, 240/1, 242, 244, 15А, 15/2, 21А в г. Уральск, ЗКО |
| Разработ. | | Кулмак | | | | Аллея |
| Проверил | | Телагисов | | | | Стадия: РП; Лист: 3; Листов: |
| Н. контр. | | Мальцев | | | | План фундаментов и стоек ограждения футбольного поля с размерами 40,0х20,0 |
| ГИП | | Кулмак | | | | SAULTEC Лицензия: N°19010927 от 16.05.2019 г. |

Взам. инв. N° | Подп. и дата | Инв. N° подл.

План стоек и панелей ограждения футбольного поля с размерами 40,0х20,0

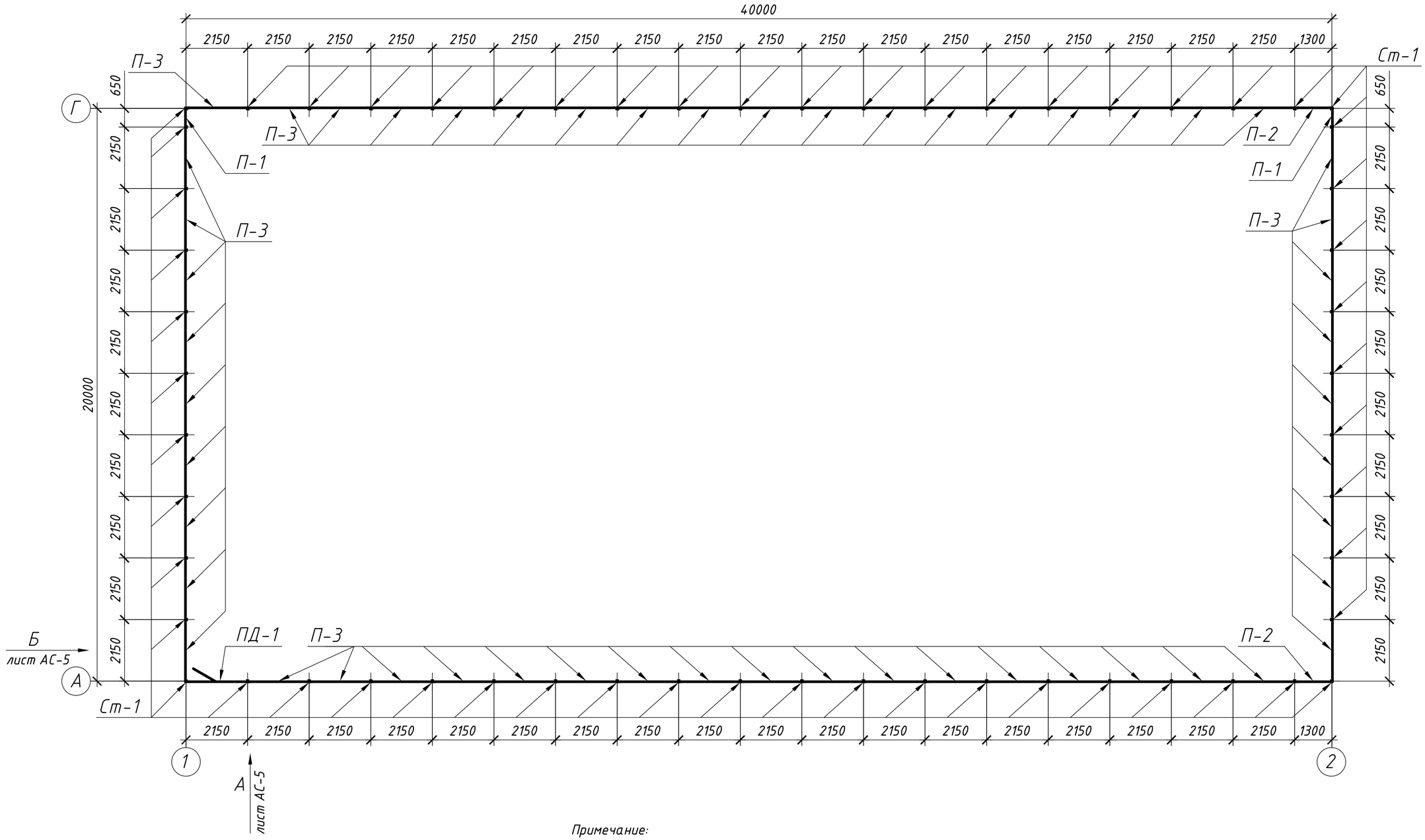


Спецификация изделий и материалов ограждения 40,0 х 20,0 х 5,0 м

| Марка, поз. | Обозначение | Наименование | Кол. | Масса ед. кг | Общ. масса |
|---|---|---|---|---|---|
| Ст-1 | См. лист АС-16 | Стойка ограждения | 58 | 70,646 | 4097,47 |
| П-1 | См. лист АС-7 | Панель ограждения | 2 | 53,334 | 106,668 |
| П-2 | См. лист АС-9 | Панель ограждения | 2 | 81,441 | 162,882 |
| П-3 | См. лист АС-10 | Панель ограждения | 53 | 121,685 | 6449,305 |
| ПД-1 | См. лист АС-13 | Панель ограждения | 1 | - | 147,6534 |
| 1 | ГОСТ 19903-2015 | -5х50х130 | 24 | 0,255 | 6,12 |
| 2 | ГОСТ 19903-2015 | -5х50х260 | 162 | 0,510 | 82,62 |
| | | | | | |

Примечание:

1. *Размеры для справок;
2. Сварные швы - Н1 по ГОСТ 5264-80;
3. Сварку производить электродами Э-42 по ГОСТ 9467-75;
4. Соединительные пластины поз. 1 и поз. 2 после сварки их на неокрашенные участки панелей и стоек ограждения, необходимо тщательно очистить от ржавчины и окалины и окрасить вместе с неокрашенными участками панелей и стоек ограждения;
5. Покрытие: Грунтовка ГФ-021 ГОСТ 25129-82, эмаль ПФ-115 ГОСТ 6465-76 зеленая;
6. Данный лист читать совместно с листами АС-3, 5-19.

Взам. инв. №

Подп. и дата

Инв. №подл.

| Изм. | Кол.уч. | Лист | №док. | Подп. | Дата |
|---|---|---|---|---|---|
| Разработ. | | Кулмаков | | | |
| Проверил | | Телагисов | | | |
| Н. контр. | | Мальцев | | | |
| ГИП | | Кулмак | | | |

2022-08-АС

Строительство "Жастар аллеясы" по пр. Нурсултана Назарбаева от площади им. М. Маметовой между домами 225, 233, 233/1 235/1, 240, 240/1, 242, 244, 15А, 15/2, 21А в г. Уральск, ЗКО

Аллея

| Стадия | Лист | Листов |
|---|---|---|
| РП | 4 | |

План стоек и панелей ограждения футбольного поля с размерами 40,0х20,0

SAULTEC

Лицензия: №19010927 от 16.05.2019 г.

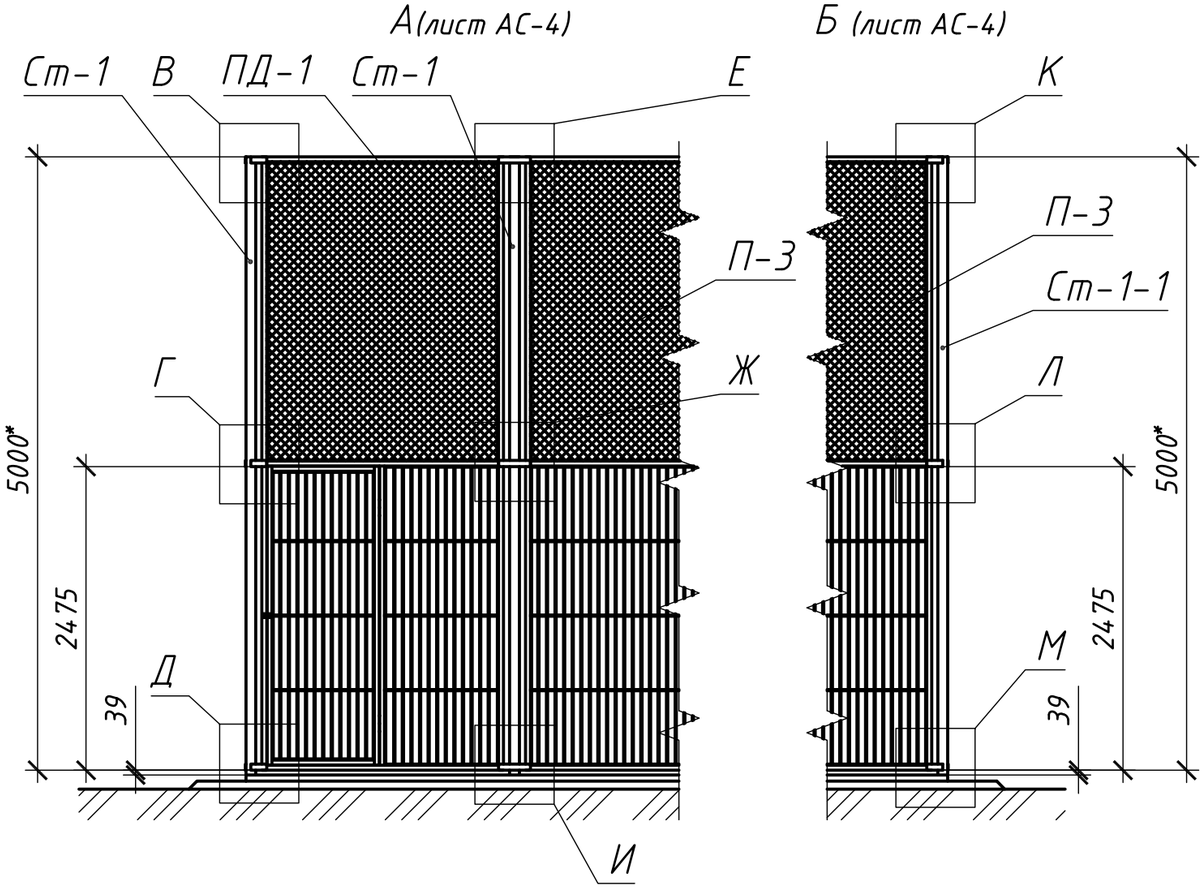


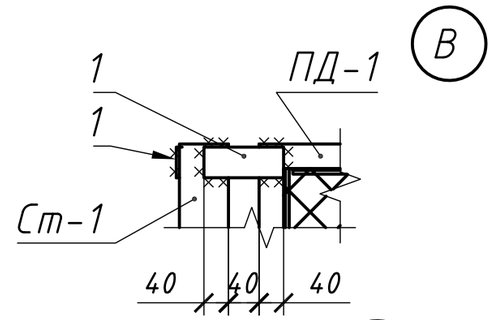


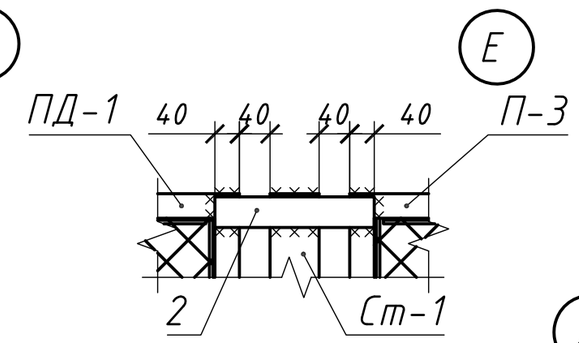


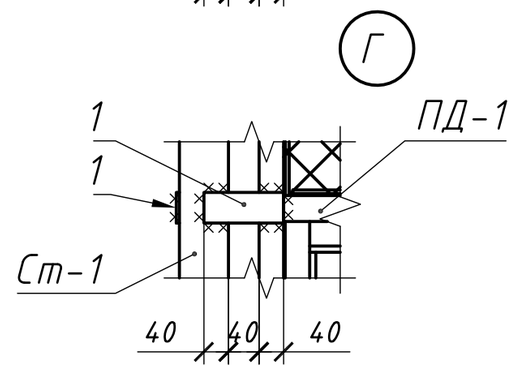


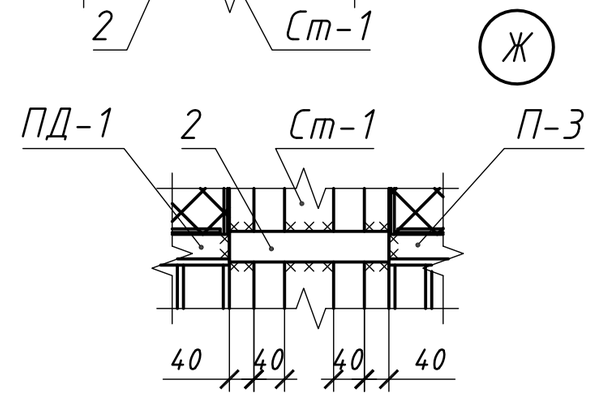


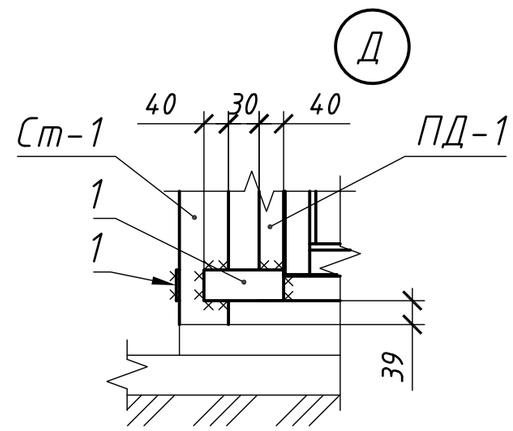


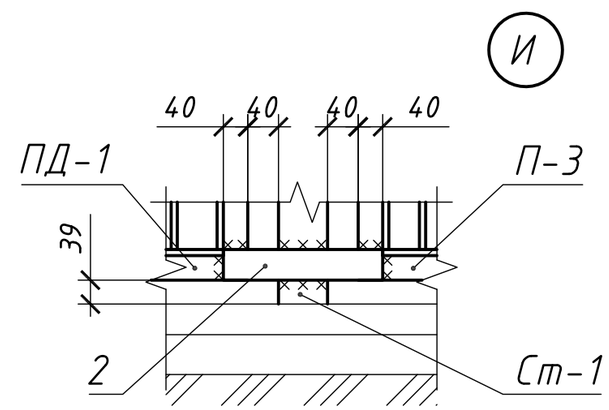


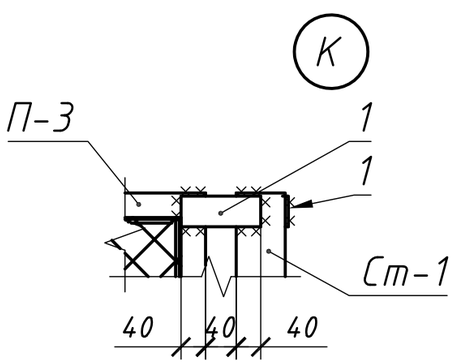


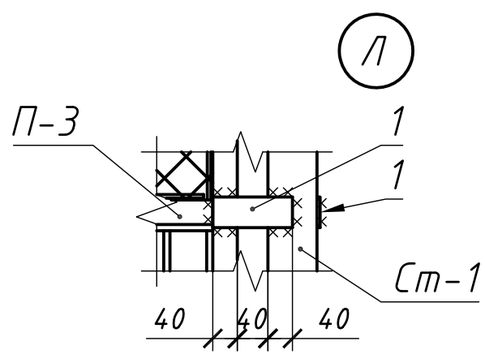


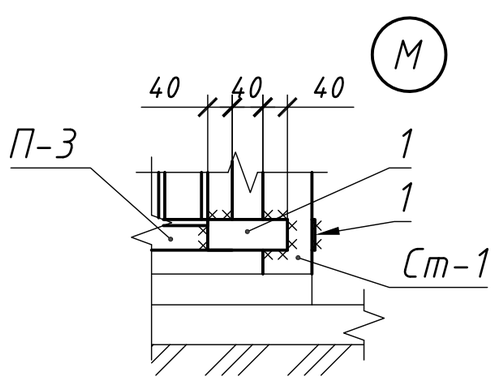


Примечание:

Данный лист читать с листом АС-4.

| Изм. | Кол.уч. | Лист | N°док. | Подп. | Дата |
|---|---|---|---|---|---|
| Разработ. | | Кулмаков | | | |
| Проверил | | Телагисов | | | |
| Н. контр. | | Мальцев | | | |
| ГИП | | Кулмак | | | |

2022-08-АС

Строительство "Жастар аллеясы" по пр. Нурсултана Назарбаева от площади им. М. Маметовой между домами 225, 233, 233/1 235/1, 240, 240/1, 242, 244, 15А, 15/2, 21А в г. Уральск, ЗКО

Аллея

| Стадия | Лист | Листов |
|---|---|---|
| РП | 5 | |

Виды А, Б

SAULTEC
Лицензия: N°19010927
от 16.05.2019 г.

Взам. инв. N°

Подп. и дата

Инв. N° подл.

Трехмерная схема установки панелей ограждения 40,0 х 20,0 х 5,0 м

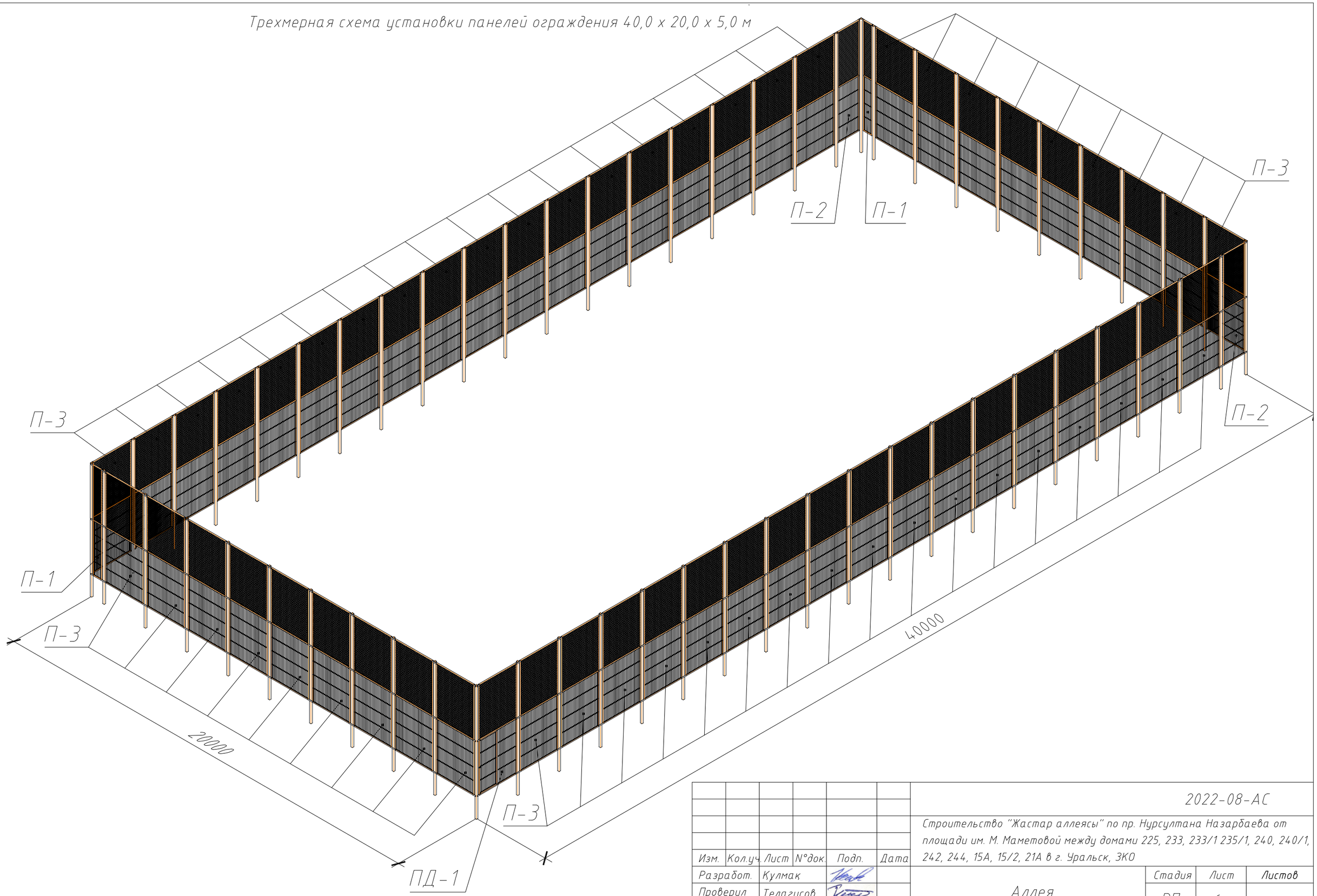


| | | | | | | | | |
|---|---|---|---|---|---|---|---|---|
| | | | | | | 2022-08-АС | | |
| | | | | | | Строительство "Жастар аллеясы" по пр. Нурсултана Назарбаева от площади им. М. Маметовой между домами 225, 233, 233/1 235/1, 240, 240/1, 242, 244, 15А, 15/2, 21А в г. Уральск, ЗКО | | |
| Изм. | Кол.уч. | Лист | N°док. | Подп. | Дата | | | |
| Разработ. | | Кулмак | | | | Аллея | Стадия | Лист | Листов |
| Проверил | | Телагисов | | | | | РП | 6 | |
| Н. контр. | | Мальцев | | | | Трехмерная схема установки панелей ограждения 40,0 х 20,0 м | SAULTEC Лицензия: N°19010927 от 16.05.2019 г. | | |
| ГИП | | Кулмак | | | | | | | |

Взам. инв. N°

Подп. и дата

Инв. N° подл.

Панель ограждения П-1

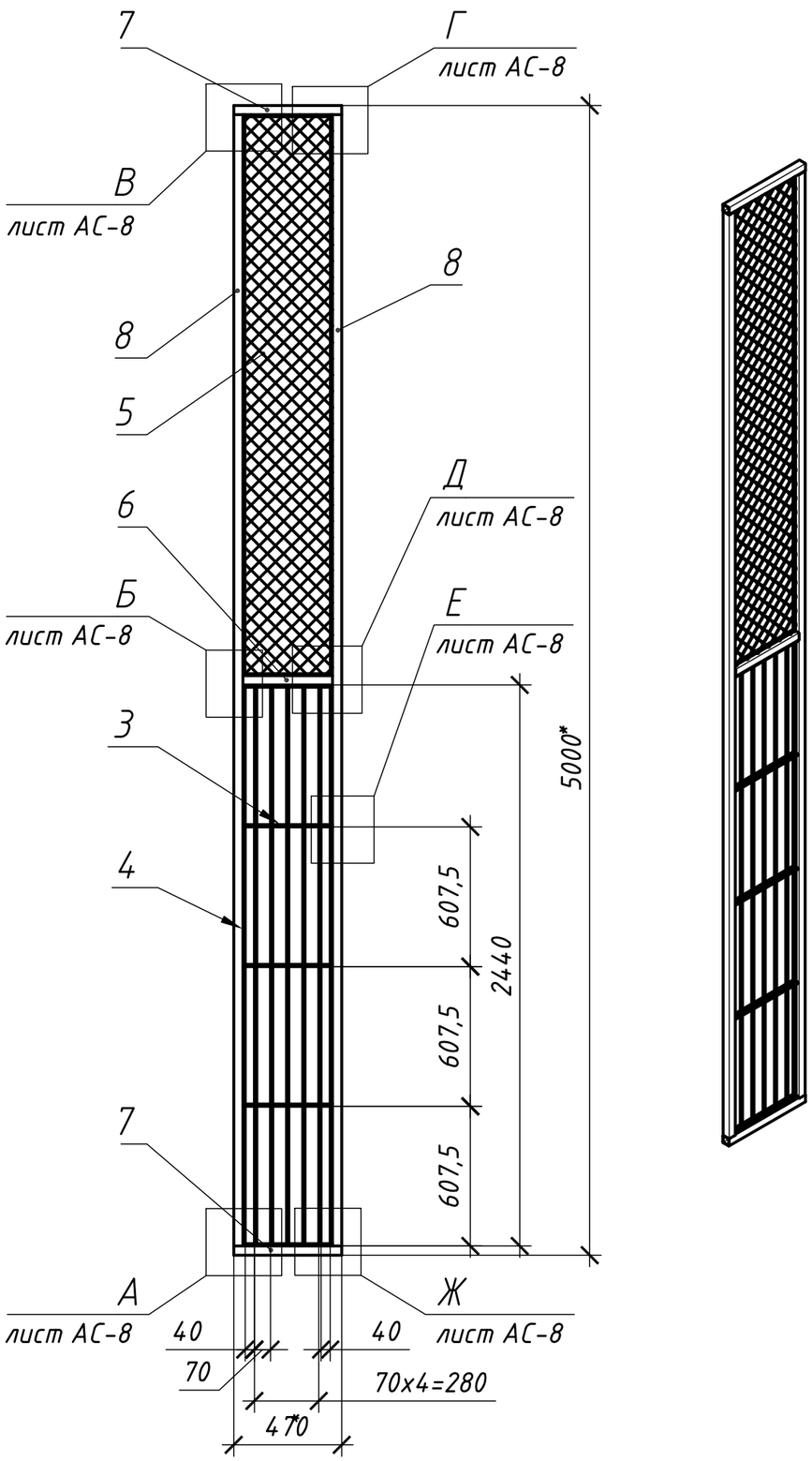


Спецификация материаллов панели ограждения П-2

| Марка, поз. | Обозначение | Наименование | Кол. | Масса ед. кг | Общ. масса |
|---|---|---|---|---|---|
| 1 | ГОСТ 2590-2006 | • ⌀ 6, L=360 мм | 2 | 0,08 | 0,16 |
| 2 | ГОСТ 2590-2006 | • ⌀ 6, L=2440 мм | 2 | 0,542 | 1,082 |
| 3 | ГОСТ 2590-2006 | • ⌀ 10, L=390 мм | 10 | 0,24 | 2,4 |
| 4 | ГОСТ 2590-2006 | • ⌀ 10, L=2440 мм | 7 | 1,504 | 10,528 |
| 5 | ГОСТ 5336-80 | Сетка 2-50-3,0; 0,39х2,44м | 1 | - | 2,303 |
| 6 | ГОСТ 30245-2012 | Гн ☐ 40х3, L=390 мм | 1 | - | 1,287 |
| 7 | ГОСТ 30245-2012 | Гн ☐ 40х3, L=470 мм | 2 | 1,551 | 3,102 |
| 8 | ГОСТ 30245-2012 | Гн ☐ 40х3, L=4920 мм | 2 | 16,236 | 32,472 |
| | | | | | |

Примечание:

1.*Размеры для справок;

2. Сварные швы N°4, N°5, N°6, N°7, и N°8 - ручные дуговые, остальные по ГОСТ 5264-80;

3. Сварной шов N°4 - прерывистый с длиной 30 мм с шагом 200 мм;

4. Сварку производить электродами Э-42 по ГОСТ 9467-75;

5. Покрытие, кроме участков Р, С, Т, У, Ф, Ш: Грунтовка ГФ-021 ГОСТ 25129-82, эмаль ПФ-115 ГОСТ 6465-76 зеленая;

6. Сетку поз. 5 натянуть прутами поз. 1 и поз. 2 приварить по периметру верхней ячейки рамы, образованной из деталей поз. 6, поз. 7 и поз. 8. Сетка считается обтянутой нормально, если ее прогиб под действием веса в 32 кг на среднюю часть в направлении перпендикулярной плоскости рамы не будет превышать 100 мм;

7. Данный лист читать совместно с листами АС-4,8.

| | | | | | | |
|---|---|---|---|---|---|---|
| Изм. | Кол.уч. | Лист | N°док. | Подп. | Дата | 2022-08-АС |
| | | | | | | Строительство "Жастар аллеясы" по пр. Нурсултана Назарбаева от площади им. М. Маметовой между домами 225, 233, 233/1 235/1, 240, 240/1, 242, 244, 15А, 15/2, 21А в г. Уральск, ЗКО |
| Разработ. | | Кулмаков | | | | Аллея |
| Проверил | | Телагисов | | | | Стадия: РП; Лист: 7; Листов: |
| Н. контр. | | Мальцев | | | | Панель ограждения П-1 |
| ГИП | | Кулмак | | | | SAULTEC Лицензия: N°19010927 от 16.05.2019 г. |

Взам. инв. N°

Подп. и дата

Инв. N° подл.

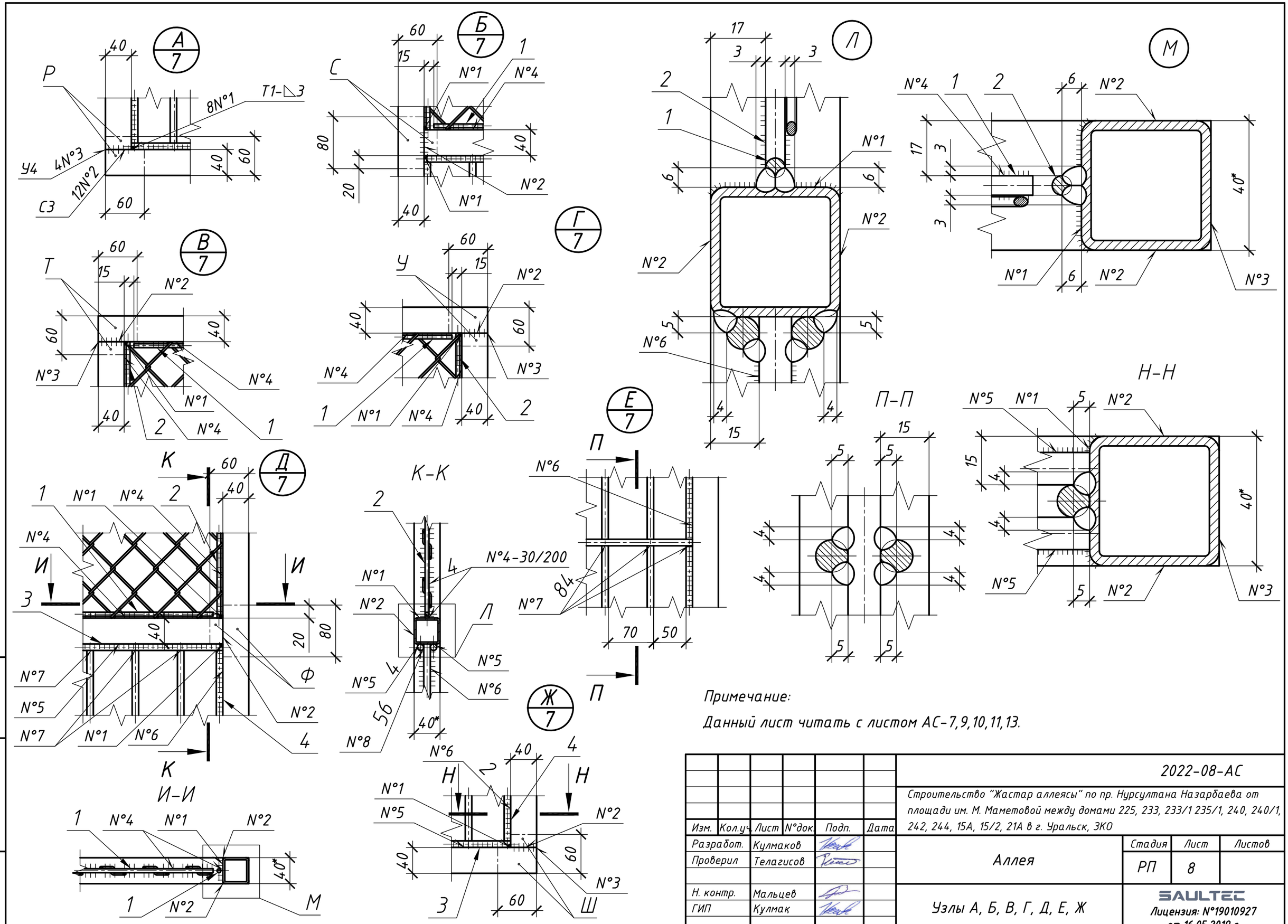


Примечание:

Данный лист читать с листом АС-7,9,10,11,13.

| | | | | | | |
|---|---|---|---|---|---|---|
| Изм. | Кол.уч. | Лист | N°док. | Подп. | Дата | 2022-08-АС |
| | | | | | | Строительство "Жастар аллеясы" по пр. Нурсултана Назарбаева от площади им. М. Маметовой между домами 225, 233, 233/1 235/1, 240, 240/1, 242, 244, 15А, 15/2, 21А в г. Уральск, ЗКО |
| Разработ. | | Кулмаков | | | | Аллея |
| Проверил | | Телагисов | | | | Стадия: РП; Лист: 8; Листов: |
| Н. контр. | | Мальцев | | | | Узлы А, Б, В, Г, Д, Е, Ж |
| ГИП | | Кулмак | | | | SAULTEC Лицензия: N°19010927 от 16.05.2019 г. |

Взам. инв. N°

Подп. и дата

Инв. N° подл.

## Панель ограждения П-2

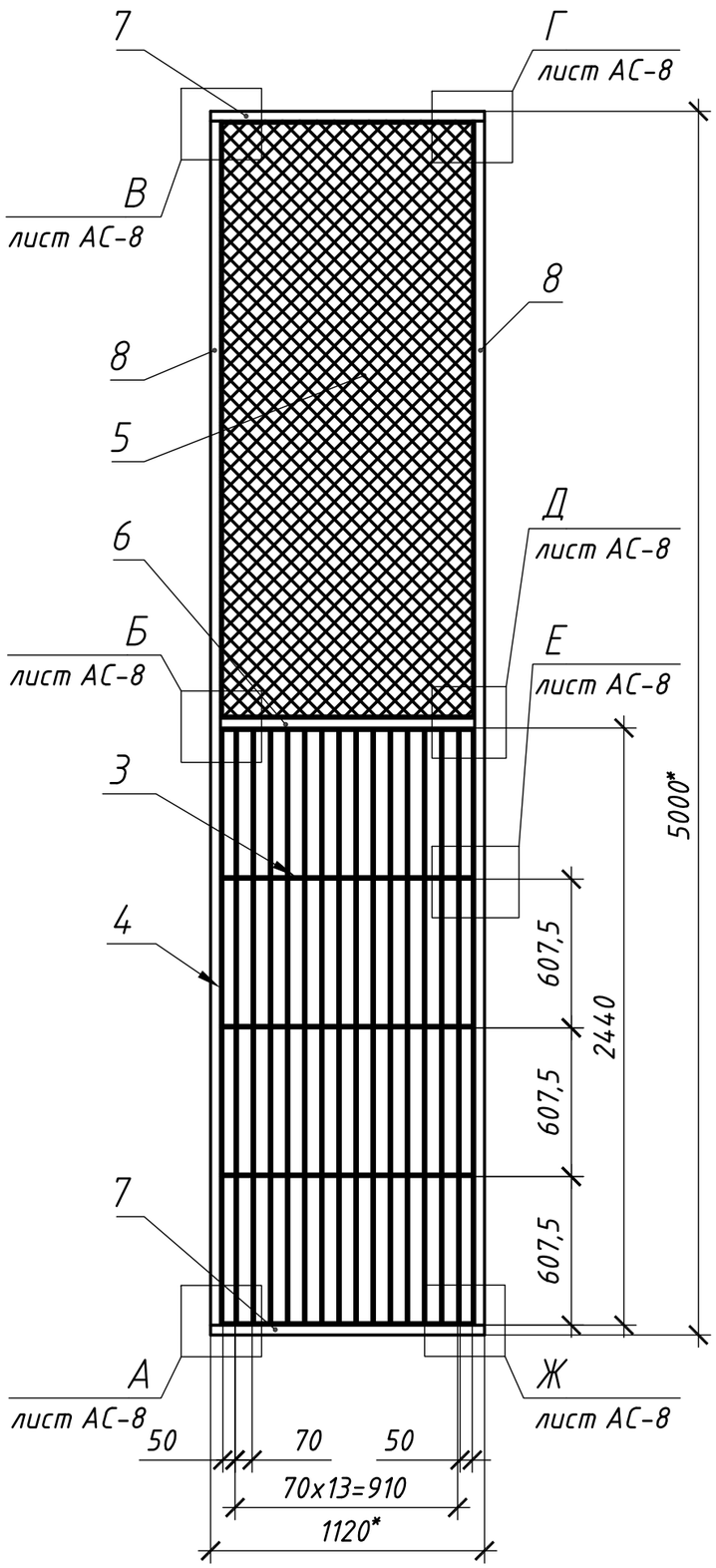


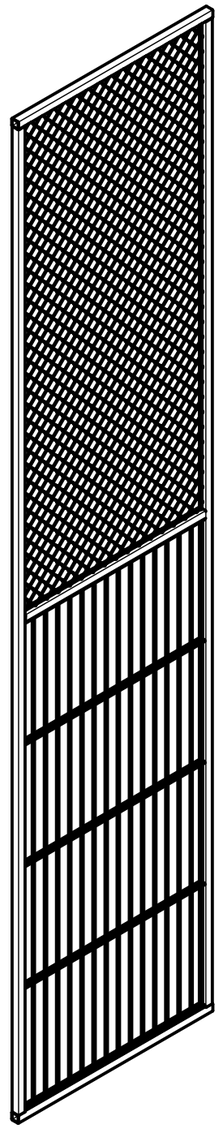

## Спецификация материаллов панели ограждения П-2

| Марка, поз. | Обозначение | Наименование | Кол. | Масса ед. кг | Общ. масса |
|---|---|---|---|---|---|
| 1 | ГОСТ 2590-2006 | • ⌀ 6, L=1010 мм | 2 | 0,224 | 0,448 |
| 2 | ГОСТ 2590-2006 | • ⌀ 6, L=2440 мм | 2 | 0,542 | 1,082 |
| 3 | ГОСТ 2590-2006 | • ⌀ 10, L=1040 мм | 10 | 0,641 | 6,41 |
| 4 | ГОСТ 2590-2006 | • ⌀ 10, L=2440 мм | 16 | 1,504 | 24,064 |
| 5 | ГОСТ 5336-80 | Сетка 2-50-3,0; 1,04x2,44м | 1 | - | 6,141 |
| 6 | ГОСТ 30245-2012 | Гн ☐ 40x3, L=1040 мм | 1 | - | 3,432 |
| 7 | ГОСТ 30245-2012 | Гн ☐ 40x3, L=1120 мм | 2 | 3,696 | 7,392 |
| 8 | ГОСТ 30245-2012 | Гн ☐ 40x3, L=4920 мм | 2 | 16,236 | 32,472 |
| | | | | | |

Примечание:

1. *Размеры для справок;
2. Сварные швы N°4, N°5, N°6, N°7, и N°8 - ручные дуговые, остальные по ГОСТ 5264-80;
3. Сварной шов N°4 - прерывистый с длиной 30 мм с шагом 200 мм;
4. Сварку производить электродами Э-42 по ГОСТ 9467-75;
5. Покрытие, кроме участков Р, С, Т, У, Ф, Ш: Грунтовка ГФ-021 ГОСТ 25129-82, эмаль ПФ-115 ГОСТ 6465-76 зеленая;
6. Сетку поз. 5 натянуть прутами поз. 1 и поз. 2 приварить по периметру верхней ячейки рамы, образованной из деталей поз. 6, поз. 7 и поз. 8. Сетка считается обтянутой нормально, если ее прогиб под действием веса в 32 кг на среднюю часть в направлении перпендикулярной плоскости рамы не будет превышать 100 мм;
7. Данный лист читать совместно с листами АС-4, 8.

| Изм. | Кол.уч. | Лист | N°док. | Подп. | Дата |
|---|---|---|---|---|---|
| Разработ. | | Кулмаков | | | |
| Проверил | | Телагисов | | | |
| Н. контр. | | Мальцев | | | |
| ГИП | | Кулмак | | | |

2022-08-АС

Строительство "Жастар аллеясы" по пр. Нурсултана Назарбаева от площади им. М. Маметовой между домами 225, 233, 233/1 235/1, 240, 240/1, 242, 244, 15А, 15/2, 21А в г. Уральск, ЗКО

Аллея

| Стадия | Лист | Листов |
|---|---|---|
| РП | 9 | |

Панель ограждения П-2

SAULTEC
Лицензия: N°19010927 от 16.05.2019 г.

Взам. инв. N°

Подп. и дата

Инв. N° подл.

Панель ограждения П-3

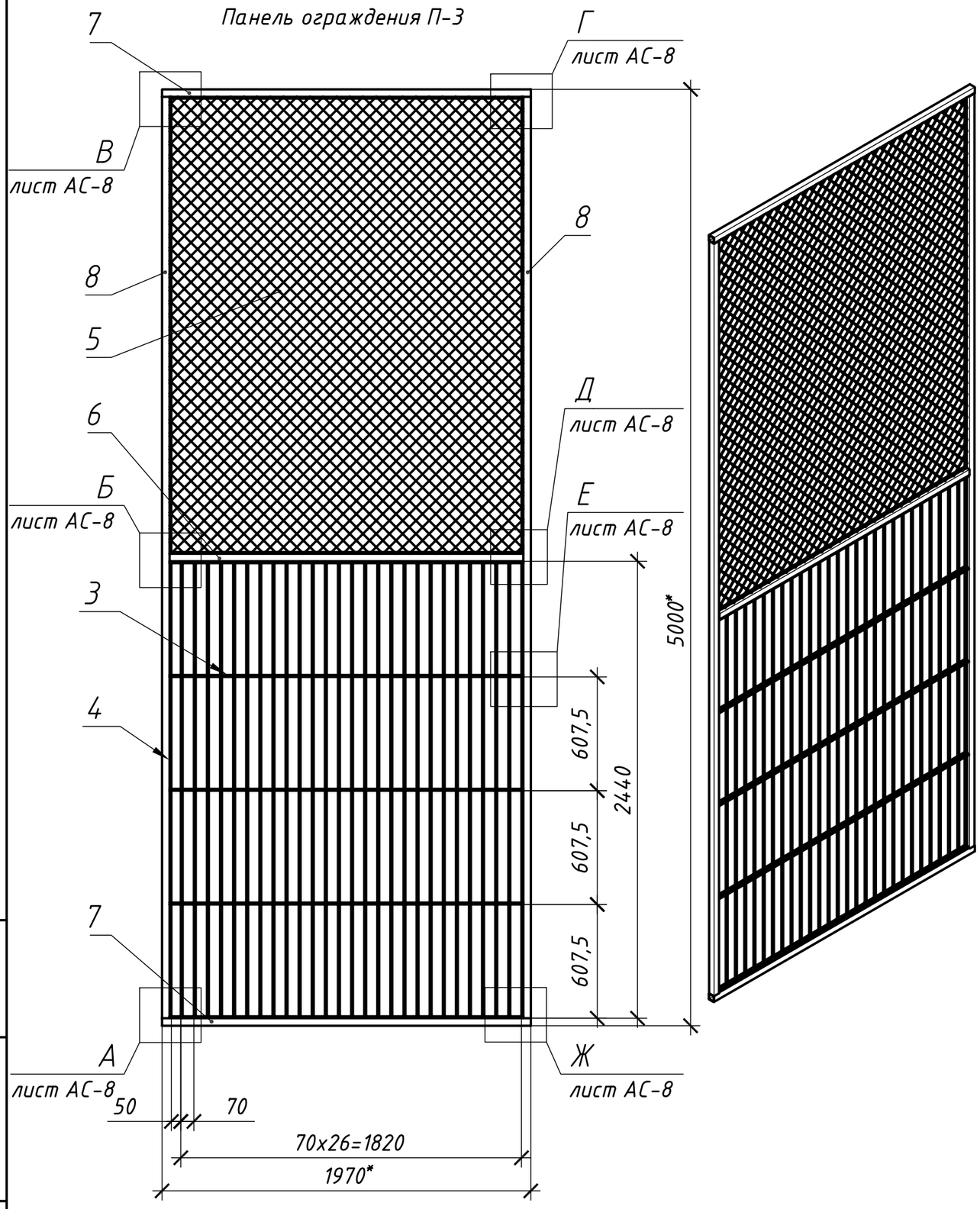


Спецификация материаллов панели ограждения П-3

| Марка, поз. | Обозначение | Наименование | Кол. | Масса ед. кг | Общ. масса |
|---|---|---|---|---|---|
| 1 | ГОСТ 2590-2006 | • ⌀ 6, L=1860 мм | 2 | 0,413 | 0,826 |
| 2 | ГОСТ 2590-2006 | • ⌀ 6, L=2440 мм | 2 | 0,542 | 1,082 |
| 3 | ГОСТ 2590-2006 | • ⌀ 10, L=1890 мм | 10 | 1,165 | 11,65 |
| 4 | ГОСТ 2590-2006 | • ⌀ 10, L=2440 мм | 28 | 1,504 | 42,112 |
| 5 | ГОСТ 5336-80 | Сетка 2-50-3,0; 1,89х2,44м | 1 | - | 11,16 |
| 6 | ГОСТ 30245-2012 | Гн ☐ 40х3, L=1890 мм | 1 | - | 6,237 |
| 7 | ГОСТ 30245-2012 | Гн ☐ 40х3, L=1970 мм | 2 | 6,501 | 13,002 |
| 8 | ГОСТ 30245-2012 | Гн ☐ 40х3, L=4920 мм | 2 | 16,236 | 32,472 |
| | | | | | |

Примечание:

1. *Размеры для справок;
2. Сварные швы N°4, N°5, N°6, N°7, и N°8 - ручные дуговые, остальные по ГОСТ 5264-80;
3. Сварной шов N°4 - прерывистый с длиной 30 мм с шагом 200 мм;
4. Сварку производить электродами Э-42 по ГОСТ 9467-75;
5. Покрытие, кроме участков Р, С, Т, У, Ф, Ш: Грунтовка ГФ-021 ГОСТ 25129-82, эмаль ПФ-115 ГОСТ 6465-76 зеленая;
6. Сетку поз. 5 натянуть прутами поз. 1 и поз. 2 приварить по периметру верхней ячейки рамы, образованной из деталей поз. 6, поз. 7 и поз. 8. Сетка считается обтянутой нормально, если ее прогиб под действием веса в 32 кг на среднюю часть в направлении перпендикулярной плоскости рамы не будет превышать 100 мм;
7. Данный лист читать совместно с листами АС-4, 8.

Взам. инв. N°

Подп. и дата

Инв. N° подл.

| Изм. | Кол.уч. | Лист | N°док. | Подп. | Дата |
|---|---|---|---|---|---|
| Разработ. | | Кулмаков | | | |
| Проверил | | Телагисов | | | |
| Н. контр. | | Мальцев | | | |
| ГИП | | Кулмак | | | |

2022-08-АС

Строительство "Жастар аллеясы" по пр. Нурсултана Назарбаева от площади им. М. Маметовой между домами 225, 233, 233/1 235/1, 240, 240/1, 242, 244, 15А, 15/2, 21А в г. Уральск, ЗКО

Аллея

| Стадия | Лист | Листов |
|---|---|---|
| РП | 10 | |

Панель ограждения П-3

SAULTEC
Лицензия: N°19010927 от 16.05.2019 г.

Панель ограждения П-3-1

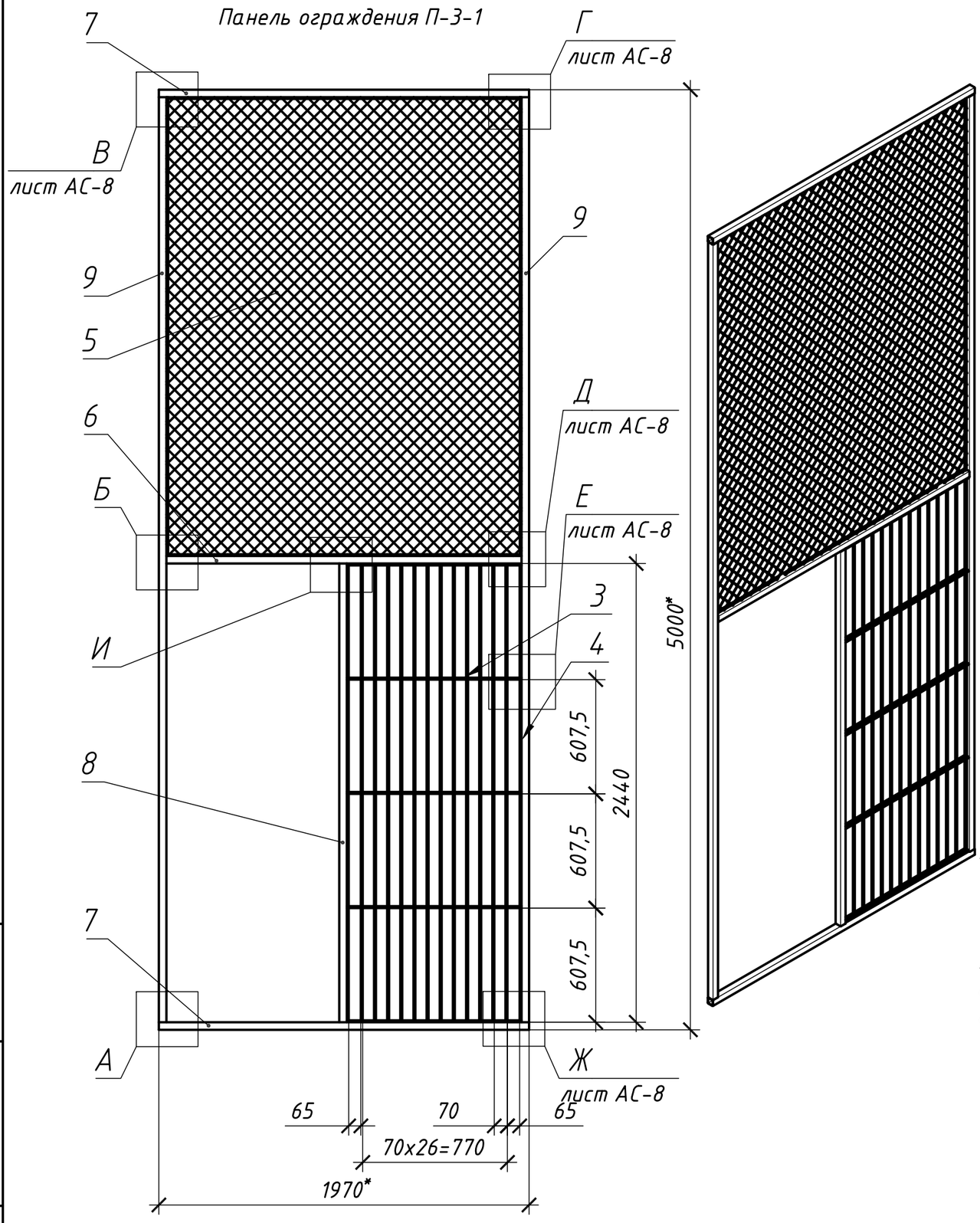


Спецификация материаллов панели ограждения П-3-1

| Марка, поз. | Обозначение | Наименование | Кол. | Масса ед. кг | Общ. масса |
|---|---|---|---|---|---|
| 1 | ГОСТ 2590-2006 | • ⌀ 6, L=1860 мм | 2 | 0,413 | 0,826 |
| 2 | ГОСТ 2590-2006 | • ⌀ 6, L=2440 мм | 2 | 0,542 | 1,082 |
| 3 | ГОСТ 2590-2006 | • ⌀ 10, L=930 мм | 10 | 0,573 | 5,73 |
| 4 | ГОСТ 2590-2006 | • ⌀ 10, L=2440 мм | 14 | 1,504 | 21,056 |
| 5 | ГОСТ 5336-80 | Сетка 2-50-3,0; 1,89x2,44м | 1 | - | 11,16 |
| 6 | ГОСТ 30245-2012 | Гн ☐ 40x3, L=1890 мм | 1 | - | 6,237 |
| 7 | ГОСТ 30245-2012 | Гн ☐ 40x3, L=1970 мм | 2 | 6,501 | 13,002 |
| 8 | ГОСТ 30245-2012 | Гн ☐ 40x3, L=2440 мм | 1 | - | 8,052 |
| 9 | ГОСТ 30245-2012 | Гн ☐ 40x3, L=4920 мм | 2 | 16,236 | 32,472 |
| | | | | | |

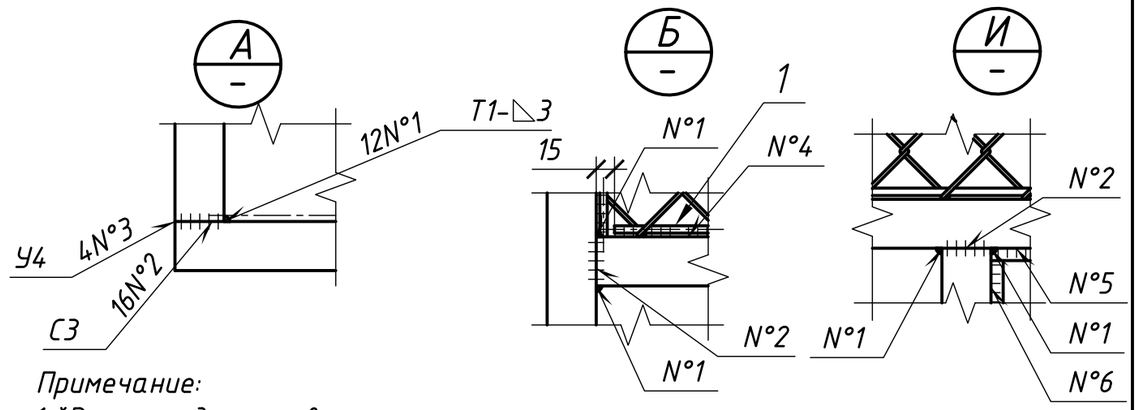


Примечание:

1. *Размеры для справок;
2. Сварные швы N°4, N°5, N°6, N°7, и N°8 - ручные дуговые, остальные по ГОСТ 5264-80;
3. Сварной шов N°4 - прерывистый с длиной 30 мм с шагом 200 мм;
4. Сварку производить электродами Э-42 по ГОСТ 9467-75;
5. Сетку поз. 5 натянуть прутами поз. 1 и поз. 2 приварить по периметру верхней ячейки рамы, образованной из деталей поз. 6, поз. 7 и поз. 8. Сетка считается обтянутой нормально, если ее прогиб под действием веса в 32 кг на среднюю часть в направлении перпендикулярной плоскости рамы не будет превышать 100 мм;
6. Данный лист читать совместно с листами АС-4, 8, 13.

| Изм. | Кол.уч. | Лист | N°док. | Подп. | Дата |
|---|---|---|---|---|---|
| Разработ. | | Кулмаков | | | |
| Проверил | | Телагисов | | | |
| Н. контр. | | Мальцев | | | |
| ГИП | | Кулмак | | | |

2022-08-АС

Строительство "Жастар аллеясы" по пр. Нурсултана Назарбаева от площади им. М. Маметовой между домами 225, 233, 233/1 235/1, 240, 240/1, 242, 244, 15А, 15/2, 21А в г. Уральск, ЗКО

Аллея

| Стадия | Лист | Листов |
|---|---|---|
| РП | 11 | |

Панель ограждения П-3-1
Узлы А,Б,И

SAULTEC
Лицензия: N°19010927 от 16.05.2019 г.

Взам. инв. N°
Подп. и дата
Инв. N° подл.

Дверце Д-1

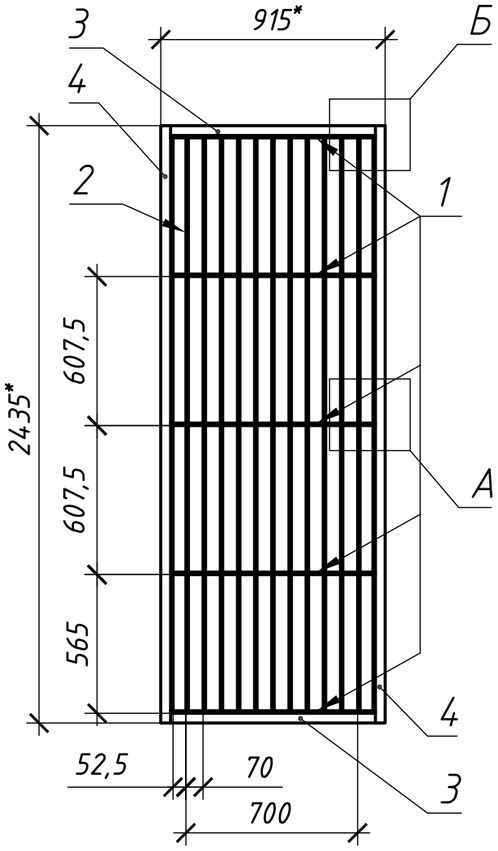


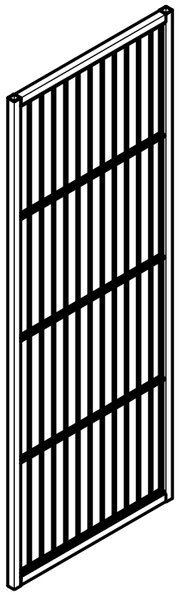

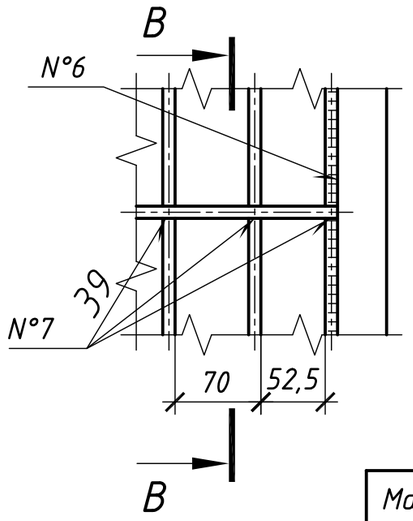


А

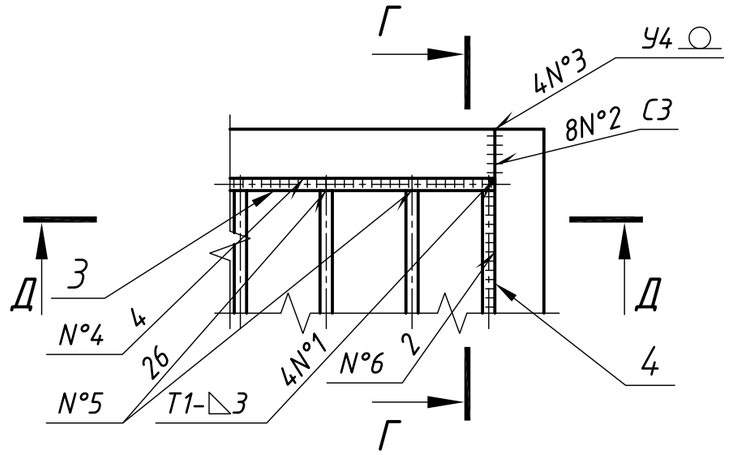


Г-Г

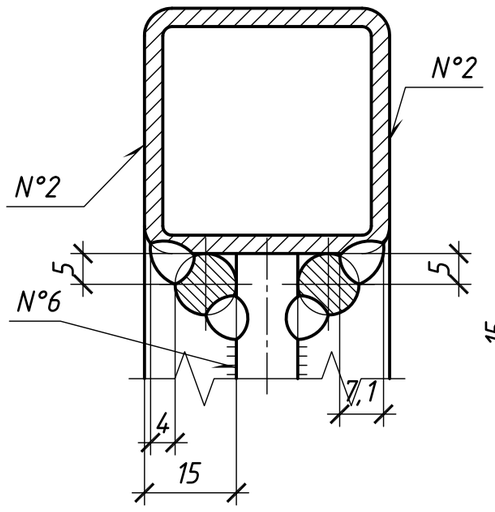


В-В

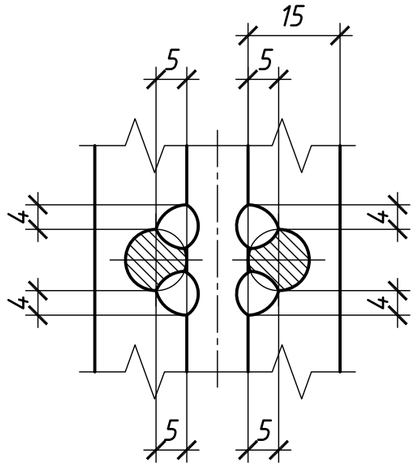


Д-Д

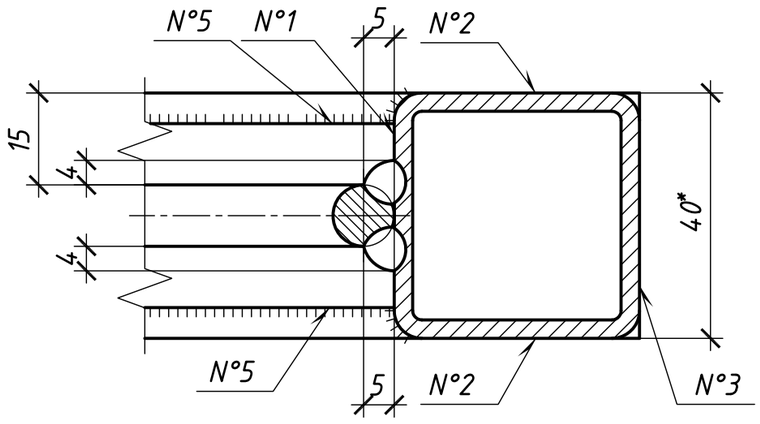


Спецификация материаллов дверца Д-1

| Марка, поз. | Обозначение | Наименование | Кол. | Масса ед. кг | Общ. масса |
|---|---|---|---|---|---|
| 1 | ГОСТ 2590-2006 | • ⌀ 10, L=835 мм | 10 | 0,515 | 5,15 |
| 2 | ГОСТ 2590-2006 | • ⌀ 10, L=2355 мм | 14 | 1,452 | 20,328 |
| 3 | ГОСТ 30245-2012 | Гн ☐ 40х3, L=835 мм | 2 | 2,756 | 5,512 |
| 4 | ГОСТ 30245-2012 | Гн ☐ 40х3, L=2435 мм | 2 | 8,036 | 16,072 |
| | | | | | |

Примечание:

1. *Размеры для справок;
2. Сварные швы N°4, N°5, N°6 и N°7 - ручные дуговые, остальные по ГОСТ 5264-80;
3. Сварку производить электродами Э-42 по ГОСТ 9467-75;
4. Данный лист читать совместно с листом АС-4, 11, 13.

| Изм. | Кол.уч. | Лист | N°док. | Подп. | Дата |
|---|---|---|---|---|---|
| Разработ. | | Кулмаков | | | |
| Проверил | | Телагисов | | | |
| Н. контр. | | Мальцев | | | |
| ГИП | | Кулмак | | | |

2022-08-АС

Строительство "Жастар аллеясы" по пр. Нурсултана Назарбаева от площади им. М. Маметовой между домами 225, 233, 233/1 235/1, 240, 240/1, 242, 244, 15А, 15/2, 21А в г. Уральск, ЗКО

Аллея

| Стадия | Лист | Листов |
|---|---|---|
| РП | 12 | |

Дверца Д-1

SAULTEC
Лицензия: N°19010927 от 16.05.2019 г.

Взам. инв. N°

Подп. и дата

Инв. N° подл.

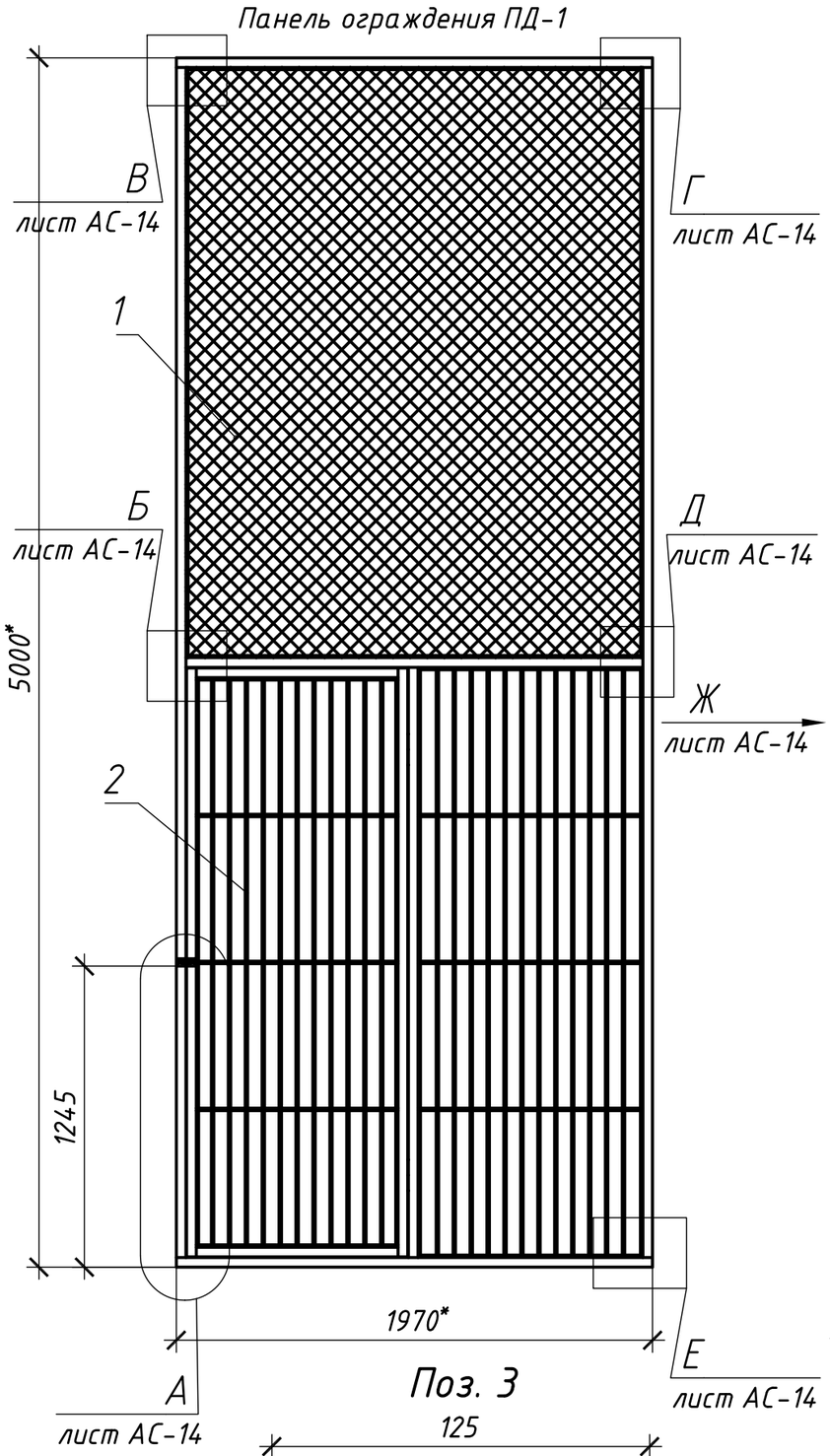


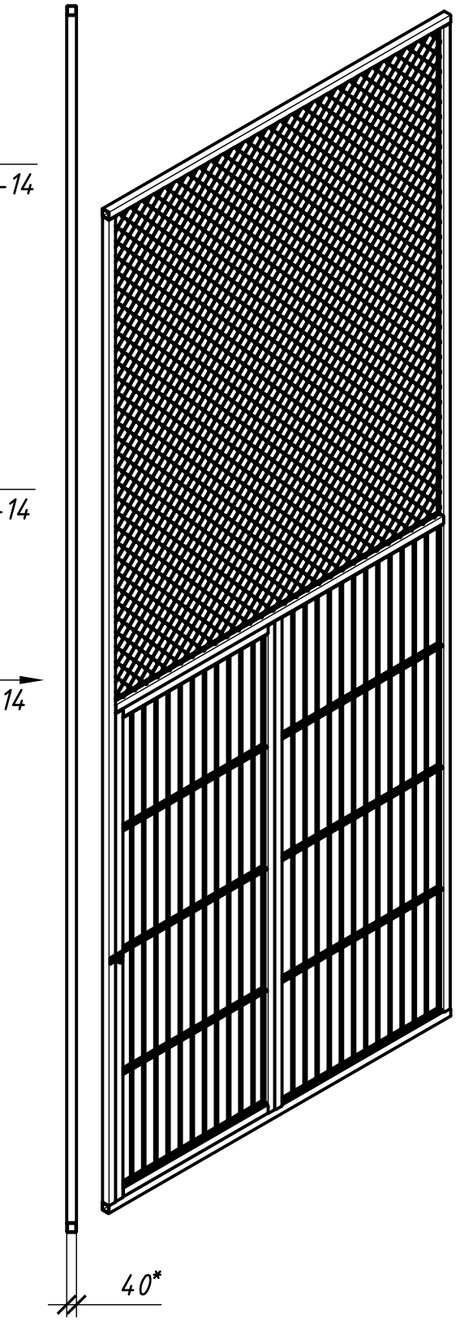


## Поз. 5

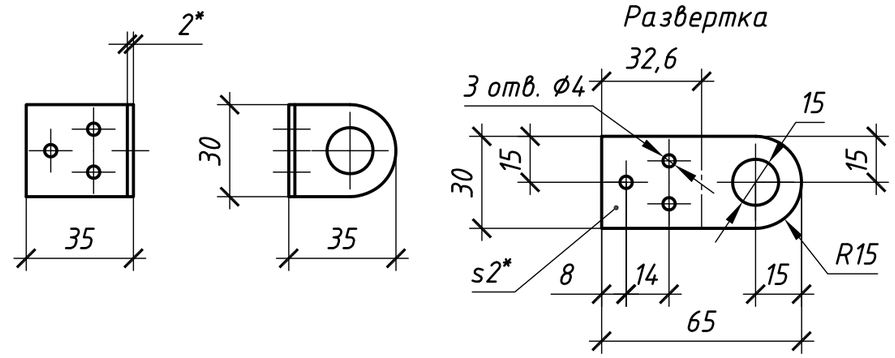


Спецификация изделий и материаллов панели ограждения ПД-1

| Марка, поз. | Обозначение | Наименование | Кол. | Масса ед. кг | Общ. масса |
|---|---|---|---|---|---|
| 1 | См. лист АС-11 | Панель ограждения П-3-1 | 1 | - | 99,617 |
| 2 | См. лист АС-12 | Дверце Д-1 | 1 | - | 47,062 |
| 3 | ГОСТ 2590-2006 | • ⌀ 20, L=65 мм | 2 | 0,160 | 0,32 |
| 4 | ГОСТ 2590-2006 | • ⌀ 20, L=125 мм | 2 | 0,308 | 0,616 |
| 5 | ГОСТ 19903-2015 | -2х30х65 | 2 | 0,031 | 0,032 |
| 6 | | Саморез 3,5х13DIN 7504К | 6 | - | 0,0064 |
| | | | | | |

Примечание:

1. *Размеры для справок;
2. Сварные швы - ручные дуговые;
3. Сварку производить электродами Э-42 по ГОСТ 9467-75;
4. Покрытие, кроме участков Т, У, Ф, Ш, Щ, Э: Грунтовка ГФ-021 ГОСТ 25129-82, эмаль ПФ-115 ГОСТ 6465-76 зеленая;
5. Данный лист читать совместно с листами АС-4, 8, 11, 12, 14.

## Поз. 3

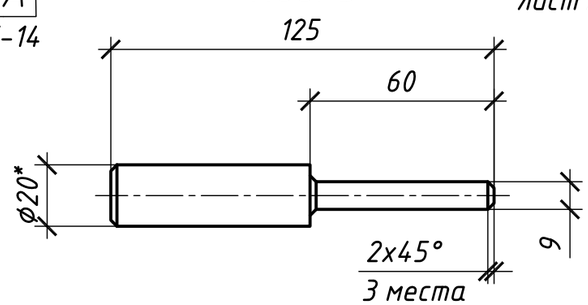


## Поз. 4

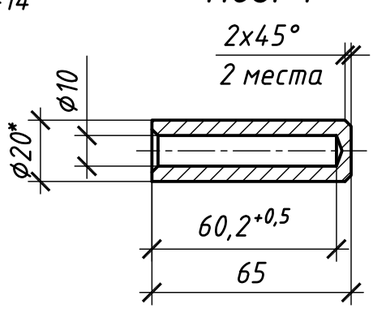


| Изм. | Кол.уч. | Лист | N°док. | Подп. | Дата | 2022-08-АС | | |
|---|---|---|---|---|---|---|---|---|
| | | | | | | Строительство "Жастар аллеясы" по пр. Нурсултана Назарбаева от площади им. М. Маметовой между домами 225, 233, 233/1 235/1, 240, 240/1, 242, 244, 15А, 15/2, 21А в г. Уральск, ЗКО | | |
| Разработ. | | Кулмаков | | | | Аллея | Стадия | Лист | Листов |
| Проверил | | Телагисов | | | | | РП | 13 | |
| Н. контр. | | Мальцев | | | | Панель ограждения ПД-1 | SAULTEC Лицензия: N°19010927 от 16.05.2019 г. | | |
| ГИП | | Кулмак | | | | | | | |

Взам. инв. N°

Подп. и дата

Инв. N° подл.

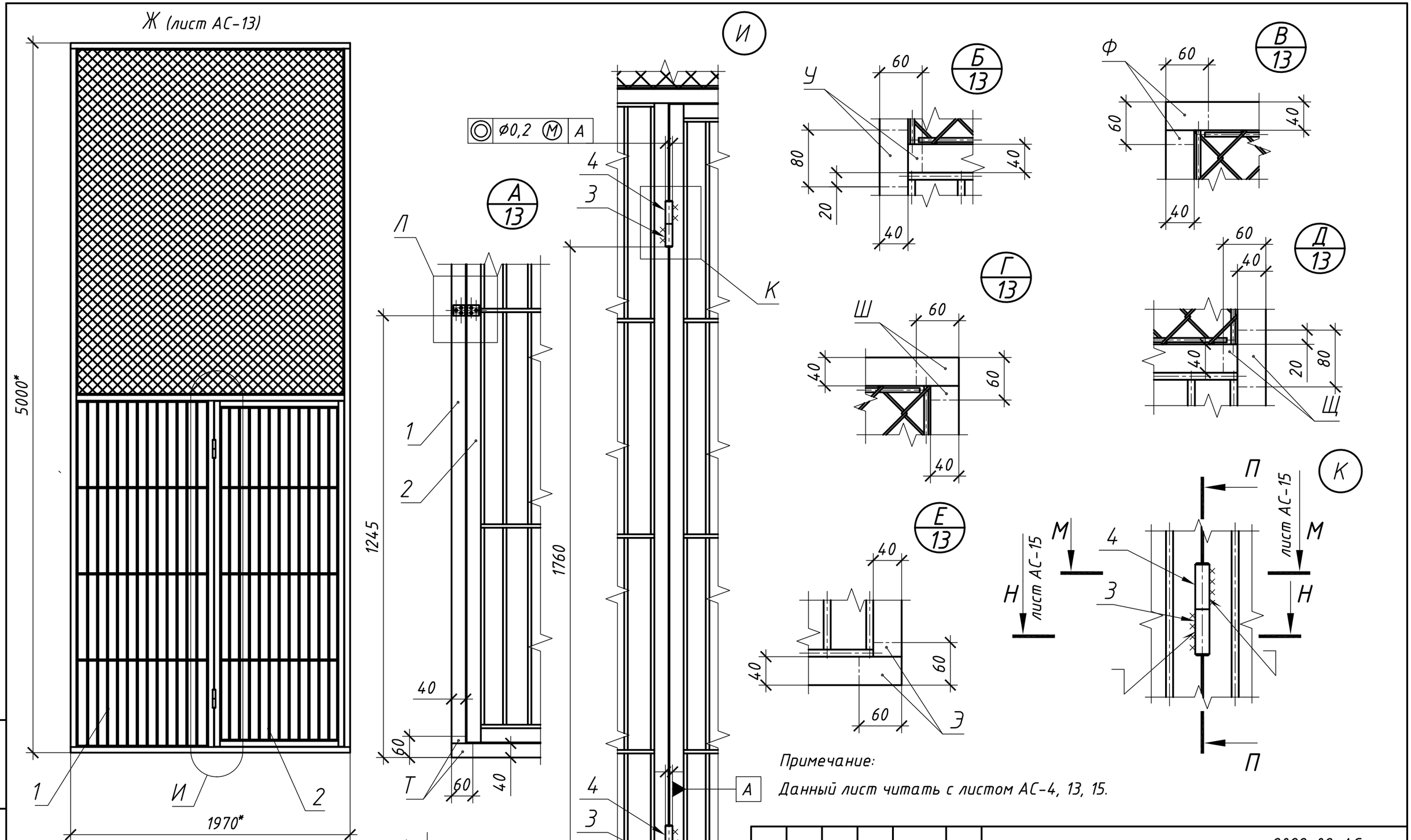


Примечание:

Данный лист читать с листом АС-4, 13, 15.

| | | | | | | |
|---|---|---|---|---|---|---|
| Изм. | Кол.уч. | Лист | N°док. | Подп. | Дата | 2022-08-АС |
| | | | | | | Строительство "Жастар аллеясы" по пр. Нурсултана Назарбаева от площади им. М. Маметовой между домами 225, 233, 233/1 235/1, 240, 240/1, 242, 244, 15А, 15/2, 21А в г. Уральск, ЗКО |
| Разработ. | | Кулмаков | | | | Аллея |
| Проверил | | Телагисов | | | | Панель ограждения ПД-1. Вид Ж, узлы А, Б, В, Г, Д, Е |
| Н. контр. | | Мальцев | | | | |
| ГИП | | Кулмак | | | | |

| Стадия | Лист | Листов |
|---|---|---|
| РП | 14 | |

SAULTEC
Лицензия: N°19010927 от 16.05.2019 г.

Взам. инв. N°

Подп. и дата

Инв. N° подл.

## Р–Р (лист АС-14)

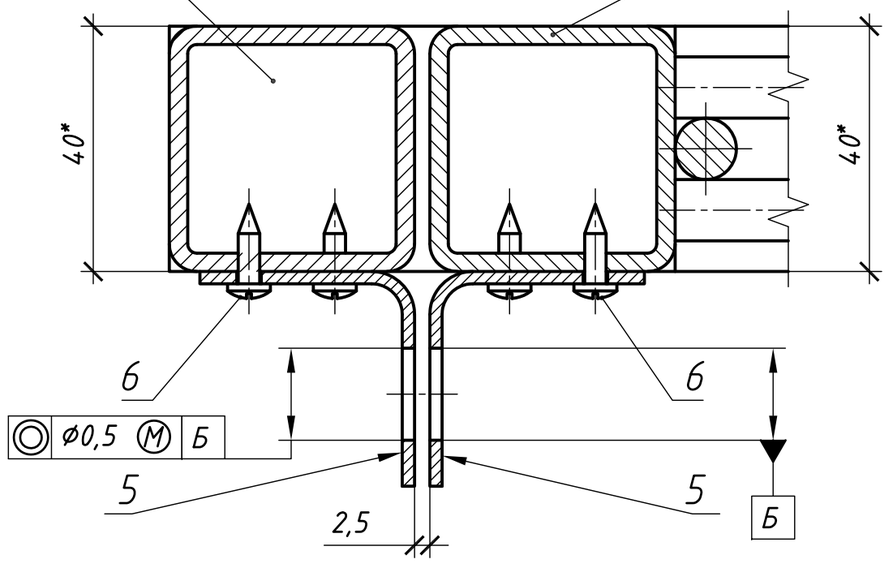


## М–М (лист АС-14)

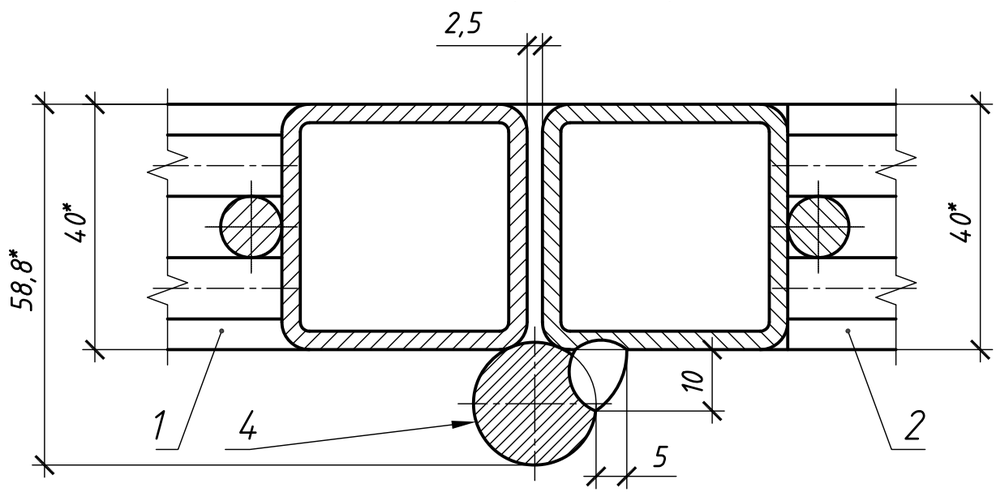


## Н–Н (лист АС-14)

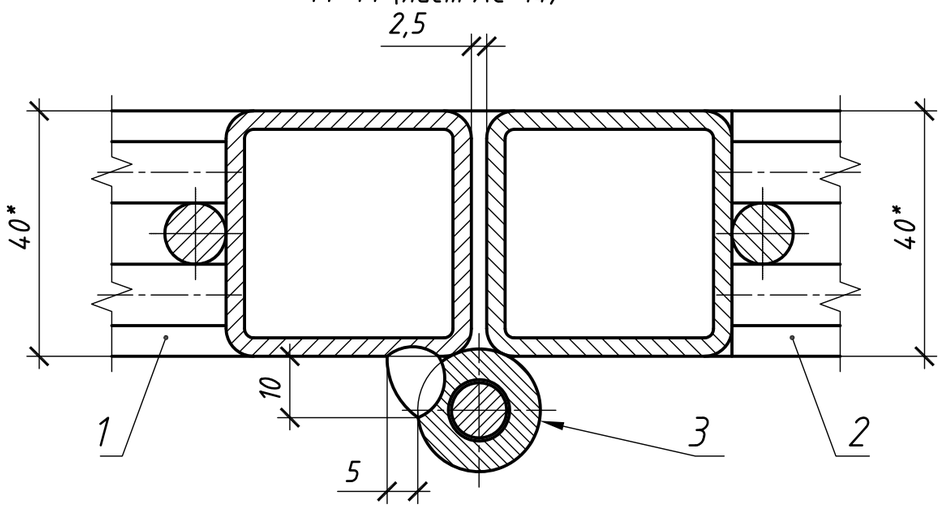


## П–П (лист АС-14)

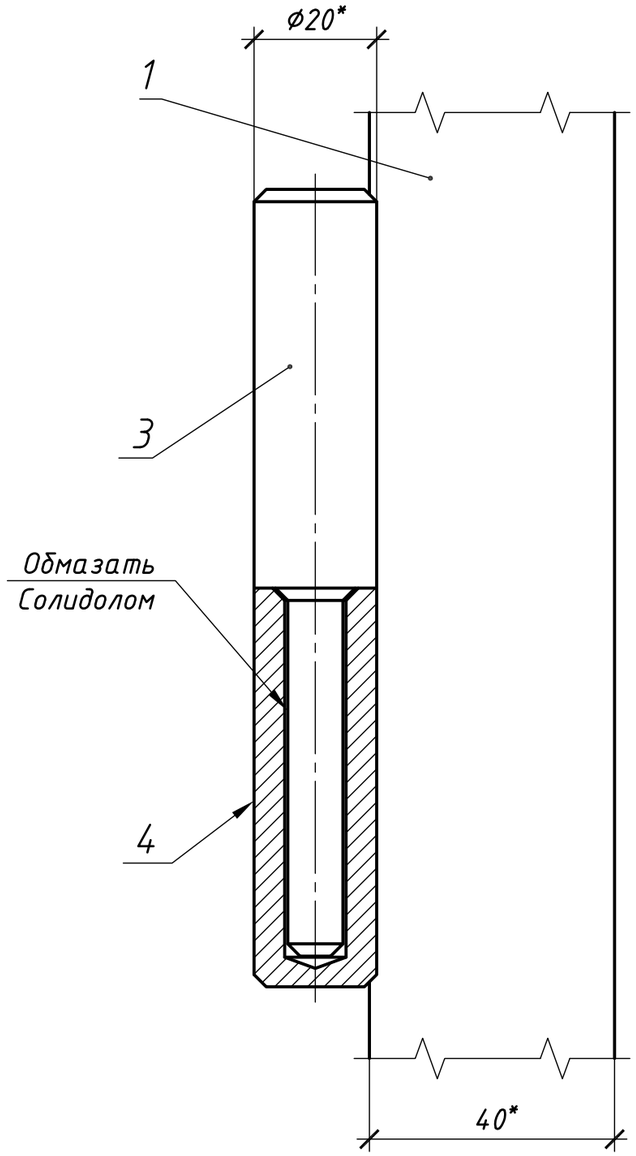


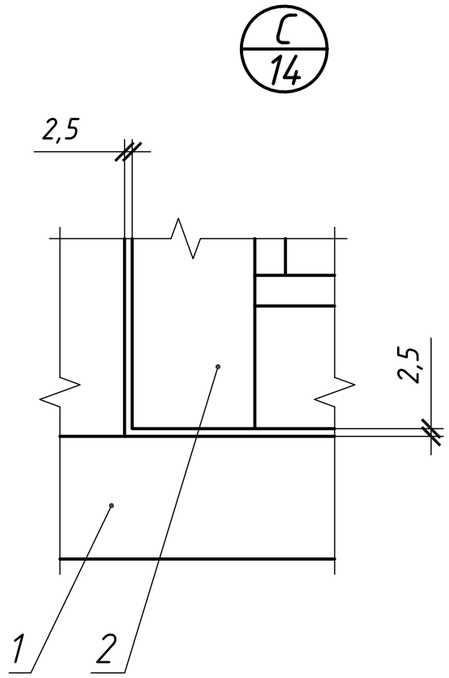


Примечание:

Данный лист читать с листом АС-4, 14.

| Изм. | Кол.уч. | Лист | N°док. | Подп. | Дата | 2022-08-АС | | |
|---|---|---|---|---|---|---|---|---|
| | | | | | | Строительство "Жастар аллеясы" по пр. Нурсултана Назарбаева от площади им. М. Маметовой между домами 225, 233, 233/1 235/1, 240, 240/1, 242, 244, 15А, 15/2, 21А в г. Уральск, ЗКО | | |
| Разработ. | | Кулмаков | | | | Аллея | Стадия | Лист | Листов |
| Проверил | | Телагисов | | | | | РП | 15 | |
| Н. контр. | | Мальцев | | | | Панель ограждения ПД-1. Разрезы М-М, Н-Н, П-П, Р-Р, узел С | SAULTEC Лицензия: N°19010927 от 16.05.2019 г. | | |
| ГИП | | Кулмак | | | | | | | |

Взам. инв. N°

Подп. и дата

Инв. N° подл.

Стойка ограждения Ст-1

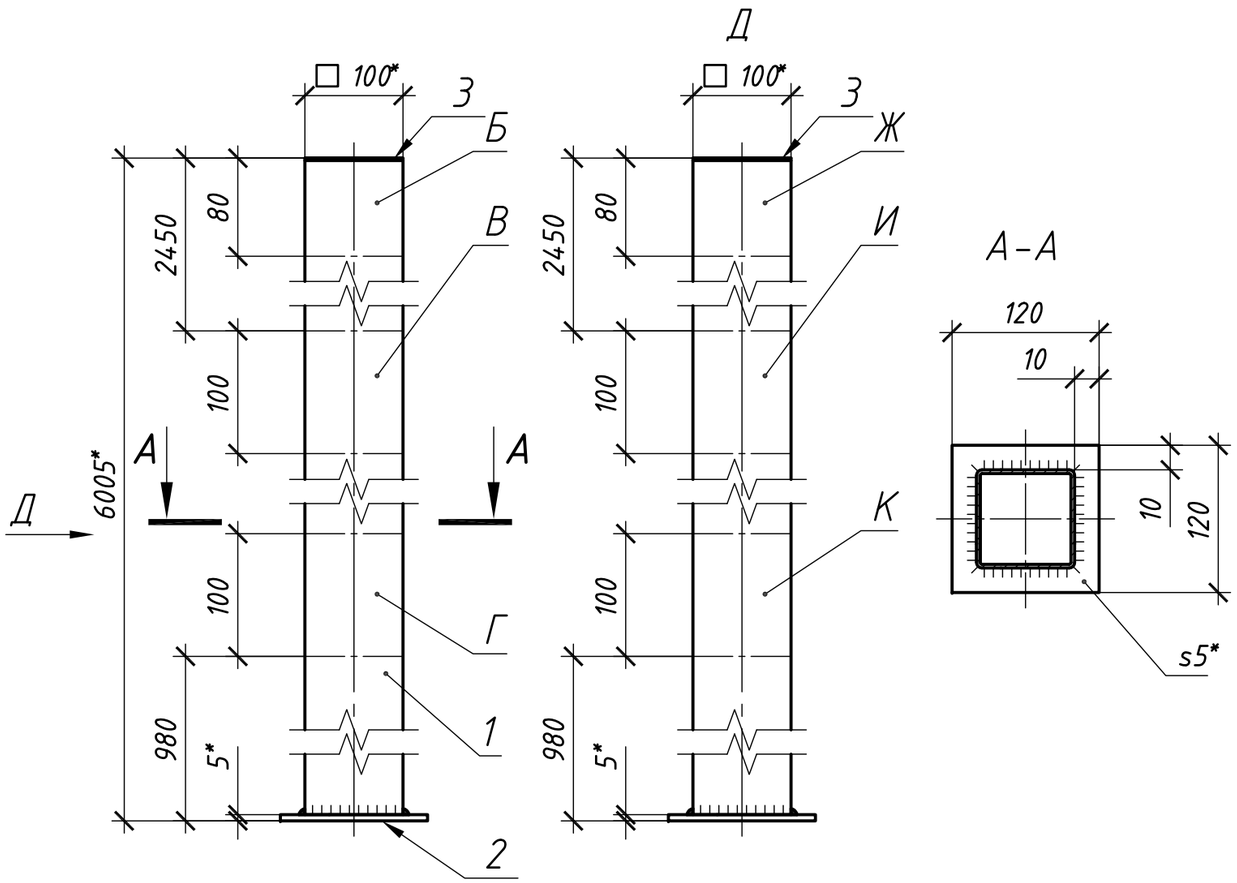


Спецификация материаллов стойки ограждения Ст-1

| Марка, поз. | Обозначение | Наименование | Кол. | Масса ед. кг | Общ. масса |
|---|---|---|---|---|---|
| 1 | ГОСТ 19903-2015 | -5х120х120 | 1 | - | 0,032 |
| 2 | ГОСТ 30245-2012 | Гн □ 100х4, L=6000 мм | 1 | - | 70,38 |
| 3 | ГОСТ 19903-2015 | -3х100х100 | 1 | - | 0,234 |

Примечание:

1. *Размеры для справок;
2. Сварные швы - Т1-◺3 по ГОСТ 5264-80;
3. Сварку производить электродами Э-42 по ГОСТ 9467-75;
4. Покрытие, кроме участков Б, В, Г, Ж, И и К: Грунтовка ГФ-021 ГОСТ 25129-82, эмаль ПФ-115 ГОСТ 6465-76 зеленая;
5. Данный лист читать совместно с листом АС-4.

| Взам. инв. N° | Подп. и дата | Инв. N° подл. |
|---|---|---|
| | | |

| Изм. | Кол.уч. | Лист | N°док. | Подп. | Дата |
|---|---|---|---|---|---|
| Разработ. | | Кулмаков | | | |
| Проверил | | Телагисов | | | |
| Н. контр. | | Мальцев | | | |
| ГИП | | Кулмак | | | |

2022-08-АС

Строительство "Жастар аллеясы" по пр. Нурсултана Назарбаева от площади им. М. Маметовой между домами 225, 233, 233/1 235/1, 240, 240/1, 242, 244, 15А, 15/2, 21А в г. Уральск, ЗКО

Аллея

| Стадия | Лист | Листов |
|---|---|---|
| РП | 16 | |

Стойки ограждения Ст-1

SAULTEC
Лицензия: N°19010927 от 16.05.2019 г.