SAULTEC

Республика Казахстан.Западно-Казахстанская область

ТОО "Saultec"
Лицензия: N°19010927

2022-08-ЭН

Рабочий проект

Строительство "Жастар аллеясы" по пр. Нурсултана Назарбаева от площади им. М. Маметовой между домами 225, 233, 233/1, 235/1, 240, 240/1, 242, 244, 15А, 15/2, 21 А в г. Уральск, ЗКО

Том 1. Книга 2.Альбом 7
Состав проекта:

Наружное электроосвещение

Директор: Кулмак Ю. М.

ГИП: Кулмак Ю. М.

г. Уральск 2022 г.

Ведомость основного комплекта чертежей марки ЭН

Лист	Наименование	Примечание
1	ОБЩИЕ ДАННЫЕ	
2	РАСЧЕТНАЯ СХЕМА НАРУЖНЫХ СЕТЕЙ ЭЛЕКТРООСВЕЩЕНИЯ	
3	ПРИНЦИПИАЛЬНАЯ СХЕМА РАСПРЕДЕЛИТЕЛЬНОЙ СЕТИ ЩО	
4	ПЛАН НАРУЖНЫХ ЭЛЕКТРОСЕТЕЙ М1:500	
5	КОНСТРУКЦИЯ ОСВЕТИТЕЛЬНОЙ ОПОРЫ НА МЕТАЛЛИЧЕСКОЙ СТОЙКЕ ОНТ С 2-МЯ СВЕТИЛЬНИКАМИ РАЗНОГО НАПРАВЛЕНИЯ	
6	МЕТАЛЛИЧЕСКАЯ ОПОРА С 3-МЯ ПРОЖЕКТОРАМИ СПЕЦИФИКАЦИЯ.	
7	МЕТАЛЛИЧЕСКАЯ ОПОРА С 2-МЯ ПРОЖЕКТОРАМИ СПЕЦИФИКАЦИЯ.	

Ведомость прилагаемых и ссылочных документов

Обозначение	Наименование	Примечание
	Ссылочные документы	
ПУЭ РК 2015г	Правила устройства электроустановок	
СН РК 4.04-07-2013 СП РК 4.04-107-2013	Электротехнические устройства	
СН РК 2.04-01-2011 СП РК 2.04-104-2012	Естественное и искусственное освещение	
СН РК 3.02-19-2014 СП РК 3.02-119-2014	Проектирование открытых спортивных сооружений	
	Прилагаемые документы	
2018-09-ЭН.ВР	Ведомость объема работ	1 лист
2018-09-ЭН.СО	Спецификация оборудования	2 листа

Основные показатели

Наименование	Ед.изм.	Числовые значения
Напряжение питающей сети	В	~380/220
Категория электропотребителей		III
Расчетная мощность	кВт	3,08
Расчетный ток	А	5,0

ОБЩИЕ УКАЗАНИЯ

Проект наружного электроосвещения объекта "Строительство "Жастар аллеясы" по пр. Нурсултана Назарбаева, от площади им. М. Маметовой между домами 225, 233, 233/1 235/1, 240, 240/1, 242, 244, 15А, 15/2, 21А в г. Уральск, ЗКО" разработан согласно задания на проектирование, технических условий АО "ЗК РЭК" N7/318 от 31.03.2022г и в соответствии с нормами и правилами, действующими на территории Республики Казахстан.

Напряжение на вводе 380/220В.

Категория электроснабжения III.

Точкой подключения является существующая РУ-0,4кВ ТП №436.

Для учета и распределения электросетей проектируемого объекта проектом предусмотрено, установить электрощит ЩРУЭ-1/22, на проектируемой опоре установленной на спортивной площадке. Учет электроэнергии выполняется трехфазным электронным счетчиком на ЩРУЭ-1/22, где должен быть осуществлен электроподогрев счетчика при помощи специального нагревательного элемента.

Управление уличным освещением предусмотрено автоматическое, магнитным пускателем от фотореле, установленным в шкафу ЩО. Фотодатчик, который поставляется в комплекте с фотореле, устанавливается на проектируемой опоре, так чтобы на него попадал только естественный свет.

Освещение территории спортивных площадок осуществляется прожекторами, установленными на металлических опорах 9/10,7м на Т-образном кронштейне, управление которых предусмотрено вручную с помощью магнитного пускателя и силового ящика ЯРВ.

Распределительная сеть между осветительными опорами выполняется кабелями с алюминиевыми жилами с изоляцией и оболочкой из ПВХ, бронированным, марки АВБбШв-1кВ.

Сечение кабелей рассчитано по потери напряжения и выбрано с учетом длительно-допустимого тока.

Типы осветительных опор и светильников выбраны в соответствии с архитектурно-дизайнерскими решениями.

Все металлические нетоковедущие части электрооборудования и корпуса светильников, которые могут оказаться под напряжением в следствии нарушения изоляции, должны быть заземлены путем соединения с нулевым проводом электросети отдельным защитным проводником, который соединен с проектируемыми контурами заземления силовых щитов. Контур заземления состоит из 2-х заземлителей из угловой стали сечением 50х50х5мм длиной 2,5м. В качестве горизонтальных заземлителей принята полосовая сталь 40х4мм.

Монтажные работы выполнять согласно ПУЭ РК 2015г и СНиП РК 4.04-06-2002.

Настоящий проект соответсвует требованиям нормативных, экологических, санитарно-технических, противопожарных документов и других норм действующих на территории Республики Казахстан и обеспечивает безопасность продукции для жизни здоровья людей, имущества, охрану окружающей среды.

Главный инженер проекта Кулмак Ю.М.

Изм.	Кол.уч.	Лист	N°док.	Подп.	Дата
Разработ.		Кармин			
Проверил		Телагисов			
Н. контр.		Рамазаева			
ГИП		Кулмак			

2022-08-ЭН

Строительство "Жастар аллеясы" по пр. Нурсултана Назарбаева, от площади им. М. Маметовой между домами 225, 233, 233/1, 235/1, 240, 240/1, 242, 244, 15А, 15/2, 21 А в г. Уральск, ЗКО

Аллея

Стадия	Лист	Листов
РП	1	7

Общие данные

SAULTEC
Лицензия: N°19010927 от 16.05.2019 г.

ВЗАМ. ИНВ. N° | ПОДП. И ДАТА | ИНВ. N° ПОДЛ.

РАСЧЕТНАЯ СХЕМА ЭЛЕКТРОСНАБЖЕНИЯ

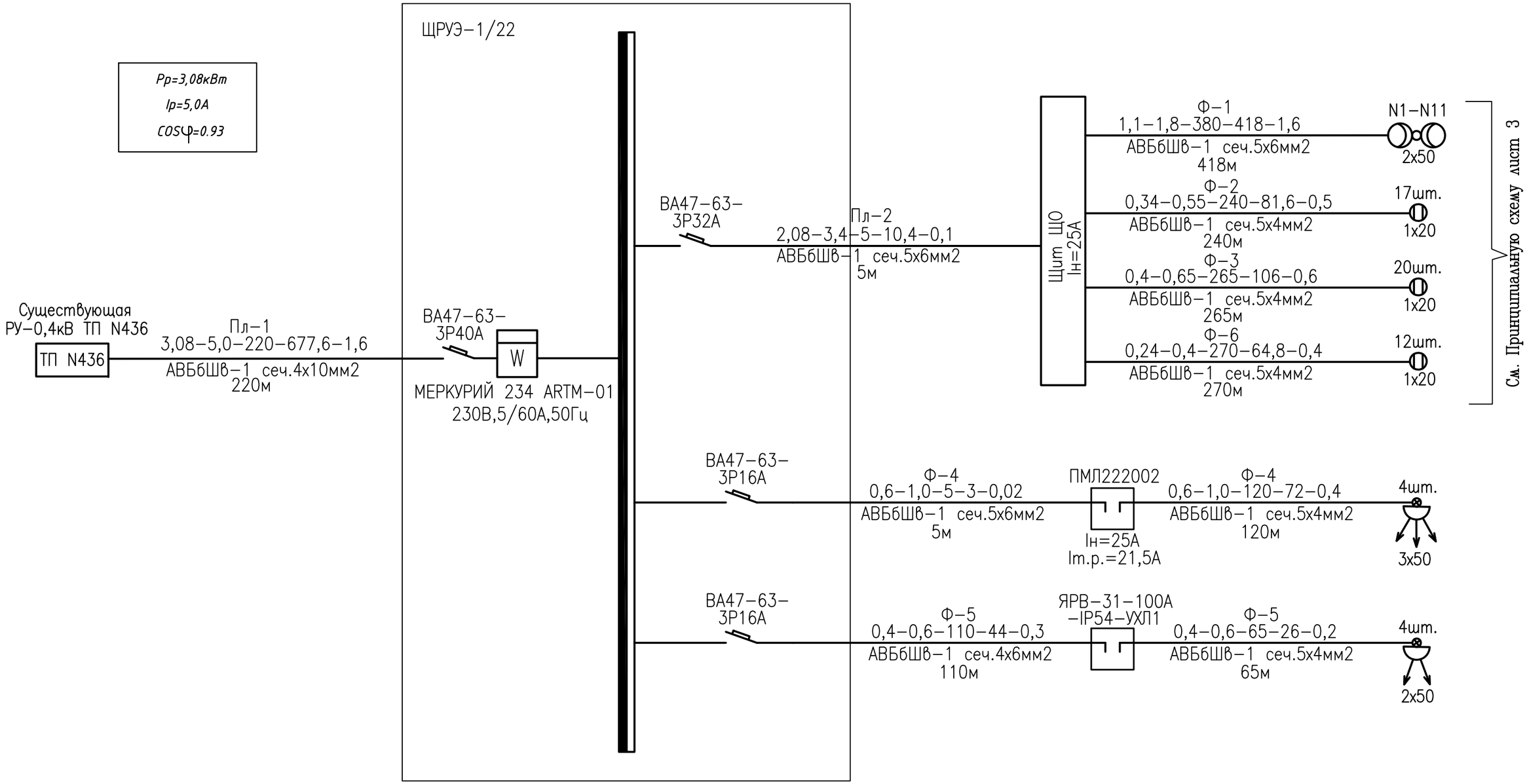

Расшифровка цифровых обозначений

Расчетная мощность	Расчетный ток	Приведенная длина	Расчетный момент	Потери напряжения
кВт	А	м	кВт х м	%

Изм.	Кол.уч.	Лист	N°док.	Подп.	Дата
Разработ.		Кармин			
Проверил		Телагисов			
Н. контр.		Рамазаева			
ГИП		Кулмак			

2022-08-ЭН

Строительство "Жастар аллеясы" по пр. Нурсултана Назарбаева, от площади им. М. Маметовой между домами 225, 233, 233/1, 235/1, 240, 240/1, 242, 244, 15А, 15/2, 21 А в г. Уральск, ЗКО

Аллея

Стадия	Лист	Листов
РП	2	

Расчетная схема наружных сетей электроосвещения

SAULTEC
Лицензия: N°19010927 от 16.05.2019 г.

ВЗАМ. ИНВ. N°
ПОДП. И ДАТА
ИНВ. N° ПОДЛ.

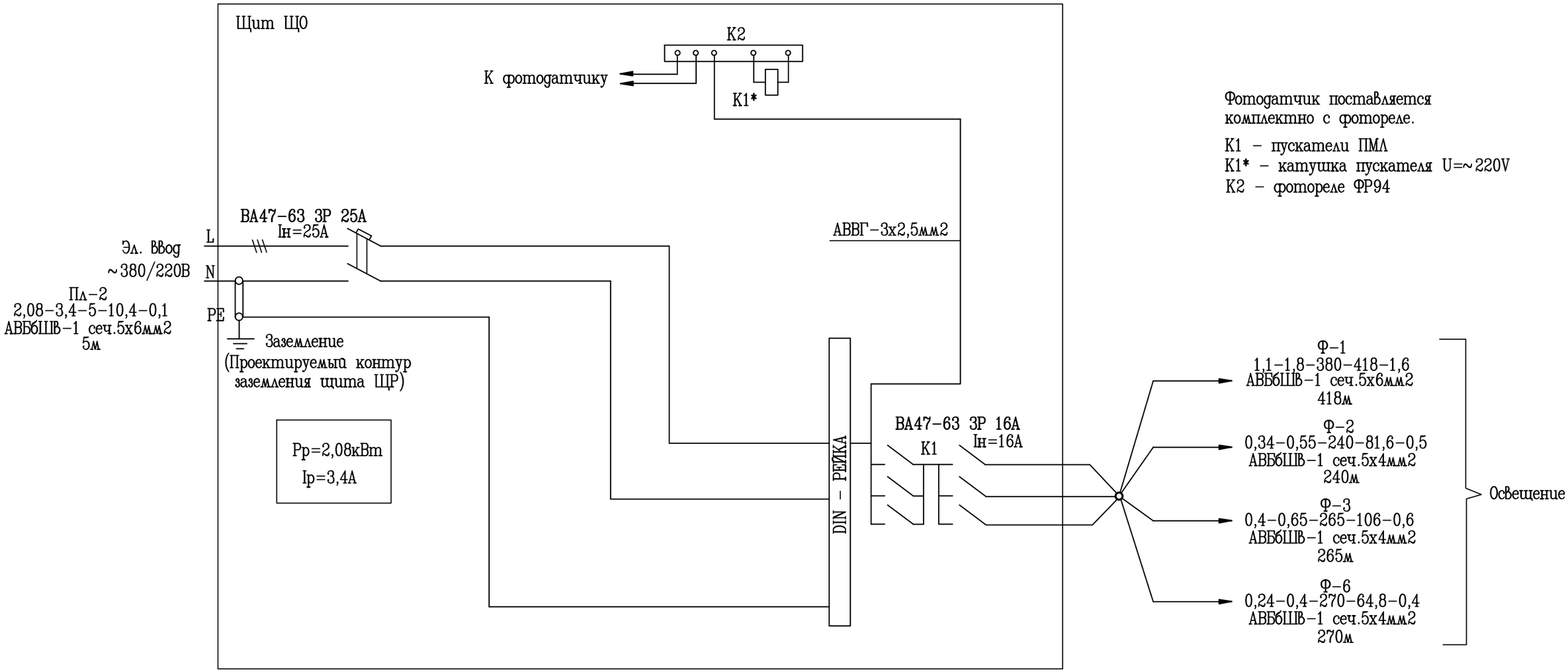

Фотодатчик поставляется комплектно с фотореле.

К1 – пускатели ПМЛ
К1* – катушка пускателя U=~220V
К2 – фотореле ФР94

Изм.	Кол.уч.	Лист	N°док.	Подп.	Дата	2022-08-ЭН
						Строительство "Жастар аллеясы" по пр. Нурсултана Назарбаева, от площади им. М. Маметовой между домами 225, 233, 233/1, 235/1, 240, 240/1, 242, 244, 15А, 15/2, 21 А в г. Уральск, ЗКО
Разработ.		Кармин				Аллея
Проверил		Телагисов				Стадия: РП; Лист: 3; Листов:
Н. контр.		Рамазаева				Принципиальная схема распределительной сети ЩО
ГИП		Кулмак				SAULTEC Лицензия: N°19010927 от 16.05.2019 г.

ВЗАМ. ИНВ. N°
ПОДП. И ДАТА
ИНВ. N° ПОДЛ.

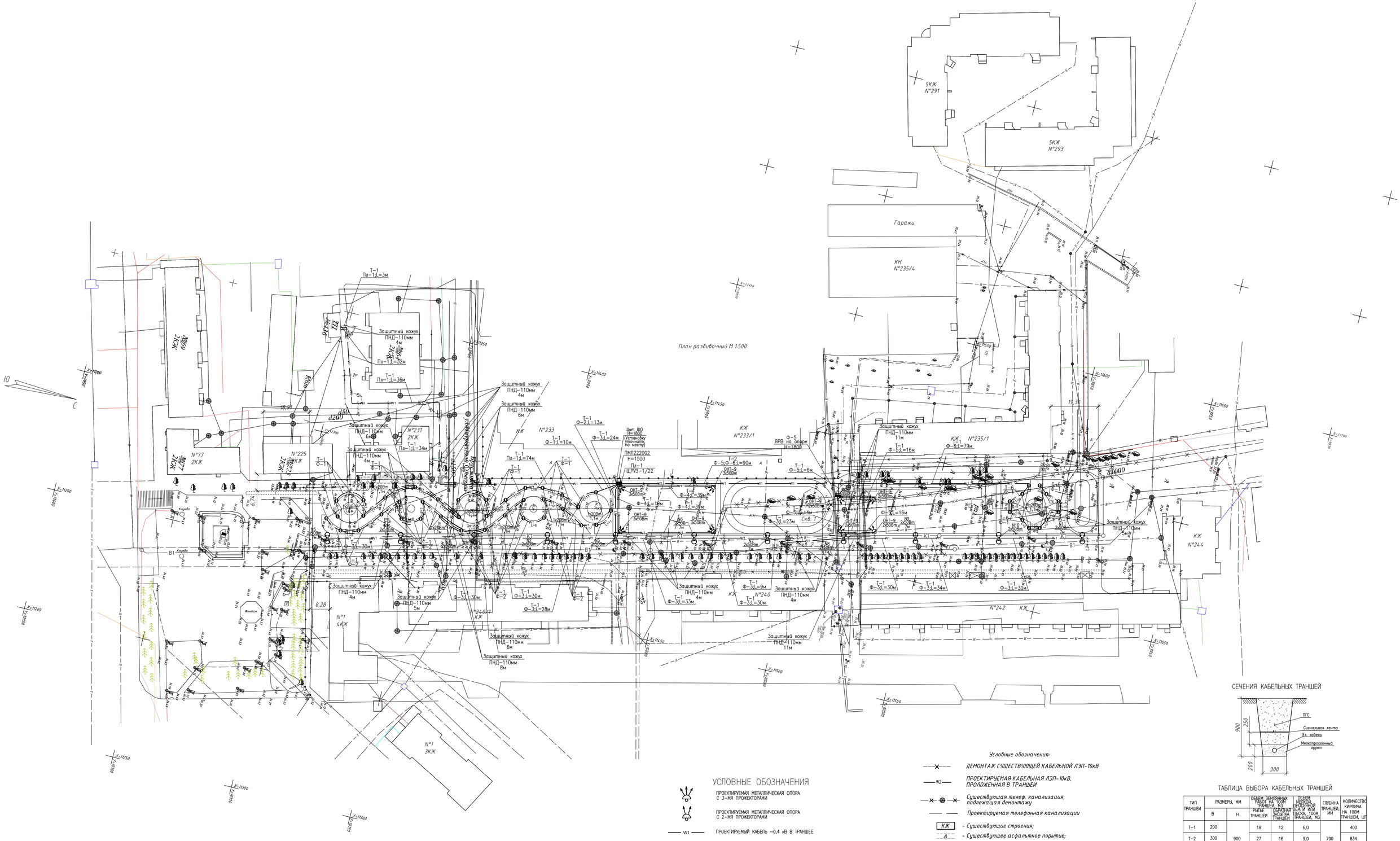

СЕЧЕНИЯ КАБЕЛЬНЫХ ТРАНШЕЙ

ТАБЛИЦА ВЫБОРА КАБЕЛЬНЫХ ТРАНШЕЙ

ТИП ТРАНШЕИ	РАЗМЕРЫ, ММ		ОБЪЕМ ЗЕМЛЯНЫХ РАБОТ НА 100М ТРАНШЕИ, М3		ОБЪЕМ МЕЖКОЙ ПРОСЛОЙКИ ЗЕМЛИ ИЛИ ПЕСКА, 100М ТРАНШЕИ, М3	ГЛУБИНА ТРАНШЕИ, ММ	КОЛИЧЕСТВО КИРПИЧА НА 100М ТРАНШЕИ, ШТ
	В	Н	РЫТЬЕ ТРАНШЕИ	ОБРАТНАЯ ЗАСЫПКА ТРАНШЕИ			
Т-1	200	900	18	12	6,0	700	400
Т-2	300		27	18	9,0		834
Т-3	400		36	24	12		1234

УСЛОВНЫЕ ОБОЗНАЧЕНИЯ

- ПРОЕКТИРУЕМАЯ МЕТАЛЛИЧЕСКАЯ ОПОРА С 3-МЯ ПРОЖЕКТОРАМИ
- ПРОЕКТИРУЕМАЯ МЕТАЛЛИЧЕСКАЯ ОПОРА С 2-МЯ ПРОЖЕКТОРАМИ
- W1 — ПРОЕКТИРУЕМЫЙ КАБЕЛЬ ~0,4 кВ В ТРАНШЕЕ
- ПРОЕКТИРУЕМЫЙ УЧЕТНО-РАСПРЕДЕЛИТЕЛЬНЫЙ ЩИТ ШРУЭ
- ПРОЕКТИРУЕМАЯ МЕТАЛЛИЧЕСКАЯ ОПОРА С 2-мя КОНСОЛЬНЫМИ СВЕТИЛЬНИКАМИ
- САДОВО-ПАРКОВЫЙ СВЕТИЛЬНИК ВЫСОТОЙ 0,45 МЕТРА
- ПРОЕКТИРУЕМОЕ ЗАЗЕМЛЕНИЕ СИЛОВЫХ ЩИТОВ
- ПРОЕКТИРУЕМЫЙ СИЛОВОЙ ЯЩИК
- ПРОЕКТИРУЕМЫЙ МАГНИТНЫЙ ПУСКАТЕЛЬ ДЛЯ УПРАВЛЕНИЯ ОСВЕЩЕНИЕМ НА ОПОРЕ

Условные обозначения:

- *ДЕМОНТАЖ СУЩЕСТВУЮЩЕЙ КАБЕЛЬНОЙ ЛЭП-10кВ*
- W2 — *ПРОЕКТИРУЕМАЯ КАБЕЛЬНАЯ ЛЭП-10кВ, ПРОЛОЖЕННАЯ В ТРАНШЕИ*
- *Существующая телеф. канализация, подлежащая демонтажу*
- *Проектируемая телефонная канализации*
- КЖ — *Существующие строения;*
- *Существующее асфальтное порытие;*
- *Существующая подземная ливневая канализация;*
- *Существующий газопровод;*
- В — *Существующий водопровод;*
- К — *Существующая канализация;*
- *Существующие электрокабели ВН подземные;*
- Т — *Существующая сеть тепловая;*
- *Существующие электрокабели НН подземные;*
- *Существующая канализация телефонная;*
- *Существующее ограждение;*
- *Существующие деревья.*

Пересечение с существующим газопроводом

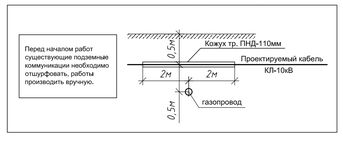

Пересечение с существующей канализацией или водопроводом

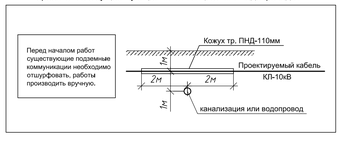

Пересечение с существующим телефонным кабелем или КЛ-0,4кВ

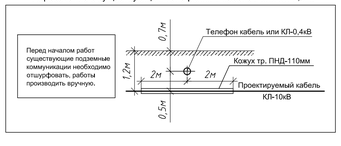

Изм.	Кол.уч.	Лист	№Док.	Подп.	Дата	2022-08-ЭН
Разработ.		Кармин				Строительство "Кастар аллеясы" по пр. Нурсултана Назарбаева, от площади им. М. Маметовой между домами 225, 233, 233/1, 235/1, 240, 240/1, 242, 244, 15А, 15/2, 21 А б г. Уральск, ЗКО
Проверил		Тенгисов				Аллея
Н. контр.		Раматаева				План наружных электросетей М 1:500
ГИП		Кулмак				

Стадия	Лист	Листов
РП	4	

SAULTEC
Лицензия №19010927 от 16.05.2019 г.

Взам. инв. №

Подпись и дата

Инв. № подл.

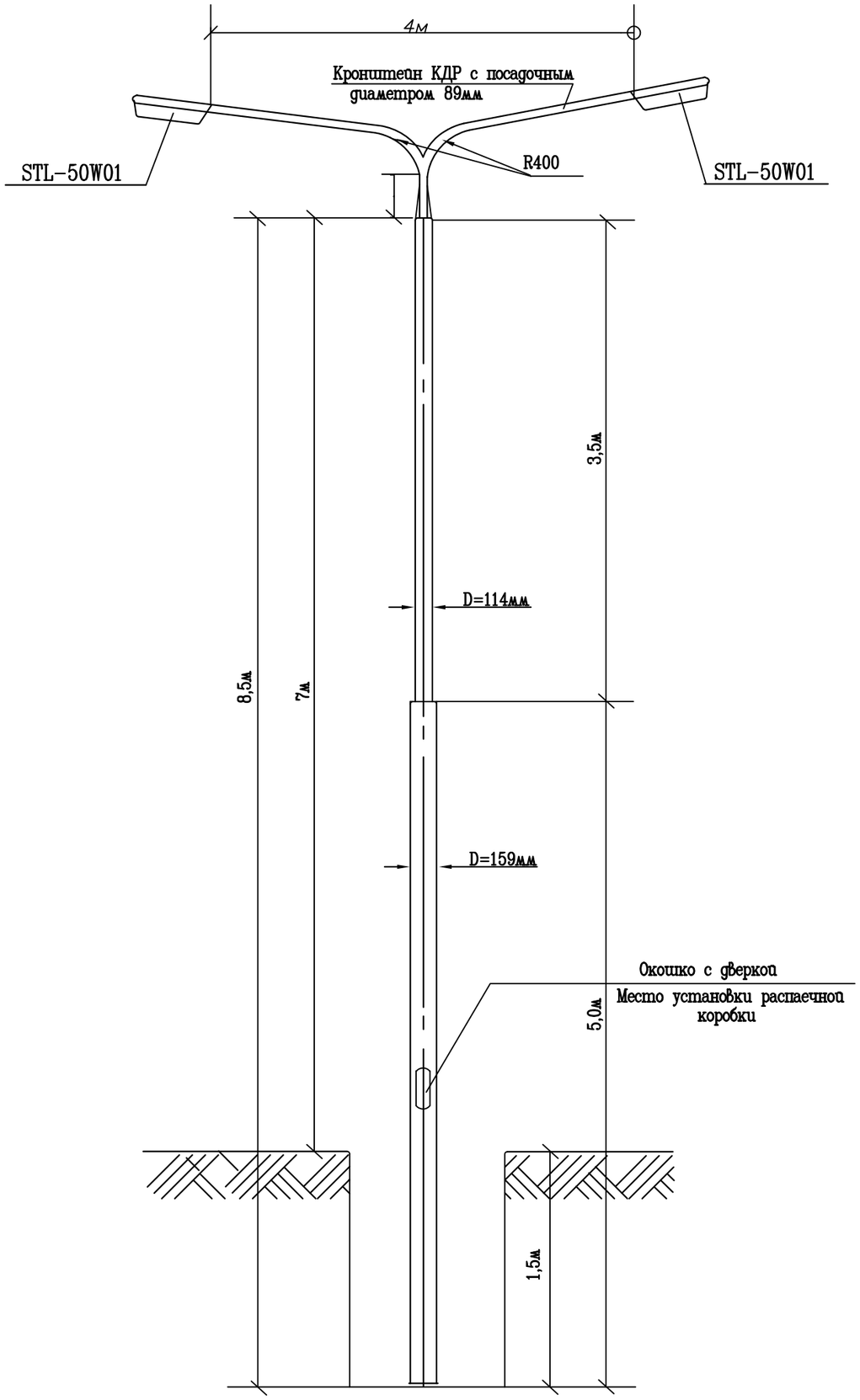

СПЕЦИФИКАЦИЯ МАТЕРИАЛОВ НА ОДНУ ОПОРУ

МАРКА ЭЛЕМЕНТА	ТРУБЫ	Итого	Вес
Опора несиловая трубчатая ОНТ-7,0/8,5	Труба стальная из трубчатого проката толщиной 5мм, ф=159мм	5,0м	
	Труба стальная из трубчатого проката толщиной 5мм, ф=114мм	3,5м	
Итого:			82кг
КО-2	Кронштейн металлический из трубы ф=57мм, толщина 3,5мм, с посадочным ф 89мм на два светильника	8м	37кг
STL-50W01	Светильник консольный наружного освещения, IP65	2шт	
	светодиодный мощностью 50Вт		
NTB-1 Степень защиты 1P54	Коробка (щиток) распаечная для наружней установки с предохранителями	1шт	
АВВГ-0,38кВ	Кабель силовой, проложенный внутри опоры от коробки к прожекторам сечением 3х2,5мм2	20м	

ПРИМЕЧАНИЯ

1. СВАРКА ПРОИЗВОДИТСЯ ЭЛЕКТРОДАМИ Э-42 ГОСТ 9467-75.
2. МЕТАЛЛИЧЕСКИЕ ТРУБЫ ДОЛЖНЫ БЫТЬ ОЦИНКОВАННЫЕ МЕТОДОМ ГОРЯЧЕГО ЦИНКОВАНИЯ ТОЛЩИНОЙ 70мкм, ПО ГОСТ 9.307-89
3. ОПОРЫ УСТАНОВИТЬ В ПОДГОТОВЛЕННЫЙ КОТЛОВАН, ЧАСТИЧНО ЗАКАПЫВАЮТ В ГРУНТ И ЗАЛИВАЮТ БЕТОНОМ.
4. КРОНШТЕЙНЫ ЗАПРОЕКТИРОВАНЫ КАК КОНСОЛЬНЫЕ СВАРНЫЕ КОНСТРУКЦИИ, СОСТОЯЩИЕ ИЗ СТАЛЬНЫХ ТРУБ РАЗНОНАПРАВЛЕННЫХ С ПОСАДОЧНЫМ ДИАМЕТРОМ В СООТВЕТСТВИИ С ДИАМЕТРОМ ВЕРХНИХ СЕЧЕНИЙ МЕТАЛЛИЧЕСКИХ СТОЕК.

Изм.	Кол.уч.	Лист	N°док.	Подп.	Дата	2022-08-ЭН
						Строительство "Жастар аллеясы" по пр. Нурсултана Назарбаева, от площади им. М. Маметовой между домами 225, 233, 233/1, 235/1, 240, 240/1, 242, 244, 15А, 15/2, 21 А в г. Уральск, ЗКО
Разработ.		Кармин				Аллея
Проверил		Телагисов				Стадия: РП; Лист: 5; Листов:
Н. контр.		Рамазаева				Конструкция осветительной опоры на металлической стойке ОНТ с 2-мя светильниками разного направления
ГИП		Кулмак				SAULTEC Лицензия: N°19010927 от 16.05.2019 г.

ВЗАМ. ИНВ. N° | ПОДП. И ДАТА | ИНВ. N° ПОДЛ.

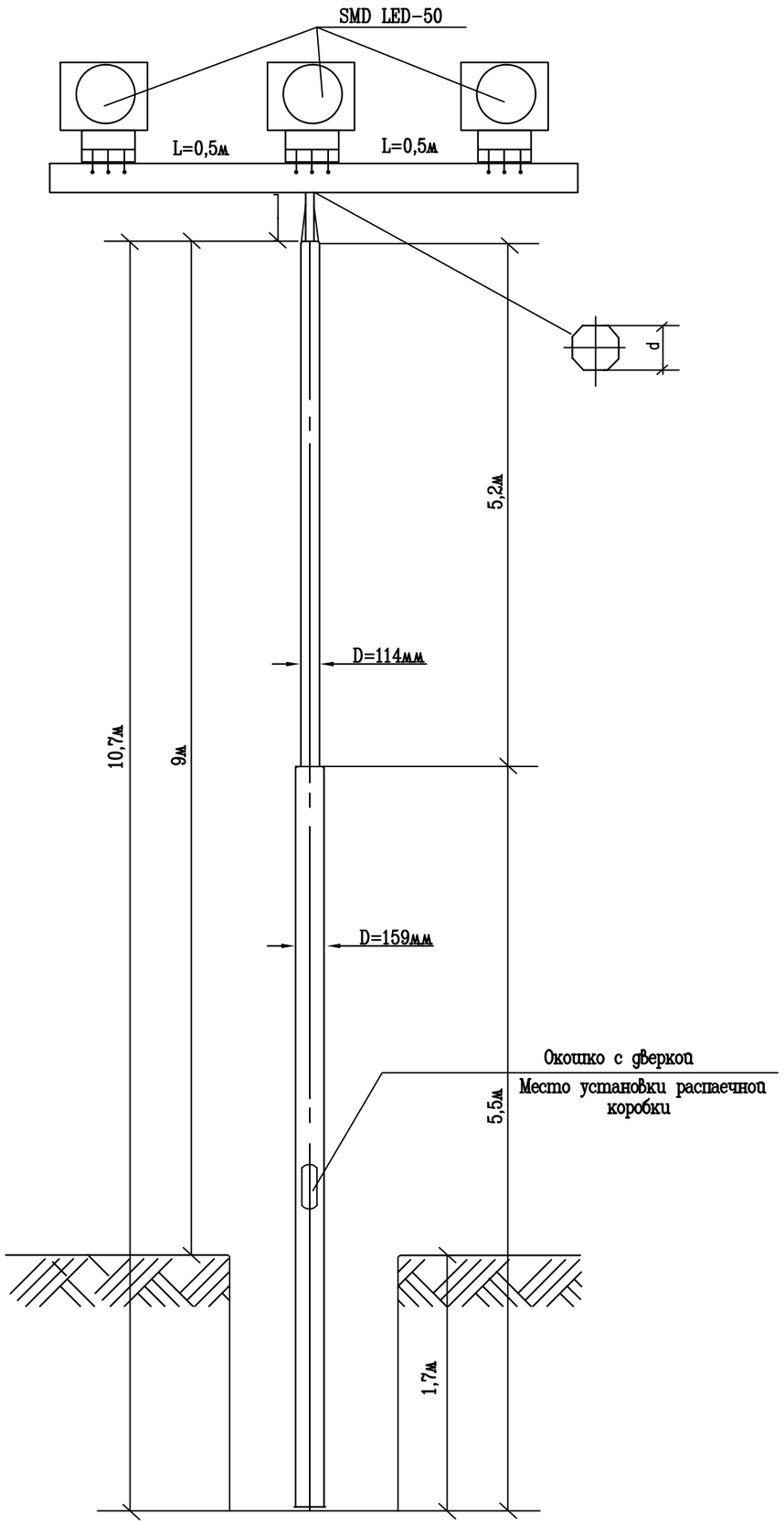

СПЕЦИФИКАЦИЯ МАТЕРИАЛОВ НА ОДНУ ОПОРУ

МАРКА ЭЛЕМЕНТА	ТРУБЫ	Итого	Вес
Опора несиловая трубчатая ОНТ-9,0/10,7	Труба стальная из трубчатого проката толщиной 5мм, ф=159мм	5,5м	
	Труба стальная из трубчатого проката толщиной 5мм, ф=114мм	5,2м	
Итого:			123кг
КТ-0,5-0,5-2	Кронштейн металлический из трубы ф=57мм, толщина 3,5м, с посадочным ф=89мм на три прожектора, Г-образного типа	2м	10,25кг
SMD LED-50	Светодиодный прожектор наружного освещения мощностью 50Вт, степень защиты IP65	3шт	
NTB-1 Степень защиты IP54	Коробка (щиток) распаечная для наружней установки с предохранителями	1шт	
АВВГ-0,38кВ	Кабель силовой, проложенный внутри опоры от коробки к прожекторам сечением 3х2,5мм2	15м	

ПРИМЕЧАНИЯ

1. СВАРКА ПРОИЗВОДИТСЯ ЭЛЕКТРОДАМИ Э-42 ГОСТ 9467-75.
2. МЕТАЛЛИЧЕСКИЕ ТРУБЫ ДОЛЖНЫ БЫТЬ ОЦИНКОВАННЫЕ МЕТОДОМ ГОРЯЧЕГО ЦИНКОВАНИЯ ТОЛЩИНОЙ 70мкм, ПО ГОСТ 9.307-89
3. ОПОРЫ УСТАНОВИТЬ В ПОДГОТОВЛЕННЫЙ КОТЛОВАН, ЧАСТИЧНО ЗАКАПЫВАЮТ В ГРУНТ И ЗАЛИВАЮТ БЕТОНОМ.
4. КРОНШТЕЙНЫ ЗАПРОЕКТИРОВАНЫ КАК КОНСОЛЬНЫЕ СВАРНЫЕ КОНСТРУКЦИИ, СОСТОЯЩИЕ ИЗ СТАЛЬНЫХ ТРУБ РАЗНОНАПРАВЛЕННЫХ С ПОСАДОЧНЫМ ДИАМЕТРОМ В СООТВЕТСТВИИ С ДИАМЕТРОМ ВЕРХНИХ СЕЧЕНИЙ МЕТАЛЛИЧЕСКИХ СТОЕК.

Изм.	Кол.уч.	Лист	N°док.	Подп.	Дата	2022-08-ЭН
						Строительство "Жастар аллеясы" по пр. Нурсултана Назарбаева, от площади им. М. Маметовой между домами 225, 233, 233/1, 235/1, 240, 240/1, 242, 244, 15А, 15/2, 21 А в г. Уральск, ЗКО
Разработ.		Кармин				Аллея
Проверил		Телагисов				Стадия: РП; Лист: 6; Листов:
Н. контр.		Рамазаева				Металлическая опора с 3-мя прожекторами спецификация.
ГИП		Кулмак				SAULTEC Лицензия: N°19010927 от 16.05.2019 г.

ВЗАМ. ИНВ. N° | ПОДП. И ДАТА | ИНВ. N° ПОДЛ.

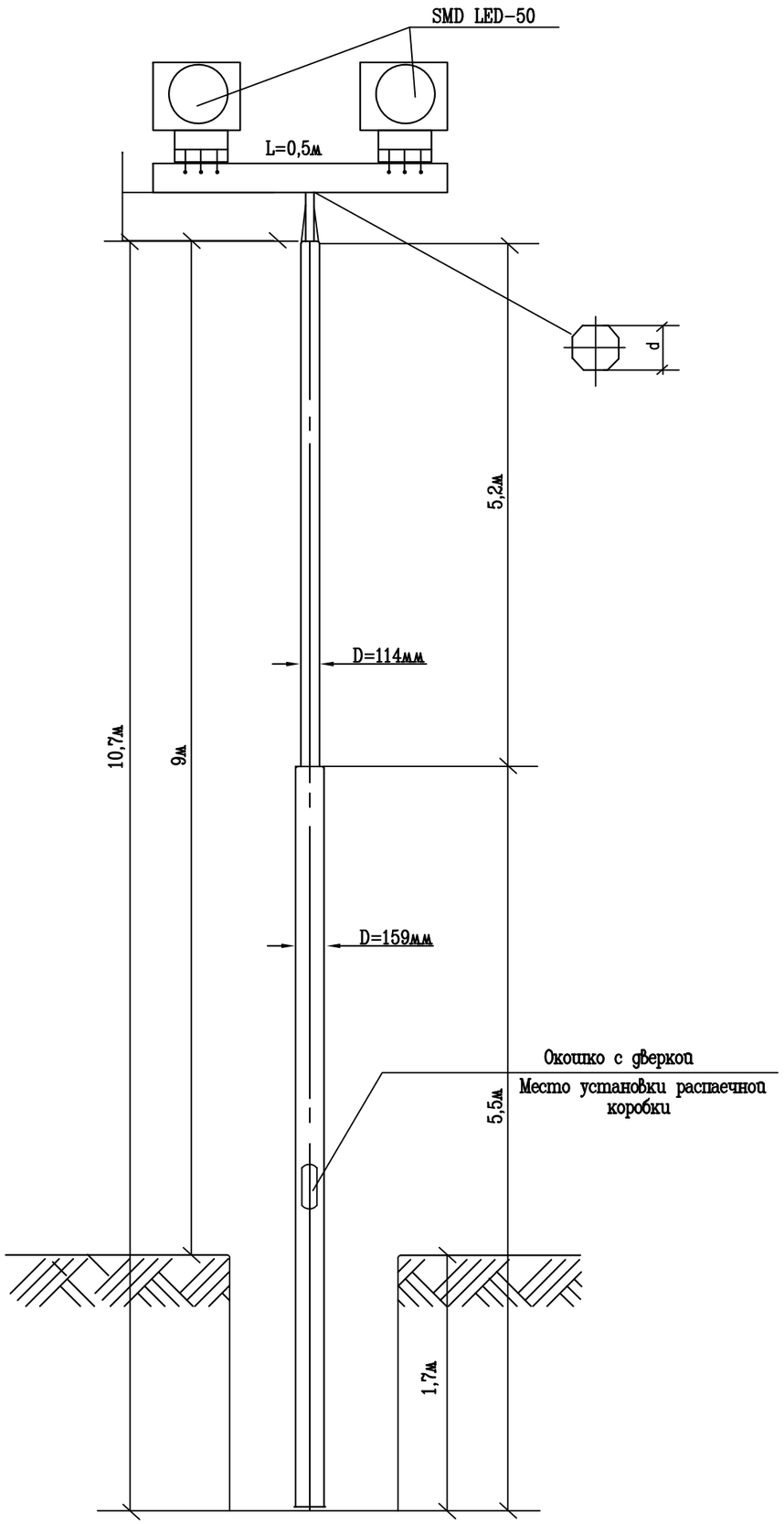

СПЕЦИФИКАЦИЯ МАТЕРИАЛОВ НА ОДНУ ОПОРУ

МАРКА ЭЛЕМЕНТА	ТРУБЫ	Итого	Вес
Опора несиловая трубчатая ОНТ-9,0/10,7	Труба стальная из трубчатого проката толщиной 5мм, ф=159мм	5,5м	
	Труба стальная из трубчатого проката толщиной 5мм, ф=114мм	5,2м	
Итого:			123кг
КТ-0,5-0,5-2	Кронштейн металлический из трубы ф=57мм, толщина 3,5м, с посадочным ф=89мм на два прожектора, Г-образного типа	1м	10,25кг
SMD LED-50	Светодиодный прожектор наружного освещения мощностью 50Вт, степень защиты IP65	2шт	
NTB-1 Степень защиты 1P54	Коробка (щиток) распаечная для наружней установки с предохранителями	1шт	
АВВГ-0,38кВ	Кабель силовой, проложенный внутри опоры от коробки к прожекторам сечением 3х2,5мм2	15м	

ПРИМЕЧАНИЯ

1. СВАРКА ПРОИЗВОДИТСЯ ЭЛЕКТРОДАМИ Э-42 ГОСТ 9467-75.
2. МЕТАЛЛИЧЕСКИЕ ТРУБЫ ДОЛЖНЫ БЫТЬ ОЦИНКОВАННЫЕ МЕТОДОМ ГОРЯЧЕГО ЦИНКОВАНИЯ ТОЛЩИНОЙ 70мкм, ПО ГОСТ 9.307-89
3. ОПОРЫ УСТАНОВИТЬ В ПОДГОТОВЛЕННЫЙ КОТЛОВАН, ЧАСТИЧНО ЗАКАПЫВАЮТ В ГРУНТ И ЗАЛИВАЮТ БЕТОНОМ.
4. КРОНШТЕЙНЫ ЗАПРОЕКТИРОВАНЫ КАК КОНСОЛЬНЫЕ СВАРНЫЕ КОНСТРУКЦИИ, СОСТОЯЩИЕ ИЗ СТАЛЬНЫХ ТРУБ РАЗНОНАПРАВЛЕННЫХ С ПОСАДОЧНЫМ ДИАМЕТРОМ В СООТВЕТСТВИИ С ДИАМЕТРОМ ВЕРХНИХ СЕЧЕНИЙ МЕТАЛЛИЧЕСКИХ СТОЕК.

Изм.	Кол.уч.	Лист	N°док.	Подп.	Дата	2022-08-ЭН
						Строительство "Жастар аллеясы" по пр. Нурсултана Назарбаева, от площади им. М. Маметовой между домами 225, 233, 233/1, 235/1, 240, 240/1, 242, 244, 15А, 15/2, 21 А в г. Уральск, ЗКО
Разработ.		Кармин				Аллея
Проверил		Телагисов				Стадия: РП; Лист: 7; Листов:
Н. контр.		Рамазаева				Металлическая опора с 2-мя прожекторами спецификация.
ГИП		Кулмак				SAULTEC Лицензия: N°19010927 от 16.05.2019 г.

ВЗАМ. ИНВ. N° | ПОДП. И ДАТА | ИНВ. N° ПОДЛ.

N строки	НАИМЕНОВАНИЕ ВИДА РАБОТ	ЕД. ИЗМ.	КОД ВИДА РАБОТ	КОД ЕД. ИЗМ.	КОЛИЧЕСТВО
	ВОЗДУШНАЯ ЛИНИЯ 0,4кВ				
	УСТАНОВКА ЭЛЕКТРОЩИТА УЛИЧНОГО ОСВЕЩЕНИЯ ЩО и ЩРУЭ	ШТ			2
	УСТАНОВКА СИЛОВОГО ЯЩИКА ЯРВ-31-100А	ШТ			1
	УСТАНОВКА ОПОР В НАСЕЛЕННОЙ МЕСТНОСТИ В НОРМАЛЬНЫХ УСЛОВИЯХ (КАТЕГОРИЯ ГРУНТА II)				
	ОСВЕТИТЕЛЬНАЯ ОПОРА НА МЕТАЛЛИЧЕСКОЙ СТОЙКЕ ОНТ С ДВУМЯ КОНСОЛЬНЫМИ СВЕТОД. СВЕТИЛЬНИКАМИ 50Вт	ШТ			11
	УСТАНОВКА САДОВО-ПАРКОВОГО СВЕТИЛЬНИКА, ВЫСОТОЙ Н=450мм С ЦОКОЛЕМ Е27	ШТ			49
	МЕТАЛЛИЧЕСКАЯ СТОЙКА ПОД ПРОЖЕКТОРЫ	ШТ			8
	УСТРОЙСТВО КОНТУРА ЗАЗЕМЛЕНИЯ ЩИТОВ	ШТ			2
	РЫТЬЕ И ОБРАТНАЯ ЗАСЫПКА ТРАНШЕИ ВРУЧНУЮ И				
	МЕХАНИЗИРОВАННЫМ СПОСОБОМ В ГРУНТЕ II КАТЕГОРИИ.				
	ТИП ТРАНШЕИ: Т-1=1174м, Т-2=90м,				
	РЫТЬЕ ТРАНШЕИ	М3			235,62
	ОБРАТНАЯ ЗАСЫПКА ТРАНШЕИ ПГС	М3			157,08
	УСТРОЙСТВО ПОСТЕЛИ В ТРАНШЕЕ	М3			78,54
	ПРОКЛАДКА ТРУБЫ ПНД-110	М			196
	ПРОКЛАДКА СИГНАЛЬНОЙ ЛЕНТЫ ДЛЯ КАБЕЛЯ В ТРАНШЕИ	П.М.			1300

ВЗАМ. ИНВ. N°

ПОДП. И ДАТА

ИНВ. N° ПОДЛ.

Изм.	Кол.уч.	Лист	N°док.	Подп.	Дата
Разработ.		Кармин			
Проверил		Телагисов			
Н. контр.		Рамазаева			
ГИП		Кулмак			

2022-08-ЭН.ВР

Строительство "Жастар аллеясы" по пр. Нурсултана Назарбаева, от площади им. М. Маметовой между домами 225, 233, 233/1, 235/1, 240, 240/1, 242, 244, 15А, 15/2, 21 А в г. Уральск, ЗКО

Аллея

Стадия	Лист	Листов
РП	1	1

Ведомость работ

SAULTEC

Лицензия: N°19010927 от 16.05.2019 г.

ПОЗИЦИЯ	НАИМЕНОВАНИЕ И ТЕХНИЧЕСКАЯ ХАРАКТЕРИСТИКА	ТИП, МАРКА, ОБОЗНАЧЕНИЕ ДОКУМЕНТА, ОПРОСНОГО ЛИСТА	КОД ОБОРУДОВАНИЯ, ИЗДЕЛИЯ, МАТЕРИАЛА	ЗАВОД-ИЗГОТОВИТЕЛЬ	ЕДИНИЦА ИЗМЕРЕНИЯ	КОЛИ-ЧЕСТВО	МАССА ЕДИНИЦЫ КГ	ПРИМЕЧАНИЯ
1	2	3	4	5	6	7	8	9
	ОБОРУДОВАНИЕ И МАТЕРИАЛЫ							
1	ШКАФ МЕТАЛЛИЧЕСКИЙ СИЛОВОЙ РАСПРЕДЕЛИТЕЛЬНЫЙ НАВЕСНОГО ИСПОЛНЕНИЯ							
	ДЛЯ НАРУЖНОЙ УСТАНОВКИ С УПЛОТНЕННОЙ ДВЕРКОЙ ПОД ЗАМОК С ОКОШКОМ ДЛЯ СЧЕТЧИКА С УСТАНОВКОЙ В НЕМ:	ЩРУЭ-1/22 СТЕПЕНЬ ЗАЩИТЫ IP54		IEK GROUP	К-Т	1		ЩРУЭ-1/22
	а) СЧЕТЧИК ТРЕХФАЗНЫЙ ЭЛЕКТРОННЫЙ, МЕРКУРИЙ 234 ARTM-01 PB.L25 ТОК 5-60А -1шт			IEK GROUP				
	б) ОБОГРЕВАТЕЛЬ С КЛЕММНОЙ КОЛОДКОЙ И ТЕРМОСТАТОМ R5FSH T500, НАГРЕВАТЕЛЬНЫЙ ЭЛЕМЕНТ SH 100, 220В - 1шт			IEK GROUP				
	в) DIN-РЕЙКА МЕТАЛЛИЧЕСКАЯ 1/12 -2шт			IEK GROUP				
	г) АВТОМАТИЧЕСКИЙ ВЫКЛЮЧАТЕЛЬ ~380В, Iн=16А - ВА47-63 3Р 16А - 2шт			IEK GROUP				
	g) АВТОМАТИЧЕСКИЙ ВЫКЛЮЧАТЕЛЬ ~380В, Iн=16А - ВА47-63 3Р 32А - 1шт			IEK GROUP				
	е) ВВОДНОЙ АВТОМАТИЧЕСКИЙ ВЫКЛЮЧАТЕЛЬ ~380В, Iн=40А ВА47-63 3Р 40А-1шт			IEK GROUP				
2	ШКАФ МЕТАЛЛИЧЕСКИЙ СИЛОВОЙ РАСПРЕДЕЛИТЕЛЬНЫЙ НАВЕСНОГО ИСПОЛНЕНИЯ							
	ДЛЯ НАРУЖНОЙ УСТАНОВКИ С УПЛОТНЕННОЙ ДВЕРКОЙ ПОД ЗАМОК С УСТАНОВКОЙ В НЕМ:	ЩРН-24 (2/12) СТЕПЕНЬ ЗАЩИТЫ 1P54		IEK GROUP	К-Т	1		Щит ЩО
	а) ОБОГРЕВАТЕЛЬ С КЛЕММНОЙ КОЛОДКОЙ И ТЕРМОСТАТОМ R5FSH T500, НАГРЕВАТЕЛЬНЫЙ ЭЛЕМЕНТ SH 100, 220В - 1шт			IEK GROUP				
	б) МАГНИТНЫЙ ПУСКАТЕЛЬ С КАТУШКОЙ 220V, ПМЛ221004, Iн=25А - 1шт			IEK GROUP				
	в) ФОТОРЕЛЕ В КОМПЛЕКТЕ С ФОТОДАТЧИКОМ - ФР-94 - 1шт			IEK GROUP				
	г) DIN-РЕЙКА МЕТАЛЛИЧЕСКАЯ 1/12 -2шт			IEK GROUP				
	g) АВТОМАТИЧЕСКИЙ ВЫКЛЮЧАТЕЛЬ ~380В, Iн=16А - ВА47-63 3Р 16А - 4шт			IEK GROUP				
	е) ВВОДНОЙ АВТОМАТИЧЕСКИЙ ВЫКЛЮЧАТЕЛЬ ~380В, Iн=25А ВА47-63 3Р 25А-1шт			IEK GROUP				
	ж) КНОПКИ "ПУСК" и "СТОП" ПКЕ-112-1 - 2шт			IEK GROUP				
3	ЯЩИК СИЛОВОЙ С РУБИЛЬНИКОМ 100А	ЯРВ-31-100А-IP54-УХЛ1-КЭАЗ		АО «КЭАЗ»	К-Т	1		
4	МАГНИТНЫЙ ПУСКАТЕЛЬ С КНОПКОЙ УПРАВЛЕНИЯ Iн=25А, Iт.р.=21,5А	ПМЛ222002 СТ. ЗАЩИТЫ IP54			шт	1		
5	ОСВЕТИТЕЛЬНАЯ ОПОРА НА МЕТАЛЛИЧЕСКОЙ СТОЙКЕ ОНТ, СОГЛАСНО ЧЕРТЕЖА ЭС-5 В КОМПЛЕКТЕ С ДВУМЯ КОНСОЛЬНЫМ СВЕТОД. СВЕТИЛЬН. 50Вт				К-Т	11		
6	МЕТАЛЛИЧЕСКАЯ ОПОРА С 3-МЯ ПРОЖЕКТОРАМИ 50Вт, СОГЛАСНО ЧЕРТЕЖА ЭС-6				К-Т	4		
7	МЕТАЛЛИЧЕСКАЯ ОПОРА С 2-МЯ ПРОЖЕКТОРАМИ 50Вт, СОГЛАСНО ЧЕРТЕЖА ЭС-7				К-Т	4		

ВЗАМ. ИНВ. №

ПОДПИСЬ И ДАТА

ИНВ. № ПОДЛ.

Изм.	Кол.уч.	Лист	N°док.	Подп.	Дата
Разработ.		Кармин			
Проверил		Телагисов			
Н. контр.		Рамазаева			
ГИП		Кулмак			

2022-08-ЭН.СО

Строительство "Жастар аллеясы" по пр. Нурсултана Назарбаева, от площади им. М. Маметовой между домами 225, 233, 233/1, 235/1, 240, 240/1, 242, 244, 15А, 15/2, 21 А в г. Уральск, ЗКО

Аллея

Стадия	Лист	Листов
РП	1	2

Спецификация оборудования

SAULTEC
Лицензия: N°19010927 от 16.05.2019 г.

ПОЗИЦИЯ	НАИМЕНОВАНИЕ И ТЕХНИЧЕСКАЯ ХАРАКТЕРИСТИКА	ТИП, МАРКА, ОБОЗНАЧЕНИЕ ДОКУМЕНТА, ОПРОСНОГО ЛИСТА	КОД ОБОРУДОВАНИЯ, ИЗДЕЛИЯ, МАТЕРИАЛА	ЗАВОД-ИЗГОТОВИТЕЛЬ	ЕДИНИЦА ИЗМЕРЕНИЯ	КОЛИ-ЧЕСТВО	МАССА ЕДИНИЦЫ КГ	ПРИМЕЧАНИЯ
1	2	3	4	5	6	7	8	9
8	САДОВО-ПАРКОВЫЙ СВЕТИЛЬНИК, ВЫСОТА Н=450мм С ЦОКОЛЕМ Е27	COSMO 100W Н-450 IP33 С РЕШ 2012 Е27			ШТ	49		
9	ЛАМПОЧКА СВЕТОДИОДНАЯ С ЦОКОЛЕМ Е27, 20ВАТТ	PREMIUM 20W			ШТ	49		
10	КАБЕЛЬ СИЛОВОЙ С АЛЮМИНИЕВЫМИ ЖИЛАМИ С ИЗОЛЯЦИЕЙ И ОБОЛОЧКОЙ ИЗ ПВХ, БРОНИРОВАННЫЙ СЕЧЕНИЕМ 4х10мм2	АВБбШв-1кВ		АО «Завод «Энергокабель»	М	220		
11	КАБЕЛЬ СИЛОВОЙ С АЛЮМИНИЕВЫМИ ЖИЛАМИ С ИЗОЛЯЦИЕЙ И ОБОЛОЧКОЙ ИЗ ПВХ, БРОНИРОВАННЫЙ СЕЧЕНИЕМ 5х6мм2	АВБбШв-1кВ		АО «Завод «Энергокабель»	М	428		
12	КАБЕЛЬ СИЛОВОЙ С АЛЮМИНИЕВЫМИ ЖИЛАМИ С ИЗОЛЯЦИЕЙ И ОБОЛОЧКОЙ ИЗ ПВХ, БРОНИРОВАННЫЙ СЕЧЕНИЕМ 5х4мм2	АВБбШв-1кВ		АО «Завод «Энергокабель»	М	960		
13	КАБЕЛЬ СИЛОВОЙ С АЛЮМИНИЕВЫМИ ЖИЛАМИ С ИЗОЛЯЦИЕЙ И ОБОЛОЧКОЙ ИЗ ПВХ, БРОНИРОВАННЫЙ СЕЧЕНИЕМ 4х6мм2	АВБбШв-1кВ		АО «Завод «Энергокабель»	М	110		
14	КАБЕЛЬ СИЛОВОЙ С АЛЮМИНИЕВЫМИ ЖИЛАМИ С ИЗОЛЯЦИЕЙ И ОБОЛОЧКОЙ ИЗ ПВХ СЕЧЕИЕМ 3х2,5мм2	АВВГ-0,66кВ		АО «Завод «Энергокабель»	М	49		
15	МУФТА КОНЦЕВАЯ ТЕРМОУСАЖИВАЕМАЯ ДЛЯ КАБЕЛЯ СЕЧЕНИЕМ 5х6-25мм2	rek-1КнТЗ-6/25-СЛ-М		GPH GmbH	ШТ	10		
16	НАКОНЕЧНИК АЛЮМИНИЕВЫЙ ДЛЯ ЖИЛЫ КАБЕЛЯ СЕЧЕНИЕМ 6мм2	ТА-6		ООО «АДОНИС»	ШТ	156		
17	НАКОНЕЧНИК АЛЮМИНИЕВЫЙ ДЛЯ ЖИЛЫ КАБЕЛЯ СЕЧЕНИЕМ 2,5мм2	ТА-2,5		ООО «АДОНИС»	ШТ	488		
18	ТРУБА ПОЛИЭТИЛЕНОВАЯ ДИАМЕТРОМ 110мм ТОЛСТОСТЕННАЯ 6,2мм	ПНД-110/6,2 ГОТ 18599-2001		ПТК «Полимер»	М	196		
19	ТРУБА ПОЛИЭТИЛЕНОВАЯ ДЛЯ НАРУЖНОЙ ПРОКЛАДКИ ДИАМЕТРОМ 40мм, СТЕНКА 3,5мм	ПНД-40/3,5 ГОТ 18599-2001		ПТК «Полимер»	М	200		
20	ПЕСОК СТРОИТЕЛЬНЫЙ				М3	79		
21	ЛЕНТА СИГНАЛЬНАЯ "ОСТОРОЖНО КАБЕЛЬ" ШИРИНОЙ 300мм (ДЛЯ ЗАЩИТЫ КАБЕЛЯ В ТРАНШЕИ)	ЛС-300		ПТК «Полимер»	П.М.	1300		
22	УСТРОЙСТВО ФУНДАМЕНТА: РАСХОД БЕТОНА МАРКИ В20-0,3 м3 НА ОДНУ ОПОРУ				М3	10		
	КОНТУР ЗАЗЕМЛЕНИЯ							
1	УГОЛОК СТАЛЬНОЙ РАЗМЕРОМ 50х50х5мм, ДЛИНОЙ 2,5м	ГОСТ 8509-86		ТОО "Специальная металлургия"	ШТ/М	4/10		
2	ПОЛОСА СТАЛЬНАЯ РАЗМЕРОМ 40х4мм	ГОСТ 103-76		ТОО "Специальная металлургия"	М	24	1,26	

ВЗАМ. ИНВ. №

ПОДПИСЬ И ДАТА

ИНВ. № ПОДЛ.