Республика Казахстан
Атырауская область

ТОО "Accord Engineering"
ЛИЦЕНЗИЯ: 13020257 от 24.12.2013г.
ЗАКАЗЧИК: ГУ"Отдел строительства Индерского района"
ЗАКАЗ: 15-26.02.2021

РАБОЧИЙ ПРОЕКТ

Реконструкция здания "Атырауского областного центра психического здоровья" к "призывному пункту" в поселке Индербор Индерского района Атырауской области

Генеральный план (ГП)

ДИРЕКТОР

ТОО "Accord Engineering" **Пшембаев С.**

г.Атырау-2021 г.

ВЕДОМОСТЬ РАБОЧИХ ЧЕРТЕЖЕЙ ОСНОВНОГО КОМПЛЕКТА ГП

НОМЕР ЛИСТА	НАИМЕНОВАНИЕ	ПРИМЕЧАНИЕ
1	ОБЩИЕ ДАННЫЕ	
2	СИТУАЦИОННЫЙ ПЛАН	
3	РАЗБИВОЧНЫЙ ПЛАН	
4	ПЛАН БЛАГОУСТРОЙСТВА ТЕРРИТОРИИ	
5	ПЛАН И КОНСТРУКЦИЯ ПРОЕЗДОВ И ТРОТУАРОВ	
6	ПЛАН ОГРАЖДЕНИЯ	
7	ПЛАН ДЕМОНТАЖА	
8	ОГРАЖДЕНИЯ. ВОРОТА В–1	
9	ОГРАЖДЕНИЯ. КАЛИТКА К–1	
10	ОГРАЖДЕНИЯ. ЗВЕНО 1	
11	ОГРАЖДЕНИЯ. ЗВЕНО 2	
12	ОГРАЖДЕНИЯ. ЗВЕНО 3	
13	ОГРАЖДЕНИЯ. ЗВЕНО 4	
14	СКАМЬЯ. СПЕЦИФИКАЦИЯ	
15	ФУНДАМЕНТ ПОД СКАМЬЮ ФМ–1.	
16	УРНА. СПЕЦИФИКАЦИЯ	
17	ПЛОЩАДКА МУСОРОСБОРНЫХ БАКОВ	

ВЕДОМОСТЬ ОСНОВНЫХ КОМПЛЕКТОВ РАБОЧИХ ЧЕРТЕЖЕЙ

НОМЕР ЛИСТА	ОБОЗНАЧЕНИЕ	НАИМЕНОВАНИЕ	ПРИМЕЧАНИЕ
1	ГП	Генеральный план.	
2	АС	Архитектурно–строительные решения	
3	ВК	Водопровод и канализация	
4	ОВКВ	Отопление, вентиляция и кондиционирование воздуха	
5	ПС	Пожарная сигнализация	
6	СС	Система связи	
7	ЭС	Электроснабжение	

ОБЩИЕ УКАЗАНИЯ

1. РАЗДЕЛ «ГЕНЕРАЛЬНЫЙ ПЛАН» РАБОЧЕГО ПРОЕКТА "РЕКОНСТРУКЦИЯ ЗДАНИЯ "АТЫРАУСКОГО ОБЛАСТНОГО ЦЕНТРА ПСИХИЧЕСКОГО ЗДОРОВЬЯ" К "ПРИЗЫВНОМУ ПУНКТУ" В ПОСЕЛКЕ ИНДЕРБОР, ИНДЕРСКОГО РАЙОНА, АТЫРАУСКОЙ ОБЛАСТИ" РАЗРАБОТАН НА ОСНОВАНИИ:
   - ДОГОВОРА 15–26.02.2021г, ПОДПИСАННОГО МЕЖДУ ЗАКАЗЧИКОМ И ИСПОЛНИТЕЛЕМ;
   - ЗАДАНИЯ НА ПРОЕКТИРОВАНИЕ, УТВЕРЖДЕННОГО ЗАКАЗЧИКОМ;
   - ИСХОДНЫХ ДАННЫХ ПРЕДОСТАВЛЕННЫХ ЗАКАЗЧИКОМ;
   - ТЕХНИЧЕСКОГО ЗАКЛЮЧЕНИЕ ТОО "RKMK01" ОТ ДЕКАБРЯ 2020г.;
   - ДЕФЕКТНОГО АКТА УТВЕРЖДЕННОЕ ОТДЕЛОМ СТРОИТЕЛЬСТВА ИНДЕРСКОГО РАЙОНА:
   - ДЕЙСТВУЮЩИХ НОРМАТИВНЫХ ДОКУМЕНТОВ И ПРАВИЛ РЕСПУБЛИКИ КАЗАХСТАНА;
2. ВСЕ РАЗМЕРЫ ДАНЫ В МЕТРАХ, ЕСЛИ НЕТ ДРУГИХ УКАЗАНИЙ.
3. СИСТЕМА КООРДИНАТ – МЕСТНАЯ.
4. СИСТЕМА ВЫСОТ – БАЛТИЙСКАЯ.
5. ЗА УСЛОВНУЮ ОТМЕТКУ 0,000 ВЗЯТ ПЛАНИРОВОЧНЫЙ УРОВЕНЬ ПОЛА ЗДАНИЯ С АБСОЛЮТНОЙ ОТМЕТКОЙ –16.70.
6. РАБОЧИЕ ЧЕРТЕЖИ РАЗРАБОТАНЫ В СООТВЕТСТВИИ С ДЕЙСТВУЮЩИМИ НОРМАТИВНЫМИ ДОКУМЕНТАМИ:
   - СН РК 1.02–03–2011 "ПОРЯДОК РАЗРАБОТКИ, СОГЛАСОВАНИЯ, УТВЕРЖДЕНИЯ И СОСТАВ ПРОЕКТНОЙ ДОКУМЕНТАЦИИ НА СТРОИТЕЛЬСТВО";
   - ГОСТ 21.101–97 СПДС. "ОСНОВНЫЕ ТРЕБОВАНИЯ К ПРОЕКТНОЙ И РАБОЧЕЙ ДОКУМЕНТАЦИИ";
   - ГОСТ 21.508–93 СПДС. "ПРАВИЛА ВЫПОЛНЕНИЯ РАБОЧЕЙ ДОКУМЕНТАЦИИ ГЕНЕРАЛЬНЫХ ПЛАНОВ ПРЕДПРИЯТИЙ, СООРУЖЕНИЙ И ЖИЛИЩНО–ГРАЖДАНСКИХ ОБЪЕКТОВ";
   - СН РК 3.01–03–2011 "ГЕНЕРАЛЬНЫЕ ПЛАНЫ ПРОМЫШЛЕННЫХ ПРЕДПРИЯТИЙ".
6. НА ТЕРРИТОРИЮ ПРЕДУСМОТРЕНО ТРИ ВЪЕЗДА. ПОДЪЕЗДНЫЕ ДОРОГИ ЗАПРОЕКТИРОВАНЫ СО СТОРОНЫ СУЩЕСТВУЮЩИХ АВТОДОРОГ ТРАССЫ. ШИРИНА ДОРОГ СОСТАВЛЯЕТ 4,5 МЕТРОВ. ВНУТРИПЛОЩАДОЧНЫЕ ДОРОЖНЫЕ ПОКРЫТИЯ ОБЕСПЕЧИВАЕТ ПРОЕЗД СЛУЖЕБНЫХ, ОБСЛУЖИВАЮЩИХ И ПОЖАРНЫХ АВТОМАШИН К ЗДАНИЮ.
   ДОРОЖНАЯ ОДЕЖДА:
   - АСФАЛЬТОБЕТОННАЯ;
   - БРУСЧАТКА.

ТЕХНИКО–ЭКОНОМИЧЕСКИЕ ПОКАЗАТЕЛИ

ПЛОЩАДЬ ТЕРРИТОРИИ, ГА	– 0.5156
ПЛОЩАДЬ ЗАСТРОЙКИ, ГА	– 01273
ПЛОЩАДЬ ТВЕРДЫХ ПОКРЫТИЙ, ГА	– 0.1412
КОЭФФИЦИЕНТ ЗАСТРОЙКИ, %	– 24.7
ПРОТЯЖЕННОСТЬ ОГРАЖДЕНИЙ, КМ	– 0,294

ТЕХНИЧЕСКИЕ РЕШЕНИЯ, ПРИНЯТЫЕ В ПРОЕКТЕ, СООТВЕТСТВУЮТ ТРЕБОВАНИЯМ ЭКОЛОГИЧЕСКИХ, САНИТАРНО–ТЕХНИЧЕСКИХ, ПРОТИВОПОЖАРНЫХ И ДРУГИХ НОРМ, ДЕЙСТВУЮЩИХ НА ТЕРРИТОРИИ РЕСПУБЛИКИ КАЗАХСТАН, И ОБЕСПЕЧИВАЮТ БЕЗОПАСНУЮ ДЛЯ ЖИЗНИ И ЗДОРОВЬЯ ЛЮДЕЙ ЭКСПЛУАТАЦИЮ ОБЪЕКТА ПРИ СОБЛЮДЕНИИ ПРЕДУСМОТРЕННЫХ В ПРОЕКТЕ МЕРОПРИЯТИЙ.

ГЛАВНЫЙ ИНЖЕНЕР ПРОЕКТА /_____/

Согласовано

ВЗАМ. ИНВ. №

ПОДП. И ДАТА

ИНВ. № ПОДЛ.

ИЗМ.	КОЛ.	ЛИСТ	N°ДОК	ПОДПИСЬ	ДАТА
РАЗРАБ.		Кенжекеева			
ГИП		Пшембаев			

АЕ–15–26.02.2021–III–2–ГП

РЕКОНСТРУКЦИЯ ЗДАНИЯ "АТЫРАУСКОГО ОБЛАСТНОГО ЦЕНТРА ПСИХИЧЕСКОГО ЗДОРОВЬЯ" К "ПРИЗЫВНОМУ ПУНКТУ" В ПОСЕЛКЕ ИНДЕРБОР, ИНДЕРСКОГО РАЙОНА, АТЫРАУСКОЙ ОБЛАСТИ

ГЕНЕРАЛЬНЫЙ ПЛАН	СТАДИЯ	ЛИСТ	ЛИСТОВ
	РП	1	17
ОБЩИЕ ДАННЫЕ	ТОО "Accord Engineering" г.Атырау, 2021г.		

ФОРМАТ ####

С

Ситуационный план

Проектируемая территория - 0,5156га

Согласовано

ВЗАМ. ИНВ. N°

ПОДП. И ДАТА

ИНВ. N° ПОДЛ.

ИЗМ.	КОЛ.	ЛИСТ	N°ДОК.	ПОДПИСЬ	ДАТА
РАЗРАБ.		Кенжекеева			
ГИП		Пшембаев			

АЕ–15–26.02.2021–III–2–ГП

РЕКОНСТРУКЦИЯ ЗДАНИЯ "АТЫРАУСКОГО ОБЛАСТНОГО ЦЕНТРА ПСИХИЧЕСКОГО ЗДОРОВЬЯ" К "ПРИЗЫВНОМУ ПУНКТУ" В ПОСЕЛКЕ ИНДЕРБОР, ИНДЕРСКОГО РАЙОНА, АТЫРАУСКОЙ ОБЛАСТИ

ГЕНЕРАЛЬНЫЙ ПЛАН	СТАДИЯ	ЛИСТ	ЛИСТОВ
	РП	2	
СИТУАЦИОННЫЙ ПЛАН	ТОО "Accord Engineering" г.Атырау, 2021г.		

ФОРМАТ ####

Разбивочный план М1:200

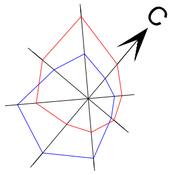

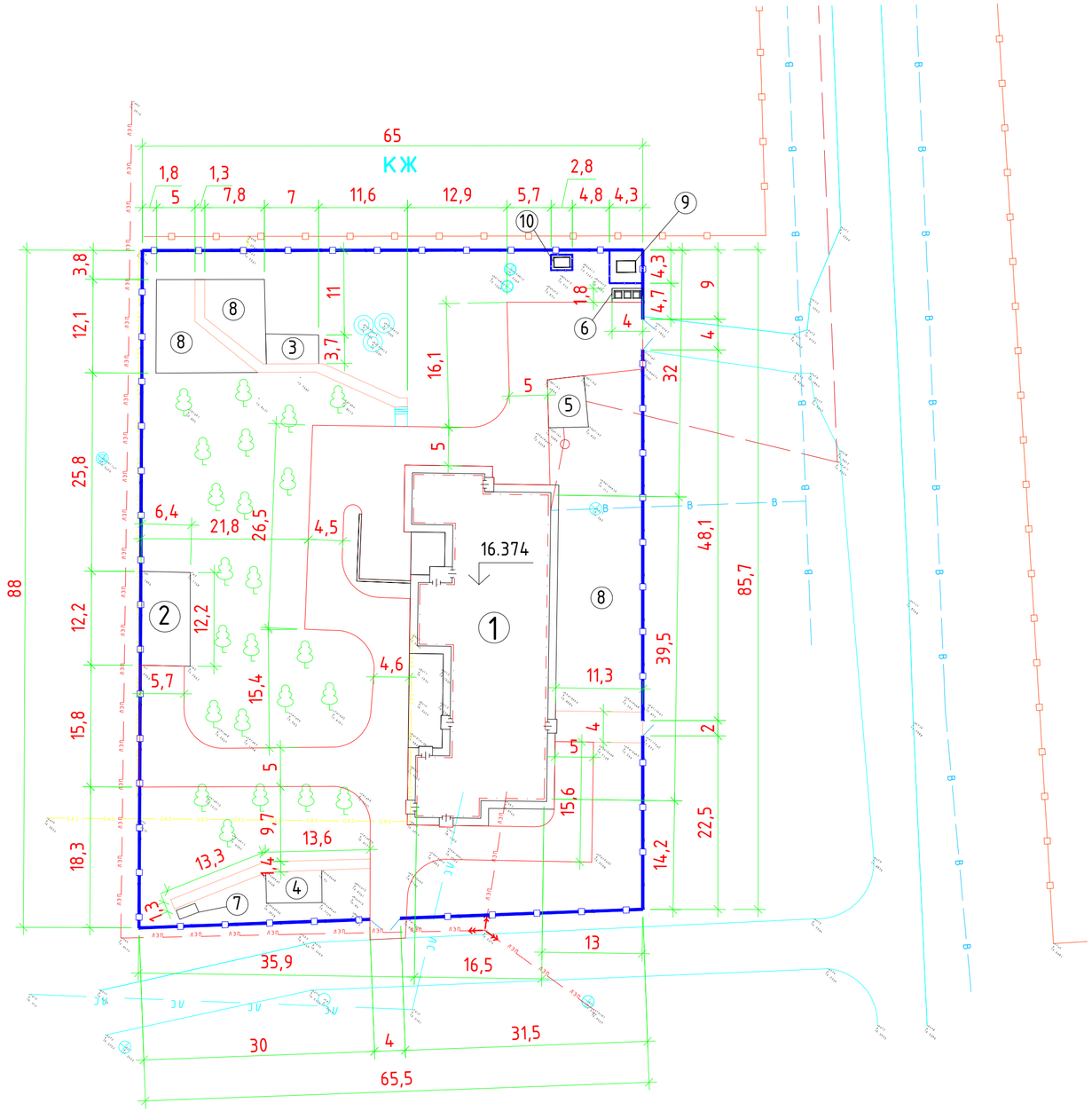

Ведомость жилых и общественных зданий и сооружений

Номер на плане	Наименование и обозначение	Этажность	Количество: Номер	Количество: Квартир: здания	Количество: Квартир: всего	Площадь, м2: застройки: здания	Площадь, м2: застройки: всего	Площадь, м2: общая нормируемая: здания	Площадь, м2: общая нормируемая: всего	Строительный объем, м3: здания	Строительный объем, м3: всего
1	Проектироуемое здание	2	1	–	–	1273.0	1273.0	915.93	915.93	8211.0	8211.0
2	Сущ. здание	1	1	–	–	78.1	78.1	70.8	70.8	273	273
3	Сущ. теневой навес		1	–	–	25.9	25.9	–	–	–	–
4	Сущ. теневой навес		1	–	–	29.5	29.5	–	–	–	–
5	Сущ. септик		1	–	–	–	–	–	–	–	–
6	Мусоросборный блок		1	–	–	7.2	–	–	–	–	–
7	Сущ. туалет		1	–	–	–	–	–	–	–	–
8	Площадки для отдыха		3	–	–	–	–	–	–	–	–
9	Проектируемый КТПНГ		1	–	–	–	–	–	–	–	–
10	Проектируемая ДЭС		1	–	–	–	–	–	–	–	–

Основные показатели по генплану

Наименование	Количество, м2	%
Площадь территории	5156.25	100
-Площадь застройки	1273.0	24.7
-Площадь проездов, тротуаров и площадок	1412.0	27.4
-Площадь озеленений и прочих земель	2471.25	47.9

Условные обозначения

- Линия 10кВ
- Линия канализация
- Газопровод
- Линия электропередач
- Линия связи (подземный)
- Ограждения
- Брусчатка
- Колодец
- 13,841 — Высотные отметки
- Асфальт
- Брусчатка

ПРИМЕЧАНИЯ:

1. СИСТЕМА КООРДИНАТ – МЕСТНАЯ.
2. СИСТЕМА ВЫСОТ – БАЛТИЙСКАЯ.
3. РАЗМЕРЫ ДАНЫ В МЕТРАХ, ЕСЛИ НЕТ ДРУГИХ УКАЗАНИЙ.
4. ДАННЫЙ ЧЕРТЕЖ ЧИТАТЬ СОВМЕСТНО С ОСТАЛЬНЫМИ ЧЕРТЕЖАМИ.
5. ДЛЯ ОГРАЖДЕНИЕ ТЕРРИТОРИИ СМОТРЕТЬ ЛИСТЫ 7 И 8.
6. ПРИВЯЗКИ ЗДАНИЯ ВЫПОЛНЕНЫ ПО ОСЕВЫМ ЛИНИЯМ.

Согласовано

ВЗАМ. ИНВ. N°

ПОДП. И ДАТА

ИНВ. N° ПОДЛ.

ИЗМ.	КОЛ.	ЛИСТ	N°ДОК	ПОДПИСЬ	ДАТА
РАЗРАБ.		Кенжекеева			
ГИП		Пшембаев			

АЕ-15-26.02.2021-III-2-ГП

РЕКОНСТРУКЦИЯ ЗДАНИЯ "АТЫРАУСКОГО ОБЛАСТНОГО ЦЕНТРА ПСИХИЧЕСКОГО ЗДОРОВЬЯ" К "ПРИЗЫВНОМУ ПУНКТУ" В ПОСЕЛКЕ ИНДЕРБОР, ИНДЕРСКОГО РАЙОНА, АТЫРАУСКОЙ ОБЛАСТИ

ГЕНЕРАЛЬНЫЙ ПЛАН

СТАДИЯ	ЛИСТ	ЛИСТОВ
РП	3	

РАЗБИВОЧНЫЙ ПЛАН

ТОО "Accord Engineering" г.Атырау, 2021г.

ФОРМАТ ####

План благоустройства территории М1:200

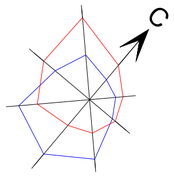

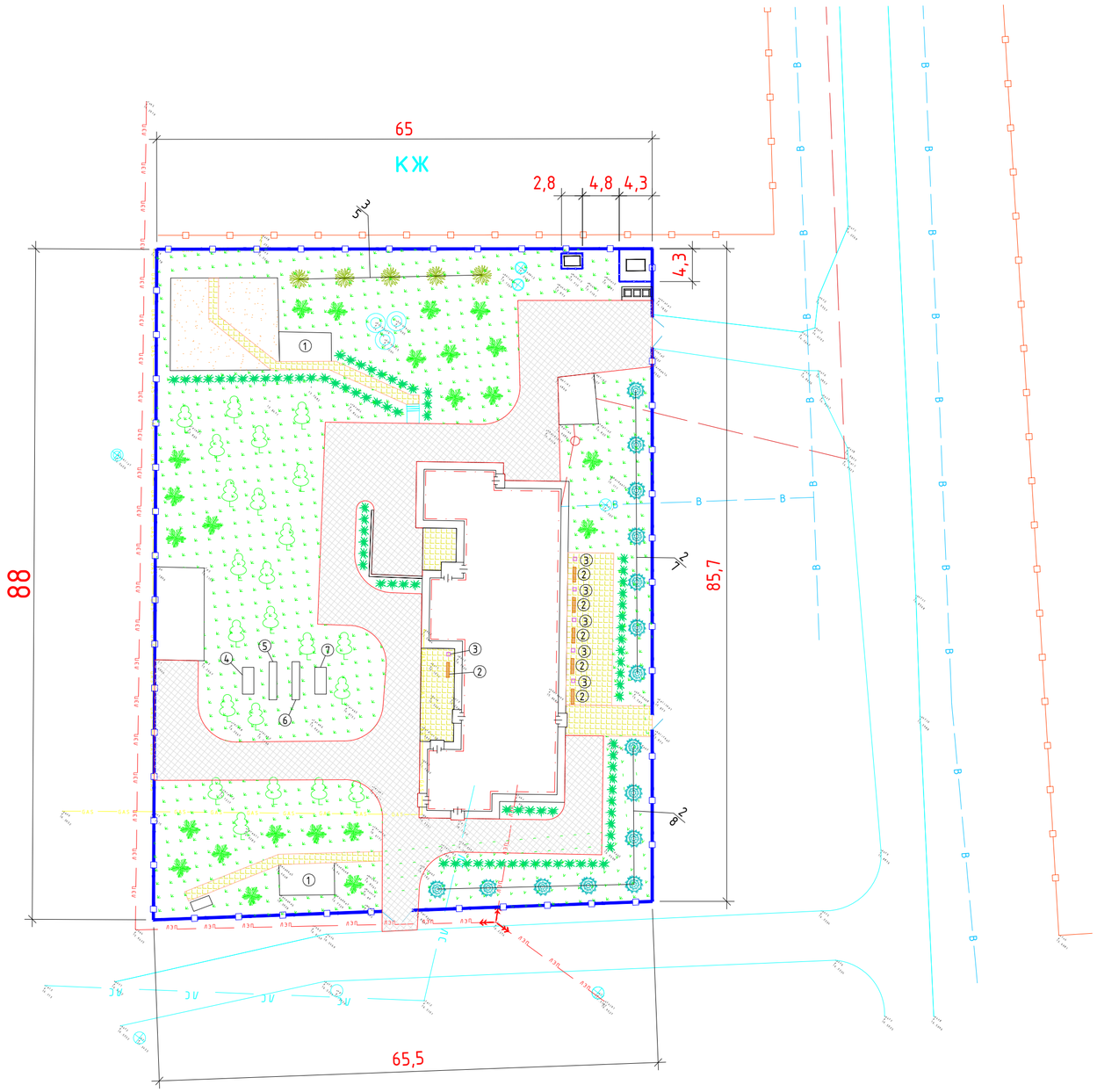

Ведомость элементов озеленения

Поз.	Наименование породы или виды насаждения	Возр. лет	Кол.	Примечание
	Деревья			
1	Карагач	3	24	саженец, шт
2	Можжевельник	3	15	саженец, шт
3	Клен	3	5	саженец, шт
	Озеленения			
4	Газон		2964.0	м2
5	Цветы рядовые, в клумбе		114.0м	в ряд, шаг 0,6м

Ведомость малых архитектурных форм

N	Условное изображение	Наименование	Коли-во на одну площ-ку	Коли-во шт всего	Обозначение типового проекта
1	2	3	4	5	6
		Малые формы			
1		Навес теневой тип I	1	2	320-52
2		Скамья тип С-4	1	6	СМ. ЛИСТ 14 И 15
3		Урна тип I	1	6	СМ. ЛИСТ 16
4		Лабиринт	1	1	
5		Параллельные брусья	1	1	
6		Рукоход	1	1	
7		Турник трехуровневый	1	1	

Обозначения покрытий

- Покрытия из асфальтобетона
- Покрытия из брусчатки
- Грунтовая покрытия

Условные обозначения

- Граница территории
- Ремонтируемые здания
- Проезды проектируемые
- Тротуары проектируемые
- Озеленения
- (1) Номер по ведомости МАФ
- 2/8 Номер по ведомости озеленения / Количество

ПРИМЕЧАНИЯ:
1. СИСТЕМА КООРДИНАТ – МЕСТНАЯ.
2. СИСТЕМА ВЫСОТ – БАЛТИЙСКАЯ.
3. РАЗМЕРЫ ДАНЫ В МЕТРАХ, ЕСЛИ НЕТ ДРУГИХ УКАЗАНИЙ.
4. ДАННЫЙ ЧЕРТЕЖ ЧИТАТЬ СОВМЕСТНО С ОСТАЛЬНЫМИ ЧЕРТЕЖАМИ.
5. ДЛЯ ОГРАЖДЕНИЕ ТЕРРИТОРИИ СМОТРЕТЬ ЛИСТЫ 7 И 8.
6. ПРИВЯЗКИ ЗДАНИЯ ВЫПОЛНЕНЫ ПО ОСЕВЫМ ЛИНИЯМ.

ИЗМ.	КОЛ.	ЛИСТ	N°ДОК	ПОДПИСЬ	ДАТА
РАЗРАБ.		Кенжекеева			
ГИП		Пшембаев			

АЕ-15-26.02.2021-III-2-ГП

РЕКОНСТРУКЦИЯ ЗДАНИЯ "АТЫРАУСКОГО ОБЛАСТНОГО ЦЕНТРА ПСИХИЧЕСКОГО ЗДОРОВЬЯ" К "ПРИЗЫВНОМУ ПУНКТУ" В ПОСЕЛКЕ ИНДЕРБОР, ИНДЕРСКОГО РАЙОНА, АТЫРАУСКОЙ ОБЛАСТИ

ГЕНЕРАЛЬНЫЙ ПЛАН	СТАДИЯ	ЛИСТ	ЛИСТОВ
	РП	4	

ПЛАН БЛАГОУСТРОЙСТВА ТЕРРИТОРИИ М1:200

ТОО "Accord Engineering" г.Атырау, 2021г.

ФОРМАТ ####

Согласовано

ВЗАМ. ИНВ. N°

ПОДП. И ДАТА

ИНВ. N° ПОДЛ.

План и конструкция проездов, тротуаров и площадок М 1:200

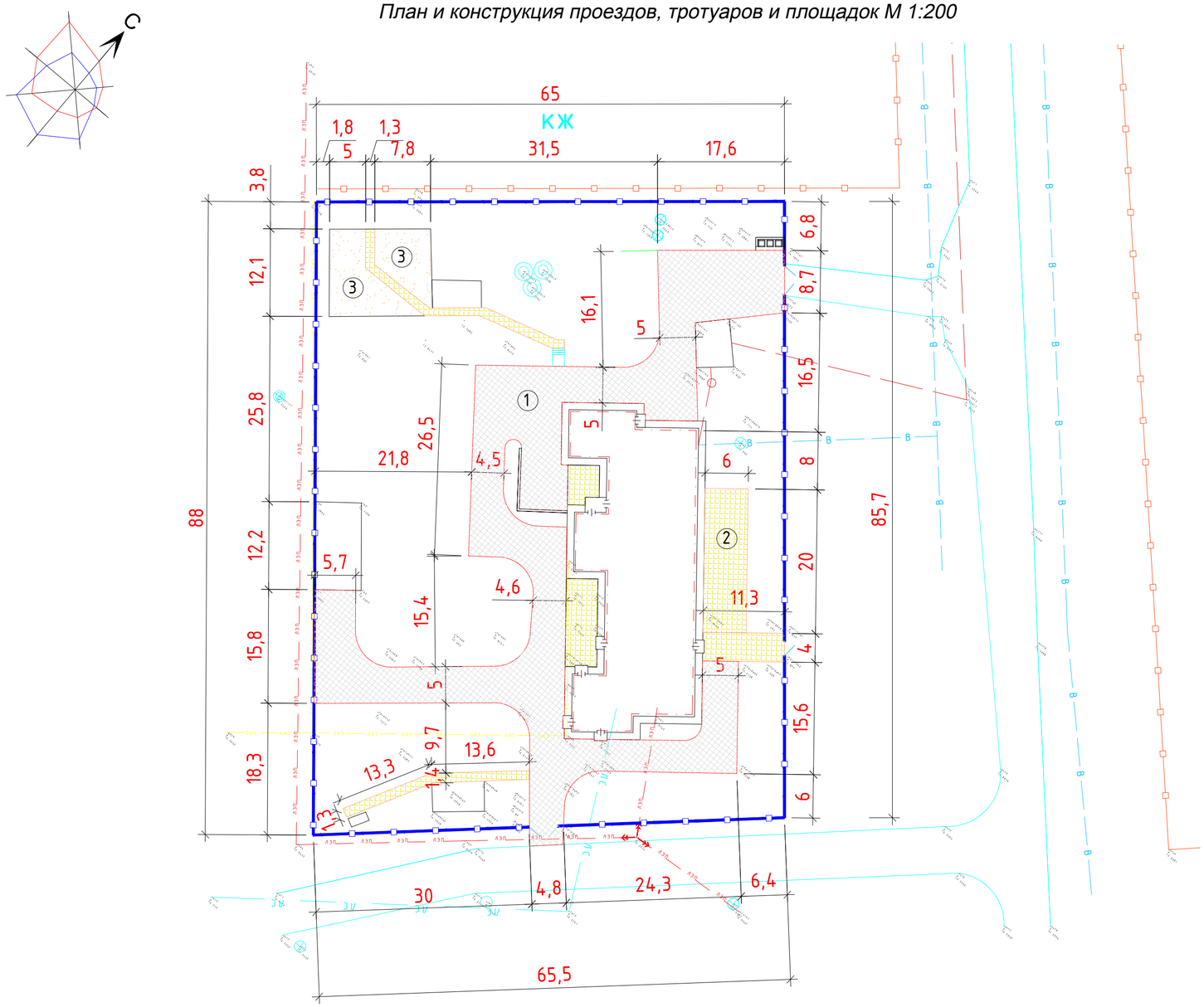

Ведомость проездов, тротуаров и площадок

Условное изображение	Наименование	Длина м.	Ширина м.	Площадь покрытия м².	Примечание
1	Покрытия дороги и парковки				
	мелкозернистый асфальтобетон-40мм			1213.0	48.52 м³
	крупнозернистый асфальтобетон-60мм			1213.0	72.78 м³
	Щебень -100 мм			1213.0	121.3 м³
	Песок крупнозернистый-100 мм			1213.0	121.3 м³
2	Покрытия из брусчатки			319.0	
	Песчанно-цементная смесь (5:1) -3.0 см			319.0	9.57 м³
	Песок крупнозернистый -5.0 см			319.0	15.95 м³
	Щебень -10.0 см			319.0	31.9 м³
3	Покрытия площадок				
	Грунтовая покрытия			152.0	
	Бортовые камни-1	480.0			БР 100.30.15
	Бортовые камни-2	214.0			БР 100.20.8

Условные обозначения

- Граница территории
- Ремонтируемые здания
- Проезды проектируемые
- Тротуары проектируемые

Обозначения покрытий

- Покрытия из асфальтобетона
- Покрытия из брусчатки
- Грунтовая покрытия

1

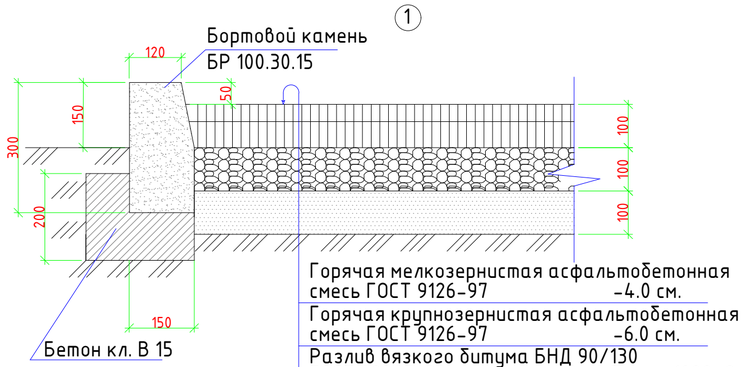

2

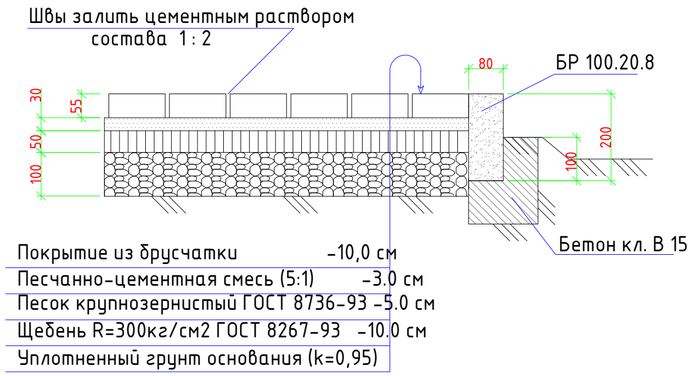

ПРИМЕЧАНИЯ:
1. СИСТЕМА КООРДИНАТ – МЕСТНАЯ.
2. СИСТЕМА ВЫСОТ – БАЛТИЙСКАЯ.
3. РАЗМЕРЫ ДАНЫ В МЕТРАХ, ЕСЛИ НЕТ ДРУГИХ УКАЗАНИЙ.
4. ДАННЫЙ ЧЕРТЕЖ ЧИТАТЬ СОВМЕСТНО С ОСТАЛЬНЫМИ ЧЕРТЕЖАМИ.
5. ДЛЯ ОГРАЖДЕНИЕ ТЕРРИТОРИИ СМОТРЕТЬ ЛИСТЫ 7 И 8.
6. ПРИВЯЗКИ ЗДАНИЯ ВЫПОЛНЕНЫ ПО ОСЕВЫМ ЛИНИЯМ.

ИЗМ.	КОЛ.	ЛИСТ	N°ДОК	ПОДПИСЬ	ДАТА	АЕ-15-26.02.2021-III-2-ГП		
						РЕКОНСТРУКЦИЯ ЗДАНИЯ "АТЫРАУСКОГО ОБЛАСТНОГО ЦЕНТРА ПСИХИЧЕСКОГО ЗДОРОВЬЯ" К "ПРИЗЫВНОМУ ПУНКТУ" В ПОСЕЛКЕ ИНДЕРБОР, ИНДЕРСКОГО РАЙОНА, АТЫРАУСКОЙ ОБЛАСТИ		
РАЗРАБ.		Кенжекеева				ГЕНЕРАЛЬНЫЙ ПЛАН	СТАДИЯ РП	ЛИСТ 5 / ЛИСТОВ
ГИП		Пшембаев				ПЛАН И КОНСТРУКЦИЯ ПРОЕЗДОВ, ТРОТУАРОВ И ПЛОЩАДОК М 1:200	ТОО "Accord Engineering" г.Атырау, 2021г.	

ФОРМАТ ####

Согласовано

ВЗАМ. ИНВ. N°

ПОДП. И ДАТА

ИНВ. N° ПОДЛ.

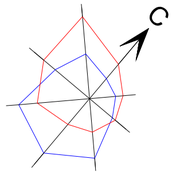

План ограждения М 1:200

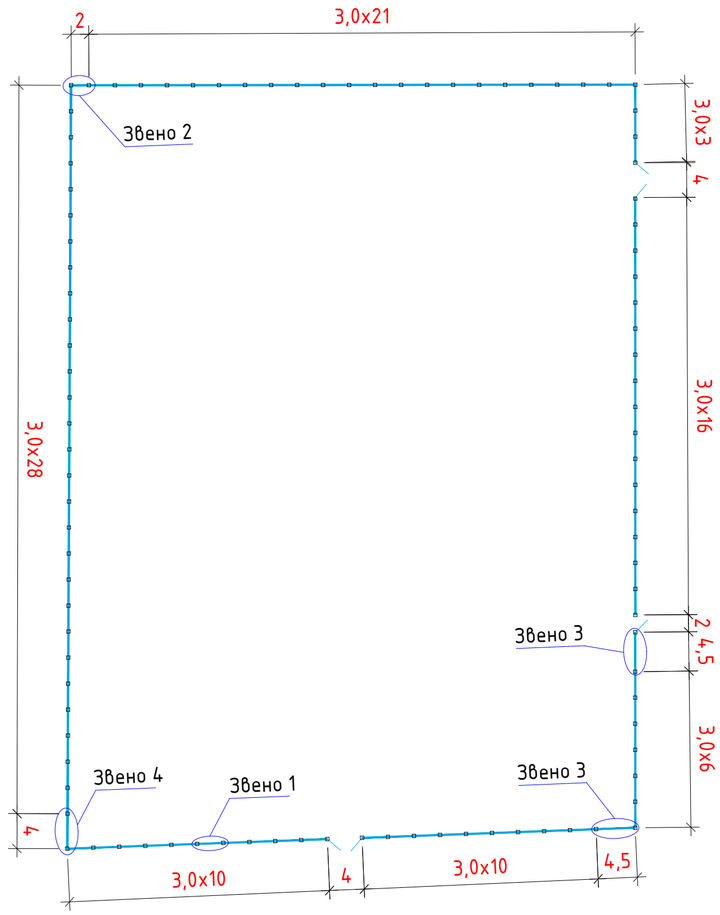

Спецификация

Поз.	Обозначение	Наименование	Кол.	Масса ед., кг	Приме-чание
	Ограждение	Протяженность - 294 м			
1	Кирпичный столбик	400x400x1500 мм $м^3$	101	0,24	24.24
2	ГП-7	Ворота В-1	2		
3	ГП-8	Калитка К-1	1		
4	ГП-9	Звено-1. L=3,0 м	94		
5	ГП-10	Звено-2. L=2,0 м	1		
6	ГП-11	Звено-3. L=4,5 м	2		
7	ГП-12	Звено-4. L=4,0 м	1		
	Фундамент	Бетон кл. В15, F100, W4			13,25
		Щебень пропитанный битумом			5,0

ВЕДОМОСТЬ ОБЪЕМОВ ДЕМОНТАЖНЫХ РАБОТ

Ном п/п	НАИМЕНОВАНИЕ РАБОТ И ЗАТРАТ	ЕД. ИЗМ.	КОЛ.
	ГЕНЕРАЛЬНЫЙ ПЛАН		
1	Демонтаж ограждении	м	294
2	Демонтаж калиток	шт.	1
3	Демонтаж ворот	шт.	2
4	Демонтаж покрытия тротуарных дорожек	$м^2$	79
5	Игровая площадка	$м^2$	104,2

Примечание

1. Данный лист читать совместно с листами ГП- 8, 9, 10, 11, 12, 13.
2. Кирпичный столбик, фундамент и щебень дано общий, на все ограждения.
3. К ограждению устанавливать колючую проволоку в два ряда с протяженностью 2700м.

Согласовано

ВЗАМ. ИНВ. N°

ПОДП. И ДАТА

ИНВ. N° ПОДЛ.

ИЗМ.	КОЛ.	ЛИСТ	N°ДОК	ПОДПИСЬ	ДАТА
РАЗРАБ.		Кенжекеева			
ГИП		Пшембаев			

АЕ-15-26.02.2021-III-2-ГП

РЕКОНСТРУКЦИЯ ЗДАНИЯ "АТЫРАУСКОГО ОБЛАСТНОГО ЦЕНТРА ПСИХИЧЕСКОГО ЗДОРОВЬЯ" К "ПРИЗЫВНОМУ ПУНКТУ" В ПОСЕЛКЕ ИНДЕРБОР, ИНДЕРСКОГО РАЙОНА, АТЫРАУСКОЙ ОБЛАСТИ

ГЕНЕРАЛЬНЫЙ ПЛАН

СТАДИЯ	ЛИСТ	ЛИСТОВ
РП	6	

ПЛАН ОГРАЖДЕНИЯ М 1:200

ТОО "Accord Engineering" г.Атырау, 2021г.

ФОРМАТ ####

План демонтажа М 1:200

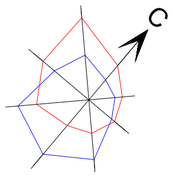

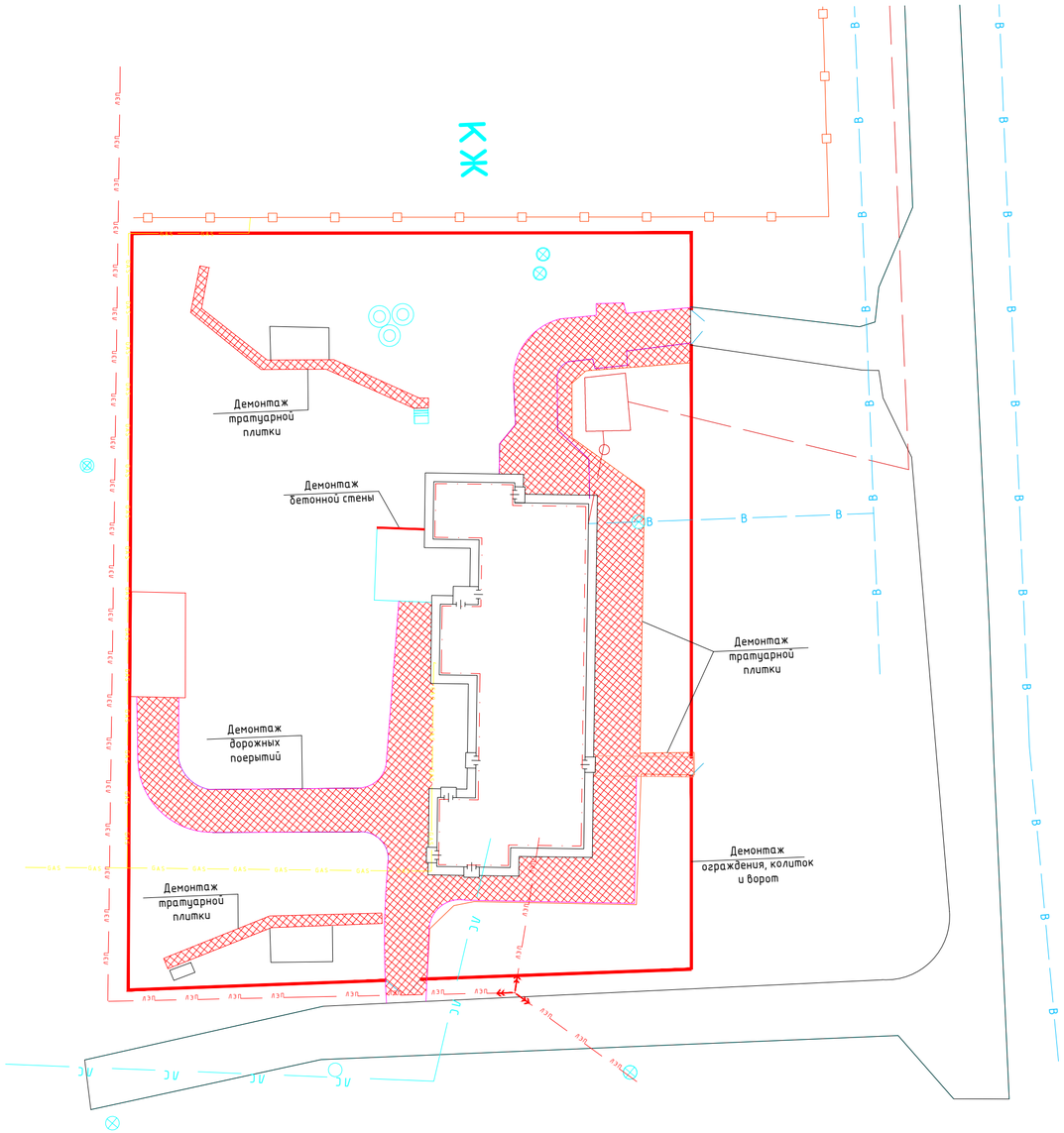

ВЕДОМОСТЬ ОБЪЕМОВ ДЕМОНТАЖНЫХ РАБОТ

Ном п/п	НАИМЕНОВАНИЕ РАБОТ И ЗАТРАТ	ЕД. ИЗМ.	КОЛ.
	ГЕНЕРАЛЬНЫЙ ПЛАН		
1	Демонтаж ограждении	м	294
2	Демонтаж калиток	шт.	1
3	Демонтаж ворот	шт.	2
4	Демонтаж покрытия тротуарных дорожек	$м^2$	326
5	Демонтаж дорожных покрытий	$м^2$	760
6	Демонтаж бетонной стены	$м^2$	16.5

ПРИМЕЧАНИЯ:
1. СИСТЕМА КООРДИНАТ – МЕСТНАЯ.
2. СИСТЕМА ВЫСОТ – БАЛТИЙСКАЯ.
3. РАЗМЕРЫ ДАНЫ В МЕТРАХ, ЕСЛИ НЕТ ДРУГИХ УКАЗАНИЙ.
4. ДАННЫЙ ЧЕРТЕЖ ЧИТАТЬ СОВМЕСТНО С ОСТАЛЬНЫМИ ЧЕРТЕЖАМИ.
5. ДЛЯ ОГРАЖДЕНИЕ ТЕРРИТОРИИ СМОТРЕТЬ ЛИСТЫ 7 И 8.
6. ПРИВЯЗКИ ЗДАНИЯ ВЫПОЛНЕНЫ ПО ОСЕВЫМ ЛИНИЯМ.

Согласовано

ВЗАМ. ИНВ. N°

ПОДП. И ДАТА

ИНВ. N° ПОДЛ.

ИЗМ.	КОЛ.	ЛИСТ	N°ДОК	ПОДПИСЬ	ДАТА
РАЗРАБ.		Кенжекеева			
ГИП		Пшембаев			

АЕ–15–26.02.2021–III–2–ГП

РЕКОНСТРУКЦИЯ ЗДАНИЯ "АТЫРАУСКОГО ОБЛАСТНОГО ЦЕНТРА ПСИХИЧЕСКОГО ЗДОРОВЬЯ" К "ПРИЗЫВНОМУ ПУНКТУ" В ПОСЕЛКЕ ИНДЕРБОР, ИНДЕРСКОГО РАЙОНА, АТЫРАУСКОЙ ОБЛАСТИ

ГЕНЕРАЛЬНЫЙ ПЛАН

СТАДИЯ	ЛИСТ	ЛИСТОВ
РП	7	

ПЛАН ДЕМОНТАЖА М 1:200

ТОО "Accord Engineering" г.Атырау, 2021г.

ФОРМАТ ####

Ворота В-1. М. 1:25

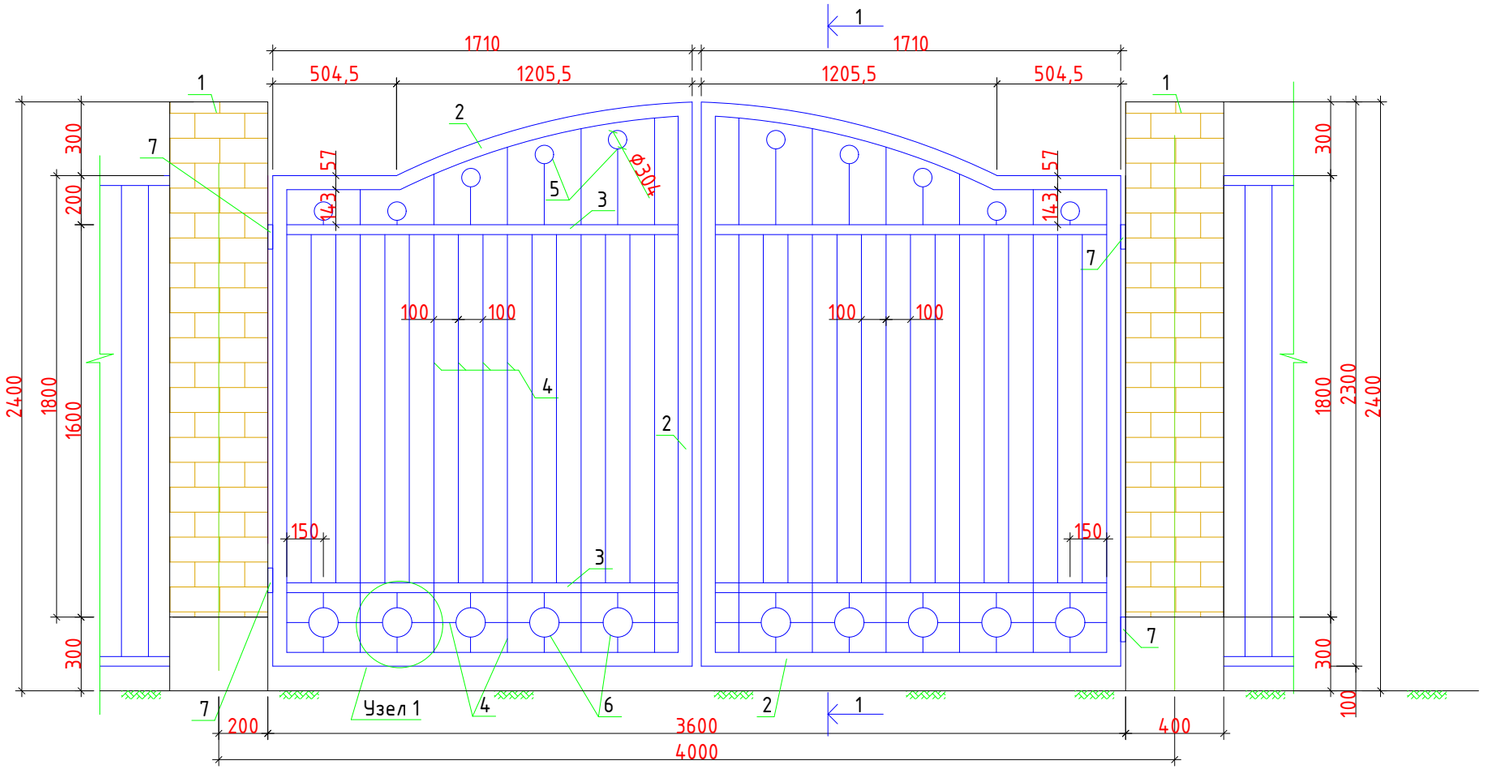

Сечения 1-1. М. 1:25

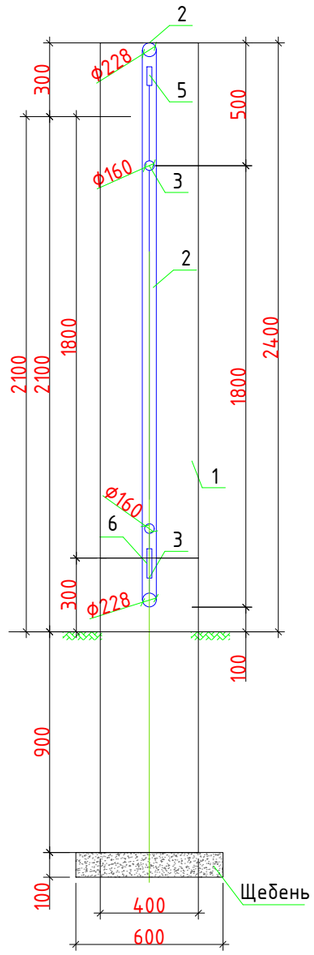

Спецификация

Поз.	Обозначение	Наименование	Кол.	Масса ед., кг	Приме-чание
		Ворота В-1	2		
1	ГП-6	Кирпичный столбик			
2	ГОСТ 10704-91	Тр Ф57 х 2 Lобщ=18,2 п.м		2,71	49,32
3	ГОСТ 10704-91	Тр Ф40 х 2 L=1750 мм	4	3,27	13,1
4	ГОСТ 34028-2016	Ф14 А-I Lобщ=58,2 п.м		1,21	70,42
5	ГОСТ 10704-91	Тр Ф76 х 3 L=20 мм	10	0,108	1,08
6	ГОСТ 10704-91	Тр Ф114 х 3 L=20 мм	10	0,164	1,64
7		Навесы шт.	4		

Узел 1. М. 1:10

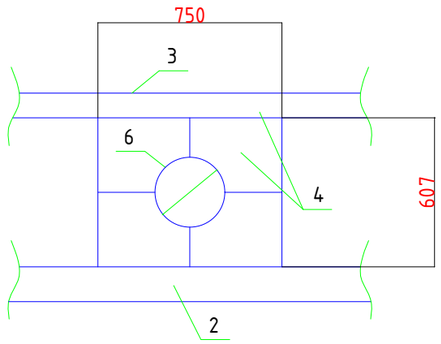

Примечание

Данный лист читать совместно с листом ГП-6.

ИЗМ.	КОЛ.	ЛИСТ	N°ДОК	ПОДПИСЬ	ДАТА
РАЗРАБ.		Кенжекеева			
ГИП		Пшембаев			

АЕ-15-26.02.2021-III-2-ГП

РЕКОНСТРУКЦИЯ ЗДАНИЯ "АТЫРАУСКОГО ОБЛАСТНОГО ЦЕНТРА ПСИХИЧЕСКОГО ЗДОРОВЬЯ" К "ПРИЗЫВНОМУ ПУНКТУ" В ПОСЕЛКЕ ИНДЕРБОР, ИНДЕРСКОГО РАЙОНА, АТЫРАУСКОЙ ОБЛАСТИ

ГЕНЕРАЛЬНЫЙ ПЛАН	СТАДИЯ	ЛИСТ	ЛИСТОВ
	РП	8	
ОГРАЖДЕНИЯ. ВОРОТА В-1	ТОО "Accord Engineering" г.Атырау, 2021г.		

ФОРМАТ ####

Согласовано

ВЗАМ. ИНВ. N°

ПОДП. И ДАТА

ИНВ. N° ПОДЛ.

Калитка К-1. М. 1:25

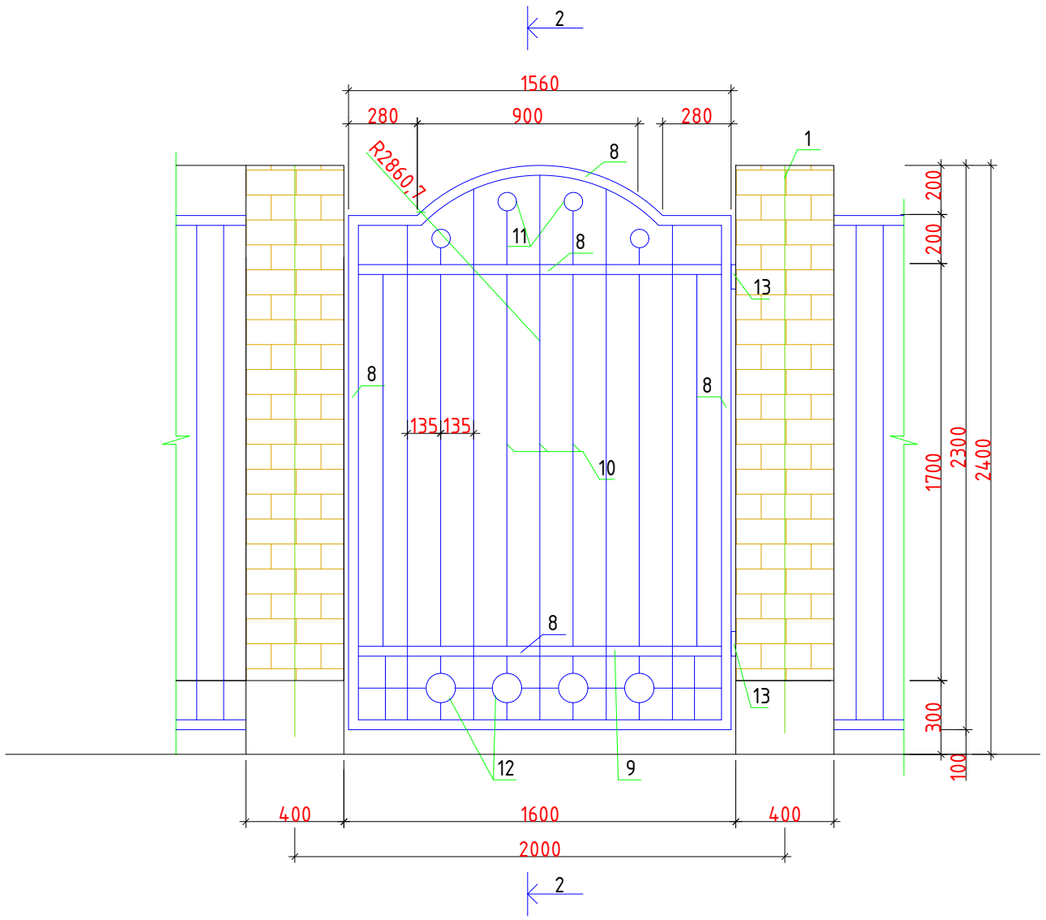

Сечения 2-2. М. 1:25

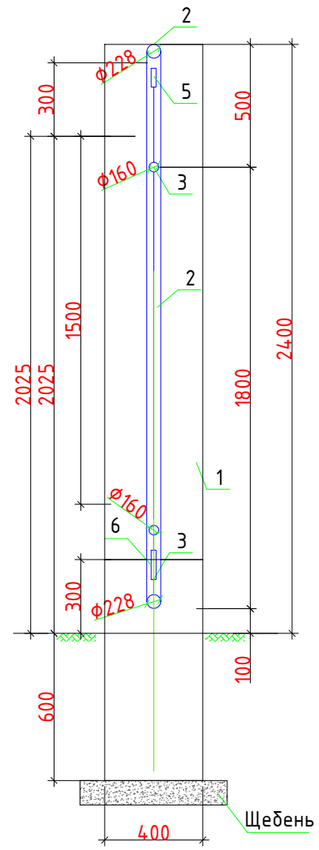

Спецификация

Поз.	Обозначение	Наименование	Кол.	Масса ед., кг	Приме-чание
		Калитка К-1	1		
1	ГП-6	Кирпичный столбик			
8	ГОСТ 10704-91	Тр Ø57 х 2 Lобщ=8.7 п.м		2,71	23,6
9	ГОСТ 10704-91	Тр Ø40 х 2 L=1200 мм	2	2,25	4,5
10	ГОСТ 34028-2016	Ø14 А-I Lобщ=23,5 п.м		1,21	28,44
11	ГОСТ 10704-91	Тр Ø76 х 3 L=20 мм	4	0,108	0,43
12	ГОСТ 10704-91	Тр Ø114 х 3 L=20 мм	4	0,164	0,66
13		Навесы шт.	2	0,108	

Примечание.

1. Все металлические конструкции окрасить двумя слоями эмали ПФ-113 ГОСТ 926-82* по слою грунтовки ПФ-021 ГОСТ 25129-82*
2. Сварку вести электродами Э-42.
3. Данный лист читать совместно с листом ГП-6.
4. Спецификация дано на одну калитку..

ИЗМ.	КОЛ.	ЛИСТ	N°ДОК	ПОДПИСЬ	ДАТА	АЕ-15-26.02.2021-III-2-ГП		
						РЕКОНСТРУКЦИЯ ЗДАНИЯ "АТЫРАУСКОГО ОБЛАСТНОГО ЦЕНТРА ПСИХИЧЕСКОГО ЗДОРОВЬЯ" К "ПРИЗЫВНОМУ ПУНКТУ" В ПОСЕЛКЕ ИНДЕРБОР, ИНДЕРСКОГО РАЙОНА, АТЫРАУСКОЙ ОБЛАСТИ		
РАЗРАБ.		Кенжекеева				ГЕНЕРАЛЬНЫЙ ПЛАН	СТАДИЯ РП	ЛИСТ 9 / ЛИСТОВ
ГИП		Пшембаев				ОГРАЖДЕНИЯ. КАЛИТКА К-1	ТОО "Accord Engineering" г.Атырау, 2021г.	

Согласовано

ВЗАМ. ИНВ. N°

ПОДП. И ДАТА

ИНВ. N° ПОДЛ.

ФОРМАТ ####

Звено 1
М. 1:25

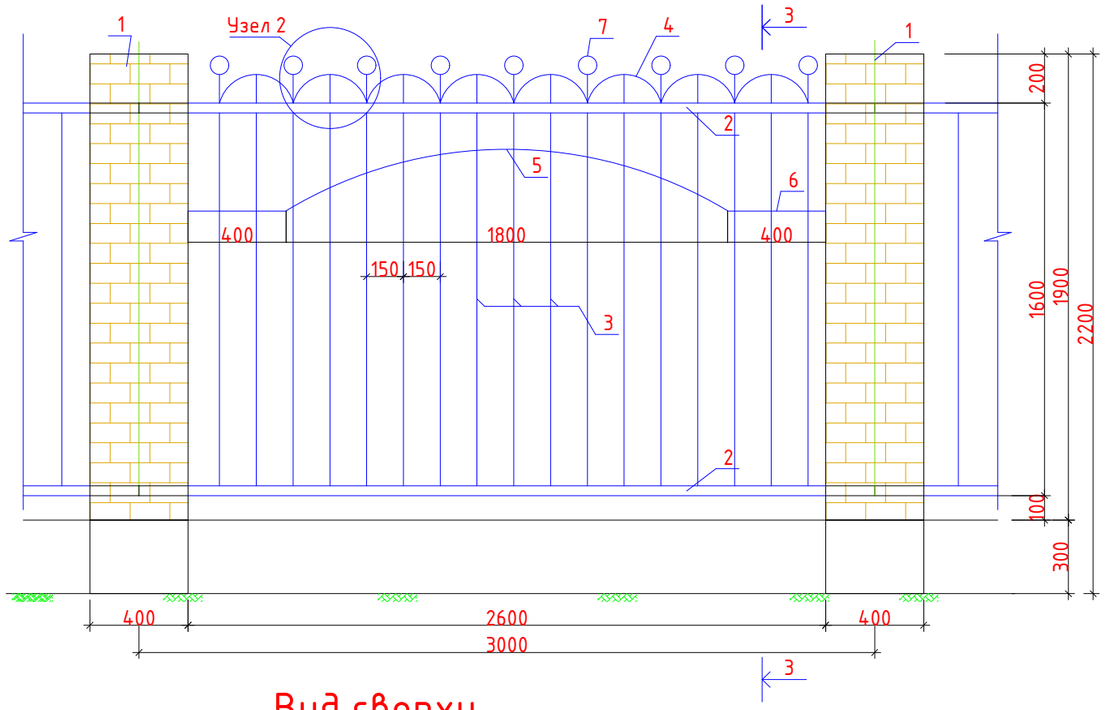

Вид сверху
М. 1:25

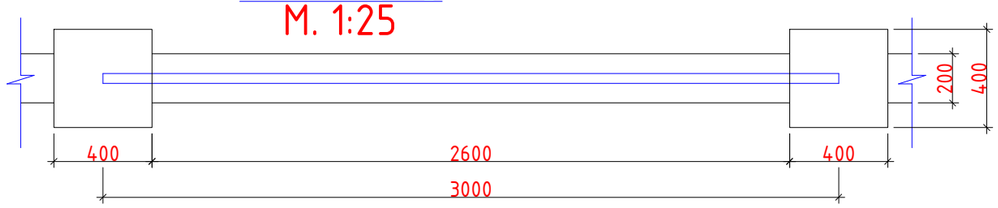

Сечения 3-3
М. 1:25

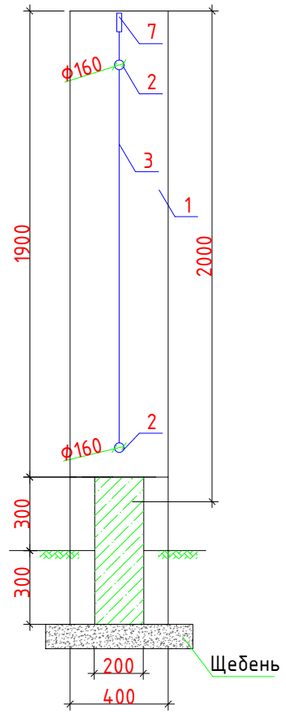

Узел 2
М. 1:10

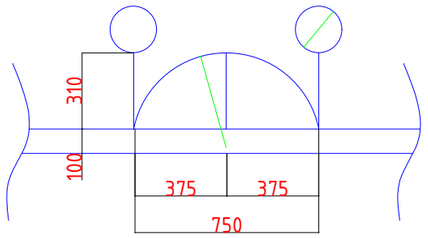

Спецификация

Поз.	Обозначение	Наименование	Кол.	Масса ед., кг	Приме-чание
		Звено-1	94		
1	ГП-6	Кирпичный столбик			
2	ГОСТ 10704-91	Тр ϕ40 х 2 L=3000 мм	2	5,61	11,22
3	ГОСТ 34028-2016	ϕ14 А-I L=1800 мм шаг 150	19	2,18	41,4
4	ГОСТ 34028-2016	ϕ14 А-I L=400 мм	8	0,5	4,0
5	ГОСТ 34028-2016	ϕ14 А-I L=2100 мм	1	2,54	2,54
6	ГОСТ 34028-2016	ϕ14 А-I L=400 мм	2	0,5	1,0
7	ГОСТ 10704-91	Тр ϕ76 х 3 L=20 мм	9	0,11	1,0

Примечание.

1. Все металлические конструкции окрасить двумя слоями эмали ПФ-113 ГОСТ 926-82* по слою грунтовки ПФ-021 ГОСТ 25129-82*
2. Сварку вести электродами Э-42.
3. Спецификация дано на одну звено ограждения.
4. Данный лист читать совместно с листом ГП-6.

Согласовано

ВЗАМ. ИНВ. N°

ПОДП. И ДАТА

ИНВ. N° ПОДЛ.

ИЗМ.	КОЛ.	ЛИСТ	N°ДОК	ПОДПИСЬ	ДАТА
РАЗРАБ.		Кенжекеева			
ГИП		Пшембаев			

АЕ-15-26.02.2021-III-2-ГП

РЕКОНСТРУКЦИЯ ЗДАНИЯ "АТЫРАУСКОГО ОБЛАСТНОГО ЦЕНТРА ПСИХИЧЕСКОГО ЗДОРОВЬЯ" К "ПРИЗЫВНОМУ ПУНКТУ" В ПОСЕЛКЕ ИНДЕРБОР, ИНДЕРСКОГО РАЙОНА, АТЫРАУСКОЙ ОБЛАСТИ

ГЕНЕРАЛЬНЫЙ ПЛАН

СТАДИЯ	ЛИСТ	ЛИСТОВ
РП	10	

ОГРАЖДЕНИЯ. ЗВЕНО 1

ТОО "Accord Engineering"
г.Атырау, 2021г.

ФОРМАТ ####

Звено 9
М. 1:25

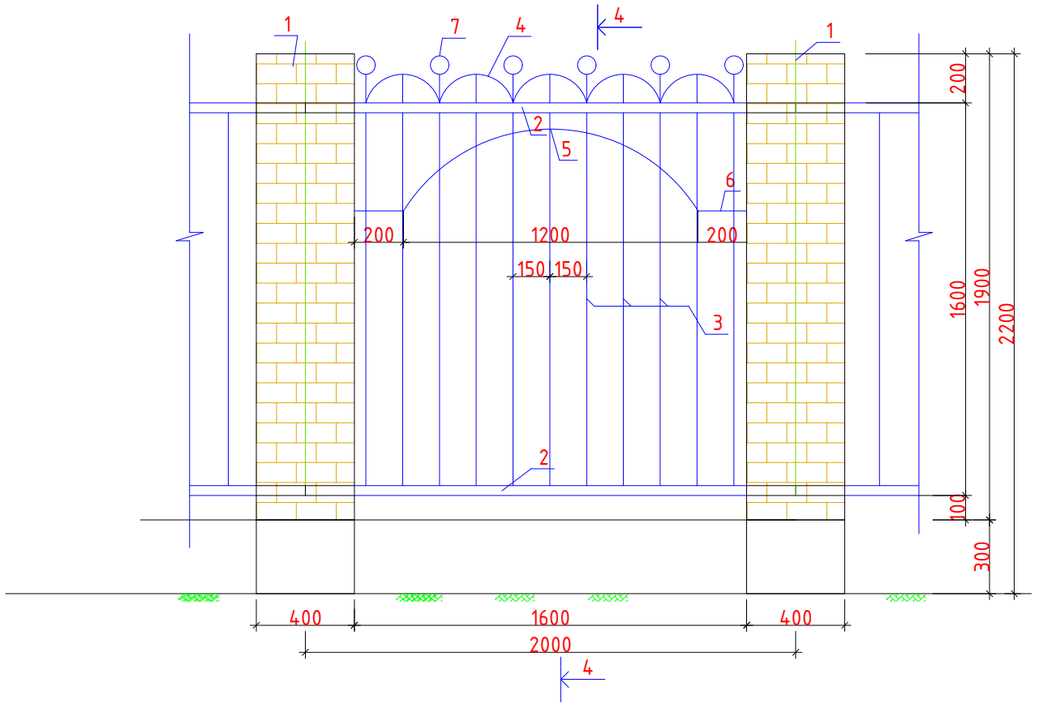

Вид сверху
М. 1:25

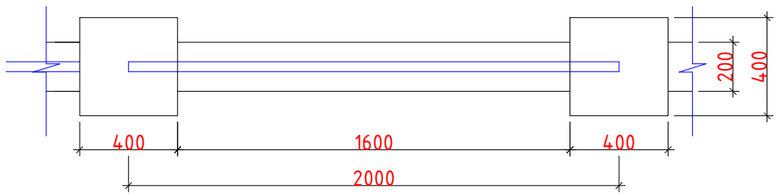

Сечения 4-4
М. 1:25

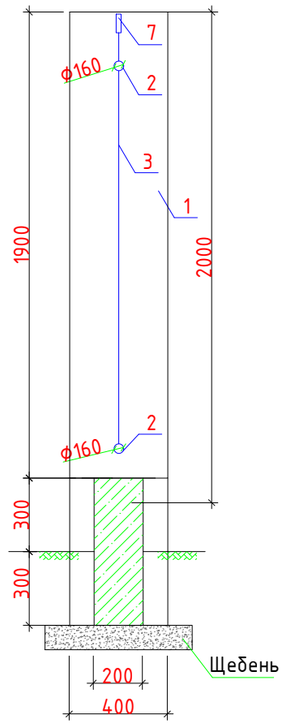

Примечание.

1. Все металлические конструкции окрасить двумя слоями эмали ПФ-113 ГОСТ 926-82* по слою грунтовки ПФ-021 ГОСТ 25129-82*
2. Сварку вести электродами Э-42.
3. Данный лист читать совместно с листом ГП-6.

Спецификация

Поз.	Обозначение	Наименование	Кол.	Масса ед., кг	Приме-чание
		Звено-2	1		
1	ГП-6	Кирпичный столбик			
2	ГОСТ 10704-91	Тр Ф40 х 2 L=2000 мм	2	3,74	7,48
3	ГОСТ 34028-2016	Ф14 А-I L=1800 мм шаг 150	11	2,18	24,0
4	ГОСТ 34028-2016	Ф14 А-I L=400 мм	5	0,5	2,5
5	ГОСТ 34028-2016	Ф14 А-I L=1435 мм	1	1,74	1,74
6	ГОСТ 34028-2016	Ф14 А-I L=200 мм	2	0,25	0,5
7	ГОСТ 10704-91	Тр Ф76 х 3 L=20 мм	6	0,11	0,66

Согласовано

ВЗАМ. ИНВ. N°

ПОДП. И ДАТА

ИНВ. N° ПОДЛ.

ИЗМ.	КОЛ.	ЛИСТ	N°ДОК	ПОДПИСЬ	ДАТА
РАЗРАБ.		Кенжекеева			
ГИП		Пшембаев			

АЕ-15-26.02.2021-III-2-ГП

РЕКОНСТРУКЦИЯ ЗДАНИЯ "АТЫРАУСКОГО ОБЛАСТНОГО ЦЕНТРА ПСИХИЧЕСКОГО ЗДОРОВЬЯ" К "ПРИЗЫВНОМУ ПУНКТУ" В ПОСЕЛКЕ ИНДЕРБОР, ИНДЕРСКОГО РАЙОНА, АТЫРАУСКОЙ ОБЛАСТИ

ГЕНЕРАЛЬНЫЙ ПЛАН

СТАДИЯ	ЛИСТ	ЛИСТОВ
РП	11	

ОГРАЖДЕНИЯ. ЗВЕНО 2

ТОО "Accord Engineering" г.Атырау, 2021г.

ФОРМАТ ####

Звено 3
М. 1:25

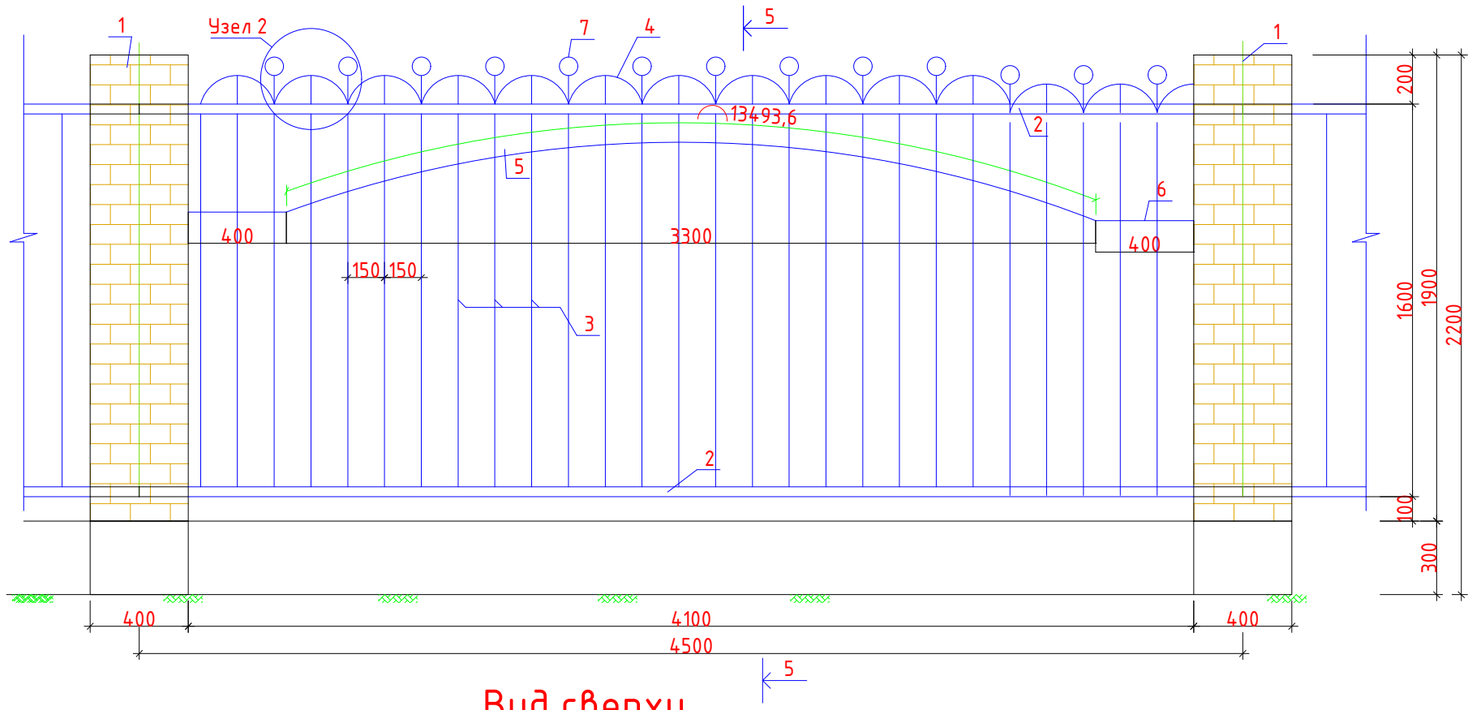

Сечения 5-5
М. 1:25

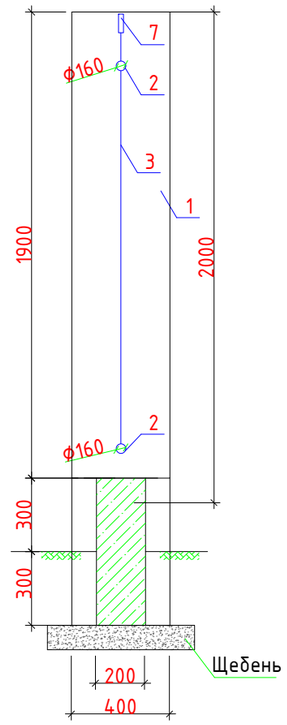

Вид сверху
М. 1:25

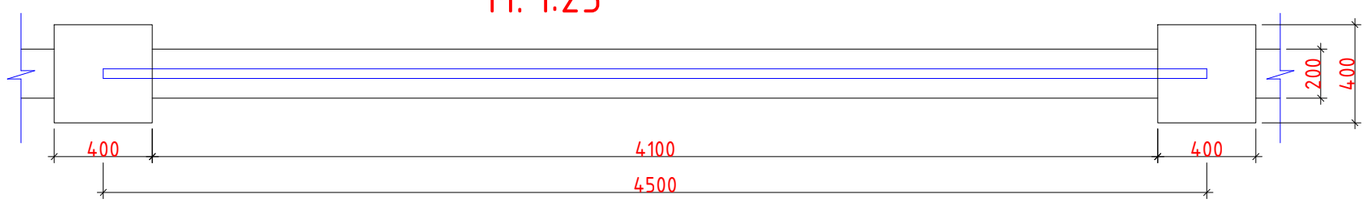

Узел 2
М. 1:10

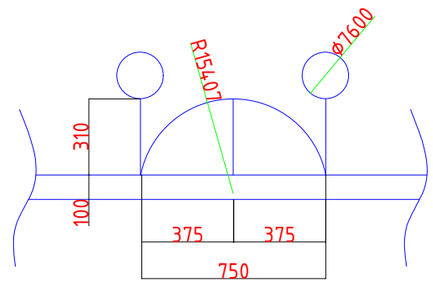

Спецификация

Поз.	Обозначение	Наименование	Кол.	Масса ед., кг	Приме-чание
		Звено-3	2		
1	ГП-6	Кирпичный столбик			
2	ГОСТ 10704-91	Тр Ø40 х 2 L=3700 мм	2	6,55	13,1
3	ГОСТ 34028-2016	Ø14 А-I L=1800 мм шаг 150	21	2,18	45,8
4	ГОСТ 34028-2016	Ø14 А-I L=400 мм	10	0,5	5,0
5	ГОСТ 34028-2016	Ø14 А-I L=2380 мм	1	2,9	2,9
6	ГОСТ 34028-2016	Ø14 А-I L=400 мм	2	0,5	1,0
7	ГОСТ 10704-91	Тр Ø76 х 3 L=20 мм	9	0,11	1,0

Примечание.

1. Все металлические конструкции окрасить двумя слоями эмали ПФ-113 ГОСТ 926-82* по слою грунтовки ПФ-021 ГОСТ 25129-82*
2. Сварку вести электродами Э-42.
3. Спецификация дано на одну звено ограждения.
4. Данный лист читать совместно с листом ГП-6.

Согласовано

ВЗАМ. ИНВ. N°

ПОДП. И ДАТА

ИНВ. N° ПОДЛ.

ИЗМ.	КОЛ.	ЛИСТ	N°ДОК	ПОДПИСЬ	ДАТА
РАЗРАБ.		Кенжекеева			
ГИП		Пшембаев			

АЕ-15-26.02.2021-III-2-ГП

РЕКОНСТРУКЦИЯ ЗДАНИЯ "АТЫРАУСКОГО ОБЛАСТНОГО ЦЕНТРА ПСИХИЧЕСКОГО ЗДОРОВЬЯ" К "ПРИЗЫВНОМУ ПУНКТУ" В ПОСЕЛКЕ ИНДЕРБОР, ИНДЕРСКОГО РАЙОНА, АТЫРАУСКОЙ ОБЛАСТИ

ГЕНЕРАЛЬНЫЙ ПЛАН

СТАДИЯ	ЛИСТ	ЛИСТОВ
РП	12	

ОГРАЖДЕНИЯ. ЗВЕНО 3

ТОО "Accord Engineering" г.Атырау, 2021г.

ФОРМАТ ####

Звено 4
М. 1:25

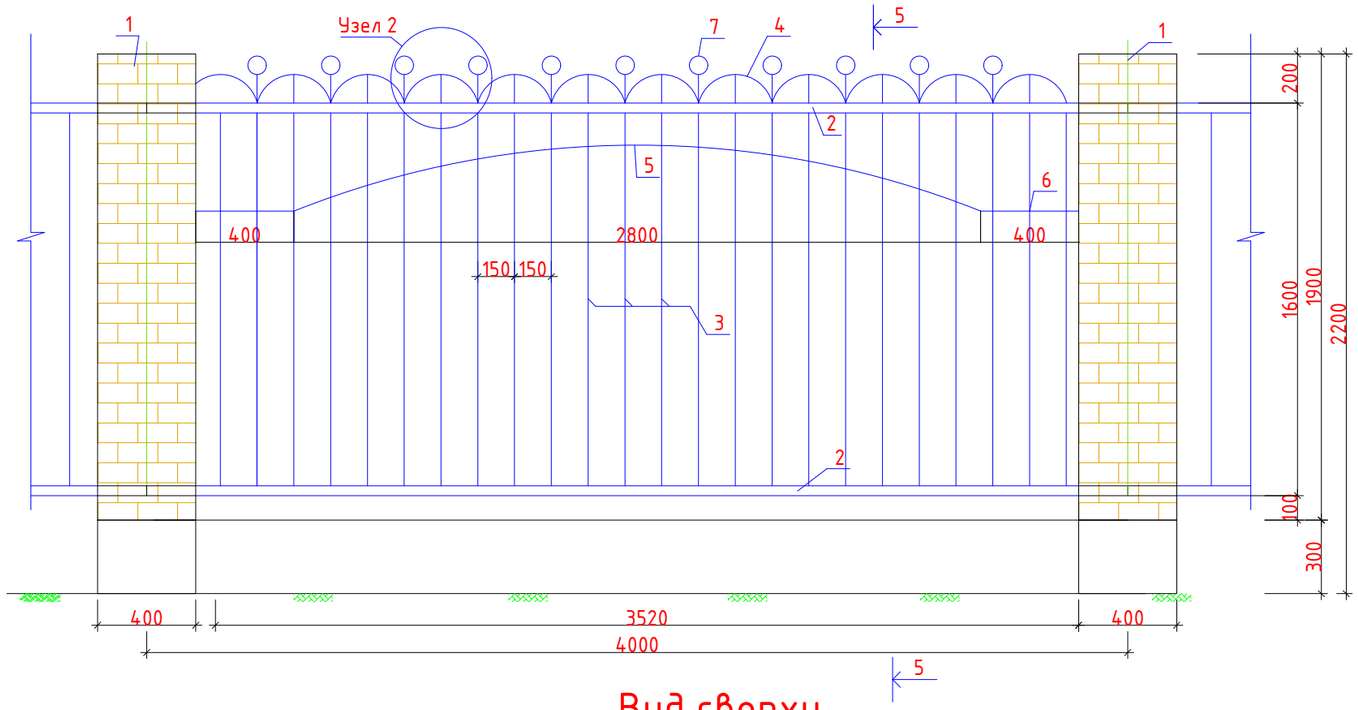

Вид сверху
М. 1:25

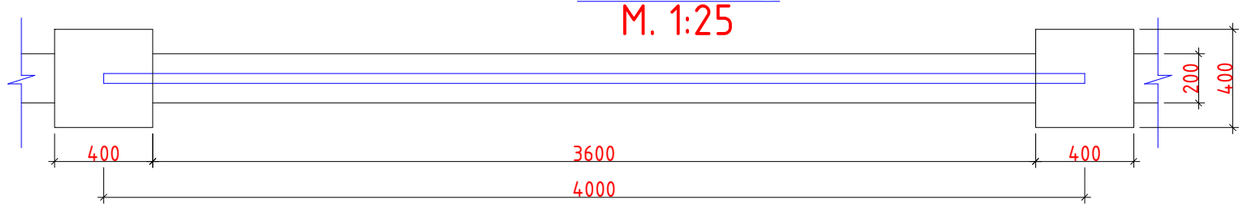

Сечения 5-5
М. 1:25

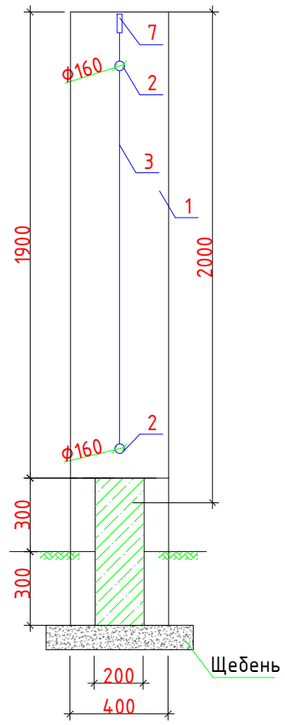

Узел 2
М. 1:10

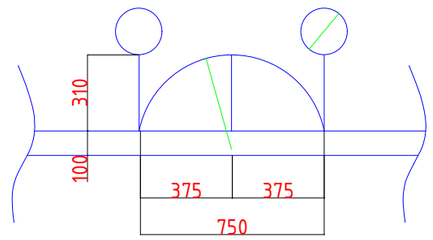

Спецификация

Поз.	Обозначение	Наименование	Кол.	Масса ед., кг	Приме-чание
		Звено-4	1		
1	ГП-6	Кирпичный столбик			
2	ГОСТ 10704-91	Тр Ф40 х 2 L=4000 мм	2	7,8	15,0
3	ГОСТ 34028-2016	Ф14 А-I L=1800 мм шаг 150	25	2,18	54,5
4	ГОСТ 34028-2016	Ф14 А-I L=400 мм	11	0,5	5,5
5	ГОСТ 34028-2016	Ф14 А-I L=2900 мм	1	3,5	3,5
6	ГОСТ 34028-2016	Ф14 А-I L=400 мм	2	0,5	1,0
7	ГОСТ 10704-91	Тр Ф76 х 3 L=20 мм	11	0,11	1,21

Примечание.

1. Все металлические конструкции окрасить двумя слоями эмали ПФ-113 ГОСТ 926-82* по слою грунтовки ПФ-021 ГОСТ 25129-82*
2. Сварку вести электродами Э-42.
3. Спецификация дано на одну звено ограждения.
4. Данный лист читать совместно с листом ГП-6.

Согласовано

ВЗАМ. ИНВ. N°

ПОДП. И ДАТА

ИНВ. N° ПОДЛ.

ИЗМ.	КОЛ.	ЛИСТ	N°ДОК	ПОДПИСЬ	ДАТА
РАЗРАБ.		Кенжекеева			
ГИП		Пшембаев			

АЕ-15-26.02.2021-III-2-ГП

РЕКОНСТРУКЦИЯ ЗДАНИЯ "АТЫРАУСКОГО ОБЛАСТНОГО ЦЕНТРА ПСИХИЧЕСКОГО ЗДОРОВЬЯ" К "ПРИЗЫВНОМУ ПУНКТУ" В ПОСЕЛКЕ ИНДЕРБОР, ИНДЕРСКОГО РАЙОНА, АТЫРАУСКОЙ ОБЛАСТИ

ГЕНЕРАЛЬНЫЙ ПЛАН

СТАДИЯ	ЛИСТ	ЛИСТОВ
РП	13	

ОГРАЖДЕНИЯ. ЗВЕНО 4

ТОО "Accord Engineering" г.Атырау, 2021г.

ФОРМАТ ####

СКАМЬЯ

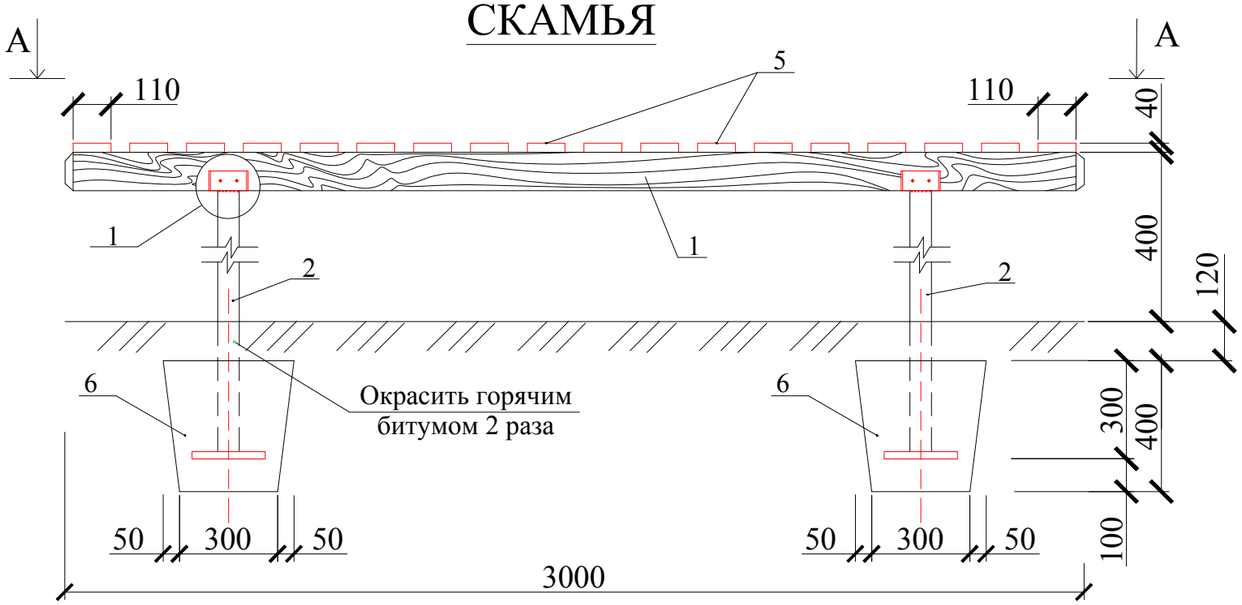

Спецификация

Марка позиций	Обозначение	Наименование	Кол-во шт.	Масса ед. кг.	Примечание
		СКАМЬЯ	6		
1	ГОСТ 24454-80	117x117, L=3000	2	0,04 м³	0,08 м³
2	ГОСТ 8732-70*	Труба Ø63,5x3,5,L=695	4	3,6	14,4
3	ГОСТ 8510-72	L 100x63x6, L=110	8	0,83	6,64
4	ГОСТ 1144-80*	Шуруп 5,0x70	8	0,009	0,072
5		Деревянные планки 550x110x40	18	0,0024 м³	0,0432 м³
6	АС-	ФМ-1	2	0,006 м³	0,012 м³

А - А

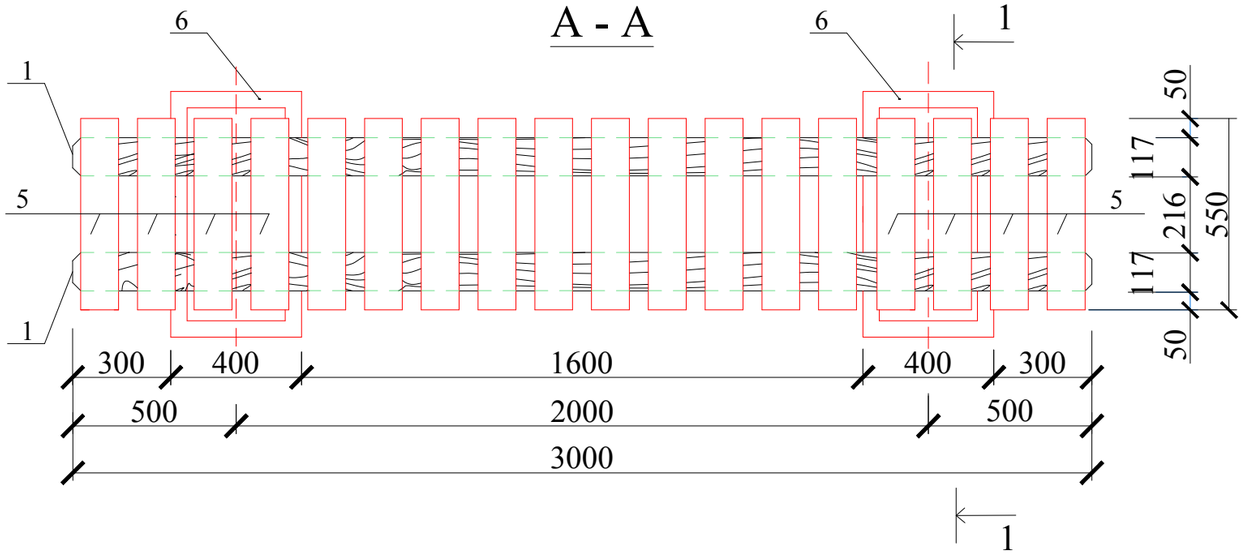

1

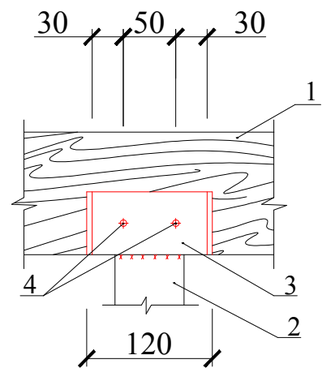

1 - 1

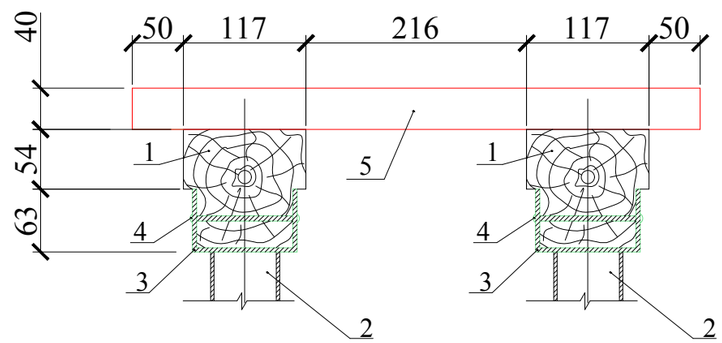

ПРИМЕЧАНИЯ:

1. СИСТЕМА КООРДИНАТ – МЕСТНАЯ.
2. СИСТЕМА ВЫСОТ – БАЛТИЙСКАЯ.
3. РАЗМЕРЫ ДАНЫ В МЕТРАХ, ЕСЛИ НЕТ ДРУГИХ УКАЗАНИЙ.
4. БЛАГОУСТРОЙСТВО ТЕРРИТОРИИ НАЧИНАТЬ ПОСЛЕ ВЫНОСА И УКЛАДКИ ВСЕХ ПОДЗЕМНЫХ КОММУНИКАЦИЙ.
5. ДАННЫЙ ЧЕРТЕЖ ЧИТАТЬ СОВМЕСТНО С ОСТАЛЬНЫМИ ЧЕРТЕЖАМИ.
6. СПЕЦИФИКАЦИЯ ДАНО НА ОДНУ СКАМЬЮ.

Согласовано

ВЗАМ. ИНВ. N°

ПОДП. И ДАТА

ИНВ. N° ПОДЛ.

ИЗМ.	КОЛ.	ЛИСТ	N°ДОК	ПОДПИСЬ	ДАТА
РАЗРАБ.		Кенжекеева			
ГИП		Пшембаев			

АЕ-15-26.02.2021-III-2-ГП

РЕКОНСТРУКЦИЯ ЗДАНИЯ "АТЫРАУСКОГО ОБЛАСТНОГО ЦЕНТРА ПСИХИЧЕСКОГО ЗДОРОВЬЯ" К "ПРИЗЫВНОМУ ПУНКТУ" В ПОСЕЛКЕ ИНДЕРБОР, ИНДЕРСКОГО РАЙОНА, АТЫРАУСКОЙ ОБЛАСТИ

ГЕНЕРАЛЬНЫЙ ПЛАН

СТАДИЯ	ЛИСТ	ЛИСТОВ
РП	14	

СКАМЬЯ. СПЕЦИФИКАЦИЯ

ТОО "Accord Engineering"
г.Атырау, 2021г.

ФОРМАТ ####

ФМ - 1

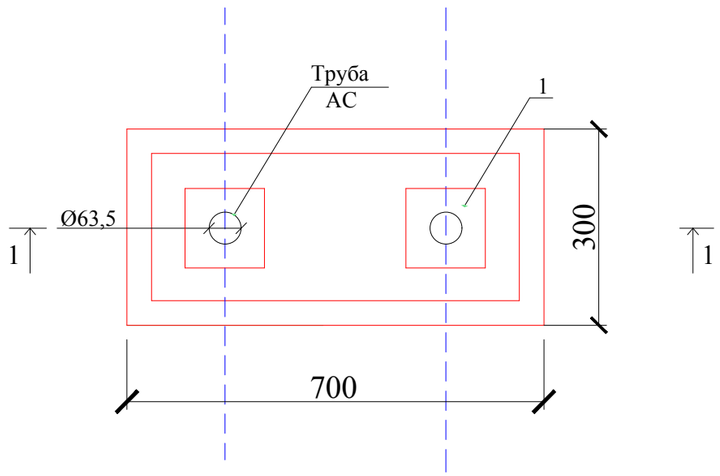

1 - 1

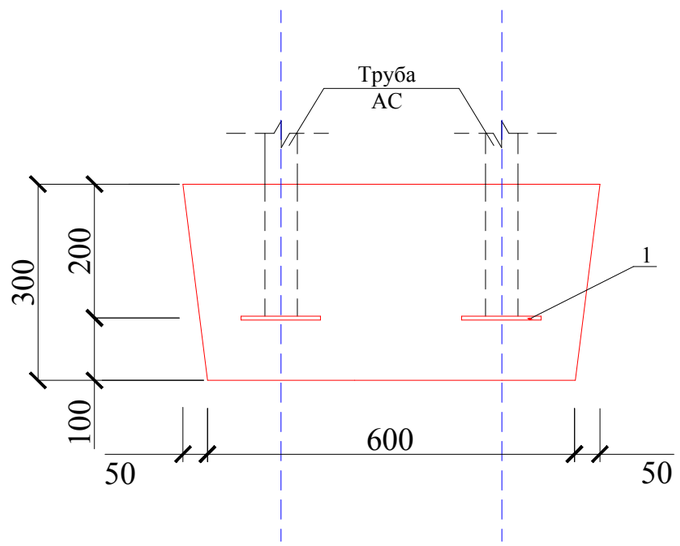

Спецификация

Марка позиций	Обозначение	Наименование	Кол-во шт.	Масса ед.кг.	Примечание
		ФМ - 1	12		
1	ГОСТ 19903-90	- 8х150х150	2	1,4	2,8
		Материалы:			
		Бетон В15		0,06 м³	

1. На данном чертеже разработан фундамент под скамью.
2. Под фундаменты выполнить подготовку из щебня δ=100 мм, пропитанную битумом.
3. Боковые поверхности, соприкасающиеся с грунтом, обмазать горячим битумом за 2 раза.
4. Расход материалов в спецификации дан на 1 элемент.

ПРИМЕЧАНИЯ:
1. СИСТЕМА КООРДИНАТ – МЕСТНАЯ.
2. СИСТЕМА ВЫСОТ – БАЛТИЙСКАЯ.
3. РАЗМЕРЫ ДАНЫ В МЕТРАХ, ЕСЛИ НЕТ ДРУГИХ УКАЗАНИЙ.
4. БЛАГОУСТРОЙСТВО ТЕРРИТОРИИ НАЧИНАТЬ ПОСЛЕ ВЫНОСА И УКЛАДКИ ВСЕХ ПОДЗЕМНЫХ КОММУНИКАЦИЙ.
5. ДАННЫЙ ЧЕРТЕЖ ЧИТАТЬ СОВМЕСТНО С ОСТАЛЬНЫМИ ЧЕРТЕЖАМИ.
6. СПЕЦИФИКАЦИЯ ДАНО НА ОДИН ФУНДАМЕНТ ПОД СКАМЬЮ.

Согласовано

ВЗАМ. ИНВ. №

ПОДП. И ДАТА

ИНВ. № ПОДП.

ИЗМ.	КОЛ.	ЛИСТ	N°ДОК	ПОДПИСЬ	ДАТА
РАЗРАБ.		Кенжекеева			
ГИП		Пшембаев			

АЕ–15–26.02.2021–III–2–ГП

РЕКОНСТРУКЦИЯ ЗДАНИЯ "АТЫРАУСКОГО ОБЛАСТНОГО ЦЕНТРА ПСИХИЧЕСКОГО ЗДОРОВЬЯ" К "ПРИЗЫВНОМУ ПУНКТУ" В ПОСЕЛКЕ ИНДЕРБОР, ИНДЕРСКОГО РАЙОНА, АТЫРАУСКОЙ ОБЛАСТИ

ГЕНЕРАЛЬНЫЙ ПЛАН

СТАДИЯ	ЛИСТ	ЛИСТОВ
РП	15	

Фундамент под скамью ФМ–1.

ТОО "Accord Engineering" г.Атырау, 2021г.

ФОРМАТ ####

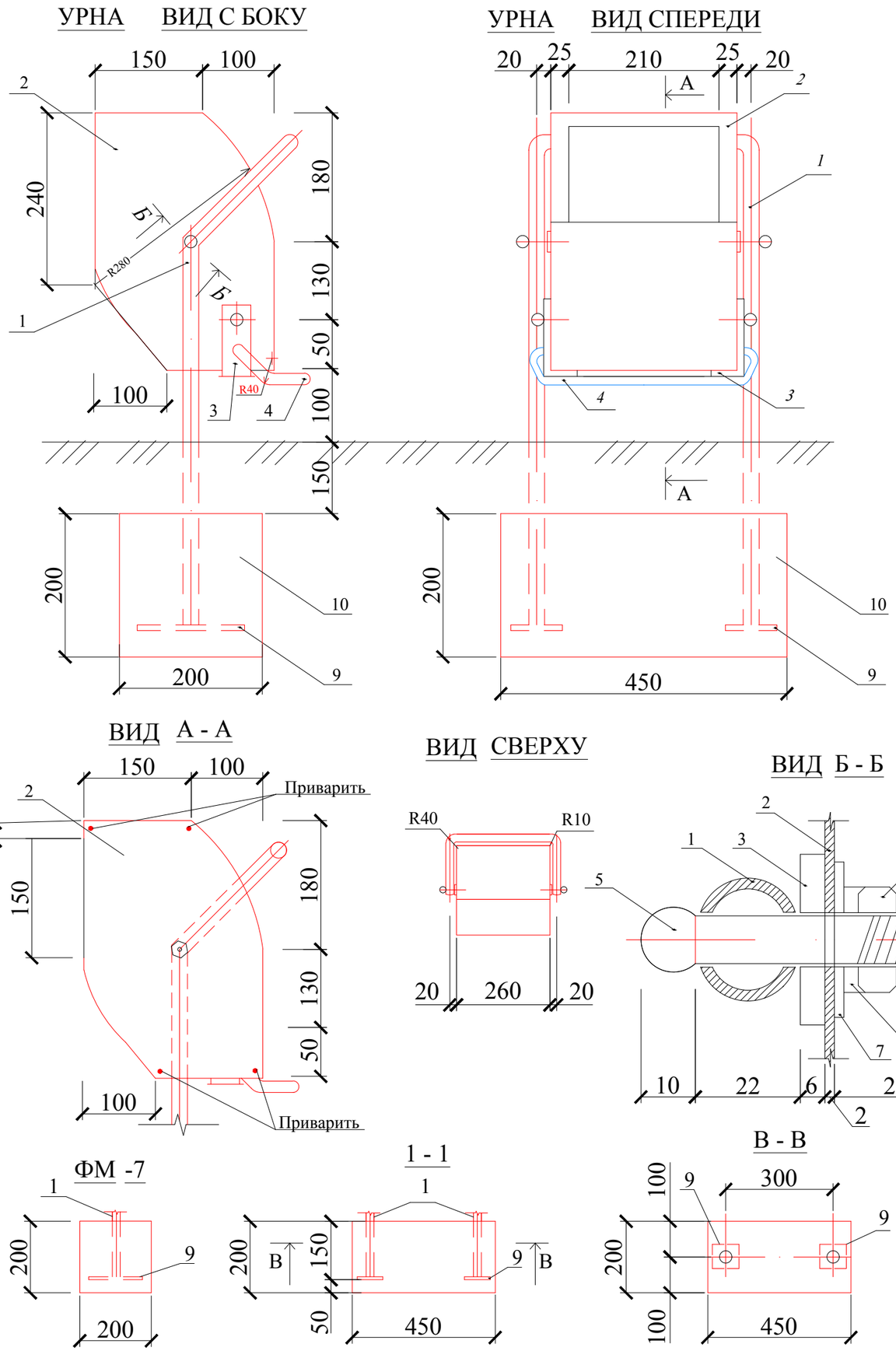

Спецификация

№ позиц.	Обозначение	Наименование	кол-во шт.	масса кг/общ.	№ цвет этал.	Вид отд.
		Урна	6			
1	ГОСТ 10704-76	труба Ø 22х2 , L=600	2	0,602		Атмосферо-стойк. эмаль
2	ГОСТ 19903-74*	2х250, L=1800	1	4,35		
3	ГОСТ 19903-74*	6х100, L=180	2	2,8		
4	ГОСТ 2591-71	Арм Ø 16, L=350	1	2,66		
5	ГОСТ 27798-70	БОЛТ М 8х60	4	0,116		
6	ГОСТ 5915-70	ГАЙКА Ø 8 мм	4			
7	ГОСТ 11371-78	ШАЙБА внутр. диаметр 8 мм	4			
8	ГОСТ 6402-70	ГРАВЕР внутр. диаметр 8 мм	4			
9	ГОСТ 19903-74*	8х100, L=100	2	1,3		
		Материалы				
10		ФМ-7 Бетон В15	0.018м ^{3}			

1. Сварные работы производить по ГОСТ 14098-85-42 электро дуговой сваркой электродами Э . Ø 9 мм под болтовое соединение прожеч по месту.
2. После сварки швы зачистить.
3. Все металлические элементы покрыть антикоррозиным составом
4. Под подошвой монолитных железобетонных конструкций выполнить подготовку из бетона класса В 7,5 толщиной100 мм.
5. Боковые поверхности всех железобетонных конструкций соприкасающиеся с грунтом обмазать горячим битумом.
6. Спецификация дано на одну урну.

ИЗМ.	КОЛ.	ЛИСТ	N°ДОК	ПОДПИСЬ	ДАТА	АЕ-15-26.02.2021-III-2-ГП		
						РЕКОНСТРУКЦИЯ ЗДАНИЯ "АТЫРАУСКОГО ОБЛАСТНОГО ЦЕНТРА ПСИХИЧЕСКОГО ЗДОРОВЬЯ" К "ПРИЗЫВНОМУ ПУНКТУ" В ПОСЕЛКЕ ИНДЕРБОР, ИНДЕРСКОГО РАЙОНА, АТЫРАУСКОЙ ОБЛАСТИ		
РАЗРАБ.		Кенжекеева				ГЕНЕРАЛЬНЫЙ ПЛАН	СТАДИЯ РП	ЛИСТ 16 / ЛИСТОВ
ГИП		Пшембаев				Урна. Спецификация	ТОО "Accord Engineering" г.Атырау, 2021г.	

ФОРМАТ ####

Согласовано

ВЗАМ. ИНВ. N°

ПОДП. И ДАТА

ИНВ. N° ПОДЛ.

ПЛАН

МАСШТАБ 1:25

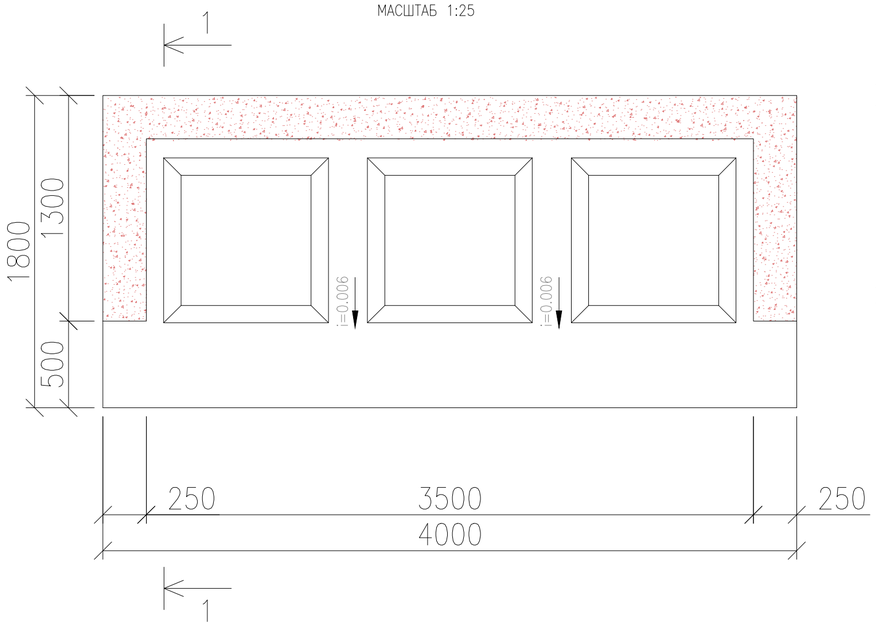

ВИД СПЕРЕДИ

МАСШТАБ 1:25

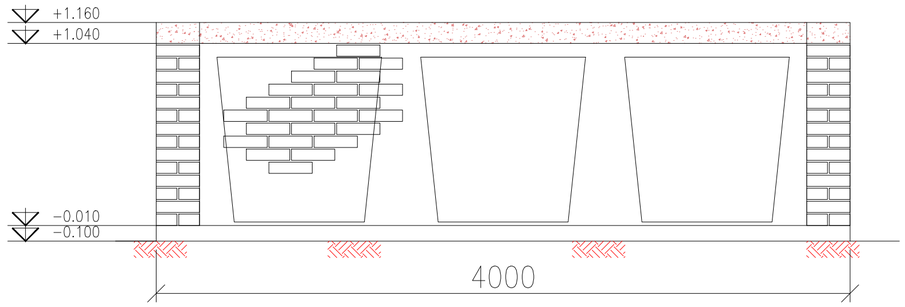

ВИД СБОКУ

МАСШТАБ 1:25

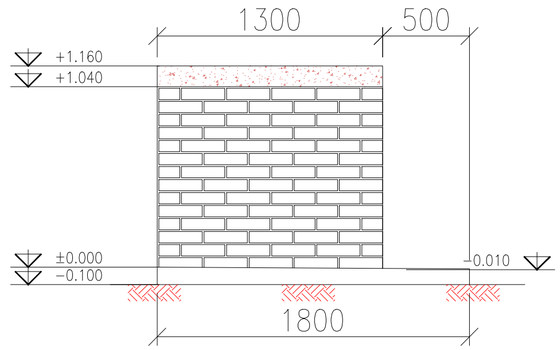

ВИД СЗАДИ

МАСШТАБ 1:25

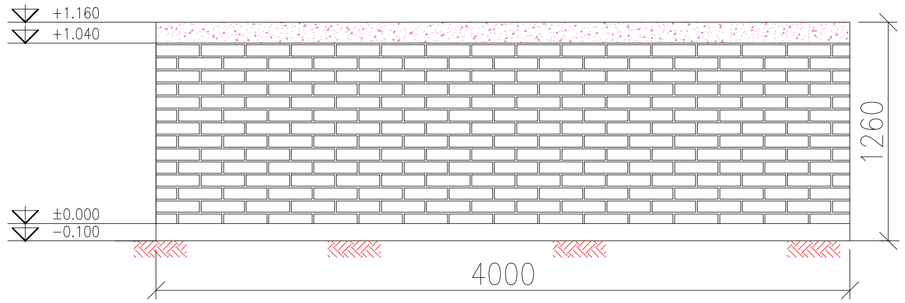

РАЗРЕЗ 1–1

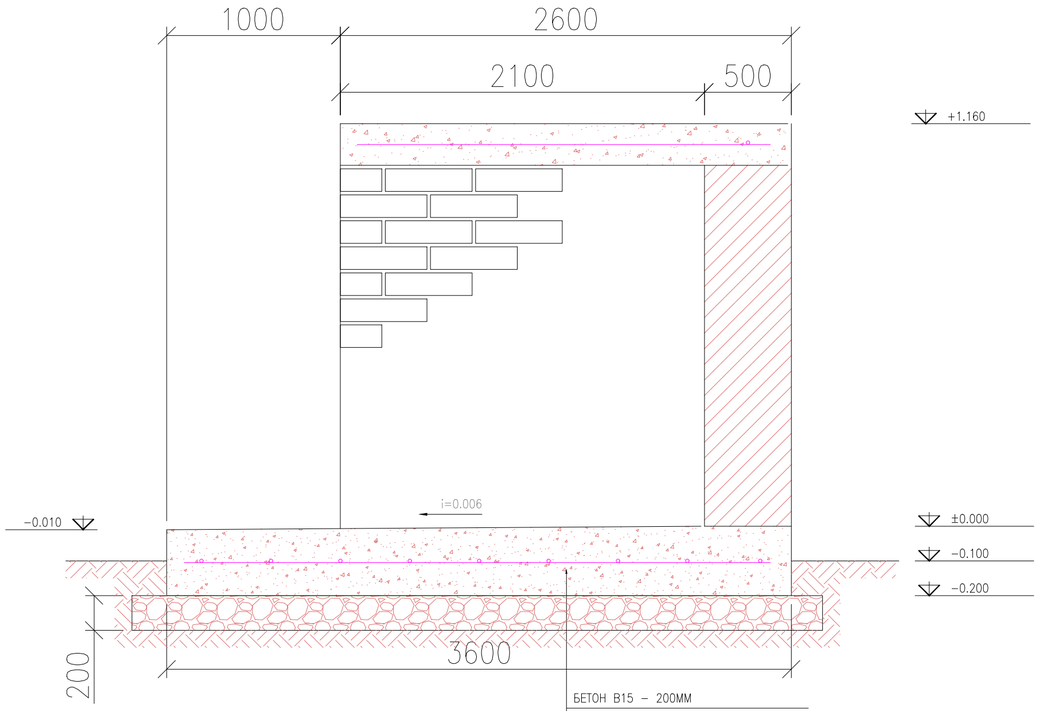

СПЕЦИФИКАЦИЯ

ПОЗ.	НАИМЕНОВАНИЕ	КОЛ.	ВЕС, КГ.		ПРИМЕ-ЧАНИЕ
			ЕДИНИЦА	ОБЩИЙ	
	БЕТОННАЯ ПЛОЩАДКА:	1			
1	⌀10AIII ЯЧ.200X200ММ, М.	68.90	0.617	42.51	
2	БЕТОН В15 200ММ, М3	1.43			
3	Щебень пропитанный битумом (марка прочности М600) – 100ММ, М3	0.84			
4	КИРПИЧНАЯ СТЕНА, М3	1.76			
	БЕТОННЫЙ ПАРАПЕТ:				
5	⌀10AIII 200ММ, М.	6.08	0.617	3.75	
6	БЕТОН В15, М3	0.18			

ПРИМЕЧАНИЯ:

1. ВСЕ РАЗМЕРЫ ДАЮТСЯ В МИЛЛИМЕТРАХ, ЕСЛИ НЕ УКАЗАНО ИНАЧЕ.
2. ВСЕ ОТМЕТКИ ДАНЫ В МЕТРАХ, ЕСЛИ НЕТ ДРУГИХ УКАЗАНИЙ.

ИЗМ.	КОЛ.	ЛИСТ	N°ДОК	ПОДПИСЬ	ДАТА
РАЗРАБ.		Кенжекеева			
ГИП		Пшембаев			

АЕ–15–26.02.2021–III–2–ГП

РЕКОНСТРУКЦИЯ ЗДАНИЯ "АТЫРАУСКОГО ОБЛАСТНОГО ЦЕНТРА ПСИХИЧЕСКОГО ЗДОРОВЬЯ" К "ПРИЗЫВНОМУ ПУНКТУ" В ПОСЕЛКЕ ИНДЕРБОР, ИНДЕРСКОГО РАЙОНА, АТЫРАУСКОЙ ОБЛАСТИ

ГЕНЕРАЛЬНЫЙ ПЛАН

СТАДИЯ	ЛИСТ	ЛИСТОВ
РП	17	

ПЛОЩАДКА ДЛЯ МУСОРНЫХ КОНТЕЙНЕРОВ

ТОО "Accord Engineering" г.Атырау, 2021г.

Согласовано

ВЗАМ. ИНВ. N°

ПОДП. И ДАТА

ИНВ. N° ПОДЛ.

ФОРМАТ ####