Республика Казахстан
Атырауская область

ТОО "Accord Engineering"
ЛИЦЕНЗИЯ: 13020257 от 24.12.2013г.
ЗАКАЗЧИК: ГУ"Отдел строительства Индерского района"
ЗАКАЗ: 15-26.02.2021

РАБОЧИЙ ПРОЕКТ

Реконструкция здания "Атырауского областного центра психического здоровья" к "призывному пункту" в поселке Индербор Индерского района Атырауской области

Архитектурно-строительные решения (АС)

ДИРЕКТОР

ТОО "Accord Engineering" **Пшембаев С.**

г.Атырау-2021 г.

ВЕДОМОСТЬ РАБОЧИХ ЧЕРТЕЖЕЙ ОСНОВНОГО КОМПЛЕКТА АС

НОМЕР ЛИСТА	НАИМЕНОВАНИЕ	ПРИМЕЧАНИЕ
1	ОБЩИЕ ДАННЫЕ (НАЧАЛО)	
2	ОБЩИЕ ДАННЫЕ (ОКОНЧАНИЕ)	
3	ПЛАН 1-ГО ЭТАЖА ДО РЕКОНСТРУКЦИИ	
4	ПЛАН 2-ГО ЭТАЖА ДО РЕКОНСТРУКЦИИ	
5	ПЛАН ПОДВАЛЬНОГО ЭТАЖА ДО РЕКОНСТРУКЦИИ	
6	ПЛАН ДЕМОНТАЖА 1-ГО ЭТАЖА	
7	ПЛАН ДЕМОНТАЖА 2-ГО ЭТАЖА	
8	ПЛАН ДЕМОНТАЖА ПОДВАЛЬНОГО ЭТАЖА	
9	ПЛАН 1-ГО ЭТАЖА ПОСЛЕ РЕКОНСТРУКЦИИ	
10	ПЛАН 2-ГО ЭТАЖА ПОСЛЕ РЕКОНСТРУКЦИИ	
11	ПЛАН ПОДВАЛЬНОГО ЭТАЖА ПОСЛЕ РЕКОНСТРУКЦИИ	
12	ФАСАДЫ 1-9 И 9-1	
13	ФАСАДЫ А-Е И Е-А	
14	РАЗРЕЗЫ 1-1 И 2-2	
15	ПЛАН ПОЛОВ И ПЕРЕМЫЧЕК 1-ЭТАЖА	
16	ПЛАН ПОЛОВ И ПЕРЕМЫЧЕК 2-ЭТАЖА	
17	ПЛАН КРОВЛИ	
18	УЗЛЫ КРОВЛИ	
19	ОГРАЖДЕНИЯ КРОВЛИ	
20	ВОДОСТОЧНАЯ СИСТЕМА	
21	ЗАПОЛНЕНИЯ ОКОННЫХ И ДВЕРНЫХ ПРОЕМОВ	
22	ВЕДОМОСТЬ ОТДЕЛКИ ПОМЕЩЕНИЙ	
23	КРЫЛЬЦО КР-1	
24	СХЕМА ПРОЕМА В СТЕНАХ	
25	МЕТАЛЛИЧЕСКАЯ РАМА	
26	УЗЛЫ И ДЕТАЛИ	
27	ПРОТИВОПОЖАРНЫЕ МЕРОПРИЯТИЯ	
28	ВЕДОМОСТЬ ОБЪЕМОВ ДЕМОНТАЖНЫХ РАБОТ	

ТЕХНИЧЕСКИЕ РЕШЕНИЯ, ПРИНЯТЫЕ В ПРОЕКТЕ, СООТВЕТСТВУЮТ ТРЕБОВАНИЯМ ЭКОЛОГИЧЕСКИХ, САНИТАРНО-ТЕХНИЧЕСКИХ, ПРОТИВОПОЖАРНЫХ И ДРУГИХ НОРМ, ДЕЙСТВУЮЩИХ НА ТЕРРИТОРИИ РЕСПУБЛИКИ КАЗАХСТАН, И ОБЕСПЕЧИВАЮТ БЕЗОПАСНУЮ ДЛЯ ЖИЗНИ И ЗДОРОВЬЯ ЛЮДЕЙ ЭКСПЛУАТАЦИЮ ОБЪЕКТА ПРИ СОБЛЮДЕНИИ ПРЕДУСМОТРЕННЫХ В ПРОЕКТЕ МЕРОПРИЯТИЙ.

ГЛАВНЫЙ ИНЖЕНЕР ПРОЕКТА

ВЕДОМОСТЬ ОСНОВНЫХ КОМПЛЕКТОВ РАБОЧИХ ЧЕРТЕЖЕЙ

N	ОБОЗНАЧЕНИЕ	НАИМЕНОВАНИЕ	ПРИМЕЧАНИЕ
1	ГП	Генеральный план	
2	АС	Архитектурно-строительные решения	
3	ВК	Водопровод и канализация	
4	ОВ	Отопление и вентиляция	
5	ОПС	Система охрано-пожарной сигнализации	
6	СВ	Система видеонаблюдения	
7	СС	Система телекоммуникаций	
8	ЭО	Электрическое освещение	
9	ЭС	Электроснабжение	

ВЕДОМОСТЬ ССЫЛОЧНЫХ И ПРИЛАГАЕМЫХ ДОКУМЕНТОВ

ОБОЗНАЧЕНИЕ	НАИМЕНОВАНИЕ	ПРИМЕЧАНИЕ
	ССЫЛОЧНЫЕ ДОКУМЕНТЫ	
СН РК 1.02-03-2011	ПОРЯДОК РАЗРАБОТКИ , СОГЛАСОВАНИЯ , УТВЕРЖДЕНИЯ	
	И СОСТАВ ПРОЕКТНОЙ ДОКУМЕНТАЦИИ НА СТРОИТЕЛЬСТВО	
СП РК 3.02-111-2012	ОБЩЕОБРАЗОВАТЕЛЬНЫЕ ОРГАНИЗАЦИИ	
179 от 29.12.2014 г	СанПиН. «САНИТАРНО-ЭПИДЕМИОЛОГИЧЕСКИЕ	
	ТРЕБОВАНИЯ К ОБЪЕКТАМ ОБРАЗОВАНИЯ»	
СЕРИЯ 1.038.1-1.1 ВЫП.1	ПЕРЕМЫЧКИ ЖЕЛЕЗОБЕТОННЫЕ	
ТУ640 РК 388001050062 ТОО-03-99	ОКНА, ВИТРАЖИ И ДВЕРИ ИЗ АЛЮМИНИЕВЫХ ПРОФИЛЕЙ	
	ИМПОРТНОГО ПРОИЗВОДСТВА	
ГОСТ 30674-99	БЛОКИ ОКОННЫЕ ИЗ ПОЛИВИНИЛХЛОРИДНЫХ ПРОФИЛЕЙ	
ГОСТ 31173-2016	БЛОКИ ДВЕРНЫЕ СТАЛЬНЫЕ	
СЕРИЯ 1.450.3-7.94	ЛЕСТНИЦЫ, ПЛОЩАДКИ, СТРЕМЯНКИ И ОГРАЖДЕНИЯ	
	СТАЛЬНЫЕ ДЛЯ ПРОИЗВОДСТВЕННЫХ ЗДАНИЙ	
	ПРОМЫШЛЕННЫХ ПРЕДПРИЯТИЙ	

Согласовано

ПС	Базылов	
СС	Базылов	
ЭОМ	Базылов	
ОПС	Базылов	
ВК	Кенжекеева	
ГП	Кенжекеева	

ВЗАМ. ИНВ. N°

ПОДП. И ДАТА

ИНВ. N° ПОДЛ.

Изм.	Кол.уч	Лист	No.док	Подпись	Дата
Разработал		Кенжекеева			
ГИП		Пшембаев			

АЕ-15-26.02.2021-III-3-АС

Реконструкция здания "Атырауского областного центра психического здоровья" к "призывному пункту" в поселке Индербор Индерского района Атырауской области

Архитектурно-строительные решения

Стадия	Лист	Листов
РП	1	28

Общие данные (начало)

ТОО "Accord Engineering" г.Атырау, 2021г.

ФОРМАТ А3

ОБЩИЕ УКАЗАНИЯ

1. ДАННЫЙ РАЗДЕЛ РАБОЧЕГО ПРОЕКТА КАПИТАЛЬНЫЙ РЕМОНТ ЗДАНИЯ РЕКОНСТРУКЦИЯ ЗДАНИЯ "АТЫРАУСКОГО ОБЛАСТНОГО ЦЕНТРА ПСИХИЧЕСКОГО ЗДОРОВЬЯ" К "ПРИЗЫВНОМУ ПУНКТУ" В ПОСЕЛКЕ ИНДЕРБОР ИНДЕРСКОГО РАЙОНА АТЫРАУСКОЙ ОБЛАСТИ РАЗРАБОТАН НА ОСНОВАНИИ:
   - ДОГОВОРА _____, ПОДПИСАННОГО МЕЖДУ ЗАКАЗЧИКОМ И ИСПОЛНИТЕЛЕМ;
   - ЗАДАНИЯ НА ПРОЕКТИРОВАНИЕ, УТВЕРЖДЕННОГО ЗАКАЗЧИКОМ;
   - ИСХОДНЫХ ДАННЫХ ПРЕДОСТАВЛЕННЫХ ЗАКАЗЧИКОМ;
   - ТЕХНИЧЕСКОГО ЗАКЛЮЧЕНИЕ ЗКОФ АО "НЦ КУРЫЛЫСКОНСАЛТИНГ" ОТ СЕНТЯБРЯ 2020г.;
   - ДЕФЕКТНОГО АКТА УТВЕРЖДЕННОЕ РУКОВОДИТЕЛЕМ ГУ "ОТДЕЛ ОБРАЗОВАНИЯ РАЙОНА БАЙТЕРЕК"
   - ДЕЙСТВУЮЩИХ НОРМАТИВНЫХ ДОКУМЕНТОВ И ПРАВИЛ РЕСПУБЛИКИ КАЗАХСТАНА;
2. КОМПЛЕКТ ЧЕРТЕЖЕЙ МАРКИ АС РАЗРАБОТАН ДЛЯ СЛЕДУЮЩИХ ПРИРОДНО-КЛИМАТИЧЕСКИХ УСЛОВЯХ:
   - КЛИМАТИЧЕСКИЙ РАЙОН СТРОИТЕЛЬСТВА IIIВ;
   - НОРМАТИВНАЯ СНЕГОВАЯ НАГРУЗКА, 80кгс/м2;
   - НОРМАТИВНАЯ ВЕТРОВАЯ НАГРУЗКА, 56кгс/м2;
   - ТЕМПЕРАТУРА НАРУЖНОГО ВОЗДУХА – МИНУС 24.9°С;
   - УРОВЕНЬ ОТВЕТСТВЕННОСТИ – II;
   - СТЕПЕНЬ ОГНЕСТОЙКОСТИ – III;
   - ФУНКЦИОНАЛЬНАЯ ПОЖАРНАЯ ОПАСНОСТЬ – Ф4,1.
3. ЗА УСЛОВНУЮ ОТМЕТКУ 0.000 ПРИНЯТ УРОВЕНЬ ЧИСТОГО ПОЛА I-ГО ЭТАЖА ЗДАНИЯ
4. АРХИТЕКТУРНО – СТРОИТЕЛЬНЫЕ РЕШЕНИЯ:
   ЗДАНИЯ ИМЕЕТ ПРЯМОУГОЛЬНУЮ ФОРМУ В ПЛАНЕ С РАЗМЕРАМИ 44.31 х 17.50м ПО ОСЯМ.
   ЗДАНИЯ ДВУХЭТАЖНОЕ, ВЫСОТА ДО ВЕРХА КОНЬКА 9.6м.
   ПРОЕКТОМ ПРЕДУСМАТРИВАЕТСЯ КАПИТАЛЬНЫЙ РЕМОНТ ЗДАНИИ.
   ПРЕДУСМАТРИВАЕТСЯ ДЕМОНТАЖ ДЕРЕВЯННЫХ ПЕРЕГОРОДОК, РАЗБОРКА ПОКРЫТИЯ ПОЛОВ ИЗ КЕРАМИЧЕСКИХ ПЛИТОК, ИЗ ЛИНОЛЕУМА, ИЗ ДОСОК, РАЗБОРКА КЕРАМИЧЕСКИХ ПЛИНТУСОВ И ПЛИНТУСОВ ИЗ ПВХ, РАЗБОРКА ОБЛИЦОВКИ СТЕН ИЗ КЕРАМИЧЕСКИХ ГЛАЗУРОВАННЫХ ПЛИТОК, СНЯТЬ СТЕННЫЕ КРАСКИ, ОТБИВКА ШТУКАТУРКИ, ДЕМОНТАЖ ОБШИВОЧНЫХ МАТЕРИАЛОВ ПОТОЛКА, ДЕМОНТАЖ ВСЕХ ДВЕРЕЙ И ОКОН, ДЕМОНТАЖ КЛАДКИ КИРПИЧА НА МЕСТАХ ДВЕРНЫХ И ОКОННЫХ ПРОЕМОВ, СНЯТЬ СТЕННЫЕ КРАСКИ, ОТБИВКА ШТУКАТУРКИ ФАСАДА И ОТБИВКА ЦЕМЕНТНОЙ ШТУКАТУРКИ ЦОКОЛЬНОЙ ЧАСТИ ЗДАНИЯ И ДЕМОНТАЖ КРЫЛЕЦ.
   СТРОИТЕЛЬНЫЕ РАБОТЫ ВКЛЮЧАЕТ В СЕБЕ УСТРОЙСТВА ПЕРЕГОРОДОК ИЗ ОБЫЧНЫХ КИРПИЧЕЙ, ПОКРЫТИЯ ПОЛОВ ИЗ КАФЕЛЯ И ИЗ ЛИНОЛЕУМА, УСТРОЙСТВА ПЛИНТУСОВ ПО ТИПУ ПОЛОВ, ОБЛИЦОВКА КАФЕЛЕМ ПОВЕРХНОСТИ СТЕН, ШТУКАТУРКА И ПОКРАСКА ВОДОЭМУЛЬСИОННОЙ КРАСКОЙ, УСТРОЙСТВА БАЛОК, ОБШИВКА ЛИСТАМИ ГКЛ ПОТОЛКОВ, ЗАТИРКА БЕТОНИТОМ И ПОКРАСКА ВОДОЭМУЛЬСИОННЫМИ СОСТАВАМИ ПОТОЛКОВ, УСТАНОВКА ОКОН И ДВЕРЕЙ, ОТДЕЛКА ФАСАДА И ЦОКОЛЯ, УСТРОЙСТВА КРОВЛЬНОЙ ОГРАЖДЕНИЙ И КРЫЛЬЦА.
5. СУЩЕСТВУЮЩЕЕ ПОЛОЖЕНИЕ ОБЪЕКТА
   - ФУНДАМЕНТ – ЖЕЛЕЗОБЕТОННЫЕ;
   - НАРУЖНЫЕ ОГРАЖДАЮЩИЕ СТЕНЫ – ИЗ СИЛИКАТНОГО КИРПИЧА С ДЕКОРАТИВНЫМИ ВСТАВКАМИ ИЗ КЕРАМИЧЕСКОГО КИРПИЧА. ТОЛЩИНА СТЕНЫ 0,51м;
   - ВНУТРЕННИЕ СТЕНЫ И ПЕРЕГОРОДКИ – КИРПИЧНЫЕ ТОЛЩИНОЙ 0,12-0,38м;
   - ПЕРЕКРЫТИЕ – ЖЕЛЕЗОБЕТОННЫЕ ПУСТОТНЫЕ ПЛИТЫ;
   - ЛЕСТНИЦЫ – ЖЕЛЕЗОБЕТОННЫЕ ЛЕСТНИЧНЫЕ МАРШИ И ПЛОЩАДКИ;
   - КРЫША – ЧЕРДАЧНАЯ ШАТРОВОГО ТИПА ИЗ ДЕРЕВЯННОЙ КОНСТРУКЦИИ.
   - КРОВЛЯ ЗДАНИЯ ВЫПОЛНЕНА ИЗ АСБЕСТОЦЕМЕНТНЫХ ЛИСТОВ. ОТСУТСТВУЕТ ОГРАЖДЕНИЕ И ОРГАНИЗОВАННЫЙ ВОДОСТОК С КРЫШИ;
   - ОКНА – ДЕРЕВЯННЫЕ ОКОННЫЕ БЛОКИ;
   - ДВЕРИ – ДЕРЕВЯННЫЕ ДВЕРНЫЕ БЛОКИ;
   - ПОЛЫ – ДОЩАТЫЕ, ЛИНОЛЕУМ, НАПОЛЬНАЯ ПЛИТКА;
6. КОНСТРУКЦИЯ ЗДАНИЯ:
   - ФУНДАМЕНТ ПРИНЯТЫ МОНОЛИТНЫЕ ЖЕЛЕЗОБЕТОННЫЕ;
   - НАРУЖНЫЕ СТЕНЫ –КИРПИЧ КОРПо 1НФ/100/25/2,0 ПО ГОСТ 530-2012 НА РАСТВОРЕ М25, ТОЛЩИНА СТЕНЫ 120мм.
   - ВНУТРЕННИЕ СТЕНЫ КИРПИЧА ТОЛЩИНОЙ 380 И 120мм;
   - ПЕРЕГОРОДКИ – КИРПИЧ КОРПо 1НФ/100/25/2,0 ПО ГОСТ 530-2012 НА РАСТВОРЕ М25, ТОЛЩИНОЙ 120 И 380мм;
   - ПЕРЕМЫЧКИ – СБОРНЫЕ ЖЕЛЕЗОБЕТОННЫЕ ПО СЕРИИ 1.038.1-1.1.
   - ПОЛЫ – ДОЩАТЫЕ, КЕРАМИЧЕСКАЯ ПЛИТКА, ЛИНОЛЕУМ.
   - ДВЕРИ – НАРУЖНЫЕ: МЕТАЛЛИЧЕСКИЕ ПО ГОСТ 31173-2003.
     ВНУТРЕННИЕ: ДЕРЕВЯННЫЕ ПО СТ РК 943-92.
   - ОКНА – МЕТАЛЛОПЛАСТИКОВЫЕ ПО ГОСТ 30674-99 С ТРОЙНЫМ ОСТЕКЛЕНИЕМ С ДВУХКАМЕРНЫМ ПАКЕТОМ;
   - ПОДОКОННЫЕ ДОСКИ – МЕТАЛЛОПЛАСТИКОВЫЕ.
   - ВНУТРЕННЯЯ ОТДЕЛКА – СМ. ТАБЛИЦУ "ВЕДОМОСТЬ ОТДЕЛКИ ПОМЕЩЕНИЙ". ВСЯ ОТДЕЛКА ПРОСТАЯ
   - НАРУЖНАЯ ОТДЕЛКА СТЕНЫ – ДЕКОРАТИВНАЯ ШТУКАТУРКА.
   - ОТДЕЛКА ЦОКОЛЯ – ДЕКОРАТИВНАЯ ПЛИТКА.
   - КРОВЛЯ – ЧЕТЫРЕХСКАТНАЯ ИЗ МЕТАЛЛОЧЕРЕПИЦЫ.
   - ВОДОСТОЧНАЯ СИСТЕМА – НАРУЖНАЯ НЕОРГАНИЗОВАННАЯ.
   - ВНУТРЕННЯЯ ЛЕСТНИЦА – МОНОЛИТНАЯ ЖЕЛЕЗОБЕТОННАЯ.
   - НАРУЖНЫЕ ЛЕСТНИЦЫ – ЖЕЛЕЗОБЕТОННЫЕ, МОНОЛИТНЫЕ.
   - ВОКРУГ ЗДАНИЯ ВЫПОЛНЯЕТСЯ БЕТОННАЯ ОТМОСТКА ТОЛЩИНОЙ – 100мм, ШИРИНОЙ 1000мм ПО ЩЕБЕНОЧНОМУ ОСНОВАНИЮ ТОЛЩИНОЙ 100мм И ШИРИНОЙ 1000мм.
7. ВСЕ ОБЩЕСТРОИТЕЛЬНЫЕ РАБОТЫ ВЫПОЛНИТЬ В СООТВЕТСТВИИ С ТРЕБОВАНИЯМИ СН РК 5.03-07-2013 "НЕСУЩИЕ И ОГРАЖДАЮЩИЕ КОНСТРУКЦИИ" И СН РК 1.03.-05-2011 "ОХРАНА ТРУДА И ТЕХНИКА БЕЗОПАСНОСТИ В СТРОИТЕЛЬСТВЕ", А ТАКЖЕ УКАЗАНИЯМИ В ПРИМЕНЕННЫХ СТАНДАРТАХ И ТИПОВЫХ СЕРИЯХ.
8. ПРОИЗВОДСТВО РАБОТ ПРИ ОТРИЦАТЕЛЬНЫХ ТЕМПЕРАТУРАХ ВЕСТИ В СООТВЕТСТВИИ С СН РК 5.03-07-2013 "НЕСУЩИЕ И ОГРАЖДАЮЩИЕ КОНСТРУКЦИИ".
9. МЕРОПРИЯТИЕ ПО АНТИКОРРОЗИОННОЙ ЗАЩИТЕ МЕТАЛЛИЧЕСКИХ КОНСТРУКЦИЙ ВЫПОЛНИТЬ СОГЛАСНО ТРЕБОВАНИЙ СН РК 2.01-01-2013 "ЗАЩИТА СТРОИТЕЛЬНЫХ КОНСТРУКЦИЙ ОТ КОРРОЗИИ".

ПРОТИВОПОЖАРНЫЕ МЕРОПРИЯТИЯ

ПРОТИВОПАЖАРНЫЕ МЕРОПРИЯТИЯ В ПРОЕКТЕ ВЫПОЛНЕНЫ В СООТВЕТСТВИИ С ТРЕБОВАНИЯМИ СН РК 2.02-01-2014 " ПОЖАРНАЯ БЕЗОПАСНОСТЬ ЗДАНИЙ И СООРУЖЕНИЙ ".
ДЕРЕВЯННЫЕ КОНСТРУКЦИИ ЗАЩИЩАЮТСЯ ОТ ГНЕНИЯ И ПОРАЖЕНИЯ ГЛУБОКОЙ ПРОПИТКОЙ СОСТАВАМИ В СООТВЕТСТВИИ С ТРЕБОВАНИЯМИ СН РК 2.01-01-2013. ВСЕ ДЕРЕВЯННЫЕ ЭЛЕМЕНТЫ , СОПРИКАСАЮЩИЕСЯ СО СТРОИТЕЛЬНЫМИ КОНСТРУКЦИЯМИ ОСМОЛИТЬ И ОБЕРНУТЬ ОДНИМ СЛОЕМ РУБЕРОИДА ИЛИ ТОЛИ.

ОБЪЕМНО – ПЛАНИРОВОЧНЫЕ ПОКАЗАТЕЛИ

ОБЩАЯ ПЛОЩАДЬ – 915.93 м2;
ПЛОЩАДЬ ЗАСТРОЙКИ – 1273.0 м2;
СТРОИТЕЛЬНЫЙ ОБЪЕМ – 8211.0 м3.

						АЕ-15-26.02.2021-III-3-АС			
						Реконструкция здания "Атырауского областного центра психического здоровья" к "призывному пункту" в поселке Индербор Индерского района Атырауской области			
Изм.	Кол.уч	Лист	No.док	Подпись	Дата				
Разработал		Кенжекеева				Архитектурно-строительные решения	Стадия	Лист	Листов
							РП	2	
ГИП		Пшембаев				Общие данные (окончание)	ТОО "Accord Engineering" г.Атырау, 2021г.		

ВЗАМ. ИНВ. N° | ПОДП. И ДАТА | ИНВ. N° ПОДЛ.

ФОРМАТ А3

ПЛАН 1-ГО ЭТАЖА ДО РЕКОНСТРУКЦИИ

МАСШТАБ 1:100

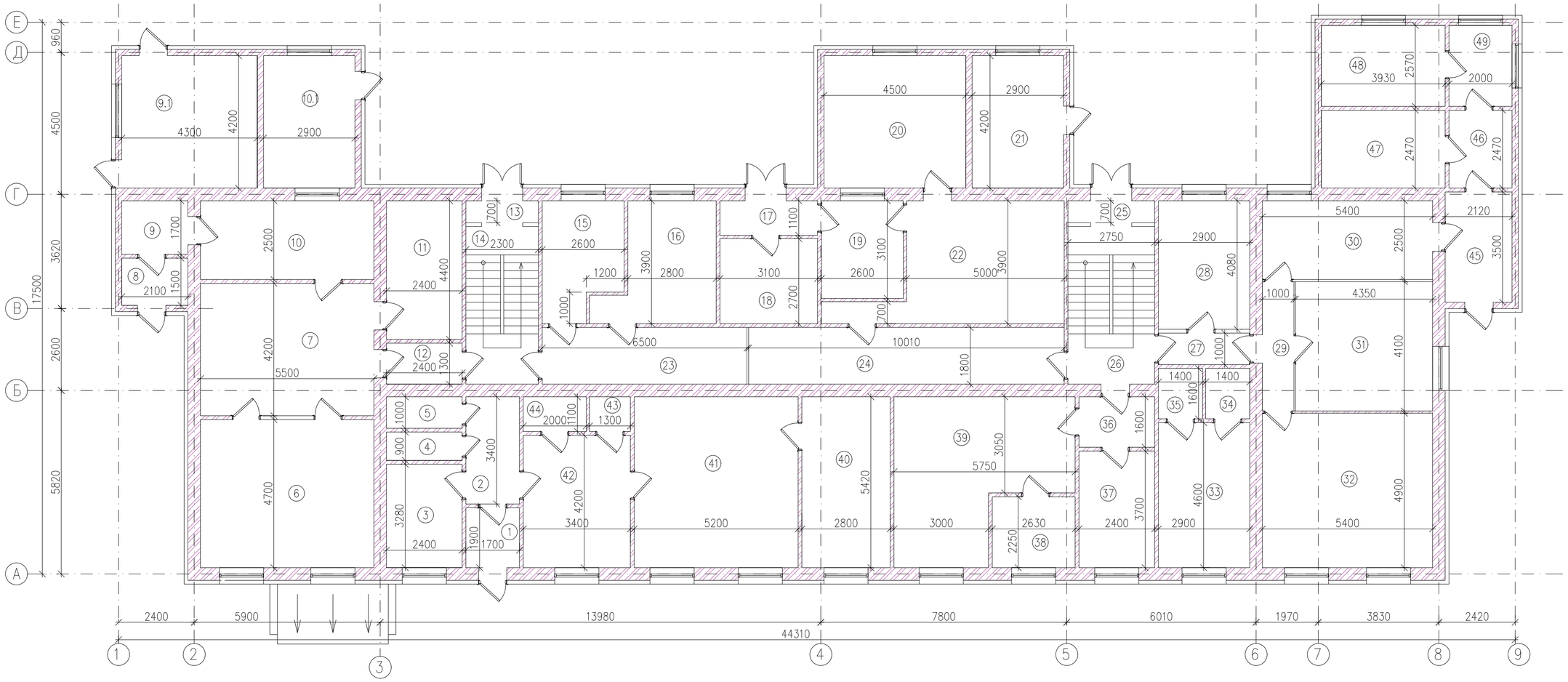

ЭКСПЛИКАЦИЯ ПОМЕЩЕНИЙ 1-ЭТАЖА (НАЧАЛО)

№ПОМ.	НАИМЕНОВАНИЕ	ПЛОЩАДЬ, М2	КАТ. ПОМ ЕЩ.
1	ТАМБУР	3.23	Д
2	КОРИДОР	5.78	Д
3	ПОДСОБКА	7.87	Д
4	САНУЗЕЛ	2.16	Д
5	САНУЗЕЛ	2.4	Д
6	КАБИНЕТ	25.85	Д
7	КАБИНЕТ	23.1	Д
8	ТАМБУР	3.15	Д
9	КОРИДОР	3.57	Д
9.1	СКЛАД	18.16	Д
10	КАБИНЕТ ВРАЧА	13.75	Д
10.1	КОТЕЛЬНАЯ	12.18	Г
11	ФОТОЛАБАРАТ	10.56	Д
12	КОРИДОР	3.12	Д
13	ТАМБУР	1.61	Д
14	ЛЕСТ. ПЛОЩАДКА	11.5	Д
15	ПОСУДАМОЕЧНАЯ	12.2	Д
16	ПОСУДАМОЕЧНАЯ	12.2	Д

ЭКСПЛИКАЦИЯ ПОМЕЩЕНИЙ 1-ЭТАЖА (ПРОДОЛЖЕНИЕ)

№ПОМ.	НАИМЕНОВАНИЕ	ПЛОЩАДЬ, М2	КАТ. ПОМ ЕЩ.
17	КОРИДОР	3.41	Д
18	КУХНЯ	8.37	Д
19	КУХНЯ	8.06	Д
20	СТОЛОВАЯ	18.9	Д
21	СКЛАД	12.18	Д
22	КУХНЯ	21.39	Д
23	КОРИДОР	11.7	Д
24	КОРИДОР	18.02	Д
25	ТАМБУР	1.93	Д
26	ЛЕСТ. ПЛОЩАДКА	13.93	Д
27	КОРИДОР	2.9	Д
28	КАБИНЕТ	11.83	Д
29	КОРИДОР	4.1	Д
30	ПАЛАТА	13.5	Д
31	ПАЛАТА	17.84	Д
32	ПАЛАТА	26.46	Д
33	КАБИНЕТ	13.34	Д
34	САНУЗЕЛ	2.24	Д

ЭКСПЛИКАЦИЯ ПОМЕЩЕНИЙ 1-ЭТАЖА (ОКОНЧАНИЕ)

№ПОМ.	НАИМЕНОВАНИЕ	ПЛОЩАДЬ, М2	КАТ. ПОМ ЕЩ.
35	САНУЗЕЛ	2.24	Д
36	КОРИДОР	3.84	Д
37	КАБИНЕТ	8.88	Д
38	САНУЗЕЛ	5.92	Д
39	ПАЛАТА	24.65	Д
40	КАБИНЕТ	15.18	Д
41	КАБИНЕТ	28.18	Д
42	ПРИЕМНАЯ	14.28	Д
43	САНУЗЕЛ	1.43	Д
44	САНУЗЕЛ	2.2	Д
45	ТАМБУР	7.42	Д
46	КОРИДОР	4.94	Д
47	ДУШЕВАЯ	5.14	Д
48	ДУШЕВАЯ	9.71	Д
49	КОРИДОР	5.14	Д
	ВСЕГО:	521.64	

ПРИМЕЧАНИЯ:

1. ВЕДОМОСТЬ РАБОЧИХ ЧЕРТЕЖЕЙ И ОБЩИЕ УКАЗАНИЯ СМ. НА ЛИСТАХ 1 И 2.
2. ВСЕ ВЫСОТНЫЕ ОТМЕТКИ ДАНЫ В МЕТРАХ, ЕСЛИ НЕ УКАЗАНО ИНАЧЕ.
3. ВСЕ РАЗМЕРЫ ДАНЫ В МИЛЛИМЕТРАХ, ЕСЛИ НЕ УКАЗАНО ИНАЧЕ.
4. ЗА УСЛОВНУЮ ОТМЕТКУ 0.000 ПРИНЯТ ВЕРХНИЙ УРОВЕНЬ ЧИСТОГО ПОЛА 1-ГО ЭТАЖА

Изм.	Кол.уч	Лист	No.док	Подпись	Дата
Разработал		Кенжекеева			
ГИП		Пшембаев			

АЕ-15-26.02.2021-III-3-АС

Реконструкция здания "Атырауского областного центра психического здоровья" к "призывному пункту" в поселке Индербор Индерского района Атырауской области

Архитектурно-строительные решения	Стадия	Лист	Листов
	РП	3	

План 1-го этажа до реконструкции М1:100

ТОО "Accord Engineering" г.Атырау, 2021г.

ФОРМАТ А2

ВЗАМ. ИНВ. N° | ПОДП. И ДАТА | ИНВ. N° ПОДЛ.

ПЛАН 2-ГО ЭТАЖА ДО РЕКОНСТРУКЦИИ

МАСШТАБ 1:100

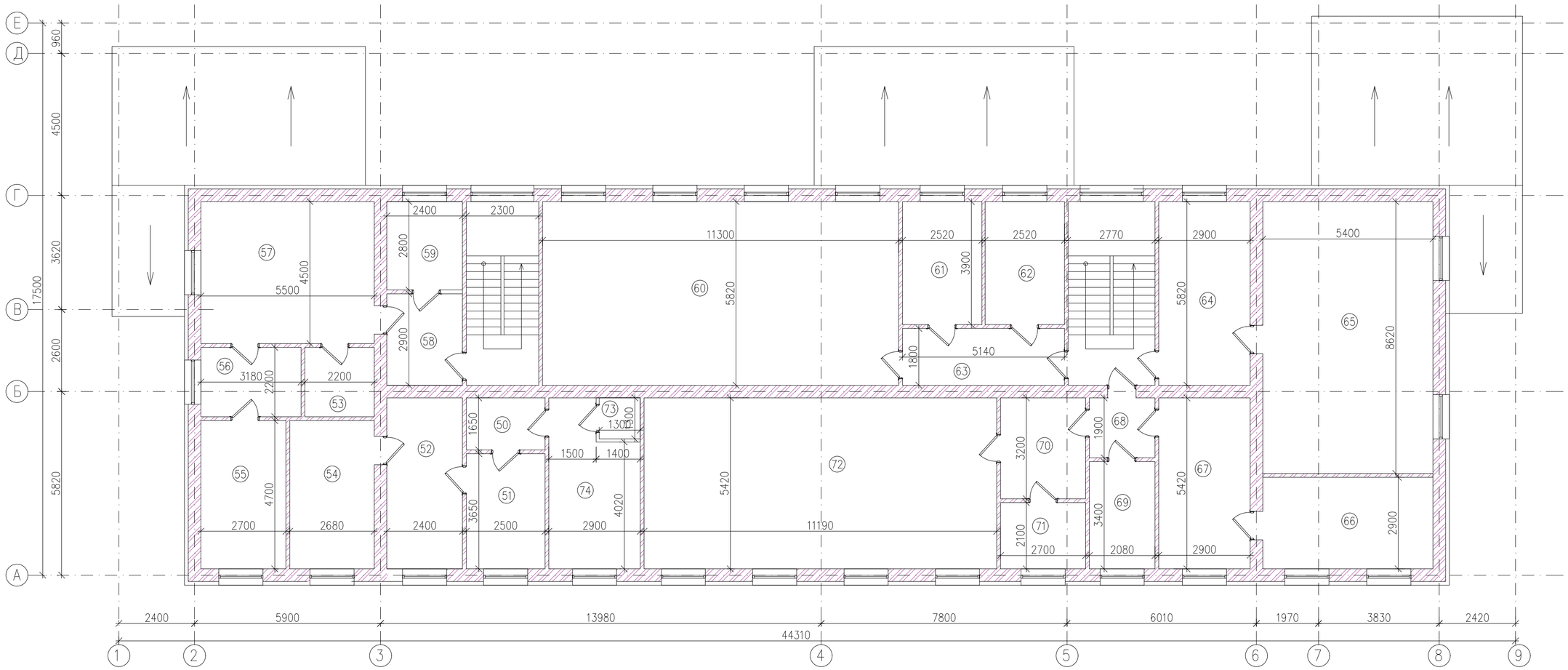

ЭКСПЛИКАЦИЯ ПОМЕЩЕНИЙ 2-ЭТАЖА (НАЧАЛО)

№ПОМ.	НАИМЕНОВАНИЕ	ПЛОЩАДЬ, М2	КАТ. ПОМ ЕЩ.
50	КОРИДОР	4.13	Д
51	КОРИДОР	9.13	Д
52	КАБИНЕТ	13.01	Д
53	ГАРДЕРОБ	4.84	Д
54	КАБИНЕТ	12.60	Д
55	КАБИНЕТ	12.69	Д
56	КОРИДОР	7.00	Д
57	КАБИНЕТ	24.75	Д
58	КОРИДОР	6.96	Д
59	КАБИНЕТ	6.72	Д
60	ПАЛАТА	65.77	Д
61	ПАЛАТА	9.83	Д
62	ПАЛАТА	9.83	Д

ЭКСПЛИКАЦИЯ ПОМЕЩЕНИЙ 1-ЭТАЖА (ОКОНЧАНИЕ)

№ПОМ.	НАИМЕНОВАНИЕ	ПЛОЩАДЬ, М2	КАТ. ПОМ ЕЩ.
63	КОРИДОР	9.25	Д
64	КОРИДОР	16.88	Д
65	ПАЛАТА	46.55	Д
66	ПАЛАТА	15.66	Д
67	КОРИДОР	15.72	Д
68	КОРИДОР	3.95	Д
69	КАБИНЕТ	7.07	Д
70	КОРИДОР	8.64	Д
71	КАБИНЕТ	5.67	Д
72	ПАЛАТА	60.65	Д
73	ПОДСОБКА	1.69	Д
74	КАБИНЕТ	11.66	Д
	ВСЕГО:	390.65	

ПРИМЕЧАНИЯ:

1. ВЕДОМОСТЬ РАБОЧИХ ЧЕРТЕЖЕЙ И ОБЩИЕ УКАЗАНИЯ СМ. НА ЛИСТАХ 1 И 2.
2. ВСЕ ВЫСОТНЫЕ ОТМЕТКИ ДАНЫ В МЕТРАХ, ЕСЛИ НЕ УКАЗАНО ИНАЧЕ.
3. ВСЕ РАЗМЕРЫ ДАНЫ В МИЛЛИМЕТРАХ, ЕСЛИ НЕ УКАЗАНО ИНАЧЕ.
4. ЗА УСЛОВНУЮ ОТМЕТКУ 0.000 ПРИНЯТ ВЕРХНИЙ УРОВЕНЬ ЧИСТОГО ПОЛА 1-ГО ЭТАЖА

Изм.	Кол.уч	Лист	No.док	Подпись	Дата	АЕ-15-26.02.2021-III-3-АС		
						Реконструкция здания "Атырауского областного центра психического здоровья" к "призывному пункту" в поселке Индербор Индерского района Атырауской области		
Разработал		Кенжекеева				Архитектурно-строительные решения	Стадия: РП	Лист: 4 / Листов:
ГИП		Пшембаев				План 2-го этажа до реконструкции М1:100	ТОО "Accord Engineering" г.Атырау, 2021г.	

ВЗАМ. ИНВ. N° | ПОДП. И ДАТА | ИНВ. N° ПОДЛ.

ФОРМАТ А2

ПЛАН ПОДВАЛЬНОГО ЭТАЖА ДО РЕКОНСТРУКЦИИ

МАСШТАБ 1:100

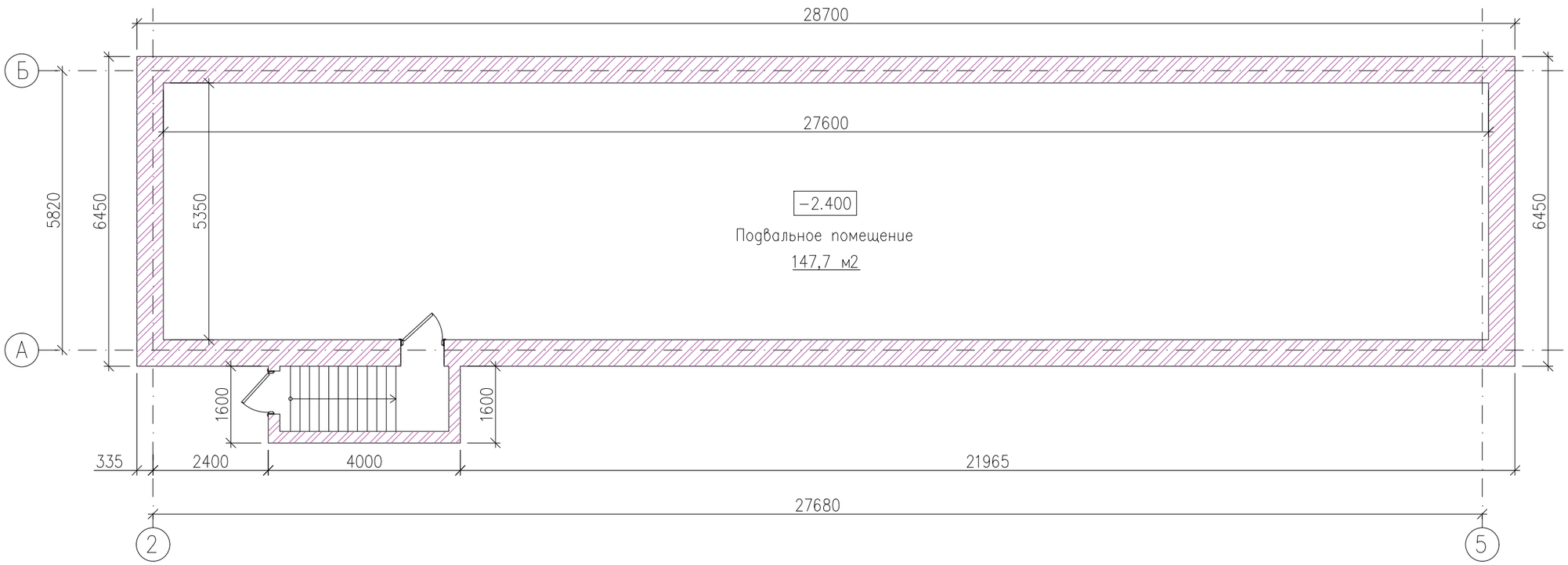

ПРИМЕЧАНИЯ:

1. ВЕДОМОСТЬ РАБОЧИХ ЧЕРТЕЖЕЙ И ОБЩИЕ УКАЗАНИЯ СМ. НА ЛИСТАХ 1 И 2.
2. ВСЕ ВЫСОТНЫЕ ОТМЕТКИ ДАНЫ В МЕТРАХ, ЕСЛИ НЕ УКАЗАНО ИНАЧЕ.
3. ВСЕ РАЗМЕРЫ ДАНЫ В МИЛЛИМЕТРАХ, ЕСЛИ НЕ УКАЗАНО ИНАЧЕ.
4. ЗА УСЛОВНУЮ ОТМЕТКУ 0.000 ПРИНЯТ ВЕРХНИЙ УРОВЕНЬ ЧИСТОГО ПОЛА 1–ГО ЭТАЖА

Изм.	Кол.уч	Лист	No.док	Подпись	Дата	АЕ–15–26.02.2021–III–3–АС		
						Реконструкция здания "Атырауского областного центра психического здоровья" к "призывному пункту" в поселке Индербор Индерского района Атырауской области		
Разработал		Кенжекеева				Архитектурно–строительные решения	Стадия	Лист	Листов
							РП	5	
ГИП		Пшембаев				План подвального этажа до реконструкции М 1:100	ТОО "Accord Engineering" г.Атырау, 2021г.		

ФОРМАТ А3

ПЛАН ДЕМОНТАЖА 1–ГО ЭТАЖА

МАСШТАБ 1:100

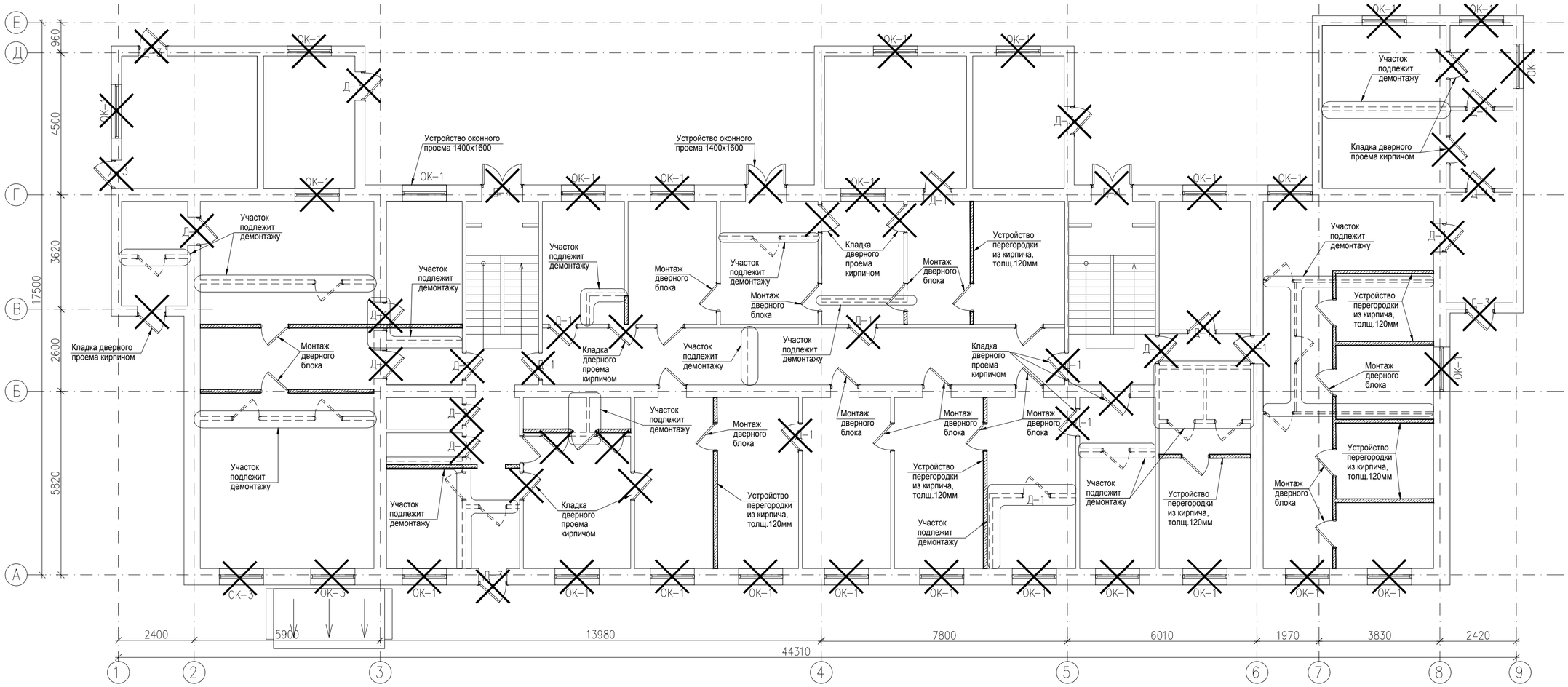

УСЛОВНЫЕ ОБОЗНАЧЕНИЯ:

– ДЕМОНТАЖ ПЕРЕГОРОДКИ

– УСТРОЙСТВО ПЕРЕГОРОДКИ ИЗ КИРПИЧА, ТОЛЩ. 120ММ

– ДЕМОНТАЖ И МОНТАЖ ДВЕРНЫХ БЛОКОВ

– ДЕМОНТАЖ И МОНТАЖ ОКОННЫХ БЛОКОВ

ПРИМЕЧАНИЯ:

1. ПЕРЕЧЕНЬ ЧЕРТЕЖЕЙ И ОБЩИЕ УКАЗАНИЯ СМОТРЕТЬ НА ЛИСТАХ 1 И 2.
2. ЗА УСЛОВНУЮ ОТМЕТКУ 0.000 ПРИНЯТ ВЕРХНИЙ УРОВЕНЬ ЧИСТОГО ПОЛА 1–ГО ЭТАЖА.
3. ВСЕ РАЗМЕРЫ ДАНЫ В МИЛЛИМЕТРАХ, ВСЕ ВЫСОТНЫЕ ОТМЕТКИ УКАЗАНЫ В МЕТРАХ, ЕСЛИ НЕТ ДРУГИХ УКАЗАНИЙ.
4. УСТРОЙСТВО ПЕРЕГОРОДКИ ИЗ КИРПИЧА ТОЛЩИНОЙ 120мм СОСТАВЛЯЕТ, ДЛЯ ПЕРВОГО ЭТАЖА – 21.73м^3
5. ПРОБИВКИ ОКОННЫХ И ДВЕРНЫХ ПРОЕМОВ ВЫПОЛНИТЬ СОГЛАСНО СЕРИЙ 2.130.6–КР–1.
6. АРМИРОВАНИЮ И АНКЕРОВКУ СТЕН К СУЩЕСТВУЮЩИМ СТЕНАМ И ПОТОЛКАМ ВЫПОЛНИТЬ СОГЛАСНО СЕРИЮ 2.240–1.
7. УКЛАДКА СТЕНЫ ВЫПОЛНИТЬ СОГЛАСНО ТИПОВОЙ ТЕХНОЛОГИЧЕСКОЙ КАРТЕ (ТТК). КИРПИЧНАЯ КЛАДКА НАРУЖНЫХ СТЕН И ВНУТРЕННИХ ПЕРЕГОРОДОК С МОНТАЖОМ ПЕРЕМЫЧЕК

Изм.	Кол.уч	Лист	No.док	Подпись	Дата				
						АЕ–15–26.02.2021–III–3–АС			
						Реконструкция здания "Атырауского областного центра психического здоровья" к "призывному пункту" в поселке Индербор Индерского района Атырауской области			
Разработал		Кенжекеева				Архитектурно–строительные решения	Стадия	Лист	Листов
							РП	6	
ГИП		Пшембаев				План демонтажа 1–го этажа М1:100	ТОО "Accord Engineering" г.Атырау, 2021г.		

ВЗАМ. ИНВ. N° | ПОДП. И ДАТА | ИНВ. N° ПОДЛ.

ФОРМАТ А2

ПЛАН ДЕМОНТАЖА 2–ГО ЭТАЖА

МАСШТАБ 1:100

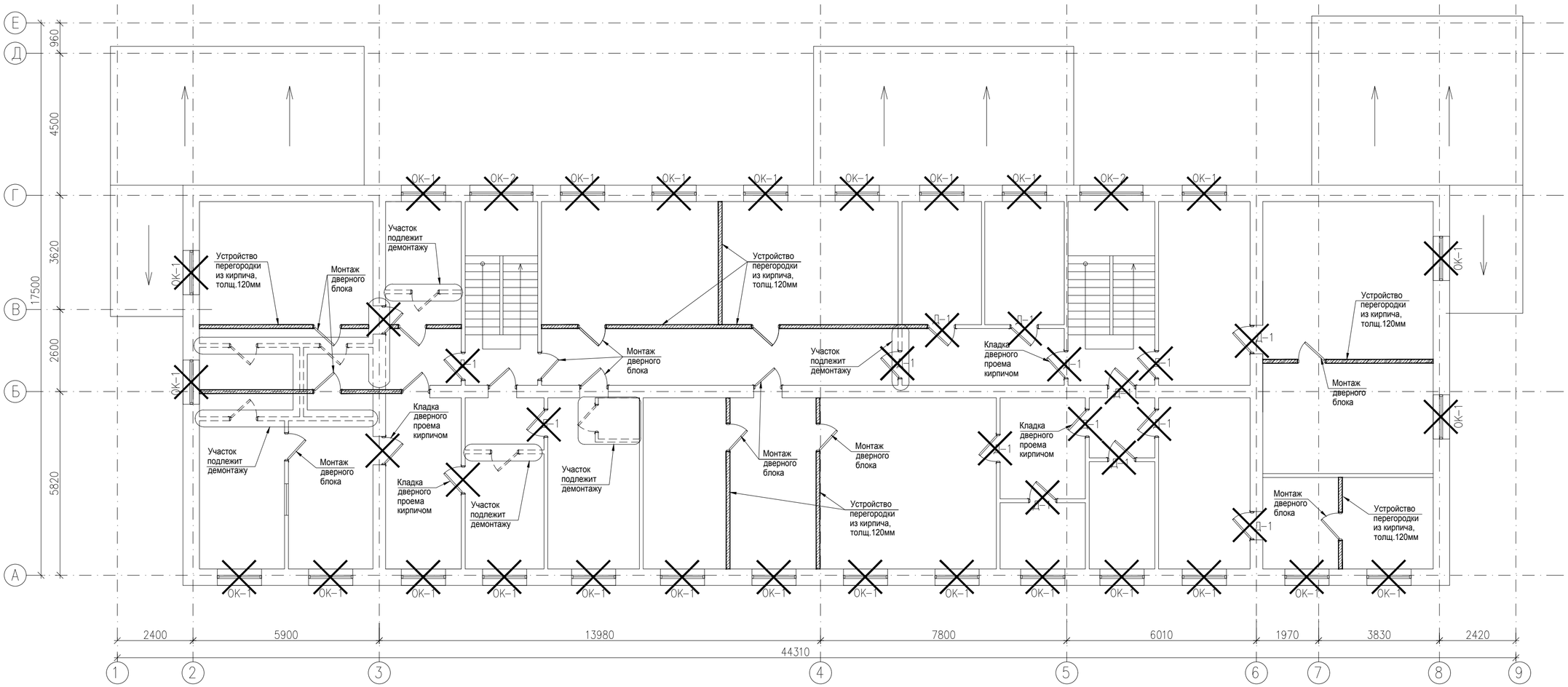

УСЛОВНЫЕ ОБОЗНАЧЕНИЯ:

– ДЕМОНТАЖ ПЕРЕГОРОДКИ

– УСТРОЙСТВО ПЕРЕГОРОДКИ ИЗ КИРПИЧА, ТОЛЩ. 120ММ

– ДЕМОНТАЖ И МОНТАЖ ДВЕРНЫХ БЛОКОВ

– ДЕМОНТАЖ И МОНТАЖ ОКОННЫХ БЛОКОВ

ПРИМЕЧАНИЯ:

1. ПЕРЕЧЕНЬ ЧЕРТЕЖЕЙ И ОБЩИЕ УКАЗАНИЯ СМОТРЕТЬ НА ЛИСТАХ 1 И 2.
2. ЗА УСЛОВНУЮ ОТМЕТКУ 0.000 ПРИНЯТ ВЕРХНИЙ УРОВЕНЬ ЧИСТОГО ПОЛА 1–ГО ЭТАЖА.
3. ВСЕ РАЗМЕРЫ ДАНЫ В МИЛЛИМЕТРАХ, ВСЕ ВЫСОТНЫЕ ОТМЕТКИ УКАЗАНЫ В МЕТРАХ, ЕСЛИ НЕТ ДРУГИХ УКАЗАНИЙ.
4. УСТРОЙСТВО ПЕРЕГОРОДКИ ИЗ КИРПИЧА ТОЛЩИНОЙ 120мм СОСТАВЛЯЕТ, ДЛЯ ПЕРВОГО ЭТАЖА – 20.12м^3
5. ПРОБИВКИ ОКОННЫХ И ДВЕРНЫХ ПРОЕМОВ ВЫПОЛНИТЬ СОГЛАСНО СЕРИЙ 2.130.6–КР–1.
6. АРМИРОВАНИЮ И АНКЕРОВКУ СТЕН К СУЩЕСТВУЮЩИМ СТЕНАМ И ПОТОЛКАМ ВЫПОЛНИТЬ СОГЛАСНО СЕРИЮ 2.240–1.
7. УКЛАДКА СТЕНЫ ВЫПОЛНИТЬ СОГЛАСНО ТИПОВОЙ ТЕХНОЛОГИЧЕСКОЙ КАРТЕ (ТТК). КИРПИЧНАЯ КЛАДКА НАРУЖНЫХ СТЕН И ВНУТРЕННИХ ПЕРЕГОРОДОК С МОНТАЖОМ ПЕРЕМЫЧЕК.

Изм.	Кол.уч	Лист	No.док	Подпись	Дата	АЕ–15–26.02.2021–III–3–АС		
						Реконструкция здания "Атырауского областного центра психического здоровья" к "призывному пункту" в поселке Индербор Индерского района Атырауской области		
Разработал		Кенжекеева				Архитектурно–строительные решения	Стадия: РП	Лист: 7 / Листов:
ГИП		Пшембаев				План демонтажа 2–го этажа М1:100	ТОО "Accord Engineering" г.Атырау, 2021г.	

ВЗАМ. ИНВ. N° | ПОДП. И ДАТА | ИНВ. N° ПОДЛ.

ФОРМАТ А2

ПЛАН ДЕМОНТАЖА ПОДВАЛЬНОГО ЭТАЖА

МАСШТАБ 1:100

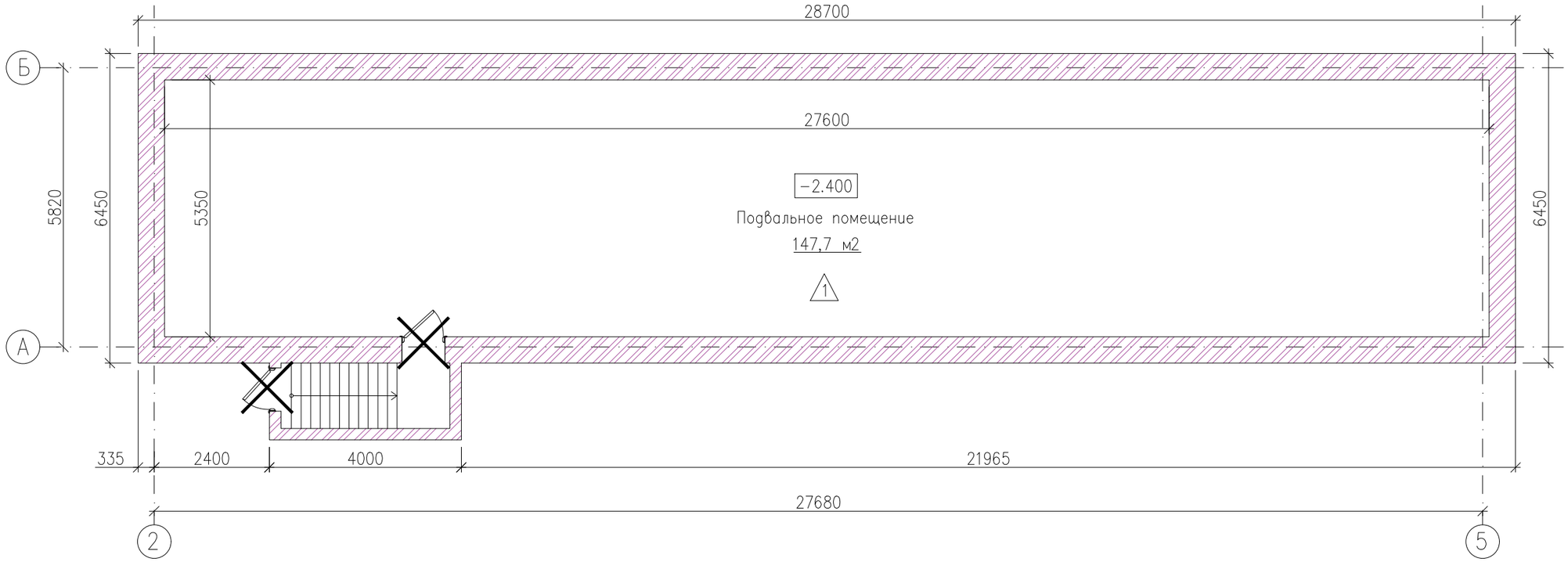

УСЛОВНЫЕ ОБОЗНАЧЕНИЯ:

- ДЕМОНТАЖ ПЕРЕГОРОДКИ
- УСТРОЙСТВО ПЕРЕГОРОДКИ ИЗ КИРПИЧА, ТОЛЩ. 120ММ
- ДЕМОНТАЖ И МОНТАЖ ДВЕРНЫХ БЛОКОВ
- ДЕМОНТАЖ И МОНТАЖ ОКОННЫХ БЛОКОВ

ПРИМЕЧАНИЯ:

1. ПЕРЕЧЕНЬ ЧЕРТЕЖЕЙ И ОБЩИЕ УКАЗАНИЯ СМОТРЕТЬ НА ЛИСТАХ 1 И 2.
2. ЗА УСЛОВНУЮ ОТМЕТКУ 0.000 ПРИНЯТ ВЕРХНИЙ УРОВЕНЬ ЧИСТОГО ПОЛА 1−ГО ЭТАЖА.
3. ВСЕ РАЗМЕРЫ ДАНЫ В МИЛЛИМЕТРАХ, ВСЕ ВЫСОТНЫЕ ОТМЕТКИ УКАЗАНЫ В МЕТРАХ, ЕСЛИ НЕТ ДРУГИХ УКАЗАНИЙ.
4. УСТРОЙСТВО ПЕРЕГОРОДКИ ИЗ КИРПИЧА ТОЛЩИНОЙ 120мм СОСТАВЛЯЕТ, ДЛЯ ПЕРВОГО ЭТАЖА − 20.12м^3
5. ПРОБИВКИ ОКОННЫХ И ДВЕРНЫХ ПРОЕМОВ ВЫПОЛНИТЬ СОГЛАСНО СЕРИЙ 2.130.6−КР−1.

Изм.	Кол.уч	Лист	No.док	Подпись	Дата	АЕ−15−26.02.2021−III−3−АС		
						Реконструкция здания "Атырауского областного центра психического здоровья" к "призывному пункту" в поселке Индербор Индерского района Атырауской области		
Разработал		Кенжекеева				Архитектурно−строительные решения	Стадия: РП	Лист: 8 / Листов:
ГИП		Пшембаев				План демонтажа подвального этажа М 1:100	ТОО "Accord Engineering" г.Атырау, 2021г.	

ФОРМАТ А3

ПЛАН 1–ГО ЭТАЖА ПОСЛЕ РЕКОНСТРУКЦИИ

МАСШТАБ 1:100

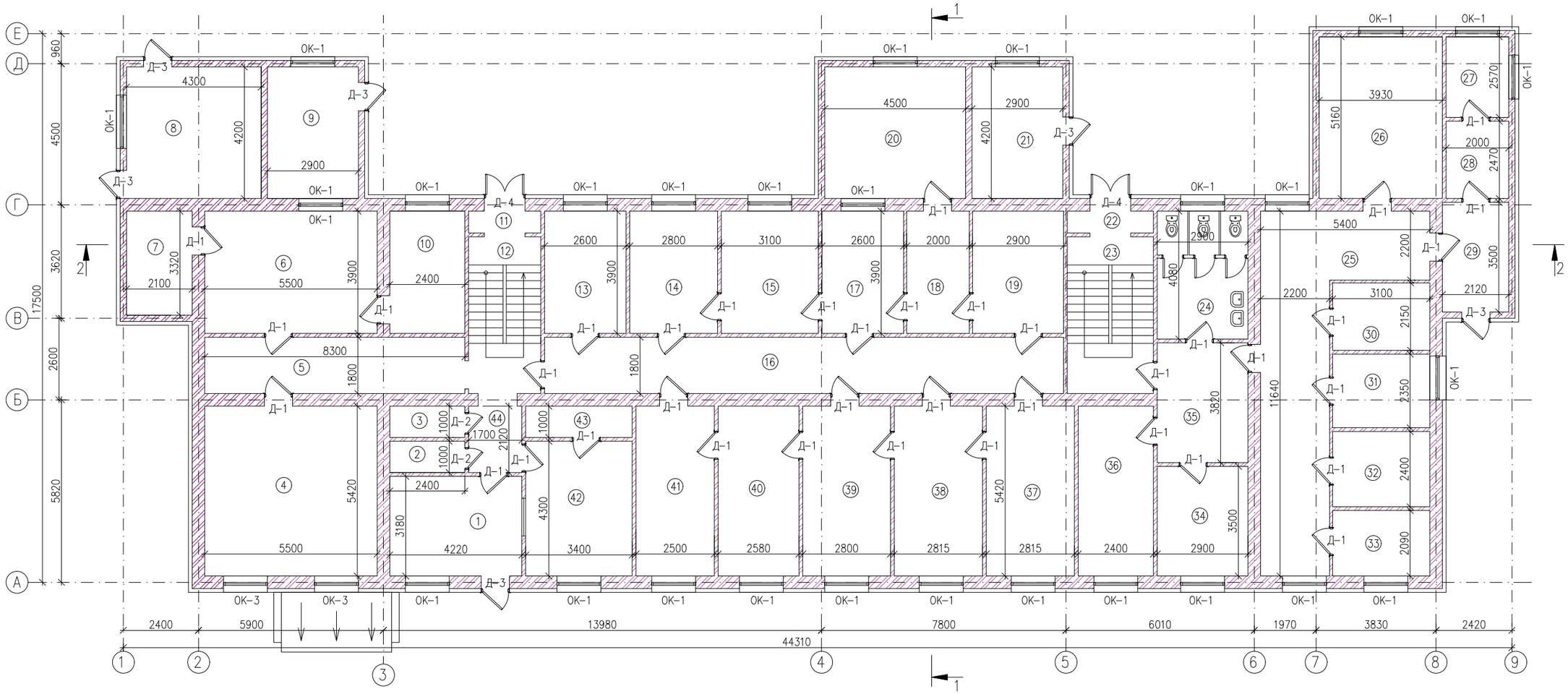

ЭКСПЛИКАЦИЯ ПОМЕЩЕНИЙ ПОСЛЕ РЕКОНСТРУКЦИИ

№ПОМ.	НАИМЕНОВАНИЕ	ПЛОЩАДЬ, М2	КАТ. ПОМЕЩ.
1	ВХОДНАЯ	13.42	Д
2	САНУЗЕЛ	2.4	Д
3	САНУЗЕЛ	2.4	Д
4	КАБИНЕТ	29.81	Д
5	КОРИДОР	14.94	Д
6	КАБИНЕТ	21.45	Д
7	КОМНАТА ТЕЛЕКОММУНКАЦИИ	6.97	Д
8	СКЛАД	18.06	Д
9	КОТЕЛЬНАЯ	12.18	Г
10	КАБИНЕТ	9.36	Д
11	ТАМБУР	1.61	Д
12	ЛЕСТ.ПЛОЩАДКА	11.5	Д
13	КАБИНЕТ	10.4	Д
14	КАБИНЕТ	10.92	Д
15	КАБИНЕТ	12.09	Д

ЭКСПЛИКАЦИЯ ПОМЕЩЕНИЙ ПОСЛЕ РЕКОНСТРУКЦИИ

№ПОМ.	НАИМЕНОВАНИЕ	ПЛОЩАДЬ, М2	КАТ. ПОМЕЩ.
16	КОРИДОР	34.16	Д
17	КАБИНЕТ	10.14	Д
18	КОРИДОР	7.8	Д
19	КАБИНЕТ	11.31	Д
20	СТОЛОВАЯ	18.9	Д
21	СКЛАД	12.18	Д
22	ТАМБУР	1.93	Д
23	ЛЕСТ.ПЛОЩАДКА	13.93	Д
24	САНУЗЕЛ	11.83	Д
25	КОРИДОР	32.65	Д
26	СМОТРОВАЯ	20.28	Д
27	ИЗОЛЯТОР	5.14	Д
28	ФИЛЬТР	4.94	Д
29	ВХОДНАЯ	7.42	Д
30	ПРОЦЕДУРНАЯ	6.67	Д

ЭКСПЛИКАЦИЯ ПОМЕЩЕНИЙ ПОСЛЕ РЕКОНСТРУКЦИИ

№ПОМ.	НАИМЕНОВАНИЕ	ПЛОЩАДЬ, М2	КАТ. ПОМЕЩ.
31	ЭКГ	7.29	Д
32	ВОП	7.44	Д
33	ВОП	6.48	Д
34	ПАЛАТА	10.15	Д
35	КОРИДОР	11.08	Д
36	ПАЛАТА	13.01	Д
37	КАБИНЕТ	15.26	Д
38	КАБИНЕТ	15.26	Д
39	КАБИНЕТ	15.18	Д
40	КАБИНЕТ	13.98	Д
41	КАБИНЕТ	13.55	Д
42	КАБИНЕТ	14.62	Д
43	РАЗДЕВАЛКА	3.4	Д
44	КОРИДОР	3.6	Д
	ВСЕГО:	527.09	

ПРИМЕЧАНИЯ:

1. ВЕДОМОСТЬ РАБОЧИХ ЧЕРТЕЖЕЙ И ОБЩИЕ УКАЗАНИЯ СМ. НА ЛИСТАХ 1 И 2.
2. ВСЕ ВЫСОТНЫЕ ОТМЕТКИ ДАНЫ В МЕТРАХ, ЕСЛИ НЕ УКАЗАНО ИНАЧЕ.
3. ВСЕ РАЗМЕРЫ ДАНЫ В МИЛЛИМЕТРАХ, ЕСЛИ НЕ УКАЗАНО ИНАЧЕ.
4. ЗА УСЛОВНУЮ ОТМЕТКУ 0.000 ПРИНЯТ ВЕРХНИЙ УРОВЕНЬ ЧИСТОГО ПОЛА 1–ГО ЭТАЖА
5. ПЕРИЛЫ ЖЕЛЕЗОБЕТОННЫХ ЛЕСТНИЦ ПОДЛЕЖАТ ЗАМЕНУ. ВЫПОЛНИТЬ ОГРАЖДЕНИЯ ИЗ НЕРЖАВЕЮЩЕЙ СТАЛИ КОМПАНИИ "КАЗСТЕКЛО" ИЛИ АНАЛОГ, ВЫСОТОЙ 900ММ. ОБЩАЯ ДЛИНА ОГРАЖДЕНИЯ СОСТАВЛЯЕТ – 10М.

Изм.	Кол.уч	Лист	No.док	Подпись	Дата
Разработал		Кенжекеева			
ГИП		Пшембаев			

АЕ–15–26.02.2021–III–3–АС

Реконструкция здания "Атырауского областного центра психического здоровья" к "призывному пункту" в поселке Индербор Индерского района Атырауской области

Архитектурно–строительные решения	Стадия	Лист	Листов
	РП	9	

План 1–го этажа после реконструкции М1:100

ТОО "Accord Engineering" г.Атырау, 2021г.

ВЗАМ. ИНВ. N° | ПОДП. И ДАТА | ИНВ. N° ПОДЛ.

ФОРМАТ А2

ПЛАН 2-ГО ЭТАЖА ПОСЛЕ РЕКОНСТРУКЦИИ

МАСШТАБ 1:100

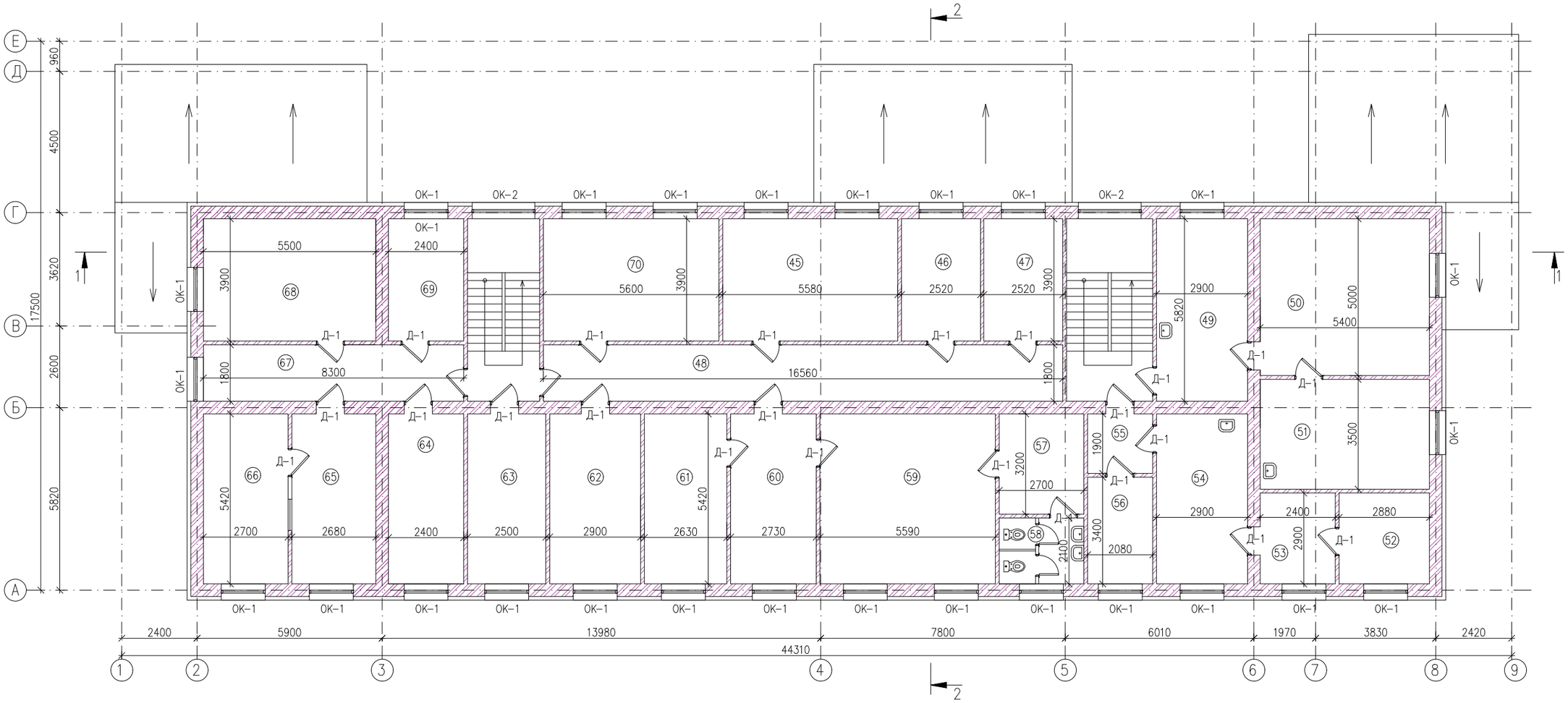

ЭКСПЛИКАЦИЯ ПОМЕЩЕНИЙ 2-ЭТАЖА (НАЧАЛО)

№ПОМ.	НАИМЕНОВАНИЕ	ПЛОЩАДЬ, М2	КАТ. ПОМ ЕЩ.
45	КЛАСС ВиСПР	21.76	Д
46	КАБИНЕТ	9.83	Д
47	КАДР	9.83	Д
48	КОРИДОР	29.81	Д
49	КАБИНЕТ	16.88	Д
50	КАБИНЕТ	27.0	Д
51	КАБИНЕТ	18.9	Д
52	КАБИНЕТ	8.35	Д
53	КАБИНЕТ	6.96	Д
54	КАБИНЕТ	15.72	Д
55	КОРИДОР	3.95	Д
56	КАБИНЕТ	7.07	Д
57	РАЗДЕВАЛКА	8.64	Д
58	САНУЗЕЛ	5.67	Д

ЭКСПЛИКАЦИЯ ПОМЕЩЕНИЙ 2-ЭТАЖА (ОКОНЧАНИЕ)

№ПОМ.	НАИМЕНОВАНИЕ	ПЛОЩАДЬ, М2	КАТ. ПОМ ЕЩ.
59	КАБИНЕТ	30.30	Д
60	ПРИЕМНАЯ	14.80	Д
61	КАБИНЕТ ЗАМ ДИРЕКТОРА	14.25	Д
62	ГОС.УСЛУГ	15.72	Д
63	КАБИНЕТ	13.55	Д
64	КЛАСС АСУР	13.01	Д
65	КАБИНЕТ	14.53	Д
66	КАБИНЕТ	14.63	Д
67	КОРИДОР	14.94	Д
68	МОБ.КЛАСС	21.45	Д
69	КАБИНЕТ	9.36	Д
70	АРХИВ	21.84	Д
	ВСЕГО:	388.84	

ПРИМЕЧАНИЯ:

1. ВЕДОМОСТЬ РАБОЧИХ ЧЕРТЕЖЕЙ И ОБЩИЕ УКАЗАНИЯ СМ. НА ЛИСТАХ 1 И 2.
2. ВСЕ ВЫСОТНЫЕ ОТМЕТКИ ДАНЫ В МЕТРАХ, ЕСЛИ НЕ УКАЗАНО ИНАЧЕ.
3. ВСЕ РАЗМЕРЫ ДАНЫ В МИЛЛИМЕТРАХ, ЕСЛИ НЕ УКАЗАНО ИНАЧЕ.
4. ЗА УСЛОВНУЮ ОТМЕТКУ 0.000 ПРИНЯТ ВЕРХНИЙ УРОВЕНЬ ЧИСТОГО ПОЛА 1-ГО ЭТАЖА

Изм.	Кол.уч	Лист	No.док	Подпись	Дата
Разработал		Кенжекеева			
ГИП		Пшембаев			

АЕ-15-26.02.2021-III-3-АС

Реконструкция здания "Атырауского областного центра психического здоровья" к "призывному пункту" в поселке Индербор Индерского района Атырауской области

Архитектурно-строительные решения

Стадия	Лист	Листов
РП	10	

План 2-го этажа после реконструкции М1:100

ТОО "Accord Engineering" г.Атырау, 2021г.

ФОРМАТ А2

ИНВ. N° ПОДЛ. | ПОДП. И ДАТА | ВЗАМ. ИНВ. N°

ПЛАН ПОДВАЛЬНОГО ЭТАЖА ПОСЛЕ РЕКОНСТРУКЦИИ

МАСШТАБ 1:100

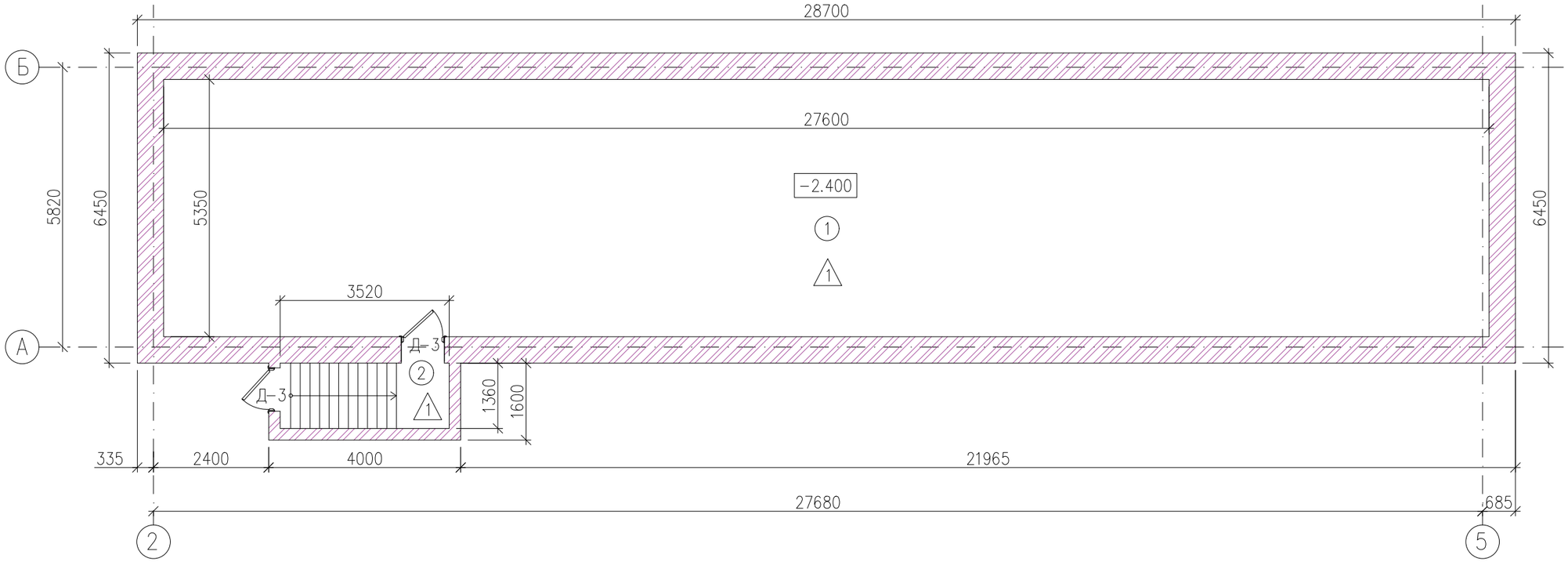

ЭКСПЛИКАЦИЯ ПОМЕЩЕНИЙ ПОДВАЛА

№ПОМ.	НАИМЕНОВАНИЕ	ПЛОЩАДЬ, М2	КАТ. ПОМЕЩ.
1	ПОДВАЛЬНОЕ ПОМЕЩЕНИЕ	147.7	Д
2	ЛЕСТНИЧНАЯ ПЛОЩАДКА	4.79	Д
	ВСЕГО:	152.5	

ЭКСПЛИКАЦИЯ ПОЛОВ

НАИМЕН. ПОМЕЩЕНИЙ	ТИП ПОЛА	СХЕМА ПОЛА	ЭЛЕМЕНТЫ ПОЛА И ИХ ТОЛЩИНА	ПЛОЩАДЬ м2
1 2	1	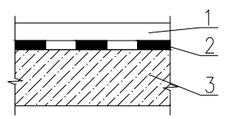	1. ПРОСЛОЙКА И ЗАПОЛНЕНИЕ ШВОВ ИЗ ЦЕМ-ПЕСЧ. Р-РА М150 -30мм 2. ГИДРОИЗОЛ НА БИТУМНОЙ МАСТИКЕ - 5мм. 3. СУЩ. БЕТОННЫЙ ПОЛ	147.7

ПРИМЕЧАНИЯ:

1. ПЕРЕЧЕНЬ ЧЕРТЕЖЕЙ И ОБЩИЕ УКАЗАНИЯ СМОТРЕТЬ НА ЛИСТАХ 1 И 2.
2. ЗА УСЛОВНУЮ ОТМЕТКУ 0.000 ПРИНЯТ ВЕРХНИЙ УРОВЕНЬ ЧИСТОГО ПОЛА 1-ГО ЭТАЖА,
3. ВСЕ РАЗМЕРЫ ДАНЫ В МИЛЛИМЕТРАХ, ВСЕ ВЫСОТНЫЕ ОТМЕТКИ УКАЗАНЫ В МЕТРАХ, ЕСЛИ НЕТ ДРУГИХ УКАЗАНИЙ.
4. КОНСТРУКЦИИ ПОЛОВ ВЫПОЛНЯТЬ ПОСЛЕ ПРОКЛАДКИ ВСЕХ ИНЖЕНЕРНЫХ КОММУНИКАЦИЙ.

Изм.	Кол.уч	Лист	No.док	Подпись	Дата	АЕ-15-26.02.2021-III-3-АС		
						Реконструкция здания "Атырауского областного центра психического здоровья" к "призывному пункту" в поселке Индербор Индерского района Атырауской области		
Разработал		Кенжекеева				Архитектурно-строительные решения	Стадия: РП	Лист: 11 / Листов:
ГИП		Пшембаев				План подвального этажа после реконструкции М 1:100	ТОО "Accord Engineering" г.Атырау, 2021г.	

ФОРМАТ А3

ФАСАД 1–9

МАСШТАБ 1:100

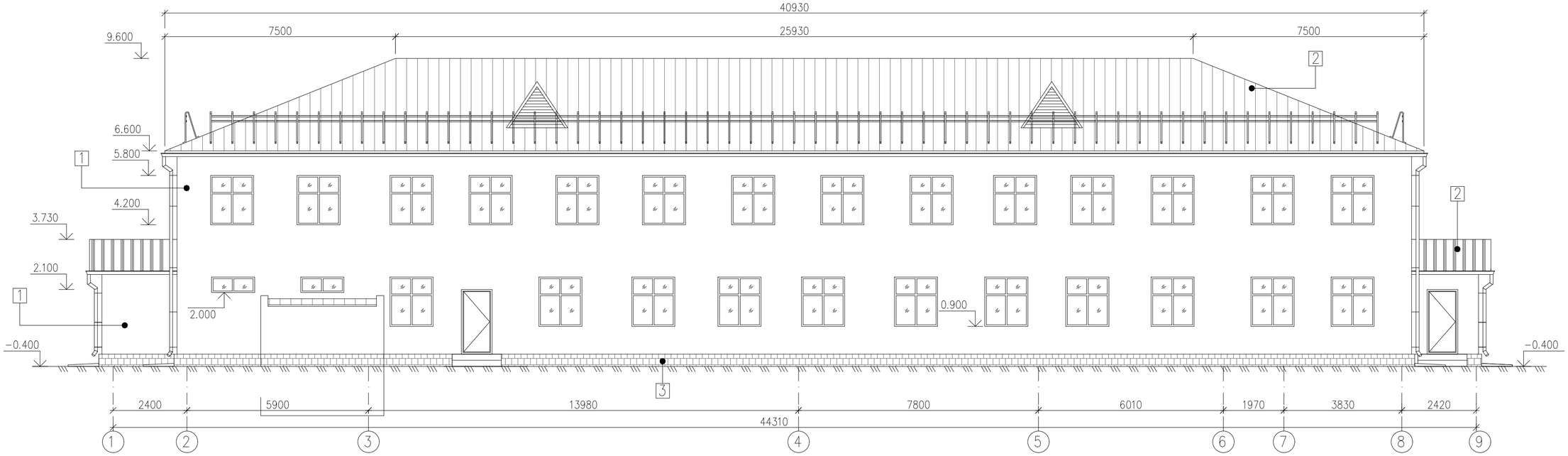

ФАСАД А–Е

МАСШТАБ 1:100

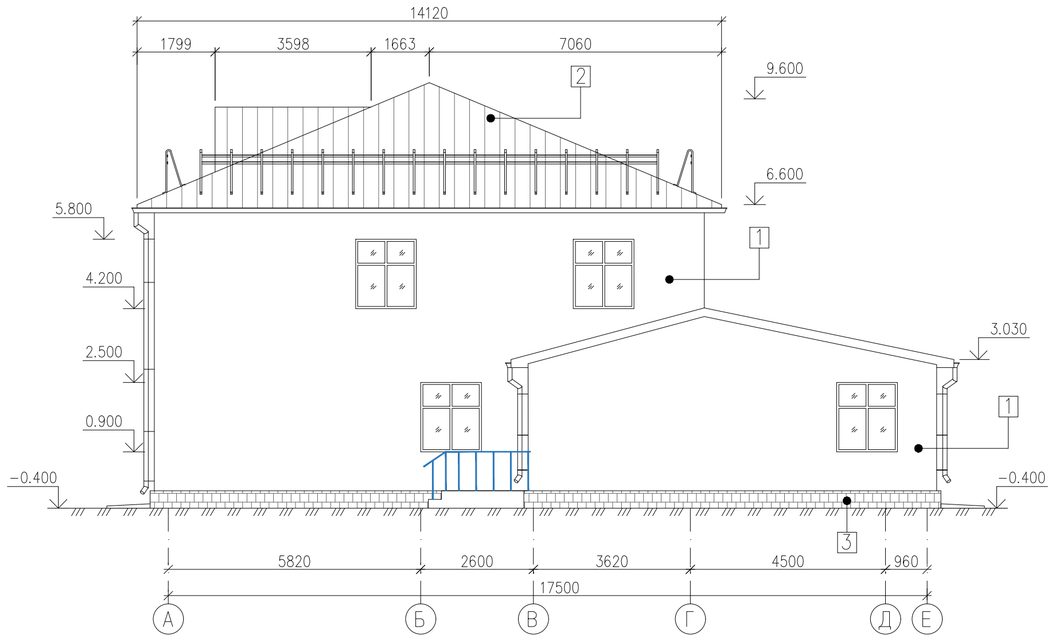

ВЕДОМОСТЬ НАРУЖНОЙ ОТДЕЛКИ ФАСАДА

ПОЗ. ОТДЕЛКИ	НАИМЕНОВАНИЕ ЭЛЕМЕНТА ФАСАДА	НАИМЕНОВАНИЕ МАТЕРИАЛА ОТДЕЛКИ	НАИМЕНОВАНИЕ И НОМЕР ЭТАЛОНА ЦВЕТА ИЛИ ОБРАЗЕЦ КОЛЕРА	ПРИМЕЧАНИЕ
1	ЗДАНИЕ	ФАСАДНАЯ КРАСКА	RAL 9016	БЕЛЫЙ
2	КРОВЛЯ	МЕТАЛЛОЧЕРЕПИЦА	RAL 5005	СИНИЙ
3	ЦОКОЛЬ	ДЕКОРАТ. ПЛИТКА		

ПРИМЕЧАНИЯ:

1. *ПЕРЕЧЕНЬ ЧЕРТЕЖЕЙ И ОБЩИЕ УКАЗАНИЯ СМОТРЕТЬ НА ЛИСТАХ 1 И 2.*
2. *ЗА УСЛОВНУЮ ОТМЕТКУ 0.000 ПРИНЯТ ВЕРХНИЙ УРОВЕНЬ ЧИСТОГО ПОЛА 1-ГО ЭТАЖА,*
3. *ВСЕ РАЗМЕРЫ ДАНЫ В МИЛЛИМЕТРАХ, ВСЕ ВЫСОТНЫЕ ОТМЕТКИ УКАЗАНЫ В МЕТРАХ, ЕСЛИ НЕТ ДРУГИХ УКАЗАНИЙ.*
4. *ПОДОКОННЫЕ ДОСКИ ИЗГОТОВИТЬ ПЛАСТИКОВЫМИ, В КОНСТРУКТИВНОМ ИСПОЛНЕНИИ ПО ГОСТ 8242-88.*

Изм.	Кол.уч	Лист	No.док	Подпись	Дата
Разработал		Кенжекеева			
ГИП		Пшембаев			

АЕ–15–26.02.2021–III–3–АС

Реконструкция здания "Атырауского областного центра психического здоровья" к "призывному пункту" в поселке Индербор Индерского района Атырауской области

Архитектурно–строительные решения

Стадия	Лист	Листов
РП	12	

Фасад 1–9 М1:100
Фасад А–Е М1:100

ТОО "Accord Engineering"
г.Атырау, 2021г.

ВЗАМ. ИНВ. N° | ПОДП. И ДАТА | ИНВ. N° ПОДЛ.

ФОРМАТ А2

ФАСАД 9–1

МАСШТАБ 1:100

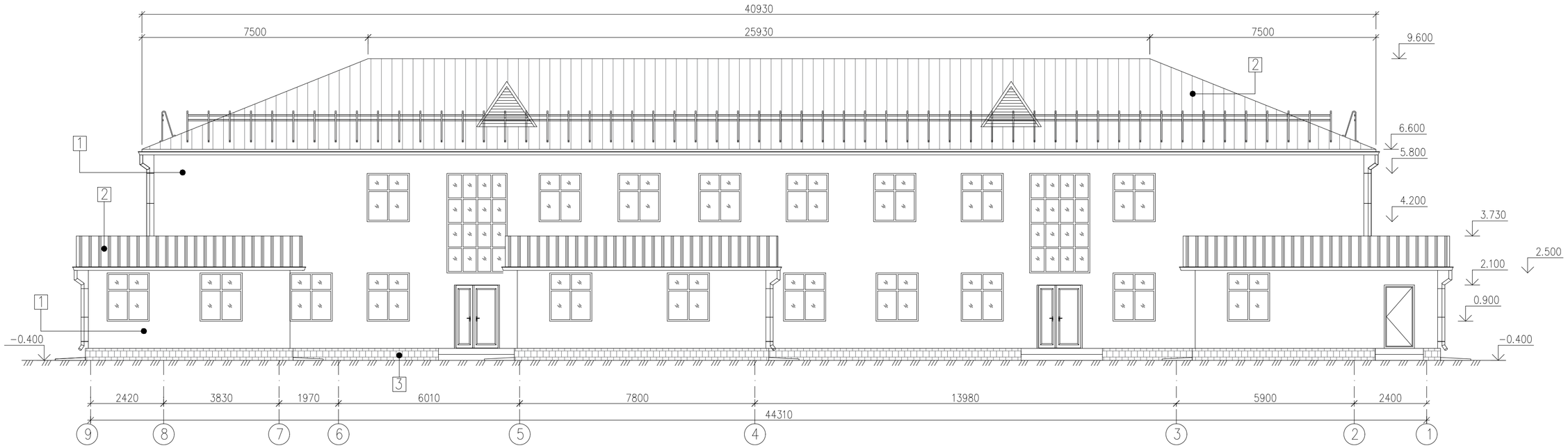

ФАСАД Е–А

МАСШТАБ 1:100

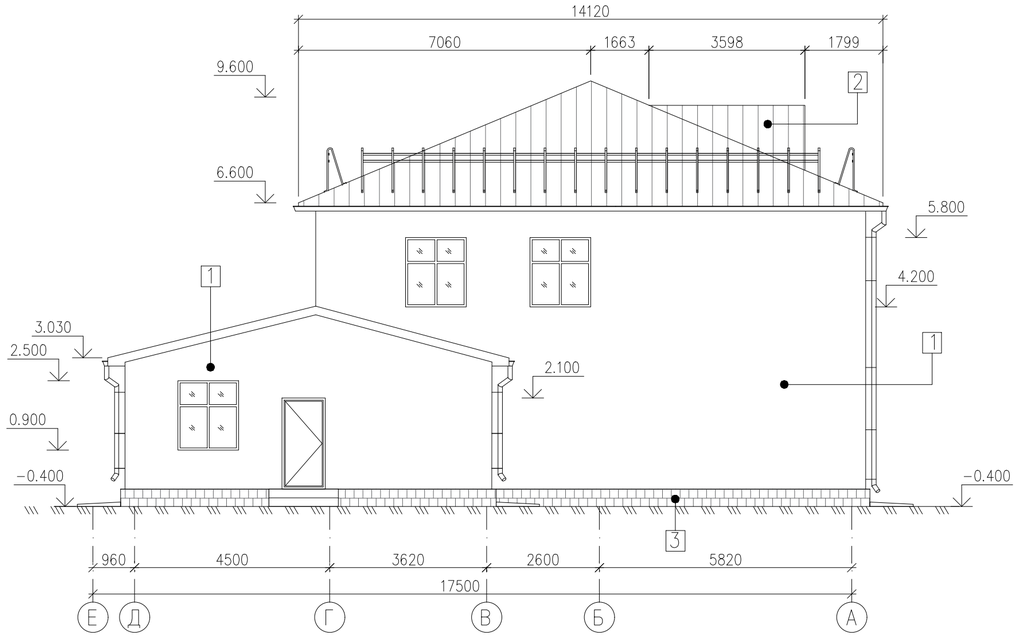

ПРИМЕЧАНИЯ:

1. ПЕРЕЧЕНЬ ЧЕРТЕЖЕЙ И ОБЩИЕ УКАЗАНИЯ СМОТРЕТЬ НА ЛИСТАХ 1 И 2.

2. ЗА УСЛОВНУЮ ОТМЕТКУ 0.000 ПРИНЯТ ВЕРХНИЙ УРОВЕНЬ ЧИСТОГО ПОЛА 1-ГО ЭТАЖА,

3. ВСЕ РАЗМЕРЫ ДАНЫ В МИЛЛИМЕТРАХ, ВСЕ ВЫСОТНЫЕ ОТМЕТКИ УКАЗАНЫ В МЕТРАХ, ЕСЛИ НЕТ ДРУГИХ УКАЗАНИЙ.

4. ПОДОКОННЫЕ ДОСКИ ИЗГОТОВИТЬ ПЛАСТИКОВЫМИ, В КОНСТРУКТИВНОМ ИСПОЛНЕНИИ ПО ГОСТ 8242-88.

Изм.	Кол.уч	Лист	No.док	Подпись	Дата
Разработал		Кенжекеева			
ГИП		Пшембаев			

АЕ–15–26.02.2021–III–3–АС

Реконструкция здания "Атырауского областного центра психического здоровья" к "призывному пункту" в поселке Индербор Индерского района Атырауской области

Архитектурно–строительные решения

Стадия	Лист	Листов
РП	13	

Фасад 9–1 М1:100
Фасад Е–А М1:100

ТОО "Accord Engineering"
г.Атырау, 2021г.

ВЗАМ. ИНВ. N° | ПОДП. И ДАТА | ИНВ. N° ПОДЛ.

ФОРМАТ А2

РАЗРЕЗ 1–1
МАСШТАБ 1:100

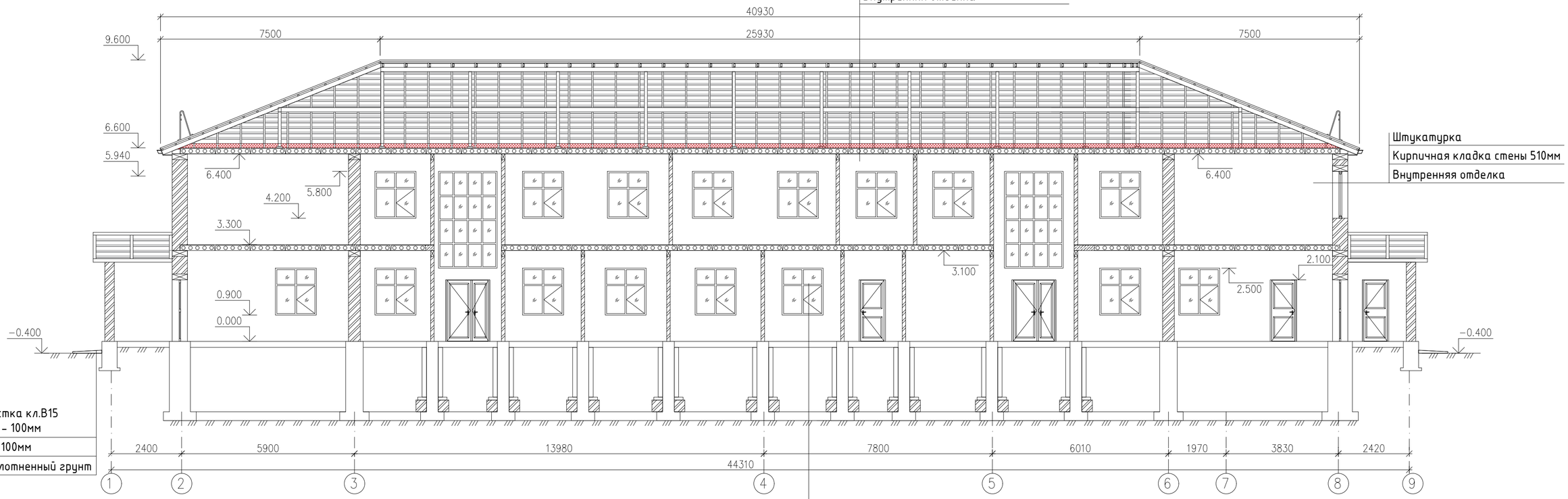

РАЗРЕЗ 1–1
МАСШТАБ 1:100

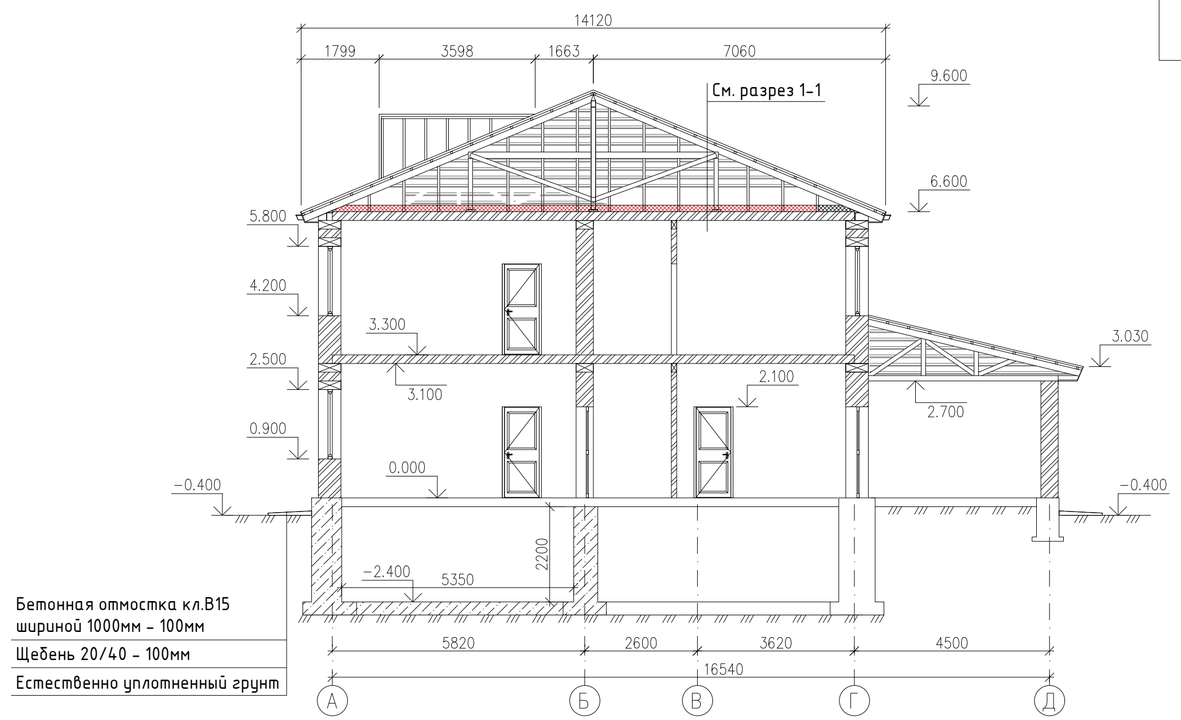

УЗЕЛ ГИДРОИЗОЛЯЦИИ ФУНДАМЕНТА
МАСШТАБ 1:25

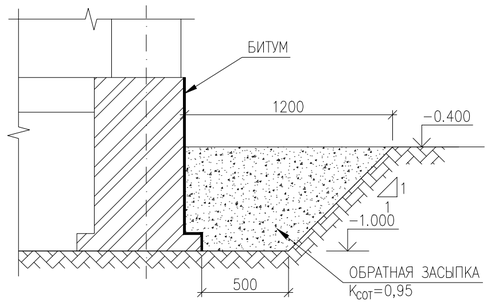

ПРИМЕЧАНИЯ:

1. ПЕРЕЧЕНЬ ЧЕРТЕЖЕЙ И ОБЩИЕ УКАЗАНИЯ СМОТРЕТЬ НА ЛИСТАХ 1 И 2.
2. ЗА УСЛОВНУЮ ОТМЕТКУ 0.000 ПРИНЯТ ВЕРХНИЙ УРОВЕНЬ ЧИСТОГО ПОЛА 1–ГО ЭТАЖА.
3. ВСЕ РАЗМЕРЫ ДАНЫ В МИЛЛИМЕТРАХ, ВСЕ ВЫСОТНЫЕ ОТМЕТКИ УКАЗАНЫ В МЕТРАХ, ЕСЛИ НЕТ ДРУГИХ УКАЗАНИЙ.
4. ПОДОКОННЫЕ ДОСКИ ИЗГОТОВИТЬ ПЛАСТИКОВЫМИ, В КОНСТРУКТИВНОМ ИСПОЛНЕНИИ ПО ГОСТ 8242–88.
5. РАСХОД БЕТОНА КЛ.В15 ДЛЯ ОТМОСТКИ СОСТАВЛЯЕТ – 14.72м3.

Изм.	Кол.уч	Лист	No.док	Подпись	Дата	АЕ-15-26.02.2021-III-3-АС		
						Реконструкция здания "Атырауского областного центра психического здоровья" к "призывному пункту" в поселке Индербор Индерского района Атырауской области		
Разработал		Кенжекеева				Архитектурно-строительные решения	Стадия: РП	Лист: 14 / Листов:
ГИП		Пшембаев				Разрез 1-1, 2-2 М1:100	ТОО "Accord Engineering" г.Атырау, 2021г.	

ВЗАМ. ИНВ. N° | ПОДП. И ДАТА | ИНВ. N° ПОДЛ.

ФОРМАТ А2

ПЛАН ПОЛОВ И ПЕРЕМЫЧЕК 1-ГО ЭТАЖА

МАСШТАБ 1:100

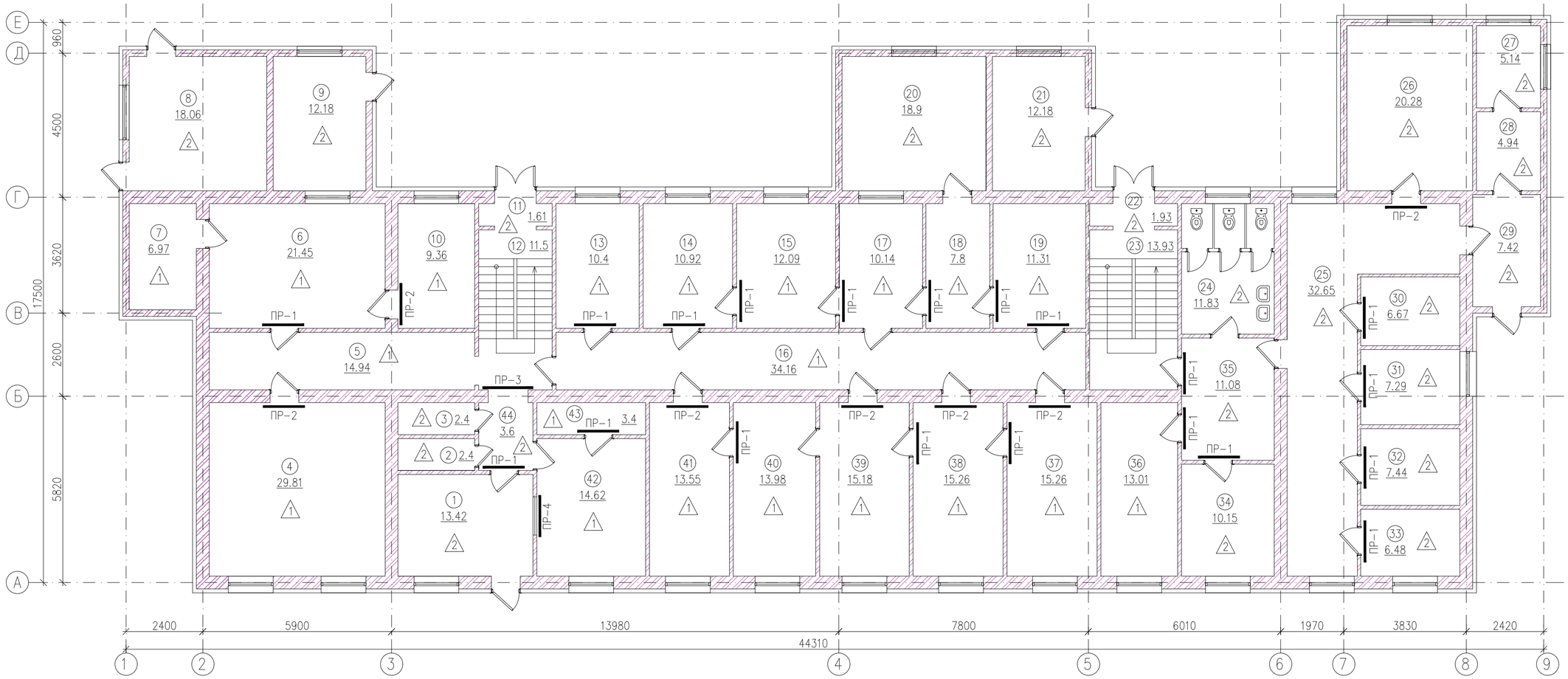

ЭКСПЛИКАЦИЯ ПОЛОВ

НАИМЕН. ПОМЕЩЕНИЙ	ТИП ПОЛА	СХЕМА ПОЛА	ЭЛЕМЕНТЫ ПОЛА И ИХ ТОЛЩИНА	ПЛОЩАДЬ м2
4 5 6 7 10 13 14 15 16 17 18 19 37 38 39 40 41 42 43 4	1	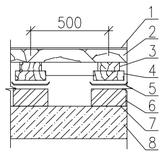	1. ЛИНОЛЕУМ (3-6мм) 2. ПОКРЫТИЕ ИЗ СТРОГАННОЙ ДОСКИ 29мм ПО ГОСТ 8242-88. 3. ЛАГИ 40х100мм ПО ГОСТ 24454-80. 4. ПРОКЛАДКА 40х150х250 ПО ГОСТ 24454-80. 5. ДВА СЛОЯ ТОЛЯ. 6. БЕТОННАЯ ИЛИ КИРПИЧНАЯ ПОДКЛАДКА 75мм НА ЦЕМЕНТНО-ПЕСЧАНОМ РАСТВОРЕ МАРКИ М100. 7. ГИДРОИЗОЛ НА БИТУМНОЙ МАСТИКЕ - 5мм. 8. БЕТОННЫЙ ПОЛ 9. ПОДВАЛ	241.05
1 2 3 8 9 11 12 20 21 22 23 24 25 26 27 28 29 30 31 32 33 34 35 36 44	2	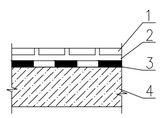	1. КЕРАМИЧЕСКАЯ ПЛИТКА (НЕГЛАЗУРОВАННАЯ) ПО ГОСТ 6787-2001 -10мм 2. ПРОСЛОЙКА И ЗАПОЛНЕНИЕ ШВОВ ИЗ ЦЕМ-ПЕСЧ. Р-РА М150 -20мм 3. ГИДРОИЗОЛ НА БИТУМНОЙ МАСТИКЕ - 5мм. 4. БЕТОННЫЙ ПОЛ 5. ПОДВАЛ	286.04

ВЕДОМОСТЬ ПЕРЕМЫЧЕК

МАРКА	СХЕМА СЕЧЕНИЯ
Пр-1 (шт. 20)	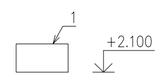
Пр-2 (шт. 7)	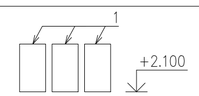
Пр-3 (шт. 1)	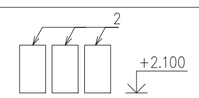
Пр-4 (шт. 1)	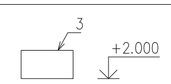

СПЕЦИФИКАЦИЯ

МАРКА ПОЗ.	ОБОЗНАЧЕНИЕ	НАИМЕНОВАНИЕ	КОЛ.	МАССА ЕД. кг	ПРИМЕЧ.
1	СЕРИЯ 1.038.1-1.1	ПЕРЕМЫЧКА 1ПБ 10-1	41	20	
2	СЕРИЯ 1.038.1-1.1	ПЕРЕМЫЧКА 2ПБ 16-2	3	65	
3	СЕРИЯ 1.038.1-1.1	ПЕРЕМЫЧКА 1ПБ 13-1	1	25	

ПРИМЕЧАНИЯ:

1. ПЕРЕЧЕНЬ ЧЕРТЕЖЕЙ И ОБЩИЕ УКАЗАНИЯ СМОТРЕТЬ НА ЛИСТАХ 1 И 2.
2. ЭКСПЛИКАЦИЮ ПОМЕЩЕНИЙ СМОТРЕТЬ НА ЛИСТЕ -7.
3. ЗА УСЛОВНУЮ ОТМЕТКУ 0.000 ПРИНЯТ ВЕРХНИЙ УРОВЕНЬ ЧИСТОГО ПОЛА 1-ГО ЭТАЖА.
4. ВСЕ РАЗМЕРЫ ДАНЫ В МИЛЛИМЕТРАХ, ВСЕ ВЫСОТНЫЕ ОТМЕТКИ УКАЗАНЫ В МЕТРАХ, ЕСЛИ НЕТ ДРУГИХ УКАЗАНИЙ.
5. В САНУЗЛАХ, ТАМБУРАХ САНУЗЛОВ, УМЫВАЛЬНЫХ ГИДРОИЗОЛЯЦИЮ ПОЛА ЗАВЕСТИ НА СТЕНЫ 300мм И ВЫВЕСТИ ЗА ПОРОГ ДВЕРНОГО ПРОЕМА СМЕЖНОГО ПОМЕЩЕНИЯ НА 500мм. ПОЛЫ В ЭТИХ ПОМЕЩЕНИЯХ ВЫПОЛНИТЬ НА 20мм НИЖЕ ПОЛА ОСНОВНЫХ ПОМЕЩЕНИЙ.
6. КОНСТРУКЦИИ ПОЛОВ ВЫПОЛНЯТЬ ПОСЛЕ ПРОКЛАДКИ ВСЕХ ИНЖЕНЕРНЫХ КОММУНИКАЦИЙ.

Изм.	Кол.уч	Лист	No.док	Подпись	Дата			
						АЕ-15-26.02.2021-III-3-АС		
						Реконструкция здания "Атырауского областного центра психического здоровья" к "призывному пункту" в поселке Индербор Индерского района Атырауской области		
Разработал		Кенжекеева				Архитектурно-строительные решения	Стадия	Лист	Листов
							РП	15	
ГИП		Пшембаев				План полов и перемычек 1-го этажа М1:100	ТОО "Accord Engineering" г.Атырау, 2021г.		

ВЗАМ. ИНВ. N° | ПОДП. И ДАТА | ИНВ. N° ПОДЛ.

ФОРМАТ А2

ПЛАН ПОЛОВ И ПЕРЕМЫЧЕК 2-ГО ЭТАЖА

МАСШТАБ 1:100

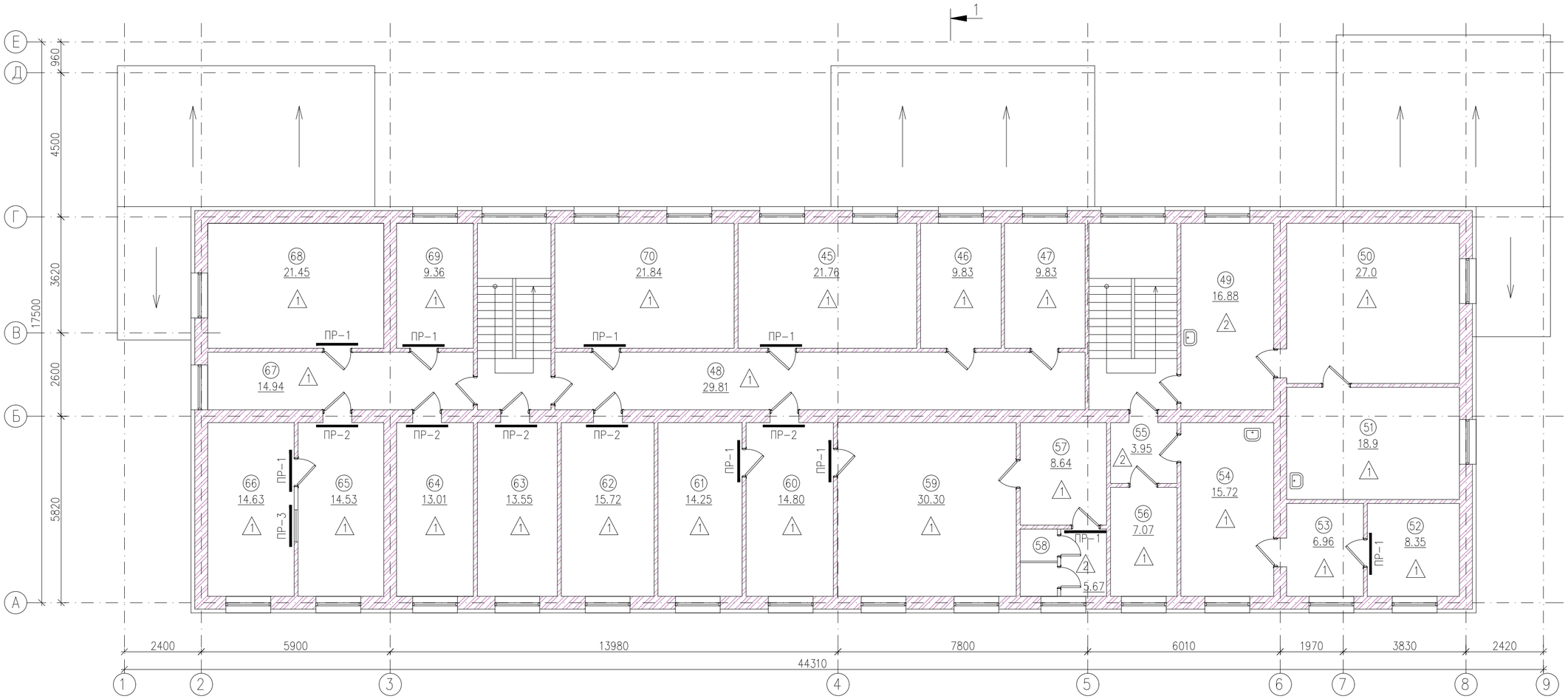

ЭКСПЛИКАЦИЯ ПОЛОВ

НАИМЕН. ПОМЕЩЕНИЙ	ТИП ПОЛА	СХЕМА ПОЛА	ЭЛЕМЕНТЫ ПОЛА И ИХ ТОЛЩИНА	ПЛОЩАДЬ м2
45 46 47 48 50 51 52 53 54 56 57 59 60 61 62 63 64 65 66 67 68 69 70	1	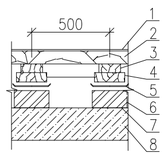	1. ЛИНОЛЕУМ (3-6мм) 2. ПОКРЫТИЕ ИЗ СТРОГАННОЙ ДОСКИ 29мм ПО ГОСТ 8242-88. 3. ЛАГИ 40х100мм ПО ГОСТ 24454-80. 4. ПРОКЛАДКА 40х150х250 ПО ГОСТ 24454-80. 5. ДВА СЛОЯ ТОЛЯ. 6. БЕТОННАЯ ИЛИ КИРПИЧНАЯ ПОДКЛАДКА 75мм НА ЦЕМЕНТНО-ПЕСЧАНОМ РАСТВОРЕ МАРКИ М100. 7. ГИДРОИЗОЛ НА БИТУМНОЙ МАСТИКЕ - 5мм. 8. СУЩЕСТВУЮЩИЕ ЖЕЛЕЗОБЕТОННЫЕ СБОРНЫЕ ПЛИТЫ	332.96
49 55 58	2	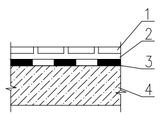	1. КЕРАМИЧЕСКАЯ ПЛИТКА (НЕГЛАЗУРОВАННАЯ) ПО ГОСТ 6787-2001 -10мм 2. ПРОСЛОЙКА И ЗАПОЛНЕНИЕ ШВОВ ИЗ ЦЕМ-ПЕСЧ. Р-РА М150 -20мм 3. ГИДРОИЗОЛ НА БИТУМНОЙ МАСТИКЕ - 5мм. 4. СУЩЕСТВУЮЩИЕ ЖЕЛЕЗОБЕТОННЫЕ СБОРНЫЕ ПЛИТЫ	55.88

ВЕДОМОСТЬ ПЕРЕМЫЧЕК

МАРКА	СХЕМА СЕЧЕНИЯ
Пр-1 (шт. 9)	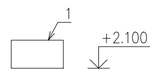
Пр-2 (шт. 5)	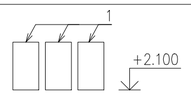
Пр-3 (шт. 1)	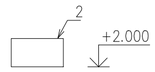

СПЕЦИФИКАЦИЯ

МАРКА ПОЗ.	ОБОЗНАЧЕНИЕ	НАИМЕНОВАНИЕ	КОЛ.	МАССА Ед. кг	ПРИМЕЧ.
1	СЕРИЯ 1.038.1-1.1	ПЕРЕМЫЧКА 1ПБ 10-1	14	20	
2	СЕРИЯ 1.038.1-1.1	ПЕРЕМЫЧКА 1ПБ 13-1	1	25	

ПРИМЕЧАНИЯ:

1. ПЕРЕЧЕНЬ ЧЕРТЕЖЕЙ И ОБЩИЕ УКАЗАНИЯ СМОТРЕТЬ НА ЛИСТАХ 1 И 2.
2. ЭКСПЛИКАЦИЮ ПОМЕЩЕНИЙ СМОТРЕТЬ НА ЛИСТЕ -8.
3. ЗА УСЛОВНУЮ ОТМЕТКУ 0.000 ПРИНЯТ ВЕРХНИЙ УРОВЕНЬ ЧИСТОГО ПОЛА 1-ГО ЭТАЖА.
4. ВСЕ РАЗМЕРЫ ДАНЫ В МИЛЛИМЕТРАХ, ВСЕ ВЫСОТНЫЕ ОТМЕТКИ УКАЗАНЫ В МЕТРАХ, ЕСЛИ НЕТ ДРУГИХ УКАЗАНИЙ.
5. В САНУЗЛАХ, ТАМБУРАХ САНУЗЛОВ, УМЫВАЛЬНЫХ ГИДРОИЗОЛЯЦИЮ ПОЛА ЗАВЕСТИ НА СТЕНЫ 300мм И ВЫВЕСТИ ЗА ПОРОГ ДВЕРНОГО ПРОЕМА СМЕЖНОГО ПОМЕЩЕНИЯ НА 500мм. ПОЛЫ В ЭТИХ ПОМЕЩЕНИЯХ ВЫПОЛНИТЬ НА 20мм НИЖЕ ПОЛА ОСНОВНЫХ ПОМЕЩЕНИЙ.
6. КОНСТРУКЦИИ ПОЛОВ ВЫПОЛНЯТЬ ПОСЛЕ ПРОКЛАДКИ ВСЕХ ИНЖЕНЕРНЫХ КОММУНИКАЦИЙ.

Изм.	Кол.уч	Лист	No.док	Подпись	Дата
Разработал		Кенжекеева			
ГИП		Пшембаев			

АЕ-15-26.02.2021-III-3-АС

Реконструкция здания "Атырауского областного центра психического здоровья" к "призывному пункту" в поселке Индербор Индерского района Атырауской области

Архитектурно-строительные решения

Стадия	Лист	Листов
РП	16	

План полов и перемычек 2-го этажа М1:100

ТОО "Accord Engineering" г.Атырау, 2021г.

ФОРМАТ А2

ИНВ. N° ПОДЛ. | ПОДП. И ДАТА | ВЗАМ. ИНВ. N°

ПЛАН КРОВЛИ

МАСШТАБ 1:100

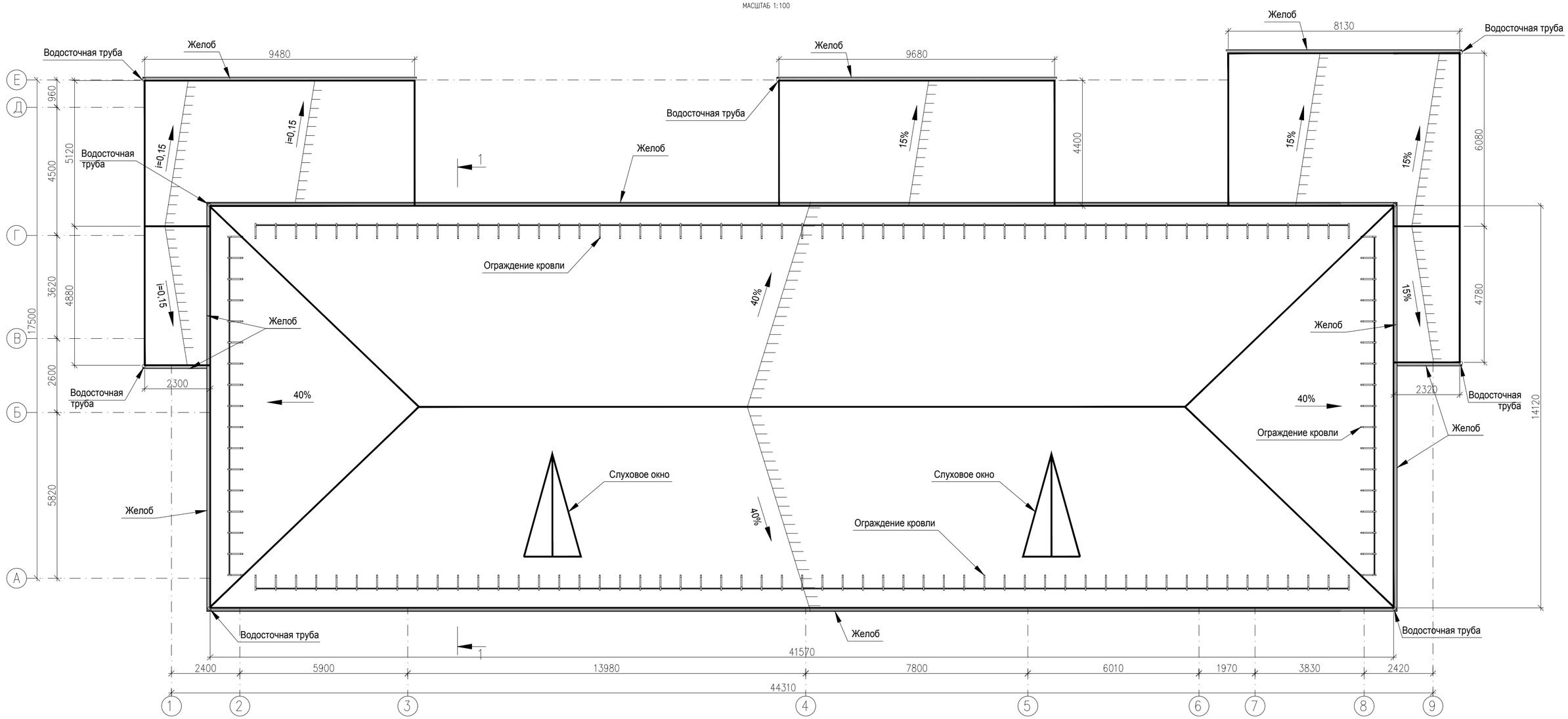

РАЗРЕЗ 1–1

МАСШТАБ 1:50

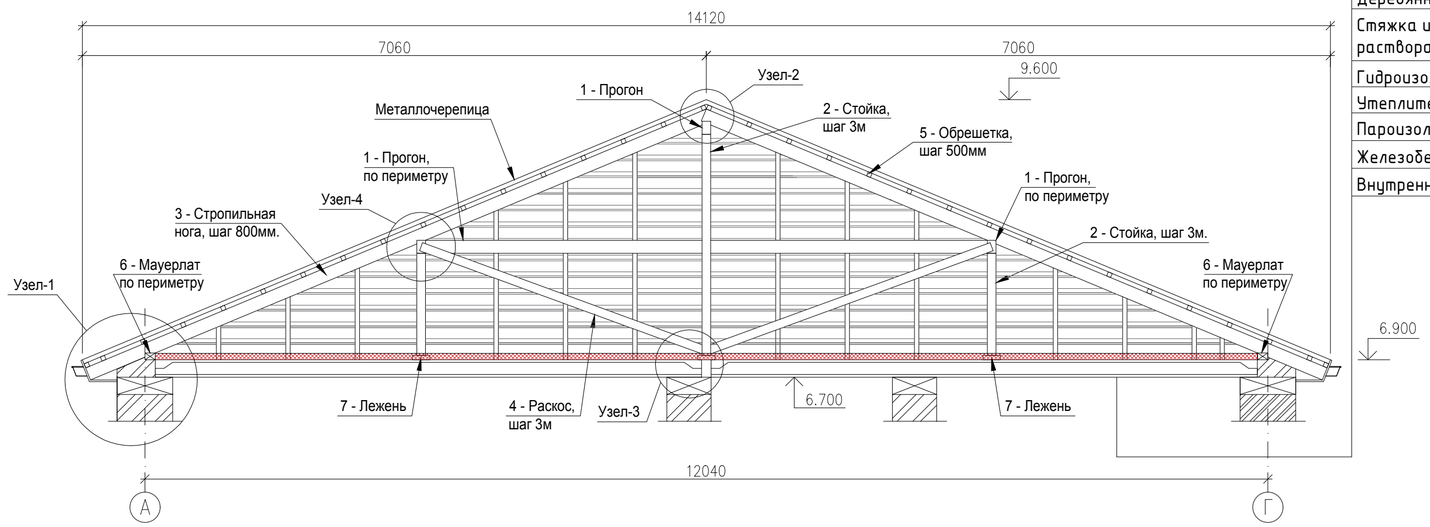

Металлочерепица
Деревянные конструкции кровли
Стяжка из цементно-песчаного раствора М100 30 мм
Гидроизоляция -1 слой рубероида
Утеплитель. мин плита П 125-150 мм
Пароизоляция -1 слой полиэт. пленки
Железобетонная плита перекрытия
Внутренняя отделка

ПРИМЕЧАНИЯ:

1. ПЕРЕЧЕНЬ ЧЕРТЕЖЕЙ И ОБЩИЕ УКАЗАНИЯ СМОТРЕТЬ НА ЛИСТАХ 1 И 2.
2. ЗА УСЛОВНУЮ ОТМЕТКУ 0.000 ПРИНЯТ ВЕРХНИЙ УРОВЕНЬ ЧИСТОГО ПОЛА 1–ГО ЭТАЖА.
3. ВСЕ РАЗМЕРЫ ДАНЫ В МИЛЛИМЕТРАХ, ВСЕ ВЫСОТНЫЕ ОТМЕТКИ УКАЗАНЫ В МЕТРАХ, ЕСЛИ НЕТ ДРУГИХ УКАЗАНИЙ.
4. УЗЛЫ КРОВЛИ СМОТРЕТЬ НА ЛИСТЕ 15.
5. ДЕТАЛИ ОГРАЖДЕНИЯ КРОВЛИ СМОТРЕТЬ НА ЛИСТЕ 16.
6. ДЕТАЛИ ВОДОСТОДНЫОЙ СИСТЕМЫ СМОТРЕТЬ НА ЛИСТЕ 17.

Изм.	Кол.уч	Лист	No.док	Подпись	Дата				
Разработал		Кенжекеева				Архитектурно–строительные решения	Стадия	Лист	Листов
							РП	17	
ГИП		Пшембаев				План кровли М1:100	ТОО "Accord Engineering" г.Атырау, 2021г.		

АЕ–15–26.02.2021–III–3–АС

Реконструкция здания "Атырауского областного центра психического здоровья" к "призывному пункту" в поселке Индербор Индерского района Атырауской области

ВЗАМ. ИНВ. N° | ПОДП. И ДАТА | ИНВ. N° ПОДЛ.

ФОРМАТ А2

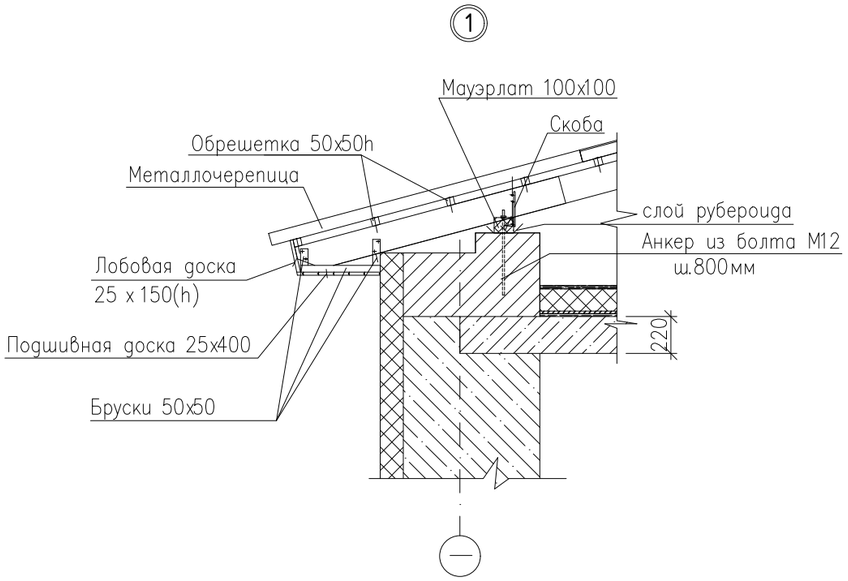

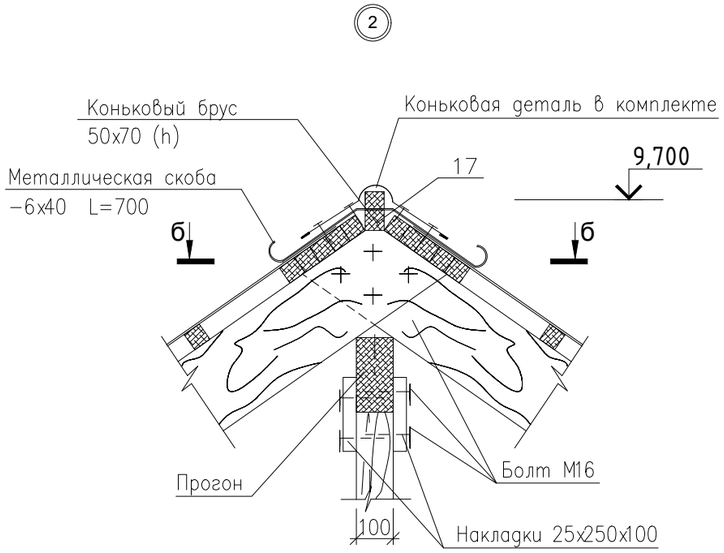

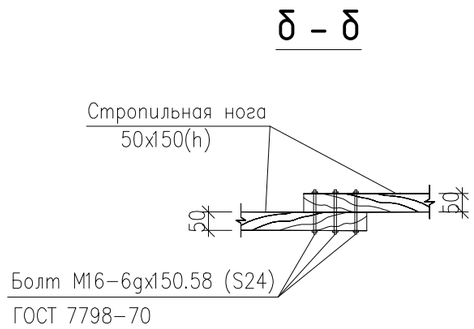

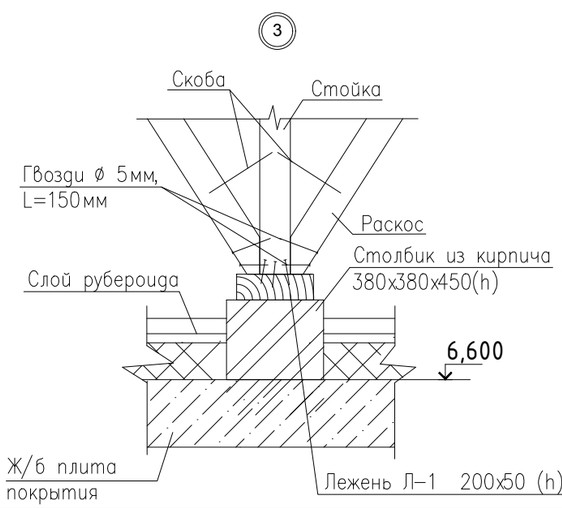

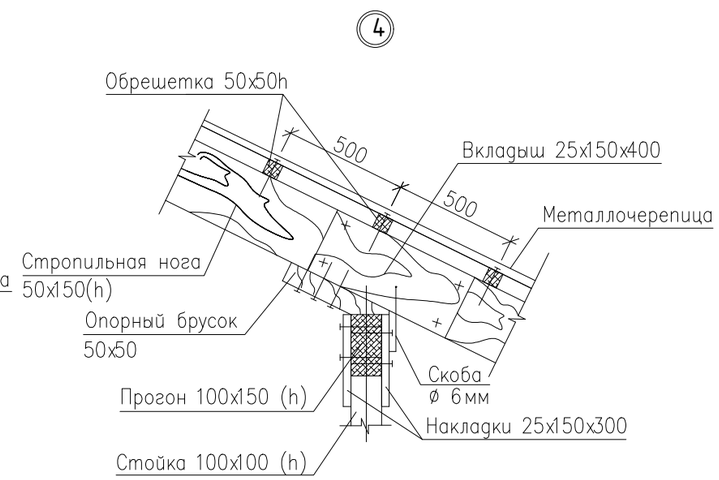

Спецификация элементов кровли

Поз.	Обозначение	Наименование	Кол.	Масса ед. кг.	Прим
1	ГОСТ 24454-80*	Прогон 100х150 Lобщ=192.5 п.м.			2.89 м3
2	ГОСТ 24454-80*	Стойки СТ-1. 100х100 Lобщ=91.0 п.м.			0.91 м3
3	ГОСТ 24454-80*	Стропила 50х150 Lобщ=806.1п.м			6.05 м3
4	ГОСТ 24454-80*	Раскос 100х100 Lобщ=198.2 п.м			1.98 м3
5	ГОСТ 24454-80*	Обрешетка 50х50 Lобщ=1743.7 п.м.			4.35 м3
6	ГОСТ 24454-80*	Мауэрлат 100х100 Lобщ=165.8п.м.			1.66 м3
7	ГОСТ 24454-80*	Лежень 200х50 Lобщ=167.0п.м.			1.67 м3
	ГОСТ 24454-80*	Опорний брусок 50 х50 L=400 мм	278		0,28 м3
	ГОСТ 24454-80*	Брусок 50 х50 L общ =222.8 п.м			0,56 м3
	ГОСТ 24454-80*	Накладки 25 х100 L=400 мм	163		0,16 м3
	ГОСТ 24454-80*	Коньковый брус 50 х70 L общ =225,0 п.м			0,79 м3
	ГОСТ 24454-80*	Лобовая доска 25 х250 L общ =343,0 п.м			2,14 м3
	ГОСТ 24454-80*	Подшивная доска 25 х250 L=343,0 п.м			6,42 м3
		Столбик из кирпича 380х380х450(h)			9.7 м3
	ГОСТ 24379.1-80*	Анкерный болт 5.1 М 12Н300	113	0,35 кг	39,6 кг
		Гвозди 5 х 150	1700	0,0219	37,3 кг
		Гвозди 4 х 120	4700	0,0115	54,05 кг
		Скоба строительная 6 х 250 х 70	1794	0,1 кг	179,4 кг
	ГОСТ 7798-70	Болт М 16-6gх150.58(S24) с шайб. и гайкой	2814		
		Общий расход древесины			29.83 м3
		Металлочерепица -0.7мм			674.51 м2

Примечания:

1. Перечень чертежей и общие указания смотреть на листах 1 и 2.
2. За условную отметку 0.000 принят верхний уровень чистого пола 1–го этажа,
3. Все размеры даны в миллиметрах, все высотные отметки указаны в метрах, если нет других указаний.
4. Кровля выполняется из металлочерепицы с защитно–декоративным лакокрасочным покрытием.
5. Крепления металлочерепицы выполнить оцинкованными герметичными кровельными шурупами 1–3х25,016, 1–4,8–80, 16 или саморезами с прокладками ЭПДМ 4,8х28. Обрешетку выполнять из бруска 50х50мм. Несущие конструкции крыши: стойки, стропила, обрешетка, бруски выполнять из древесины хвойных пород прямоугольного сечения. Древесина должна удовлетворять требованиям ГОСТ 8486–86*Е и ГОСТ 9463–88*, влажность древесины не должна превышать 20%.
6. Все деревянные конструкции крыши покрыть огнезащитной суперфосфатной обмазкой, которая изготавливается строительной организацией по рецепту:
   - Суперфосфат ГОСТ 5956–78*– 70%;
   - Вода –30%.
8. Крепления стропил выполнить скруткой диаметром 4мм. Все изделия из дерева, соприкасающиеся с кирпичной кладкой и бетоном, изолировать двумя слоями толя.
9. Данный лист смотреть с листами АС–14

Изм.	Кол.уч	Лист	No.док	Подпись	Дата
Разработал		Кенжекеева			
ГИП		Пшембаев			

АЕ–15–26.02.2021–III–3–АС

Реконструкция здания "Атырауского областного центра психического здоровья" к "призывному пункту" в поселке Индербор Индерского района Атырауской области

Архитектурно–строительные решения

Стадия	Лист	Листов
РП	18	

Узлы кровли

ТОО "Accord Engineering" г.Атырау, 2021г.

ВЗАМ. ИНВ. N° | ПОДП. И ДАТА | ИНВ. N° ПОДЛ.

ФОРМАТ А3

Ограждения кровли

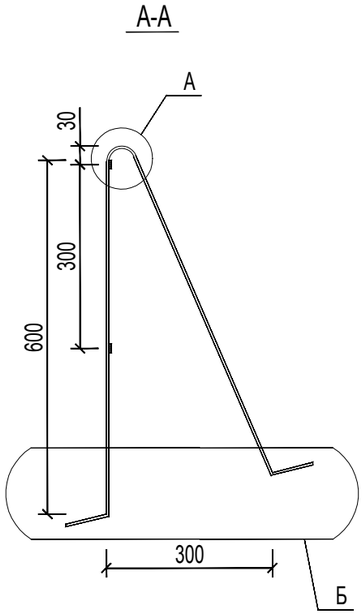

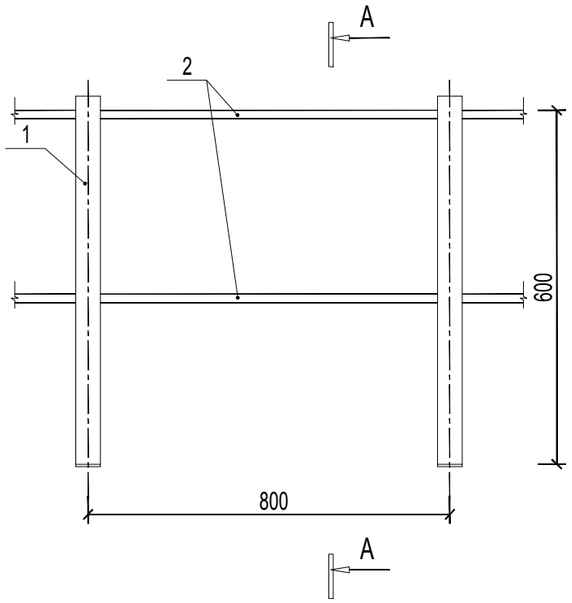

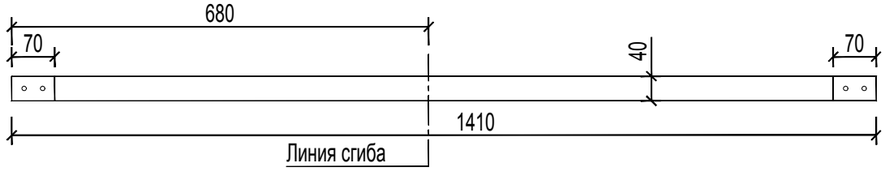

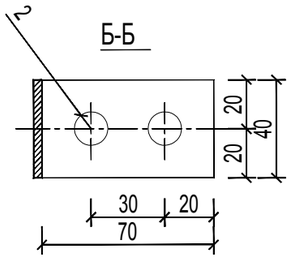

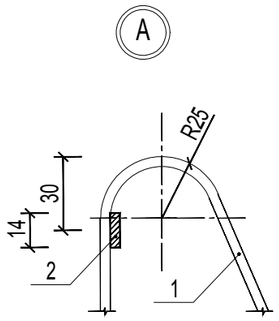

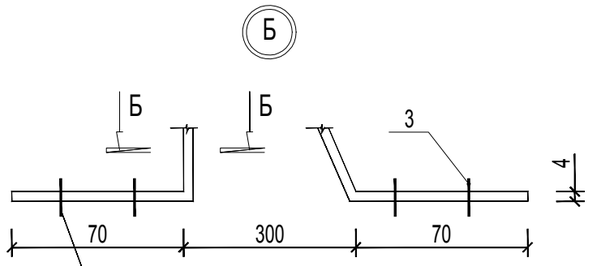

Крепить к обрешетке
через металлочерепицы и уплотнительную резиновую прокладку анкером типа MHD-S M4x26.
Крепить к одному металлочерепицы запрещается.

СПЕЦИФИКАЦИЯ

Поз.	Обозначение	Наименование	Кол.	Масса ед., кг	Приме-чание
		Ограждения кровли			
1	ГОСТ 103-2006	Полоса -40х4мм, L=1410 мм	145	1,78	258.1
2	ГОСТ 103-2006	Полоса -40х4мм, L=670 мм	140	0.84	117.6
3		Анкер типа MHD-S M4x26 с уплот.	1200		4 шт на
		резиновой прокладкой			1 опору
	Грунтовка	ГФ-021			25.36 м2
	Окраска	ПФ-115			25.36 м2

ПРИМЕЧАНИЯ:

1. ПЕРЕЧЕНЬ ЧЕРТЕЖЕЙ И ОБЩИЕ УКАЗАНИЯ СМОТРЕТЬ НА ЛИСТАХ 1 И 2.
2. ЗА УСЛОВНУЮ ОТМЕТКУ 0.000 ПРИНЯТ ВЕРХНИЙ УРОВЕНЬ ЧИСТОГО ПОЛА 1-ГО ЭТАЖА.
3. ВСЕ РАЗМЕРЫ ДАНЫ В МИЛЛИМЕТРАХ, ВСЕ ВЫСОТНЫЕ ОТМЕТКИ УКАЗАНЫ В МЕТРАХ, ЕСЛИ НЕТ ДРУГИХ УКАЗАНИЙ.
4. ПЛАН КРОВЛИ И ОГРАЖДЕНИЯ СМОТРЕТЬ НА ЛИСТЕ 14.

Изм.	Кол.уч	Лист	No.док	Подпись	Дата			
Разработал		Кенжекеева				Архитектурно-строительные решения	Стадия: РП	Лист: 19	Листов:
ГИП		Пшембаев				Ограждения кровли	ТОО "Accord Engineering" г.Атырау, 2021г.		

АЕ-15-26.02.2021-III-3-АС

Реконструкция здания "Атырауского областного центра психического здоровья" к "призывному пункту" в поселке Индербор Индерского района Атырауской области

ВЗАМ. ИНВ. N° | ПОДП. И ДАТА | ИНВ. N° ПОДЛ.

ФОРМАТ А3

Водосливная система "ИНСИ"

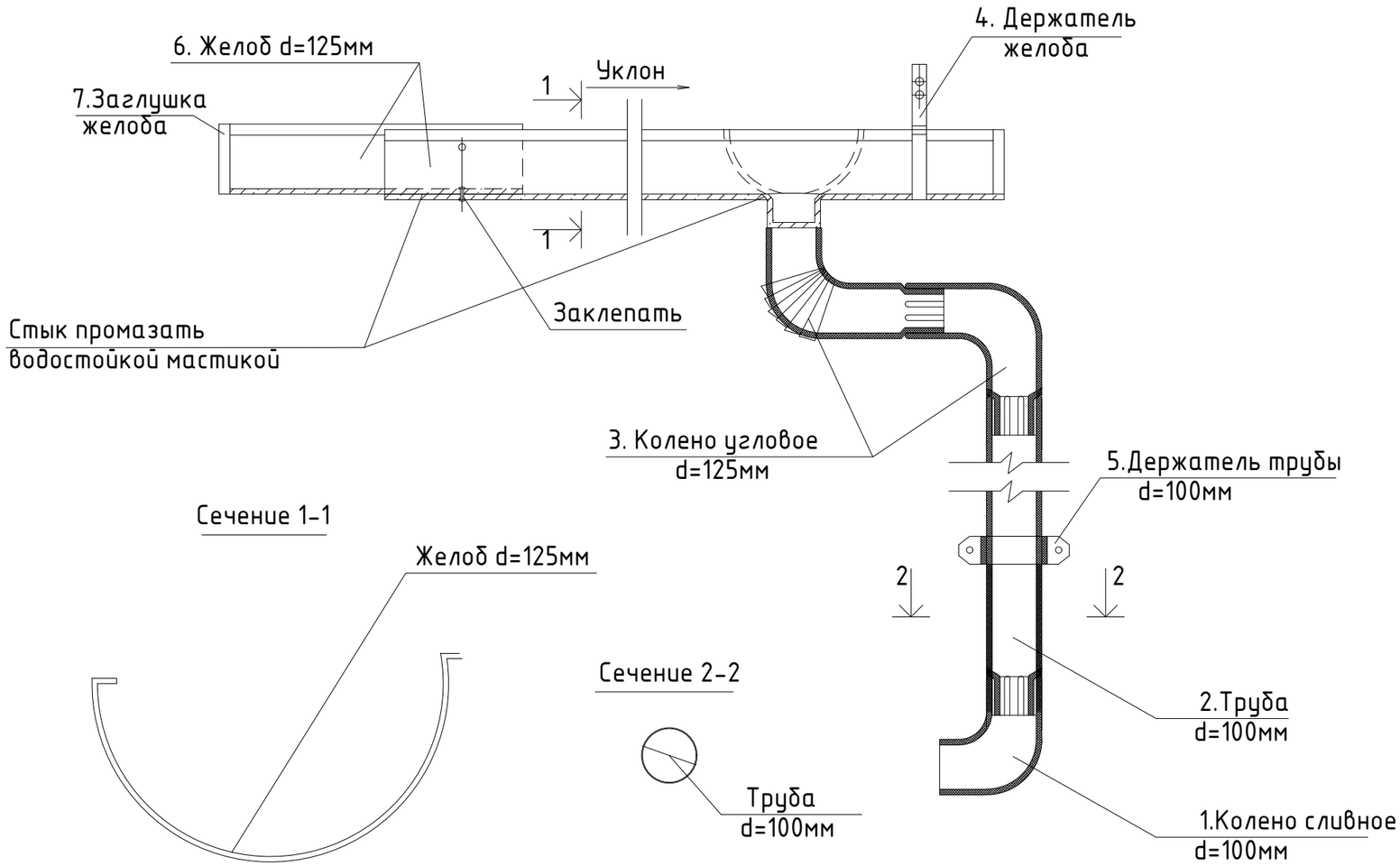

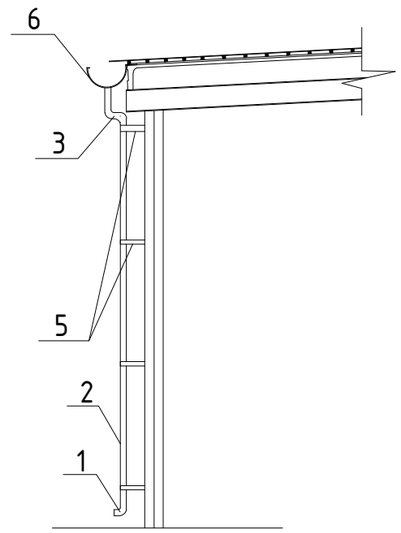

Спецификация

Поз.	Обозначение	Наименование	Кол.	Масса ед., кг	Приме-чание
1		Колено сливное d=100мм	9		шт
2		Труба d=100мм L=4,0 м	7		шт
3		Колено угловое d=100мм	18		шт
4		Держатель желоба d=125мм	9		шт
5		Держатель трубы d=100мм	31		шт
6		Желоб	143.3		м
7		Заглушка желоба	5		шт

Примечание

1. Материал- рулонная оцинкованная сталь с цветным полимерным покрытием. Толщина 0.5мм.
2. Желоб d=125мм. Длина 3; 5м. Держатели желоба устанавливаются через 0,75м.
3. Труба d=100мм. Длина 3; 5м. Держатели трубы устанавливаются через 2м.
4. Расстояние между наружными водосточными трубами должно приниматься не более 24 метров; площадь поперечного сечения водосточной трубы должна приниматься из расчета 1,5 кв. см. на 1 кв. метр площади кровли.
5. Данный лист смотреть с листом АС-14

Изм.	Кол.уч	Лист	No.док	Подпись	Дата
Разработал		Кенжекеева			
ГИП		Пшембаев			

АЕ-15-26.02.2021-III-3-АС

Реконструкция здания "Атырауского областного центра психического здоровья" к "призывному пункту" в поселке Индербор Индерского района Атырауской области

Архитектурно-строительные решения	Стадия	Лист	Листов
	РП	20	

Водосточная система

ТОО "Accord Engineering" г.Атырау, 2021г.

ВЗАМ. ИНВ. N° | ПОДП. И ДАТА | ИНВ. N° ПОДЛ.

ФОРМАТ А3

СХЕМА ПРОЕМОВ

МАРКА	Д-1	Д-2	Д-3	Д-4
СХЕМА ПРОЕМОВ	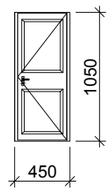	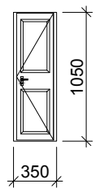	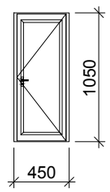	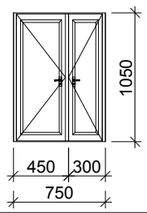
МАРКА	ОК-1	ОК-2	ОК-3	
СХЕМА ПРОЕМОВ	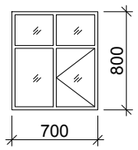	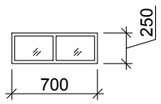	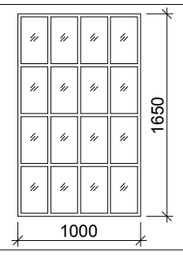	

СПЕЦИФИКАЦИЯ ЗАПОЛНЕНИЯ ОКОННЫХ И ДВЕРНЫХ ПРОЕМОВ

МАРКА	ОБОЗНАЧЕНИЕ	НАИМЕНОВАНИЕ	КОЛ-ВО	МАССА ЕД., КГ	ПРИМ. РАЗМЕРЫ, bxh (ММ)
ДВЕРНЫЕ БЛОКИ					
Д-1	ГОСТ 6629-88	ДГ21-9П	63		
Д-2	ГОСТ 6629-88	ДГ21-7П	2		
Д-3	ГОСТ 31173-2003	ДСН ПН 1-1-2 М2 У 2100-900	8		
Д-4	ГОСТ 31173-2003	ДСН ПН 1-1-2 М2 У 2100-1500	2		
ОКОННЫЕ БЛОКИ					
ОК-1	ГОСТ 30674-99	ОП В2 1600-1400($4M_1$-8-$4M_1$-8-$4M_1$)	55		
ОК-2	ГОСТ 30674-99	ОП В2 3300-2000($4M_1$-8-$4M_1$-8-$4M_1$)	2		
ОК-3	ГОСТ 30674-99	ОП В2 500-4000($4M_1$-8-$4M_1$-8-$4M_1$)	2		

ПРИМЕЧАНИЕ:

1. СХЕМА РАСПОЛОЖЕНИЯ ОКОННЫХ И ДВЕРНЫХ ПРОЕМОВ СМ. НА ЛИСТАХ 7 И 8.
2. ПРИ ЗАКАЗЕ СТОЛЯРНЫХ ИЗДЕЛИЙ РАЗМЕРЫ ОКОННЫХ И ДВЕРНЫХ ПРОЕМОВ ПЕРЕИЗМЕРЯТЬ, С ЦЕЛЬЮ УТОЧНЕНИЯ
   РАЗМЕРОВ ПРЕДСТАВИТЕЛЕМ ОРГАНИЗАЦИИ, КОТОРАЯ БУДЕТ ИСПОЛНЯТЬ ЗАКАЗ.
3. ДВЕРНЫЕ И ОКОННЫЕ БЛОКИ В НАРУЖНЫХ СТЕНАХ СЛЕДУЕТ УСТАНАВЛИВАТЬ В СООТВЕТСТВИИ С ГОСТ 30971-2002
   "ШВЫ МОНТАЖНЫЕ УЗЛОВ ПРИМЫКАНИЙ ОКОННЫХ БЛОКОВ К СТЕНОВЫМ ПРОЕМАМ"
4. В КАЧЕСТВЕ КРЕПЕЖНЫХ ЭЛЕМЕНТОВ ДЛЯ МОНТАЖА ДВЕРНЫХ БЛОКОВ СЛЕДУЕТ ПРИМЕНИТЬ ДЮБЕЛИ-ВТУЛКИ РАСПОРНЫЕ ДЛЯ СТРОИТЕЛЬСТВО ДИАМЕТР 6мм, L=80мм С ШАГОМ 500мм.
5. ИЗДЕЛИЯ ДЛЯ ЗАПОЛНЕНИЯ ОКОННЫХ ПРОЕМОВ ВЫПОЛНЯЮТСЯ МЕТАЛЛОПЛАСТИКОВЫЕ ПО ГОСТ 30674-99 С ТРОЙНЫМ ОСТЕКЛЕНИЕМ С ДВУХКАМЕРНЫМ ПАКЕТОМ.
6. ПОДОКОННЫЕ ДОСКИ ИЗ ПЛАСТИКА ШИРИНОЙ 200ММ ВХОДЯТ В КОМПЛЕКТ С ОКНАМИ.
7. В МЕСТАХ УСТАНОВКИ ОКОННЫХ, ДВЕРНЫХ БЛОКОВ В КАЧЕСТВЕ УПЛОТНИТЕЛЯ ПРИМЕНЯТЬ ВСПЕНИВАЮЩИЕСЯ РАСТВОРЫ ДЛЯ ЗАДЕЛКИ СТЫКОВ.
8. В ОКОННЫХ ПРОЕМАХ С НАРУЖНОЙ ЧАСТИ ЗДАНИЯ ПРЕДУСМОТРЕТЬ ОЦИНКОВАННЫЙ СЛИВ
9. ДЛЯ ОКОННЫХ БЛОКОВ С НАРУЖНОЙ СТОРОНЫ УСТАНОВЛИВАТЬ МЕТАЛЛИЧЕСКИЕ РЕШЕТКИ С ПРОТИВОГРНАТНОЙ СЕТКОЙ. ОБЩАЯ ПЛОЩАДЬ МЕТАЛЛИЧЕСКИХ СЕТОК СОСТАВЛЯЕТ – 137.0М2.

ВЗАМ. ИНВ. N°

ПОДП. И ДАТА

ИНВ. N° ПОДЛ.

Изм.	Кол.уч	Лист	No.док	Подпись	Дата
Разработал		Кенжекеева			
ГИП		Пшембаев			

АЕ-15-26.02.2021-III-3-АС

Реконструкция здания "Атырауского областного центра психического здоровья" к "призывному пункту" в поселке Индербор Индерского района Атырауской области

Архитектурно-строительные решения

Стадия	Лист	Листов
РП	21	

Заполнения оконных и дверных проемов

ТОО "Accord Engineering" г.Атырау, 2021г.

ФОРМАТ А3

ВЕДОМОСТЬ ОТДЕЛКИ ПОМЕЩЕНИЙ 1–ЭТАЖА

№Пом.	Наименование	Отделка потолка	Площ. м2	Отделка стен и перегородок	Площ. м2	Низ стен и перегородок	Площ. м2	Прим.
1	Входная	Затирка бетонитом, покраска водоэмульсионными составами 2 слоя	13.42	Штукатурка. Покраска водоэмульсионной краской 2 слоя	45.88	---	---	
2	Санузел	Затирка бетонитом, покраска водоэмульсионными составами 2 слоя	2.4	Штукатурка. Покраска водоэмульсионной краской 2 слоя	8.84	Кафельная плитка h–1,8м	12.24	
3	Санузел	Затирка бетонитом, покраска водоэмульсионными составами 2 слоя	2.4	Штукатурка. Покраска водоэмульсионной краской 2 слоя	8.84	Кафельная плитка h–1,8м	12.24	
4	Кабинет	Затирка бетонитом, покраска водоэмульсионными составами 2 слоя	29.81	Штукатурка. Покраска водоэмульсионной краской 2 слоя	67.70	---	---	
5	Коридор	Затирка бетонитом, покраска водоэмульсионными составами 2 слоя	14.94	Штукатурка. Покраска водоэмульсионной краской 2 слоя	62.62	---	---	
6	Кабинет	Затирка бетонитом, покраска водоэмульсионными составами 2 слоя	21.45	Штукатурка. Покраска водоэмульсионной краской 2 слоя	58.28	---	---	
7	Комната телеком.	Затирка бетонитом, покраска водоэмульсионными составами 2 слоя	6.97	Штукатурка. Покраска водоэмульсионной краской 2 слоя	29.27	---	---	
8	Склад	Затирка бетонитом, покраска водоэмульсионными составами 2 слоя	18.06	Штукатурка. Покраска водоэмульсионной краской 2 слоя	45.9	---	---	
9	Котельная	Затирка бетонитом, покраска водоэмульсионными составами 2 слоя	12.18	Штукатурка. Покраска водоэмульсионной краской 2 слоя	38.34	---	---	
10	Кабинет	Затирка бетонитом, покраска водоэмульсионными составами 2 слоя	9.36	Штукатурка. Покраска водоэмульсионной краской 2 слоя	39.06	---	---	
11	Тамбур	Затирка бетонитом, покраска водоэмульсионными составами 2 слоя	1.61	Штукатурка. Покраска водоэмульсионной краской 2 слоя	18.6	---	---	
12	Лест. площадка	Затирка бетонитом, покраска водоэмульсионными составами 2 слоя	11.5	Штукатурка. Покраска водоэмульсионной краской 2 слоя	45.26	---	---	
13	Кабинет	Затирка бетонитом, покраска водоэмульсионными составами 2 слоя	10.4	Штукатурка. Покраска водоэмульсионной краской 2 слоя	40.3	---	---	
14	Кабинет	Затирка бетонитом, покраска водоэмульсионными составами 2 слоя	10.92	Штукатурка. Покраска водоэмульсионной краской 2 слоя	41.54	---	---	
15	Кабинет	Затирка бетонитом, покраска водоэмульсионными составами 2 слоя	12.09	Штукатурка. Покраска водоэмульсионной краской 2 слоя	43.4	---	---	
16	Коридор	Затирка бетонитом, покраска водоэмульсионными составами 2 слоя	34.16	Штукатурка. Покраска водоэмульсионной краской 2 слоя	113.83	---	---	
17	Кабинет	Затирка бетонитом, покраска водоэмульсионными составами 2 слоя	10.14	Штукатурка. Покраска водоэмульсионной краской 2 слоя	40.3	---	---	
18	Коридор	Затирка бетонитом, покраска водоэмульсионными составами 2 слоя	7.8	Штукатурка. Покраска водоэмульсионной краской 2 слоя	36.58	---	---	
19	Кабинет	Затирка бетонитом, покраска водоэмульсионными составами 2 слоя	11.31	Штукатурка. Покраска водоэмульсионной краской 2 слоя	42.16	---	---	
20	Столовая	Затирка бетонитом, покраска водоэмульсионными составами 2 слоя	18.9	Штукатурка. Покраска водоэмульсионной краской 2 слоя	15.66	Кафельная плитка h–1,8м	31.32	
21	Склад	Затирка бетонитом, покраска водоэмульсионными составами 2 слоя	12.18	Кафельная плитка	38.34	---	---	
22	Тамбур	Затирка бетонитом, покраска водоэмульсионными составами 2 слоя	1.93	Штукатурка. Покраска водоэмульсионной краской 2 слоя	21.39	---	---	
23	Лест. площадка	Затирка бетонитом, покраска водоэмульсионными составами 2 слоя	13.93	Штукатурка. Покраска водоэмульсионной краской 2 слоя	48.05	---	---	
24	Санузел	Затирка бетонитом, покраска водоэмульсионными составами 2 слоя	11.83	Штукатурка. Покраска водоэмульсионной краской 2 слоя	18.15	Кафельная плитка h–1,8м	25.13	
25	Коридор	Затирка бетонитом, покраска водоэмульсионными составами 2 слоя	32.65	Штукатурка. Покраска водоэмульсионной краской 2 слоя	44.30	Кафельная плитка h–1,8м	61.34	
26	Смотровая	Затирка бетонитом, покраска водоэмульсионными составами 2 слоя	20.28	Штукатурка. Покраска водоэмульсионной краской 2 слоя	25.45	Кафельная плитка h–1,8м	23.63	
27	Изолятор	Затирка бетонитом, покраска водоэмульсионными составами 2 слоя	5.14	Штукатурка. Покраска водоэмульсионной краской 2 слоя	8.23	Кафельная плитка h–1,8м	16.45	
28	Фильтр	Затирка бетонитом, покраска водоэмульсионными составами 2 слоя	4.94	Штукатурка. Покраска водоэмульсионной краской 2 слоя	8.16	Кафельная плитка h–1,8м	16.09	
29	Входная	Затирка бетонитом, покраска водоэмульсионными составами 2 слоя	7.42	Штукатурка. Покраска водоэмульсионной краской 2 слоя	30.35	---	---	
30	Процедурная	Затирка бетонитом, покраска водоэмульсионными составами 2 слоя	6.67	Штукатурка. Покраска водоэмульсионной краской 2 слоя	13.65	Кафельная плитка h–1,8м	18.9	
31	ЭКГ	Затирка бетонитом, покраска водоэмульсионными составами 2 слоя	7.29	Штукатурка. Покраска водоэмульсионной краской 2 слоя	14.17	Кафельная плитка h–1,8м	19.62	
32	ВОП	Затирка бетонитом, покраска водоэмульсионными составами 2 слоя	7.44	Штукатурка. Покраска водоэмульсионной краской 2 слоя	14.3	Кафельная плитка h–1,8м	19.8	
33	ВОП	Затирка бетонитом, покраска водоэмульсионными составами 2 слоя	6.48	Штукатурка. Покраска водоэмульсионной краской 2 слоя	13.50	Кафельная плитка h–1,8м	18.68	
34	Палата	Затирка бетонитом, покраска водоэмульсионными составами 2 слоя	10.15	Штукатурка. Покраска водоэмульсионной краской 2 слоя	16.64	Кафельная плитка h–1,8м	23.04	
35	Коридор	Затирка бетонитом, покраска водоэмульсионными составами 2 слоя	11.08	Штукатурка. Покраска водоэмульсионной краской 2 слоя	17.47	Кафельная плитка h–1,8м	24.19	
36	Палата	Затирка бетонитом, покраска водоэмульсионными составами 2 слоя	13.01	Штукатурка. Покраска водоэмульсионной краской 2 слоя	20.33	Кафельная плитка h–1,8м	28.15	
37	Кабинет	Затирка бетонитом, покраска водоэмульсионными составами 2 слоя	15.26	Штукатурка. Покраска водоэмульсионной краской 2 слоя	51.06	---	---	
38	Кабинет	Затирка бетонитом, покраска водоэмульсионными составами 2 слоя	15.26	Штукатурка. Покраска водоэмульсионной краской 2 слоя	51.06	---	---	
39	Кабинет	Затирка бетонитом, покраска водоэмульсионными составами 2 слоя	15.18	Штукатурка. Покраска водоэмульсионной краской 2 слоя	50.96	---	---	
40	Кабинет	Затирка бетонитом, покраска водоэмульсионными составами 2 слоя	13.98	Штукатурка. Покраска водоэмульсионной краской 2 слоя	49.6	---	---	
41	Кабинет	Затирка бетонитом, покраска водоэмульсионными составами 2 слоя	13.55	Штукатурка. Покраска водоэмульсионной краской 2 слоя	49.10	---	---	
42	Кабинет	Затирка бетонитом, покраска водоэмульсионными составами 2 слоя	14.62	Штукатурка. Покраска водоэмульсионной краской 2 слоя	47.74	---	---	
43	Раздевалка	Затирка бетонитом, покраска водоэмульсионными составами 2 слоя	3.4	Штукатурка. Покраска водоэмульсионной краской 2 слоя	27.28	---	---	
44	Коридор	Затирка бетонитом, покраска водоэмульсионными составами 2 слоя	3.6	Штукатурка. Покраска водоэмульсионной краской 2 слоя	23.68	---	---	
	Всего 1–этажа		527.09		1545.32		350.82	

ВЕДОМОСТЬ ОТДЕЛКИ ПОМЕЩЕНИЙ 2–ЭТАЖА

№Пом.	Наименование	Отделка потолка	Площ. м2	Отделка стен и перегородок	Площ. м2	Низ стен и перегородок	Площ. м2	Прим.
45	Класс ВиСПР	Затирка бетонитом, покраска водоэмульсионными составами 2 слоя	21.76	Штукатурка. Покраска водоэмульсионной краской 2 слоя	58.78	---	---	
46	Кабинет	Затирка бетонитом, покраска водоэмульсионными составами 2 слоя	9.83	Штукатурка. Покраска водоэмульсионной краской 2 слоя	39.80	---	---	
47	Кадр	Затирка бетонитом, покраска водоэмульсионными составами 2 слоя	9.83	Штукатурка. Покраска водоэмульсионной краской 2 слоя	39.80	---	---	
48	Коридор	Затирка бетонитом, покраска водоэмульсионными составами 2 слоя	29.81	Штукатурка. Покраска водоэмульсионной краской 2 слоя	166.97	---	---	
49	Кабинет	Затирка бетонитом, покраска водоэмульсионными составами 2 слоя	16.88	Штукатурка. Покраска водоэмульсионной краской 2 слоя	22.67	Кафельная плитка h–1,8м	31.39	
50	Кабинет	Затирка бетонитом, покраска водоэмульсионными составами 2 слоя	27.0	Штукатурка. Покраска водоэмульсионной краской 2 слоя	64.48	---	---	
51	Кабинет	Затирка бетонитом, покраска водоэмульсионными составами 2 слоя	18.9	Штукатурка. Покраска водоэмульсионной краской 2 слоя	55.18	---	---	
52	Кабинет	Затирка бетонитом, покраска водоэмульсионными составами 2 слоя	8.35	Штукатурка. Покраска водоэмульсионной краской 2 слоя	35.84	---	---	
53	Кабинет	Затирка бетонитом, покраска водоэмульсионными составами 2 слоя	6.96	Штукатурка. Покраска водоэмульсионной краской 2 слоя	32.86	---	---	
54	Кабинет	Затирка бетонитом, покраска водоэмульсионными составами 2 слоя	15.72	Штукатурка. Покраска водоэмульсионной краской 2 слоя	51.58	---	---	
55	Коридор	Затирка бетонитом, покраска водоэмульсионными составами 2 слоя	3.95	Штукатурка. Покраска водоэмульсионной краской 2 слоя	10.35	Кафельная плитка h–1,8м	14.33	
56	Кабинет	Затирка бетонитом, покраска водоэмульсионными составами 2 слоя	7.07	Штукатурка. Покраска водоэмульсионной краской 2 слоя	33.98	---	---	
57	Раздевалка	Затирка бетонитом, покраска водоэмульсионными составами 2 слоя	8.64	Штукатурка. Покраска водоэмульсионной краской 2 слоя	36.58	---	---	
58	Санузел	Затирка бетонитом, покраска водоэмульсионными составами 2 слоя	5.67	Штукатурка. Покраска водоэмульсионной краской 2 слоя	12.48	Кафельная плитка h–1,8м	17.28	
59	Кабинет	Затирка бетонитом, покраска водоэмульсионными составами 2 слоя	30.30	Штукатурка. Покраска водоэмульсионной краской 2 слоя	68.26	---	---	
60	Приемная	Затирка бетонитом, покраска водоэмульсионными составами 2 слоя	14.80	Штукатурка. Покраска водоэмульсионной краской 2 слоя	50.53	---	---	
61	Зам. директор	Затирка бетонитом, покраска водоэмульсионными составами 2 слоя	14.25	Штукатурка. Покраска водоэмульсионной краской 2 слоя	49.91	---	---	
62	Гос.услуг	Затирка бетонитом, покраска водоэмульсионными составами 2 слоя	15.72	Штукатурка. Покраска водоэмульсионной краской 2 слоя	51.58	---	---	
63	Кабинет	Затирка бетонитом, покраска водоэмульсионными составами 2 слоя	13.55	Штукатурка. Покраска водоэмульсионной краской 2 слоя	49.10	---	---	
64	Класс АСУР	Затирка бетонитом, покраска водоэмульсионными составами 2 слоя	13.01	Штукатурка. Покраска водоэмульсионной краской 2 слоя	48.48	---	---	
65	Кабинет	Затирка бетонитом, покраска водоэмульсионными составами 2 слоя	14.53	Штукатурка. Покраска водоэмульсионной краской 2 слоя	50.22	---	---	
66	Кабинет	Затирка бетонитом, покраска водоэмульсионными составами 2 слоя	14.63	Штукатурка. Покраска водоэмульсионной краской 2 слоя	50.34	---	---	
67	Коридор	Затирка бетонитом, покраска водоэмульсионными составами 2 слоя	14.94	Штукатурка. Покраска водоэмульсионной краской 2 слоя	112.96	---	---	
68	Моб. класс	Затирка бетонитом, покраска водоэмульсионными составами 2 слоя	21.45	Штукатурка. Покраска водоэмульсионной краской 2 слоя	58.28	---	---	
69	Кабинет	Затирка бетонитом, покраска водоэмульсионными составами 2 слоя	9.36	Штукатурка. Покраска водоэмульсионной краской 2 слоя	36.06	---	---	
70	Архив	Затирка бетонитом, покраска водоэмульсионными составами 2 слоя	21.84	Штукатурка. Покраска водоэмульсионной краской 2 слоя	58.9	---	---	
	Всего 2–этажа		388.84		1345.97		63.0	

ВЕДОМОСТЬ ОТДЕЛКИ ПОМЕЩЕНИЙ ПОДВАЛЬНОГО ЭТАЖА

№Пом.	Наименование	Отделка потолка	Площ. м2	Отделка стен и перегородок	Площ. м2	Низ стен и перегородок	Площ. м2	Прим.
1	Подвальное помещение	Затирка бетонитом, покраска водоэмульсионными составами 2 слоя	147.7	Штукатурка. Покраска водоэмульсионной краской 2 слоя	143.0	---	---	
2	Лестничная площадка	Затирка бетонитом, покраска водоэмульсионными составами 2 слоя	4.79	Штукатурка. Покраска водоэмульсионной краской 2 слоя	19.0	---	---	
	Всего подвального этажа		152.5		162.0			

ПРИМЕЧАНИЯ:

1. ПЕРЕЧЕНЬ ЧЕРТЕЖЕЙ И ОБЩИЕ УКАЗАНИЯ СМОТРЕТЬ НА ЛИСТАХ 1 И 2.
2. ЭКСПЛИКАЦИЮ ПОМЕЩЕНИЙ СМОТРЕТЬ НА ЛИСТАХ 7 И 8.
3. ОТДЕЛКУ ИЗ ШТУКАТУРКИ ВЫПОЛНИТЬ ТОЛЬКО ПОСЛЕ МОНТАЖА И ИСПЫТАНИЯ ИНЖЕНЕРНЫХ СИСТЕМ.

ВЗАМ. ИНВ. N° | ПОДП. И ДАТА | ИНВ. N° ПОДЛ.

Изм.	Кол.уч	Лист	No.док	Подпись	Дата
Разработал		Кенжекеева			
ГИП		Пшембаев			

АЕ–15–26.02.2021–III–3–АС

Реконструкция здания "Атырауского областного центра психического здоровья" к "призывному пункту" в поселке Индербор Индерского района Атырауской области

Архитектурно–строительные решения	Стадия	Лист	Листов
	РП	22	

Ведомость отделки помещений

ТОО "Accord Engineering" г.Атырау, 2021г.

ФОРМАТ А2

ПЛАН КРЫЛЬЦА Кр-1
МАСШТАБ 1:50

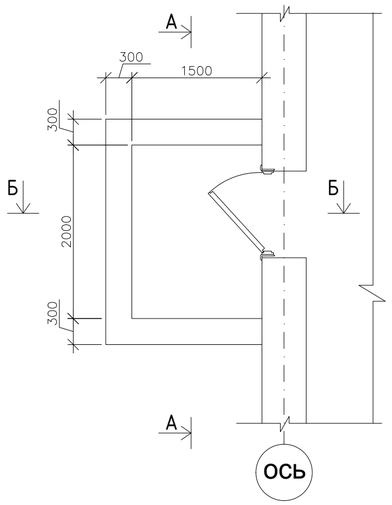

ПЛАН КРЫЛЬЦА Кр-2
МАСШТАБ 1:50

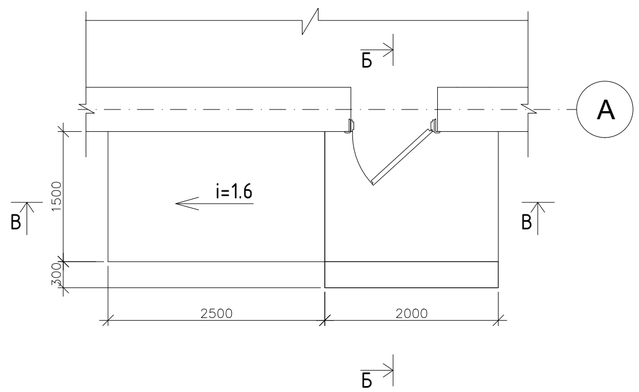

ПЛАН КРЫЛЬЦА Кр-3
МАСШТАБ 1:50

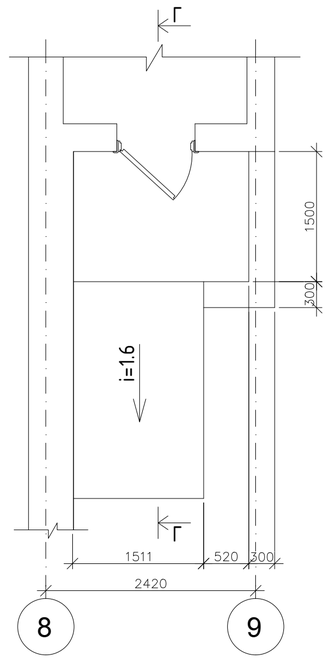

РАЗРЕЗ А-А
МАСШТАБ 1:50

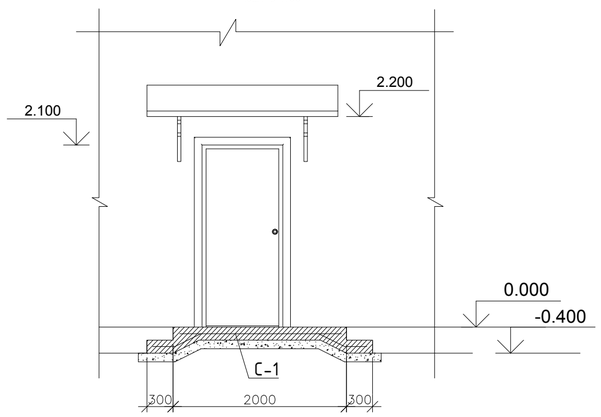

РАЗРЕЗ Б-Б
МАСШТАБ 1:50

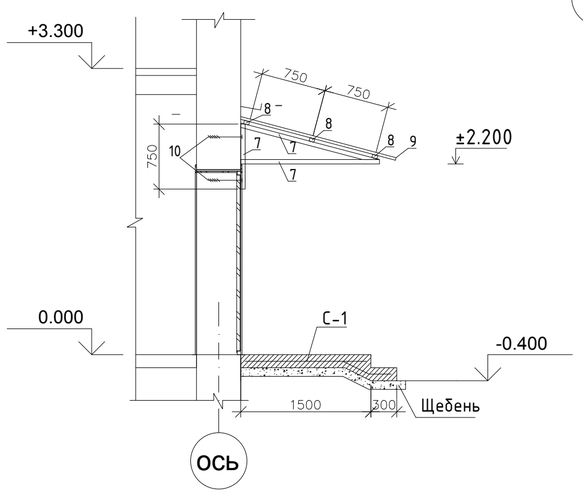

РАЗРЕЗ В-В
МАСШТАБ 1:50

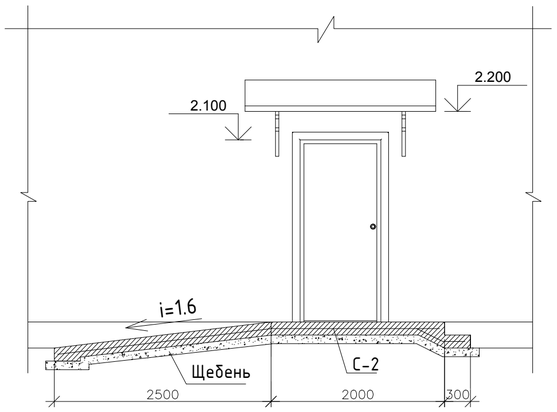

РАЗРЕЗ Г-Г
МАСШТАБ 1:50

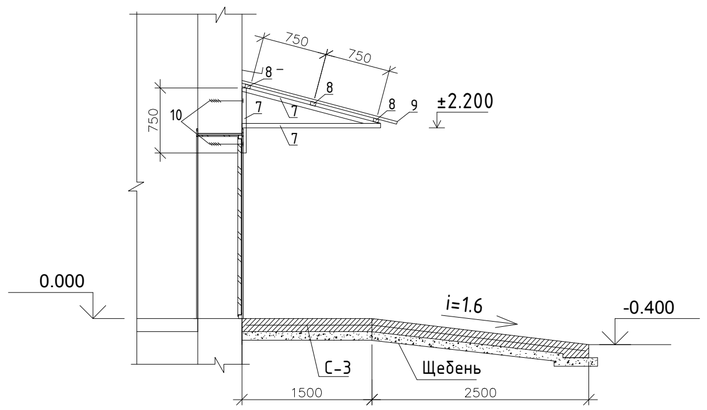

Спецификация

Поз.	Обозначение	Наименование	Кол.	Масса ед., кг	Приме-чание
		Крыльцо Кр-1	6		
С-1	ГОСТ 34028-2016	ф12 AIII 200х200мм Lобщ-73,0п.м		0,888	64,8
	Покрытия	Неполированная керамич. плитка	м2	6,6	
	Материал:	Бетон кл. В15 сульфатостойкий	м3	0,83	
		Щебень пропитанный битумом	м3	0,6	
		Крыльцо Кр-2	1		
С-2	ГОСТ 34028-2016	ф12 AIII 200х200мм Lобщ-76,0п.м		0,888	67.5
	Покрытия	Неполированная керамич. плитка	м2	10.95	
	Материал:	Бетон кл. В15 сульфатостойкий	м3	1.64	
		Щебень пропитанный битумом	м3	1.4	
		Крыльцо Кр-3	1		
С-3	ГОСТ 34028-2016	ф12 AIII 200х200мм Lобщ-74.0п.м		0,888	65.7
	Покрытия	Неполированная керамич. плитка	м2	7.48	
	Материал:	Бетон кл. В15 сульфатостойкий	м3	1.12	
		Щебень пропитанный битумом	м3	0.97	
		Козырек	8		
7	ГОСТ 8509-93	Уголок 50х50х3 Lобщ=4050 мм	2	9,4	18,8
8	ГОСТ 30245-2003	▭ 60х40х2 l=2200мм	3	6,45	19,35
9		Профнастил 1,85х2,2 м			4,1 м2
10		Дюбели	4		
		Отмостка			
		Бетон кл. В15 -100мм	м3	16.93	
		Щебень пропитанный битумом -100мм	м3	16.19	
		Сетка $5ВР1\frac{100}{100}$ 2350 L=950	55	6.5	357.5кг

ПРИМЕЧАНИЯ:

1. ПЕРЕЧЕНЬ ЧЕРТЕЖЕЙ И ОБЩИЕ УКАЗАНИЯ СМОТРЕТЬ НА ЛИСТАХ 1 И 2.
2. ЗА УСЛОВНУЮ ОТМЕТКУ 0.000 ПРИНЯТ ВЕРХНИЙ УРОВЕНЬ ЧИСТОГО ПОЛА 1-ЭТАЖА.
3. ВСЕ РАЗМЕРЫ ДАНЫ В МИЛЛИМЕТРАХ, ВСЕ ВЫСОТНЫЕ ОТМЕТКИ УКАЗАНЫ В МЕТРАХ, ЕСЛИ НЕТ ДРУГИХ УКАЗАНИЙ.
4. ПРОФНАСТИЛ ПРИМЕНЯТЬ С ЗАВОДСКИМ ЛАКОКРАСОЧНЫМ ПОКРЫТИЕМ. ПРИ ОТСУТСТВИИ ПОКРЫТИЯ, ЛИСТЫ ДО МОНТАЖА ОКРАСИТЬ ЭМАЛЬЮ ГФ-2107 С ОБОИХ СТОРОН.
5. ПРОФНАСТИЛ К ПРОГОНАМ ПОКРЫТИЯ КРЕПИТЬ САМОНАРЕЗАЮЩИМИ ВИНТАМИ ЧЕРЕЗ ВОЛНУ, МЕЖДУ СОБОЙ КОМБИНИРОВАННЫМИ ЗАКЛЕПКАМИ С ШАГОМ 300ММ.
6. ВСЕ ЖЕЛЕЗОБЕТОННЫЕ ЭЛЕМЕНТЫ СОПРИКАСАЮЩИЕСЯ С ГРУНТАМИ ДОЛЖНЫ ИЗГОТАВЛИВАТЬСЯ ИЗ БЕТОНА ПО ВОДОНЕПРОНИЦАЕМОСТИ НЕ НИЖЕ W8 НА СУЛЬФАТОСТОЙКОМ ПОРТЛАНДЦЕМЕНТЕ ПО ГОСТ 22266-94 С ПОСЛЕДУЮЩИМ НАНЕСЕННИЕМ НА БОКОВЫЕ ПОВЕРХНОСТИ БИТУМНОЙ МАСТИКИ В 2 СЛОЯ.
7. ВСЕ МОНОЛИТНЫЕ ЭЛЕМЕНТЫ ДОЛЖНЫ ВЫПОЛНЯТЬСЯ С ВИБРИРОВАНИЕМ ГЛУБИННЫМИ ВИБРАТОРАМИ.
8. СНЯТИЕ ОПАЛУБКИ ПРОИЗВОДИТЬ ПОСЛЕ ДОСТИЖЕНИЯ БЕТОНОМ 70% ПРОЕКТНОГО КЛАССА ПО ПРОЧНОСТИ НА СЖАТИЕ.
9. СОЕДИНЕНИЕ АРМАТУРЫ ЗАПРОЕКТИРОВАНО ВЯЗАЛЬНОЙ МЯГКОЙ ОТТОЖЖЕННОЙ ПРОВОЛОКОЙ.
10. ЕСЛИ НЕТ ДРУГИХ УКАЗАНИЙ ВСЕ СВАРНЫЕ ШВЫ ДОЛЖНЫ БЫТЬ 6ММ УГЛОВЫМИ.
11. СПЕЦИФИКАЦИЯ ДАНА НА ОДНОГО КРЫЛЬЦА.

Изм.	Кол.уч	Лист	No.док	Подпись	Дата
Разработал		Кенжекеева			
ГИП		Пшембаев			

АЕ-15-26.02.2021-III-3-АС

Реконструкция здания "Атырауского областного центра психического здоровья" к "призывному пункту" в поселке Индербор Индерского района Атырауской области

Архитектурно-строительные решения

Стадия	Лист	Листов
РП	23	

Крыльцо КР-1, КР-2, КР-3

ТОО "Accord Engineering" г.Атырау, 2021г.

ВЗАМ. ИНВ. N° | ПОДП. И ДАТА | ИНВ. N° ПОДЛ.

ФОРМАТ А2

СХЕМА ПРОЕМА В СТЕНАХ

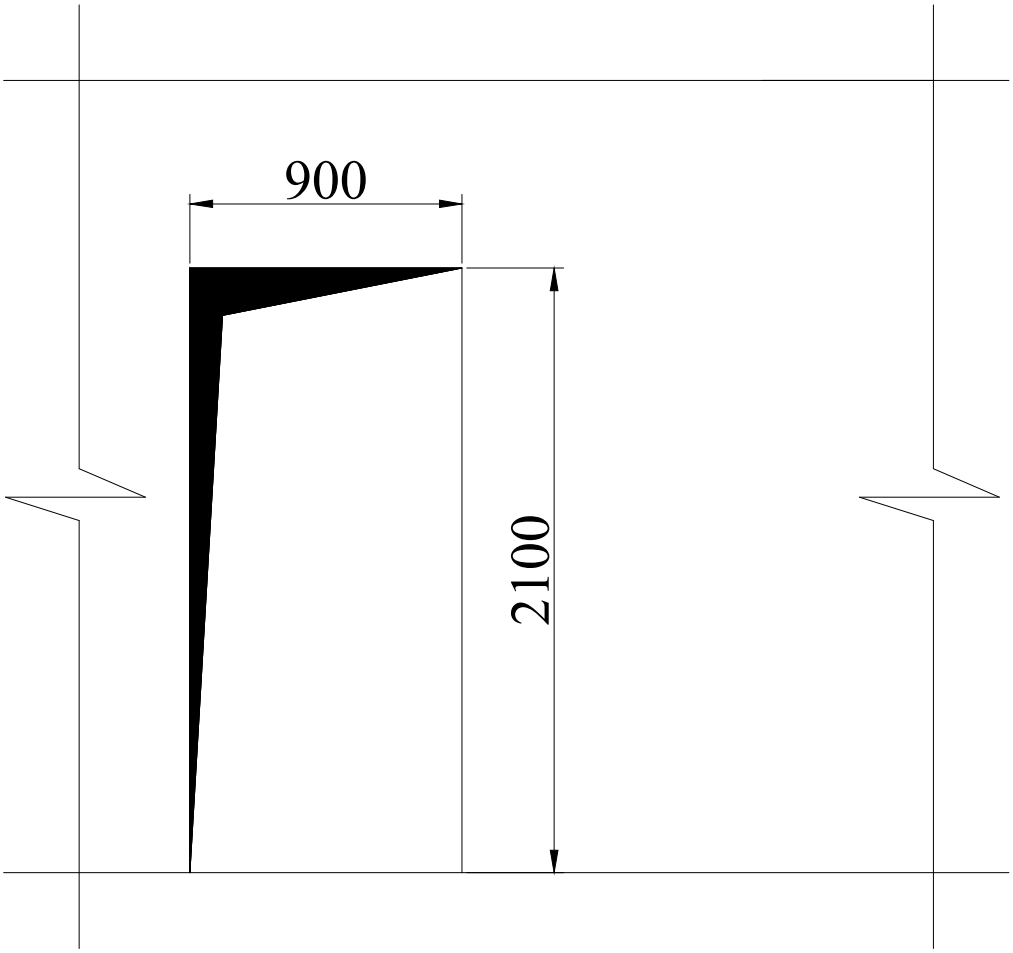

Порядок работ

1. Намечают размер проема.
2. В двух точках по высоте просверливают контрольные сквозные отверстия и прочерчивают линии резки.
3. Устанавливают деревянные страховочные стойки, от пола до потолка, на один проем две штуки.
4. Производят резку фрезой, электродисковым аппаратом в установленной последовательности.
5. Разборку производить с последовательно выламывая фрагменты выпеленных участков стены. Перед разборкой выполнить настил из досок по мягким прокладкам из автопокрышек. При производстве работ по демонтажу использовать троссовый блок типа тали.
6. Разборку стены выполнять блоками, вес разбираемого элемента не более 40 кг.

Изм.	Кол.уч	Лист	No.док	Подпись	Дата	АЕ-15-26.02.2021-III-3-АС
						Реконструкция здания "Атырауского областного центра психического здоровья" к "призывному пункту" в поселке Индербор Индерского района Атырауской области
Разработал		Кенжекеева				Архитектурно-строительные решения
ГИП		Пшембаев				Схема проема в стенах

Стадия	Лист	Листов
РП	24	

ТОО "Accord Engineering" г.Атырау, 2021г.

ВЗАМ. ИНВ. N° | ПОДП. И ДАТА | ИНВ. N° ПОДП.

ФОРМАТ А4

Габарит проема

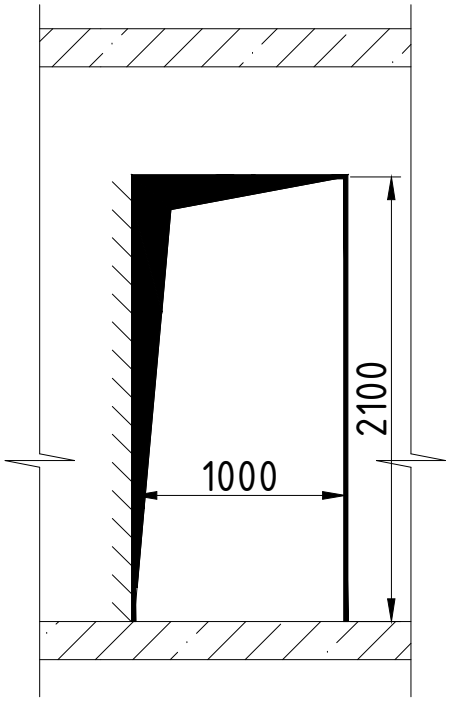

Монтажная схема проема

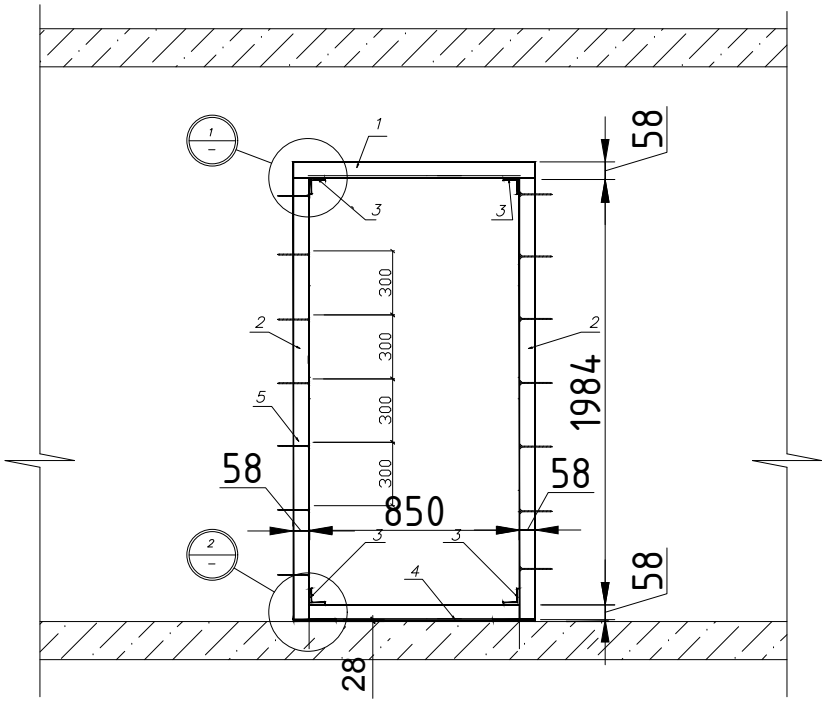

Спецификация

Марка, позиция	Обозначение (ГОСТ, ТУ)	Сечение , длинна, (мм)	Кол-во. шт.	Примечания
1	ГОСТ 8240-89	[14, L=966	2	
2	ГОСТ 8240-89	[14, L=1984	4	
3	ГОСТ 8509-86	∟ 75x75x5, L=280	4	
4	ГОСТ 8240-89	[14, L=966	2	
5	ГОСТ 5781-82*	Анкерный болт Ø12 , L=180	14	

Примечания

1. Данные узлы разработаны для устройства усилений вновь устраиваемых дверных проемов, шириной 1000мм в несущих стенах.
2. Усиление вновь устраиваемых проемов выполнить из спареных швеллеров 14, по углам в стык с установкой накладок из уголка 75х75х5.
3. Сварку элементов выполнять электродами Э-42 в ручную по ГОСТ 5264-80, с высотой катета по толщине наимение свариваемой конструкции, но не мение 8мм.
4. По металлоконструкциям наворить штукатурную сетку 1х25/1х25, для последующего оштукатуривания. Толщина штукатурного намета не мение 20мм.
5. Замаркированные узлы см лист .

Порядок работ

1. Намечают размер проема.
2. В двух точках по высоте просверливают контрольные сквозные отверстия и прочерчивают линии резки.
3. Устанавливают деревянные страховочные стойки, от пола до потолка, на один проем две штуки.
4. Производят резку фрезой, электродисковым аппаратом в установленной последовательности.
5. Разборку производить с последовательно выламывая фрагменты выпеленных участков стены. Перед разборкой выполнить настил из досок по мягким прокладкам из автопокрышек. При производстве работ по демонтажу использовать троссовый блок типа тали.
6. Разборку стены выполнять блоками, вес разбираемого элемента не более 40 кг.

ВЗАМ. ИНВ. N° | ПОДП. И ДАТА | ИНВ. N° ПОДП.

Изм.	Кол.уч	Лист	No. док	Подпись	Дата

АЕ-15-26.02.2021-III-3-АС

Реконструкция здания "Атырауского областного центра психического здоровья" к "призывному пункту" в поселке Индербор Индерского района Атырауской области

Разработал	Кенжекеева		
ГИП	Пшембаев		

Архитектурно-строительные решения

Стадия	Лист	Листов
РП	25	

Металлическая рама

ТОО "Accord Engineering" г.Атырау, 2021г.

ФОРМАТ А4

УЗЛЫ И ДЕТАЛИ

1/25

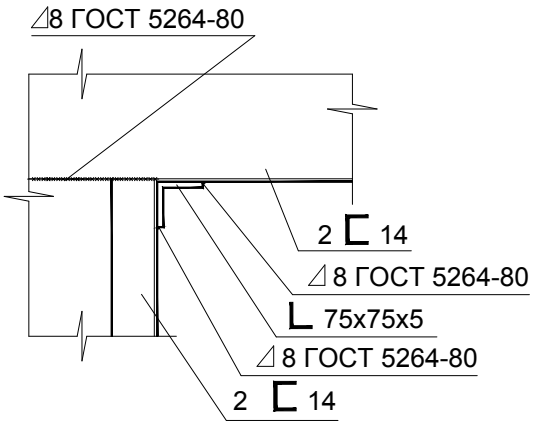

2/25

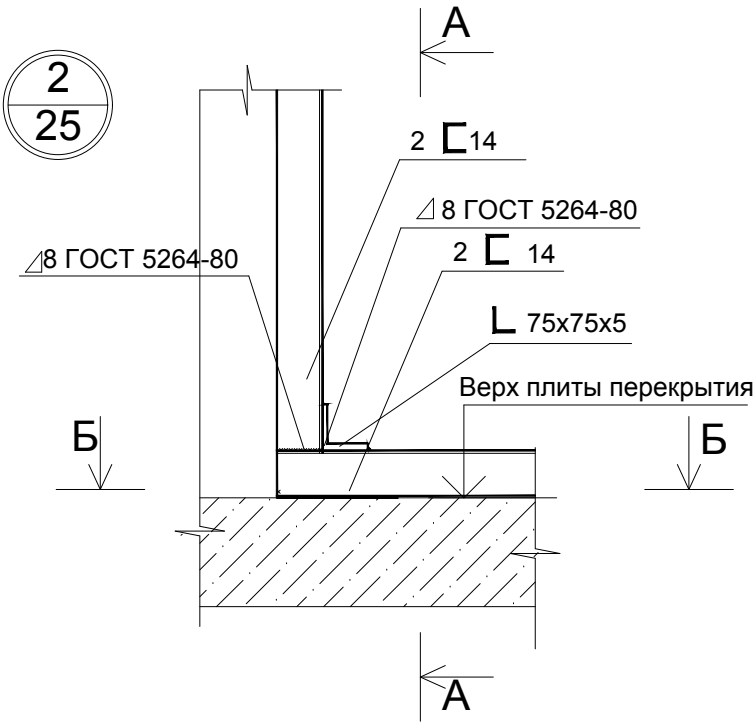

А - А

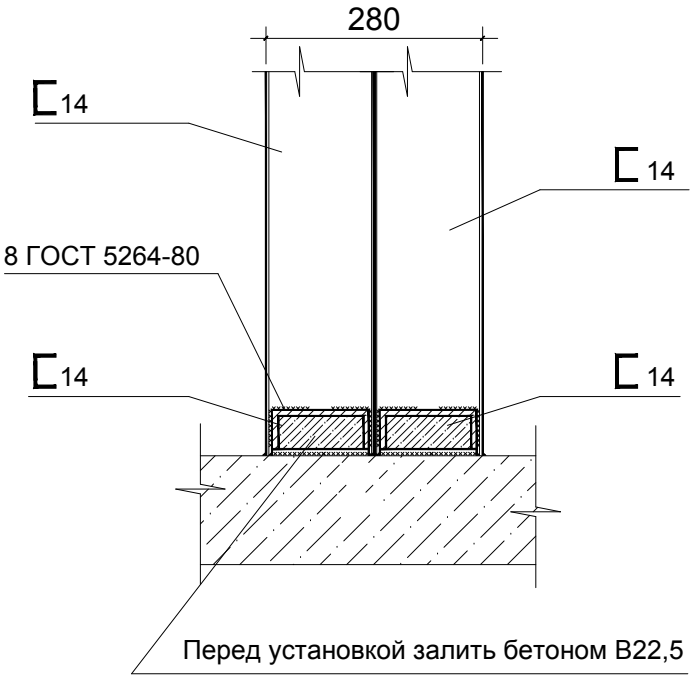

Б - Б

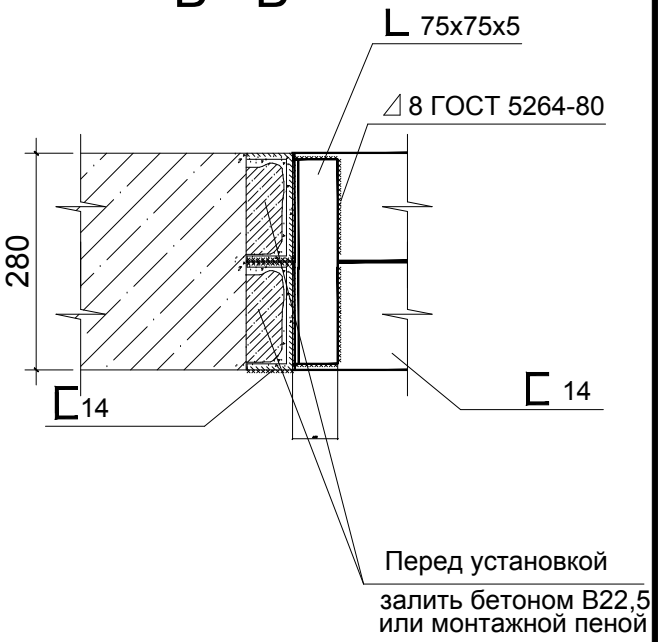

Изм.	Кол.уч	Лист	No.док	Подпись	Дата	АЕ-15-26.02.2021-III-3-АС
						Реконструкция здания "Атырауского областного центра психического здоровья" к "призывному пункту" в поселке Индербор Индерского района Атырауской области
Разработал		Кенжекеева				Архитектурно-строительные решения
ГИП		Пшембаев				Узлы и детали

Стадия	Лист	Листов
РП	26	

ТОО "Accord Engineering"
г.Атырау, 2021г.

ВЗАМ. ИНВ. N° | ПОДП. И ДАТА | ИНВ. N° ПОДП.

ФОРМАТ А4

Противопожарные мероприятия.
Указания по производству работ.

До начала производства работ по разборке перегородок выполнить охранные мероприятия по защите перекрытия –улажить на пол дощатый настил из двухслоев досок б=40мм.

Разборку перегородок выполнять участками 0,3х0,3 м без обрушения их на пол и складировать на подмости.

Во избежании возгорания горючих (токсичных) строительных материалов и конструкций в период производства строительных работ при перепланировке помещений необходимо:

- назначить ответственного за пожарную безопасность в ремонтируемых помещениях;
- на путях эвакуации из помещений (у наружных дверей) установить два огнетушителя и ящик с песком и лопатой;
- временное складирование строительных материалов, изделий, оборудования и мебели категорически запрещается размещать на путях эвакуации как в помещениях, так и на лестничных клетках;
- максимально исключить электрогазосварочные работы, заменив их креплениями на резьбе;
- сварочные работы, которые не возможно исключить по технологии производства работ, выполнять на несгораемых полах с применением несгораемых экранов, при открытых дверях и окнах; сварочные работы должны вести только аттестованные специалисты;
- временную проводку выполнять в пожаробезопасном исполнении с надлежащим ее креплением.

Изм.	Кол.уч	Лист	No.док	Подпись	Дата	АЕ-15-26.02.2021-III-3-АС
						Реконструкция здания "Атырауского областного центра психического здоровья" к "призывному пункту" в поселке Индербор Индерского района Атырауской области
Разработал		Кенжекеева				Архитектурно-строительные решения
ГИП		Пшембаев				Противопожарные мероприятия

Стадия	Лист	Листов
РП	27	

ТОО "Accord Engineering" г.Атырау, 2021г.

ВЗАМ. ИНВ. N° | ПОДП. И ДАТА | ИНВ. N° ПОДЛ.

ФОРМАТ А4

ВЕДОМОСТЬ ОБЪЕМОВ ДЕМОНТАЖНЫХ РАБОТ

Ном п/п	НАИМЕНОВАНИЕ РАБОТ И ЗАТРАТ	ЕД. ИЗМ.	КОЛ.
	СТРОИТЕЛЬНАЯ ЧАСТЬ		
1	Демонтаж покрытия ступеней на входных крыльцах	$м^2$	74.8
2	Демонтаж облицовки стен цокольной части	$м^2$	59.7
3	Очистка краски потолка	$м^2$	915.93
4	Отбивка штукатурки вместе со стенной краской	$м^2$	2865.73
5	Разборка облицовки стен из керамических глазурованных плиток	$м^2$	439.38
6	Разборка покрытия полов из керамических плиток	$м^2$	341.92
7	Разборка керамических плинтусов	м	278.6
8	Разборка покрытия дощатых полов	$м^2$	574.01
9	Разборка плинтусов из ПВХ	м	741.29
10	Демонтаж покрытия кровли	$м^2$	650.4
11	Демонтаж несущей конструкции кровли (древесина)	$м^3$	27.6
12	Демонтаж дверного блока 1500х2100мм	шт.	2
13	Демонтаж дверного блока 900х2100мм	шт.	73
14	Демонтаж дверного блока 700х2100мм	шт.	2
15	Демонтаж оконного блока 1600х1400мм	шт.	51
16	Демонтаж оконного блока 500х1400мм	шт.	2
17	Демонтаж оконного блока 200х3300мм	шт.	2
18	Пробивка проемов 900х2100мм	шт.	15
19	Пробивка проемов 1400х1600мм	шт.	1
20	Пробивка проемов 1200х2100мм	шт.	1

ВЗАМ. ИНВ. N°

ПОДП. И ДАТА

ИНВ. N° ПОДП.

Изм.	Кол.уч	Лист	No.док	Подпись	Дата
Разработал		Кенжекеева			
ГИП		Пшембаев			

АЕ-15-26.02.2021-III-3-АС

Реконструкция здания "Атырауского областного центра психического здоровья" к "призывному пункту" в поселке Индербор Индерского района Атырауской области

Архитектурно-строительные решения

Стадия	Лист	Листов
РП	28	

Ведомость объемов демонтажных работ

ТОО "Accord Engineering" г.Атырау, 2021г.

ФОРМАТ А4