Республика Казахстан
Атырауская область

ТОО "Accord Engineering"
ЛИЦЕНЗИЯ: 13020257 от 24.12.2013г.
ЗАКАЗЧИК: ГУ"Отдел строительства Индерского района"
ЗАКАЗ: 15-26.02.2021

РАБОЧИЙ ПРОЕКТ

Реконструкция здания "Атырауского областного центра психического здоровья" к "призывному пункту" в поселке Индербор Индерского района Атырауской области

Электрическое освещение (ЭО)

ДИРЕКТОР

ТОО "Accord Engineering" **Пшембаев С.**

г.Атырау-2021 г.

ВЕДОМОСТЬ РАБОЧИХ ЧЕРТЕЖЕЙ ОСНОВНОГО КОМПЛЕКТА ЭО

Лист	Наименование	Примечание
1	Общие данные	
2	Однолинейная схема щита ЩР	
3	Однолинейная схема щита ЩО1-1,ЩО1-2, ЩО1-2, ЩО2-2	
4	Однолинейная схема щита ЩС1, ЩС2	
5	План демонтажа 1-этажа, 2-этажа	
6	План силовой сети тех.подполья	
7	План силовой сети 1-этажа, 2-этажа	
8	План сети освещения 1-этажа, 2-этажа	
9	План освещения тех.подполья	
10	План розеточной сети 1-этажа, 2-этажа	
11	План заземления, молниезащиты	

ВЕДОМОСТЬ ССЫЛОЧНЫХ И ПРИЛАГАЕМЫХ ДОКУМЕНТОВ

Обозначение	Наименование	Примечание
	Ссылочные документы	
Сельэнергопроект 3.407.1.-143 выпуск 1	Железобетонные опоры ВЛ-10кВ. Опоры на базе железобетонных стоек длиной 10,5м	
ПУЭ РК СНиП РК 4.04-10-2002	Электротехнические устройства	
А10-93	Правила устройства эл. установок	
А5-92	Защитное заземление и зануление эл.оборудования (напряжением до 1000В)	
	Прокладка кабелей напряжением до 35 кВ в траншеях	
	Прилагаемые документы	
АЕ-15-26.02.2021-III-04-ЭО.С	Спецификация оборудования	
АЕ-15-26.02.2021-III-04-ЭО.ВР	Ведомость работ	

ВЕДОМОСТЬ ОСНОВНЫХ КОМПЛЕКТОВ РАБОЧИХ ЧЕРТЕЖЕЙ

Обозначение	Наименование	Примечание
ЭО	Электрическое освещение	

Основные технические показатели

1	Категория электроснабжения		III
2	Напряжение	В	220
3	Установленная мощность	кВт	59.8
4	Расчетная мощность	кВт	47.8
5	Расчетный ток	А	90.8

ОБЩИЕ УКАЗАНИЯ

1. Данный проект разработан на основании техническое обследование, задания на проектирование, архитектурно-строительных, технологических и сантехнических чертежей, в соответствии с требованиями нормативной документации СП РК 2.04-104-2012*, СП РК 4-04-106-2013*.
2. Согласно акту обследования технического состояния зданий системы электроснабжения морально устаревшая, имеются множественных следов отремонтированных участков и местами электропроводки оголенные.
Демонтируемое оборудование и материалы дальнейшему использованию не подлежат.
По степени обеспечения надежности электроснабжения электроприемники относятся ко 3-ой категории.
3. Электроснабжения проектируемого Призывного пункта предусмотрено от двух источников КТПН и ДЭС.
3. Внутриплощадочная сеть 0,4кВ выполняются кабелем марки ВВГ в траншее на пересечениях с дорогами в водогазопроводных трубах по ГОСТ3262-75.
4. Внутренними потребителями эл. энергии проектируемого Призывного пункта являются: сеть розеток, освещение, системы вентиляции и кондиционирования.
5. Внутреннее электроснабжение Призывного пункта выполняются кабелем марки ВВГ допускается использовать кабели другого типа аналогичных сечений.
6. Для обеспечения надежной и безопасной эксплуатации эл.сетей все элементы эл.цепей выполнить с учетом ГОСТ Р50462 – 92, устанавливающего требования по применению определенных цветов для идентификации как отдельных изолированных жил кабелей, так и отдельных проводников.
7. По усмотрению Заказчика допускается замена отечественного электрооборудования и щитов на соответствующие изделия импортного производства при условии аналогичности их технических характеристик.
8. Высота установки комп.розеток – 0.3-0.5, розеток кондиционера 15см от потолочного перекрытия, выключателей – 0,8....1 м от уровня пола.
Высота установки распределительных щитов – 1,2....1,5 м от уровня пола.
Точное расположение светильников, розеток и выключателей определяется по месту в присутствии Заказчика.
9. Проектом предусматриваются выносной контур заземления. Сопротивление заземляющего устройства должно быть не более 4 ом.
10. Монтаж и заземление электрооборудования выполнить согласно ПУЭ и СП РК 4.04-107-2013

НАСТОЯЩИЙ ПРОЕКТ РАЗРАБОТАН В СООТВЕТСТВИИ С НОРМАМИ, ПРАВИЛАМИ, ИНСТРУКЦИЯМИ И ГОСУДАРСТВЕННЫМИ СТАНДАРТАМИ

ГЛАВНЫЙ ИНЖЕНЕР ПРОЕКТА Пшембаев С

ВЗАМ. ИНВ. N | ПОДПИСЬ И ДАТА | ИНВ. N ПОДЛ.

ИЗМ.	КОЛ.УЧ	ЛИСТ	No.ДОК	ПОДПИСЬ	ДАТА
РАЗРАБ.		Базылов			
ГИП		Пшембаев			

АЕ-15-26.02.2021-III-04-ЭО

РЕКОНСТРУКЦИЯ ЗДАНИЯ ОБЛАСТНОГО "ЦЕНТРА ПСИХИЧЕСКОГО ЗДОРОВЬЯ" К "ПРИЗЫВНОМУ ПУНКТУ" ПОСЕЛКЕ ИНДЕРБОР ИНДЕРСКОГО РАЙОНА АТЫРАУСКОЙ ОБЛАСТИ

Электрическое освещение

СТАДИЯ	ЛИСТ	ЛИСТОВ
РП	1	11

Общие данные

ТОО "Accord Engineering"

ФОРМАТ А3

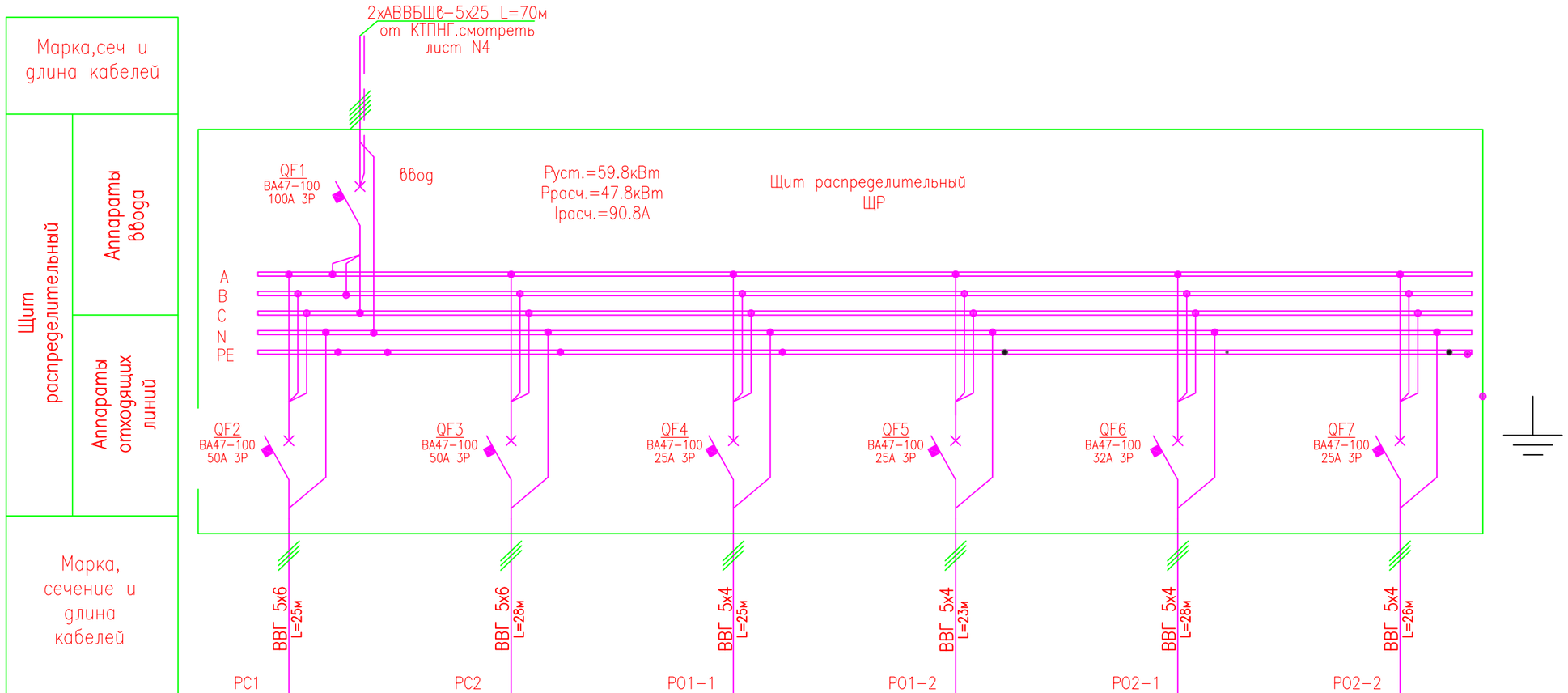

Обозначение и кол-во						
Руст., кВт	20.7	17.8	6.6	3.5	4.4	6.8
Ррасч., кВт	16.5	14.2	5.2	2.8	3.5	5.4
Iрасч., А	31.3	27	10	5.3	6.6	10.3
Наименование	Щит силовой ЩС1	Щит силовой ЩС2	Щит освещения ЩО1-1	Щит освещения ЩО1-2	Щит освещения ЩО2-1	Щит освещения ЩО2-2
Помещение	Помещение N5	Помещение N67	Помещение N5	Помещение N23	Помещение N67	Помещение N23
Этаж	1-й этаж	2-й этаж	1-й этаж	1-й этаж	2-й этаж	2-й этаж

ВЗАМ. ИНВ. N

ПОДПИСЬ И ДАТА

ИНВ. N ПОДЛ.

ИЗМ.	КОЛ.УЧ	ЛИСТ	No.ДОК	ПОДПИСЬ	ДАТА	АЕ-15-26.02.2021-III-04-ЭО			
						РЕКОНСТРУКЦИЯ ЗДАНИЯ ОБЛАСТНОГО "ЦЕНТРА ПСИХИЧЕСКОГО ЗДОРОВЬЯ" К "ПРИЗЫВНОМУ ПУНКТУ" ПОСЕЛКЕ ИНДЕРБОР ИНДЕРСКОГО РАЙОНА АТЫРАУСКОЙ ОБЛАСТИ			
РАЗРАБ.		Базылов				Электрическое освещение	СТАДИЯ	ЛИСТ	ЛИСТОВ
							РП	2	X
ГИП		Пшембаев				Однолинейная схема щита ЩР	ТОО "Accord Engineering"		

ФОРМАТ А3

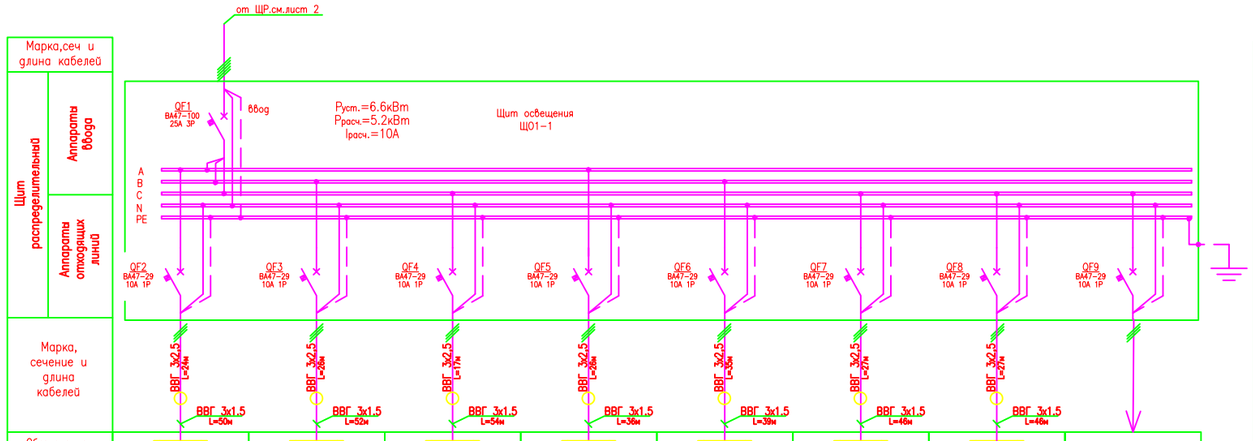

Обозначение и кол-во	17шт.	16шт.	12шт.	15шт.	14шт.	15шт.	15шт.	Резерв
N группа	1	2	3	4	5	6	7	8
Pуст., кВт	0.8	1.1	0.8	1.0	1.0	1.0	0.9	
Pрасч., кВт	0.8	1.1	0.8	1.0	1.0	1.0	0.9	
Iрасч., А	2.0	2.6	2.0	2.6	2.6	2.6	2.3	
Наименование	Освещение рабочее	Освещение рабочее	Освещение рабочее	Освещение рабочее	Освещение рабочее	Освещение рабочее	Освещение рабочее	
Помещение								
Этаж	1-й этаж							

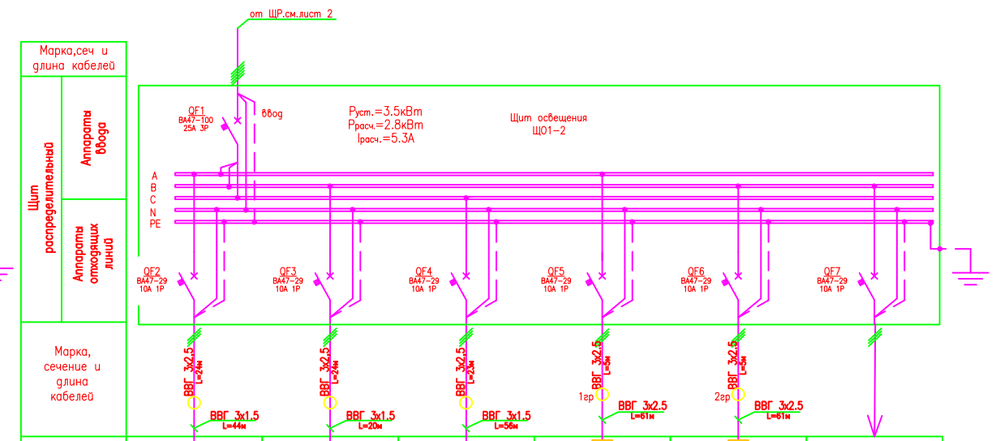

Обозначение и кол-во	14шт.	8шт.	17шт.	5шт.	5шт.	Резерв
N группа	1	2	3			
Pуст., кВт	1	0.7	0.8	0.5	0.5	
Pрасч., кВт	1	0.7	0.8	0.4	0.4	
Iрасч., А	2.6	1.8	2.0	1.3		
Наименование	Освещение рабочее	Освещение рабочее	Освещение рабочее	Розетки	Розетки	
Помещение						
Этаж	1-й этаж					

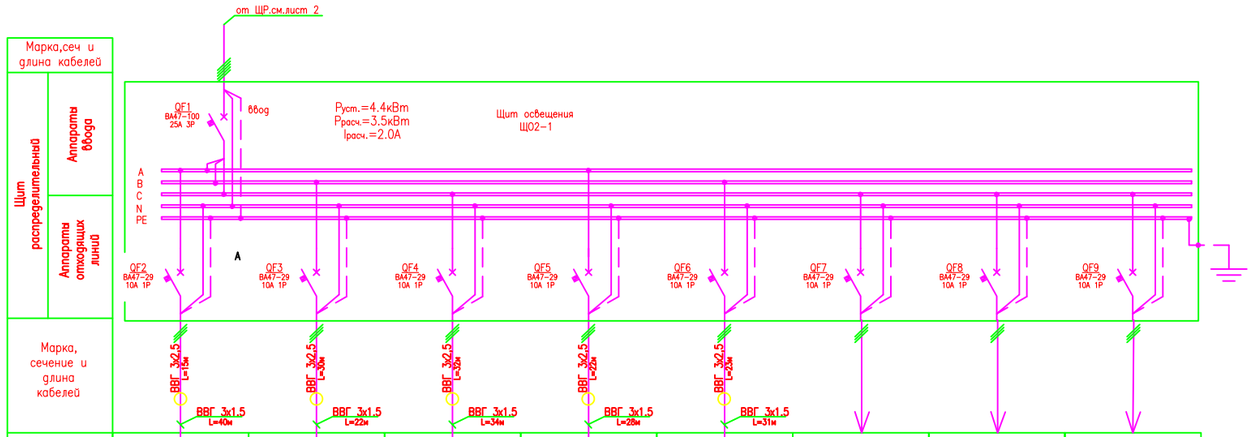

Обозначение и кол-во	13шт.	12шт.	11шт.	13шт.	12шт.	Резерв	Резерв	Резерв
N группа	1	2	3	4	5	6	7	8
Pуст., кВт	0.9	0.9	0.8	0.9	0.9			
Pрасч., кВт	0.9	0.9	0.8	0.9	0.9			
Iрасч., А	4,0	4,0	3.8	4,0	4,0			
Наименование	Освещение рабочее	Освещение рабочее	Освещение рабочее	Освещение рабочее	Освещение рабочее			
Помещение								
Этаж	2-й этаж							

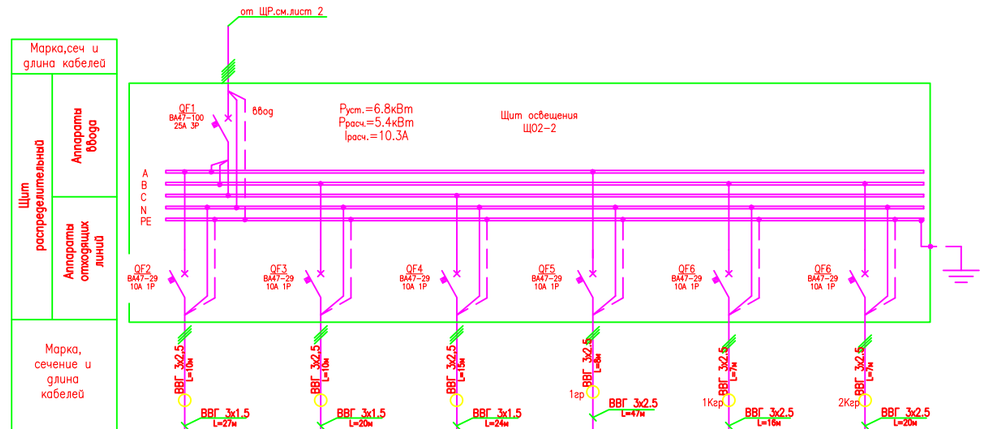

Обозначение и кол-во	10шт.	10шт.	10шт.	5шт.	2шт.	2шт.
N группа	1	2	3			
Pуст., кВт	0.7	0.7	0.7	0.5	2.1	2.1
Pрасч., кВт	0.7	0.7	0.7	0.4	1.7	1.7
Iрасч., А	3.1	3.1	3.1	1.3	5.6	5.6
Наименование	Освещение рабочее	Освещение рабочее	Освещение рабочее	Розетки Компьютеры	Розетки Кондиционеры	Розетки Кондиционеры
Помещение						
Этаж	2-й этаж					

Взам. инв. N	Подпись и дата	Инв. N подл.

ИЗМ.	КОЛ.УЧ	ЛИСТ	№ДОК.	ПОДПИСЬ	ДАТА
РАЗРАБ.		Базылов			
ГИП		Пшембаев			

АЕ-15-26.02.2021-III-04-ЭО

РЕКОНСТРУКЦИЯ ЗДАНИЯ ОБЛАСТНОГО "ЦЕНТРА ПСИХИЧЕСКОГО ЗДОРОВЬЯ" К "ПРИЗЫВНОМУ ПУНКТУ" ПОСЕЛКЕ ИНДЕРБОР ИНДЕРСКОГО РАЙОНА АТЫРАУСКОЙ ОБЛАСТИ

Электрическое освещение

СТАДИЯ	ЛИСТ	ЛИСТОВ
РП	3	X

Однолинейная схема щита ЩО1-1, ЩО1-2, ЩО2-1, ЩО2-2

ТОО "Accord Engineering"

Формат А1

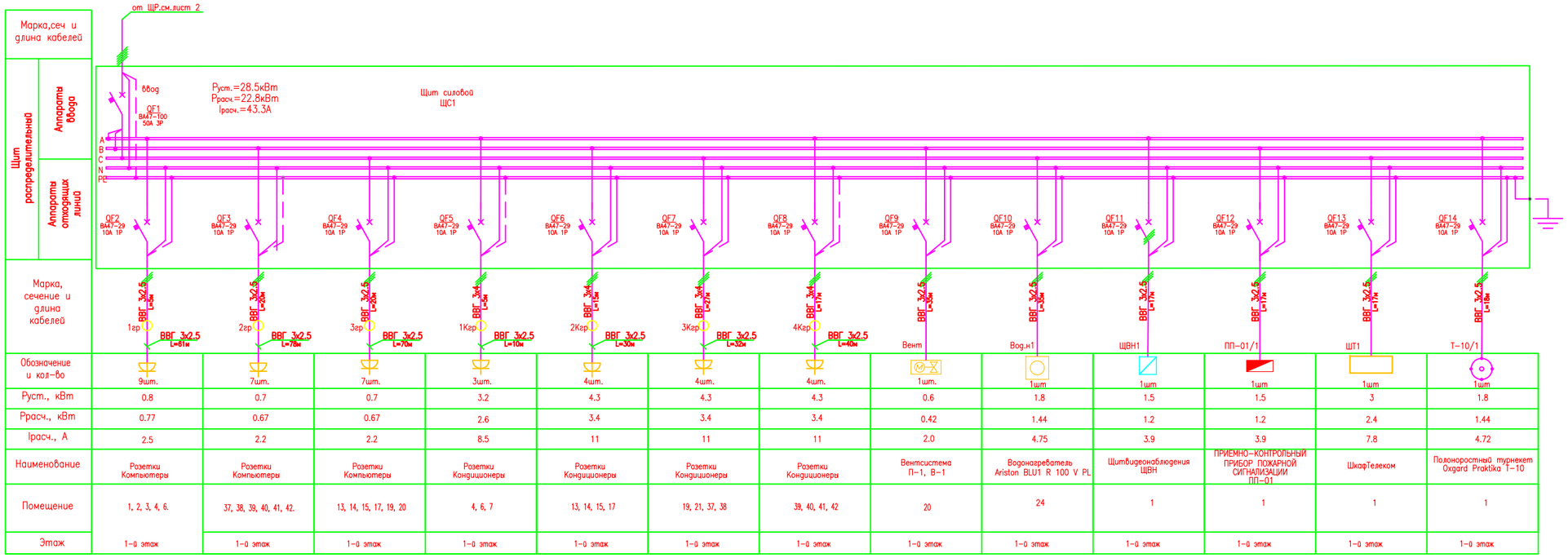

Обозначение и кол-во	9шт.	7шт.	7шт.	3шт.	4шт.	4шт.	4шт.	1шт.	1шт	1шт	1шт	1шт	1шт
Pуст., кВт	0.8	0.7	0.7	3.2	4.3	4.3	4.3	0.6	1.8	1.5	1.5	3	1.8
Pрасч., кВт	0.77	0.67	0.67	2.6	3.4	3.4	3.4	0.42	1.44	1.2	1.2	2.4	1.44
Iрасч., А	2.5	2.2	2.2	8.5	11	11	11	2.0	4.75	3.9	3.9	7.8	4.72
Наименование	Розетки Компьютеры	Розетки Компьютеры	Розетки Компьютеры	Розетки Кондиционеры	Розетки Кондиционеры	Розетки Кондиционеры	Розетки Кондиционеры	Вентсистема П-1, В-1	Водонагреватель Ariston BLU1 R 100 V PL	Щитвидеонаблюдения ЩВН	ПРИЕМНО-КОНТРОЛЬНЫЙ ПРИБОР ПОЖАРНОЙ СИГНАЛИЗАЦИИ ПП-01	ШкафТелеком	Полоноростный турнекет Oxgard Praktika T-10
Помещение	1, 2, 3, 4, 6.	37, 38, 39, 40, 41, 42.	13, 14, 15, 17, 19, 20	4, 6, 7	13, 14, 15, 17	19, 21, 37, 38	39, 40, 41, 42	20	24	1	1	1	1
Этаж	1-й этаж	1-й этаж	1-й этаж	1-й этаж	1-й этаж	1-й этаж	1-й этаж	1-й этаж	1-й этаж	1-й этаж	1-й этаж	1-й этаж	1-й этаж

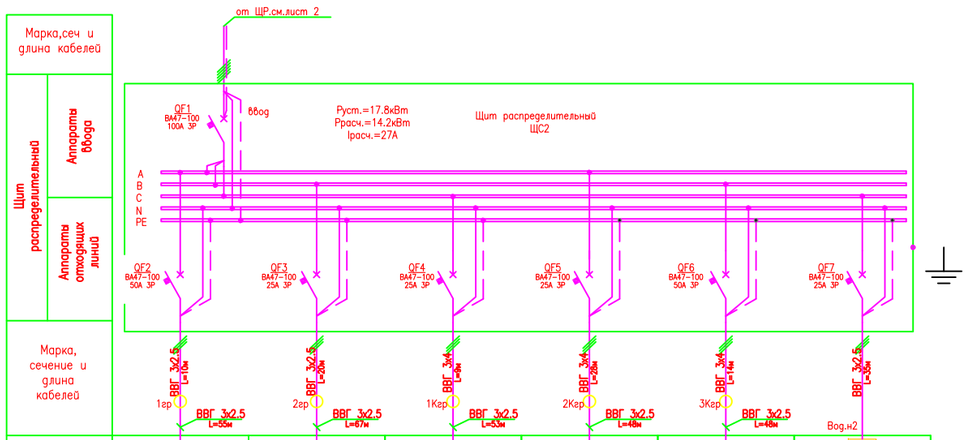

Обозначение и кол-во	7шт.	5шт.	5шт.	4шт.	5шт.	1шт
Pуст., кВт	0.7	0.5	5.4	4.3	5.4	1.5
Pрасч., кВт	0.67	0.48	4.3	3.4	4.3	1.2
Iрасч., А	2.2	1.5	14	11	14	4.0
Наименование	Розетки Компьютеры	Розетки Компьютеры	Розетки Кондиционеры	Розетки Кондиционеры	Розетки Кондиционеры	Водонагреватель Ariston ABS PRO R 50 V
Помещение	1, 2, 3, 4, 6.	37, 38, 39, 40, 41, 42.	68, 69, 70, 45.	46, 47, 59, 60.	61, 62, 63, 64, 65.	49
Этаж	2-й этаж					

Взам. инв. N

Подпись и дата

Инв. N подл.

ИЗМ.	КОЛ.УЧ.	ЛИСТ	N.ДОК.	ПОДПИСЬ	ДАТА	АЕ-15-26.02.2021-III-04-ЭО		
						РЕКОНСТРУКЦИЯ ЗДАНИЯ ОБЛАСТНОГО "ЦЕНТРА ПСИХИЧЕСКОГО ЗДОРОВЬЯ" К "ПРИЗЫВНОМУ ПУНКТУ" ПОСЕЛКЕ ИНДЕРБОР ИНДЕРСКОГО РАЙОНА АТЫРАУСКОЙ ОБЛАСТИ		
							СТАДИЯ	ЛИСТ	ЛИСТОВ
РАЗРАБ.		Базылов				Электрическое освещение	РП	4	X
ГИП		Пшембаев				Однолинейная схема щита ЩС1, ЩС2	ТОО "Accord Engineering"		

Формат А1

ПЛАН ДЕМОНТАЖА 1-ГО ЭТАЖА

МАСШТАБ 1:100

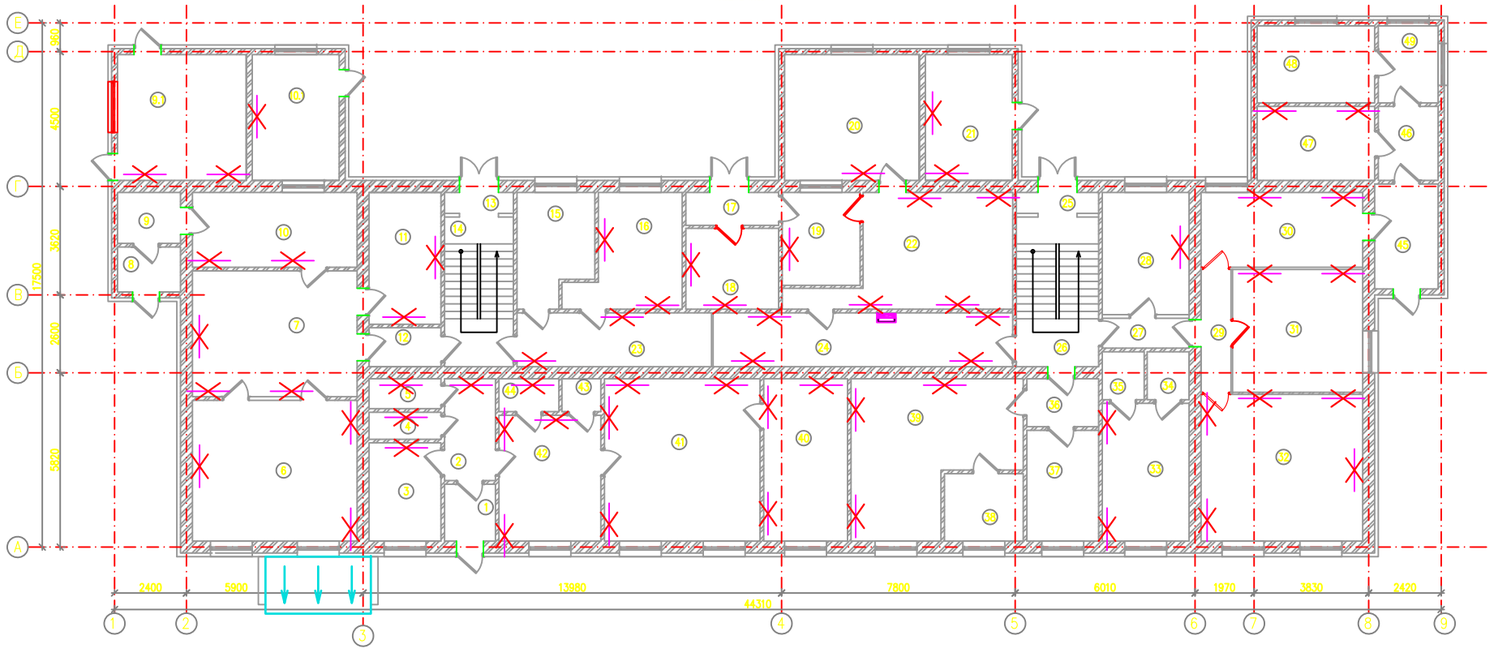

ПЛАН ДЕМОНТАЖА 2-ГО ЭТАЖА

МАСШТАБ 1:100

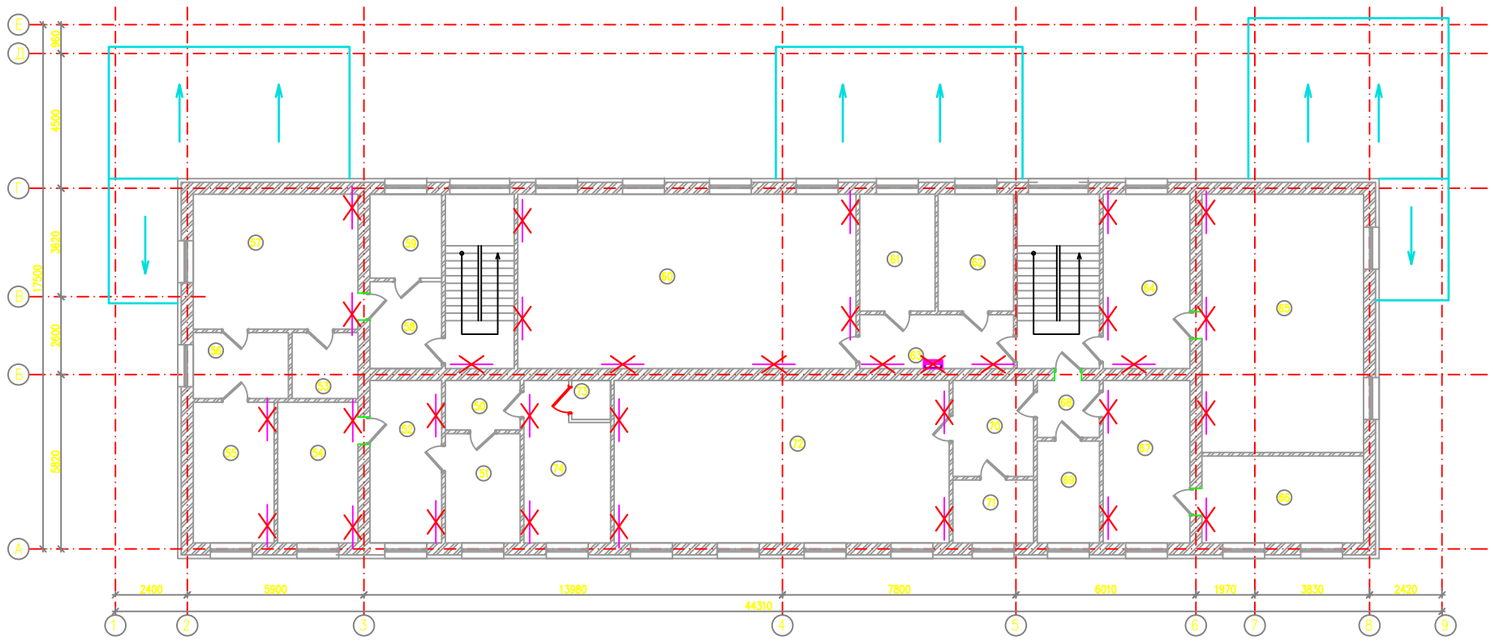

ЭКСПЛИКАЦИЯ ПОМЕЩЕНИЙ 1-ЭТАЖА (НАЧАЛО)

№ПОМ.	НАИМЕНОВАНИЕ	ПЛОЩАДЬ М2	КАТ. ПОМ ЕЩ
1	ТАМБУР	3.23	Д
2	КОРИДОР	5.78	Д
3	ПОДСОБКА	7.87	Д
4	САНУЗЕЛ	2.16	Д
5	САНУЗЕЛ	2.4	Д
6	КАБИНЕТ	25.85	Д
7	КАБИНЕТ	23.1	Д
8	ТАМБУР	3.15	Д
9	КОРИДОР	3.57	Д
9.1	СКЛАД	18.16	Д
10	КАБИНЕТ ВРАЧА	13.75	Д
10.1	КОТЕЛЬНАЯ	12.18	Г
11	ФОТОЛАБАРАТ	10.56	Д
12	КОРИДОР	3.12	Д
13	ТАМБУР	1.61	Д
14	ЛЕСТ.ПЛОЩАДКА	11.5	Д
15	ПОСУДАМОЕЧНАЯ	12.2	Д
16	ПОСУДАМОЕЧНАЯ	12.2	Д

ЭКСПЛИКАЦИЯ ПОМЕЩЕНИЙ 1-ЭТАЖА (ПРОДОЛЖЕНИЕ)

№ПОМ.	НАИМЕНОВАНИЕ	ПЛОЩАДЬ М2	КАТ. ПОМ ЕЩ
17	КОРИДОР	3.41	Д
18	КУХНЯ	8.37	Д
19	КУХНЯ	8.06	Д
20	СТОЛОВАЯ	18.9	Д
21	СКЛАД	12.18	Д
22	КУХНЯ	21.39	Д
23	КОРИДОР	11.7	Д
24	КОРИДОР	18.02	Д
25	ТАМБУР	1.93	Д
26	ЛЕСТ.ПЛОЩАДКА	13.93	Д
27	КОРИДОР	2.9	Д
28	КАБИНЕТ	11.83	Д
29	КОРИДОР	4.1	Д
30	ПАЛАТА	13.5	Д
31	ПАЛАТА	17.84	Д
32	ПАЛАТА	26.46	Д
33	КАБИНЕТ	13.34	Д
34	САНУЗЕЛ	2.24	Д

ЭКСПЛИКАЦИЯ ПОМЕЩЕНИЙ 1-ЭТАЖА (ОКОНЧАНИЕ)

№ПОМ.	НАИМЕНОВАНИЕ	ПЛОЩАДЬ М2	КАТ. ПОМ ЕЩ
35	САНУЗЕЛ	2.24	Д
36	КОРИДОР	3.84	Д
37	КАБИНЕТ	8.88	Д
38	САНУЗЕЛ	5.92	Д
39	ПАЛАТА	24.65	Д
40	КАБИНЕТ	15.18	Д
41	КАБИНЕТ	28.18	Д
42	ПРИЕМНАЯ	14.28	Д
43	САНУЗЕЛ	1.43	Д
44	САНУЗЕЛ	2.2	Д
45	ТАМБУР	7.42	Д
46	КОРИДОР	4.94	Д
47	ДУШЕВАЯ	5.14	Д
48	ДУШЕВАЯ	9.71	Д
49	КОРИДОР	5.14	Д
	ВСЕГО:	521.64	

ЭКСПЛИКАЦИЯ ПОМЕЩЕНИЙ 2-ЭТАЖА (НАЧАЛО)

№ПОМ.	НАИМЕНОВАНИЕ	ПЛОЩАДЬ М2	КАТ. ПОМ ЕЩ
50	КОРИДОР	4.13	Д
51	КОРИДОР	9.13	Д
52	КАБИНЕТ	13.01	Д
53	ГАРДЕРОБ	4.84	Д
54	КАБИНЕТ	12.60	Д
55	КАБИНЕТ	12.69	Д
56	КОРИДОР	7.00	Д
57	КАБИНЕТ	24.75	Д
58	КОРИДОР	6.96	Д
59	КАБИНЕТ	6.72	Д
60	ПАЛАТА	65.77	Д
61	ПАЛАТА	9.83	Д
62	ПАЛАТА	9.83	Д

ЭКСПЛИКАЦИЯ ПОМЕЩЕНИЙ 1-ЭТАЖА (ОКОНЧАНИЕ)

№ПОМ.	НАИМЕНОВАНИЕ	ПЛОЩАДЬ М2	КАТ. ПОМ ЕЩ
63	КОРИДОР	9.25	Д
64	КОРИДОР	16.88	Д
65	ПАЛАТА	46.55	Д
66	ПАЛАТА	15.66	Д
67	КОРИДОР	15.72	Д
68	КОРИДОР	3.95	Д
69	КАБИНЕТ	7.07	Д
70	КОРИДОР	8.64	Д
71	КАБИНЕТ	5.67	Д
72	ПАЛАТА	60.65	Д
73	ПОДСОБКА	1.69	Д
74	КАБИНЕТ	11.66	Д
	ВСЕГО:	390.65	

ПРИМЕЧАНИЯ

1. Проектом предусматривается демонтаж электропроводки и электрощитов по всему периметру.

	Демонтаж электропроводки
	Демонтаж распределительного щита

Взам. инв. N

Подпись и дата

Инв. N подл.

ИЗМ.	КОЛ.УЧ	ЛИСТ	No.ДОК	ПОДПИСЬ	ДАТА
РАЗРАБ.		Базилов			
ГИП		Пшембаев			

АЕ-15-26.02.2021-III-04-ЭО

РЕКОНСТРУКЦИЯ ЗДАНИЯ ОБЛАСТНОГО "ЦЕНТРА ПСИХИЧЕСКОГО ЗДОРОВЬЯ" К "ПРИЗЫВНОМУ ПУНКТУ" ПОСЕЛКЕ ИНДЕРБОР ИНДЕРСКОГО РАЙОНА АТЫРАУСКОЙ ОБЛАСТИ

Электрическое освещение

СТАДИЯ	ЛИСТ	ЛИСТОВ
РП	5	X

План демонтажа 1-этажа, 2-этажа

ТОО "Accord Engineering"

Формат А1

ПЛАН ПРОКЛАДКИ СИЛОВОГО КАБЕЛЯ ПОДВАЛЬНОГО ЭТАЖА

МАСШТАБ 1:100

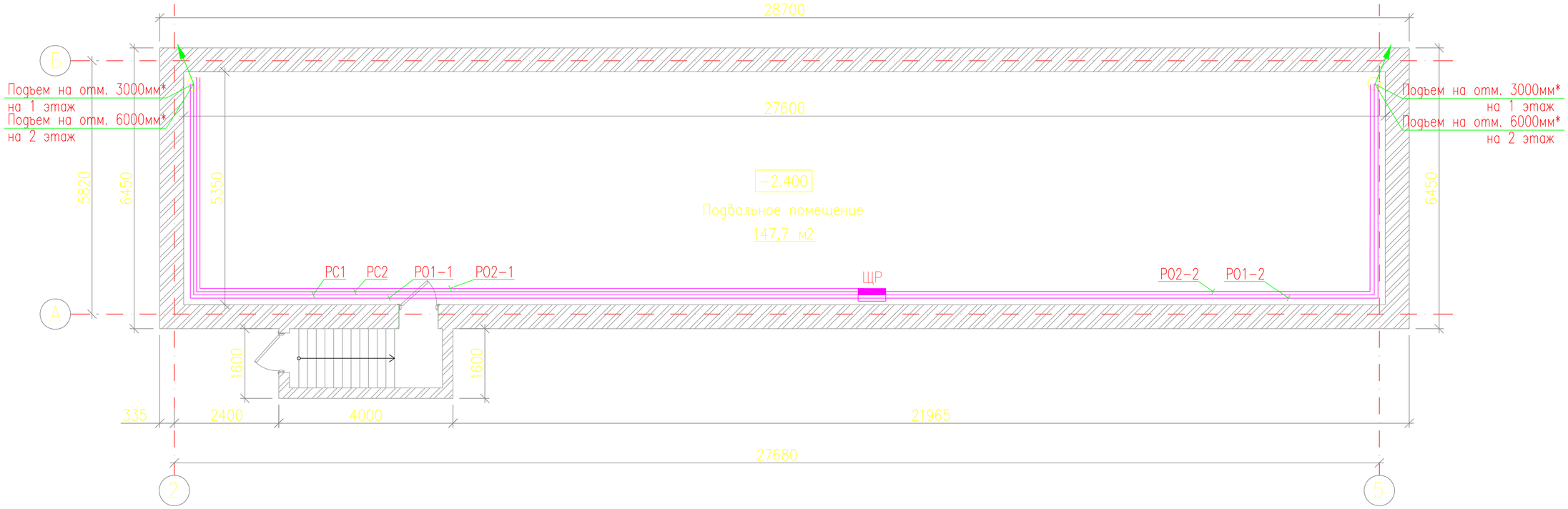

———	Электропроводка
▬	Распределительный щит

						АЕ-15-26.02.2021-III-04-ЭО
						РЕКОНСТРУКЦИЯ ЗДАНИЯ ОБЛАСТНОГО "ЦЕНТРА ПСИХИЧЕСКОГО ЗДОРОВЬЯ" К "ПРИЗЫВНОМУ ПУНКТУ" ПОСЕЛКЕ ИНДЕРБОР ИНДЕРСКОГО РАЙОНА АТЫРАУСКОЙ ОБЛАСТИ
ИЗМ.	КОЛ.УЧ	ЛИСТ	No.ДОК	ПОДПИСЬ	ДАТА	
РАЗРАБ.		Базылов				Электрическое освещение
ГИП		Пшембаев				План силовой сети тех.подполья

СТАДИЯ	ЛИСТ	ЛИСТОВ
РП	6	X

ТОО "Accord Engineering"

ВЗАМ. ИНВ. N	
ПОДПИСЬ И ДАТА	
ИНВ. N ПОДЛ.	

ФОРМАТ А3

ПЛАН ОБОРУДОВАНИЯ 1-ГО ЭТАЖА

МАСШТАБ 1:100

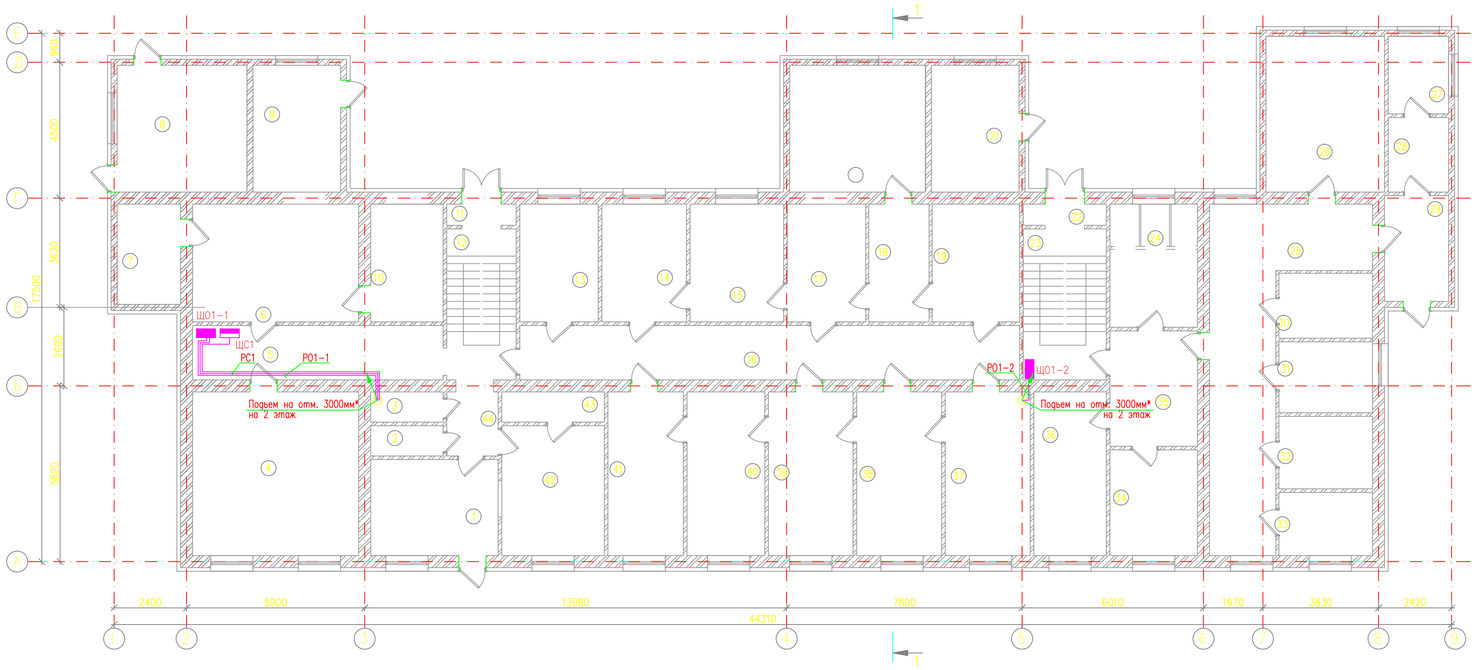

НОМЕР НА ПЛАНЕ	НАИМЕНОВАНИЕ	КОЛИЧЕСТВО
1	СТУЛЬЯ	100
2	ПАРТА	23
3	СТОЛ ПИСЬМЕННЫЙ ДВУХТУМБОВЫЙ	14
4	СТОЛ КОМПЬЮТЕРНЫЙ	17
5	КОМПЬЮТЕР	17
6	КНИЖНЫЙ ШКАФ	28
7	ТУМБОЧКА	23
8	КРЕСЛО	5
9	ШКАФ ДЛЯ ОДЕЖДЫ	21
10	СТОЛ МЕДИЦИНСКИЙ	15
11	УРНА ДЛЯ БУМАГ	22
12	ДОСКА ДЛЯ ДОКУМЕНТАЦИЙ	14
13	СТОЛ ДЛЯ СОВЕЩАНИЙ	1
14	ЯЩИК ДЛЯ ТЕЛЕФОНОВ И ХРАНЕНИЯ СУМОК	1

ЭКСПЛИКАЦИЯ ПОМЕЩЕНИЙ ПОСЛЕ РЕКОНСТРУКЦИИ

№ПОМ.	НАИМЕНОВАНИЕ	ПЛОЩАДЬ М2	КАТ. ПОМ ЕЩ.
	1-ЭТАЖ		
1	ВХОДНАЯ	13.42	Д
2	САНУЗЕЛ	2.4	Д
3	САНУЗЕЛ	2.4	Д
4	КАБИНЕТ	29.81	Д
5	КОРИДОР	14.94	Д
6	КАБИНЕТ	21.45	Д
7	КАБИНЕТ	6.97	Д
8	СКЛАД	18.06	Д
9	КОТЕЛЬНАЯ	12.18	Г
10	КАБИНЕТ	9.36	Д
11	ТАМБУР	1.61	Д
12	ЛЕСТ.ПЛОЩАДКА	11.5	Д
13	КАБИНЕТ	10.4	Д
14	КАБИНЕТ	10.92	Д
15	КАБИНЕТ	12.09	Д
16	КОРИДОР	34.16	Д
17	КАБИНЕТ	10.14	Д
18	КОРИДОР	7.8	Д
19	КАБИНЕТ	11.31	Д
20	КАБИНЕТ	18.9	Д
21	КАБИНЕТ	12.18	Д
22	ТАМБУР	1.93	Д
23	ЛЕСТ.ПЛОЩАДКА	13.93	Д
24	САНУЗЕЛ	11.83	Д
25	КОРИДОР	32.65	Д
26	СМОТРОВАЯ	20.28	Д
27	ИЗОЛЯТОР	5.14	Д
28	ФИЛЬТР	4.94	Д
29	ВХОДНАЯ	7.42	Д
30	ПРОЦЕДУРНАЯ	6.67	Д
31	ЭКГ	7.29	Д
32	ВОП	7.44	Д
33	ВОП	6.48	Д
34	ПАЛАТА	10.15	Д
35	КОРИДОР	11.08	Д
36	ПАЛАТА	13.01	Д
37	КАБИНЕТ	15.26	Д
38	КАБИНЕТ	15.26	Д
39	КАБИНЕТ	15.18	Д
40	КАБИНЕТ	13.98	Д
41	КАБИНЕТ	13.55	Д
42	КАБИНЕТ	14.62	Д
43	РАЗДЕВАЛКА	3.4	Д
44	КОРИДОР	3.6	Д
	ВСЕГО:	527.09	

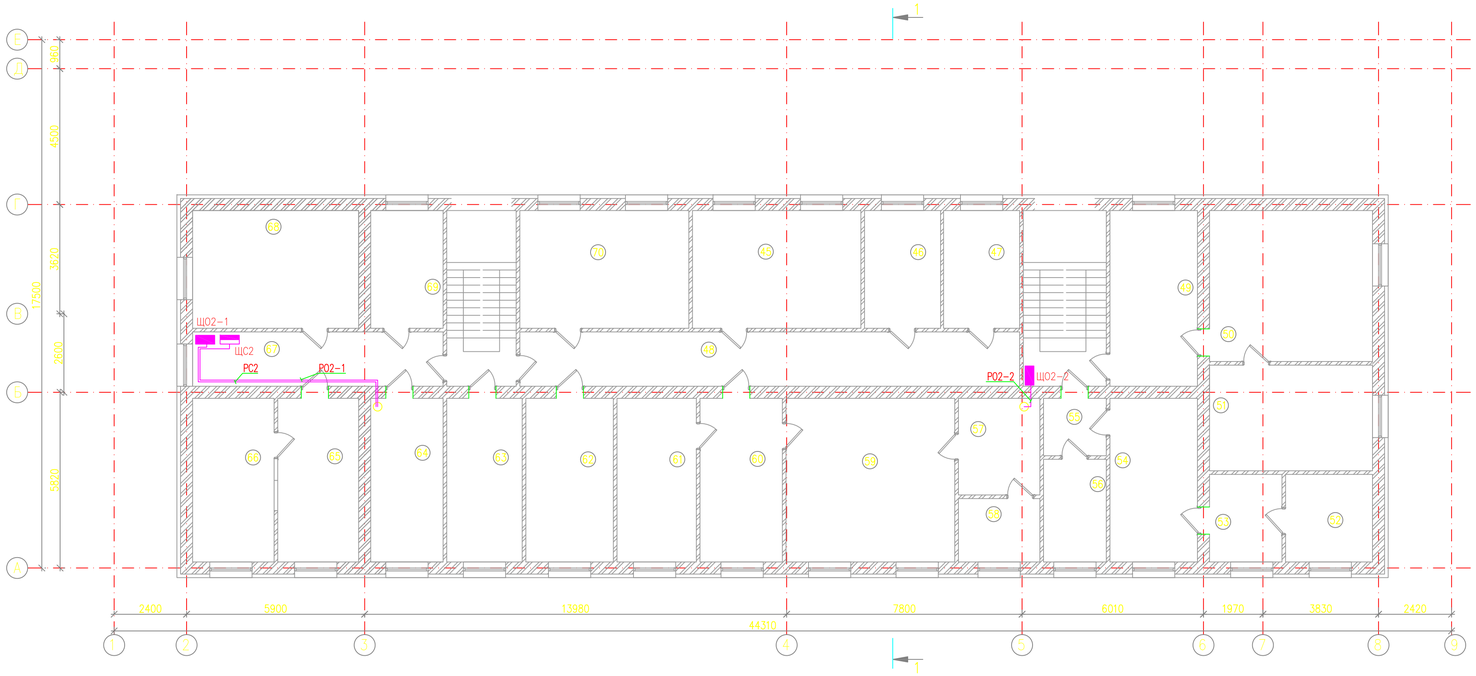

ЭКСПЛИКАЦИЯ ПОМЕЩЕНИЙ 2-ЭТАЖА (НАЧАЛО)

№ПОМ.	НАИМЕНОВАНИЕ	ПЛОЩАДЬ М2	КАТ. ПОМ ЕЩ.
45	КЛАСС ВиСПР	21.76	Д
46	КАБИНЕТ	9.83	Д
47	КАДР	9.83	Д
48	КОРИДОР	29.81	Д
49	КАБИНЕТ	16.88	Д
50	КАБИНЕТ	27.0	Д
51	КАБИНЕТ	18.9	Д
52	КАБИНЕТ	8.35	Д
53	КАБИНЕТ	6.96	Д
54	КАБИНЕТ	15.72	Д
55	КОРИДОР	3.95	Д
56	КАБИНЕТ	7.07	Д
57	РАЗДЕВАЛКА	8.64	Д
58	САНУЗЕЛ	5.67	Д
59	КАБИНЕТ	30.30	Д
60	ПРИЕМНАЯ	14.80	Д
61	КАБИНЕТ ЗАМ ДИРЕКТОРА	14.25	Д
62	ГОС.УСЛУГ	15.72	Д
63	КАБИНЕТ	13.55	Д
64	КЛАСС АСУР	13.01	Д
65	КАБИНЕТ	14.53	Д
66	КАБИНЕТ	14.63	Д
67	КОРИДОР	14.94	Д
68	МОБ.КЛАСС	21.45	Д
69	КАБИНЕТ	9.36	Д
70	АРХИВ	21.84	Д
	ВСЕГО:	388.84	

УСЛОВНЫЕ ОБОЗНАЧЕНИЯ

ОБОЗНАЧЕНИЕ	НАИМЕНОВАНИЕ
	Распределительный щит
	Щит освещения
	Электропроводка

ПРИМЕЧАНИЯ

1. Строительная часть показана условно.
2. Отпуск кабелей к розеткам выполнить скрыто под слоем штукатурки, в переходах через стену в поливинилхлоридных трубках.
3. Места детальной установки распред.щитов уточнить при монтаже.

ИЗМ.	КОЛ.УЧ.	ЛИСТ	No.ДОК.	ПОДПИСЬ	ДАТА	АЕ-15-26.02.2021-III-04-ЭО
						РЕКОНСТРУКЦИЯ ЗДАНИЯ ОБЛАСТНОГО "ЦЕНТРА ПСИХИЧЕСКОГО ЗДОРОВЬЯ" К "ПРИЗЫВНОМУ ПУНКТУ" ПОСЕЛКЕ ИНДЕРБОР ИНДЕРСКОГО РАЙОНА АТЫРАУСКОЙ ОБЛАСТИ
РАЗРАБ.		Базилов				Электрическое освещение — СТАДИЯ: РП; ЛИСТ: 7; ЛИСТОВ: X
ГИП		Пшембаев				План силовой сети 1-этажа, 2-этажа — ТОО "Accord Engineering"

Взам. инв. N | Подпись и дата | Инв. N подл.

Формат А1

ПЛАН ОСВЕЩЕНИЯ 1-ГО ЭТАЖА

МАСШТАБ 1:100

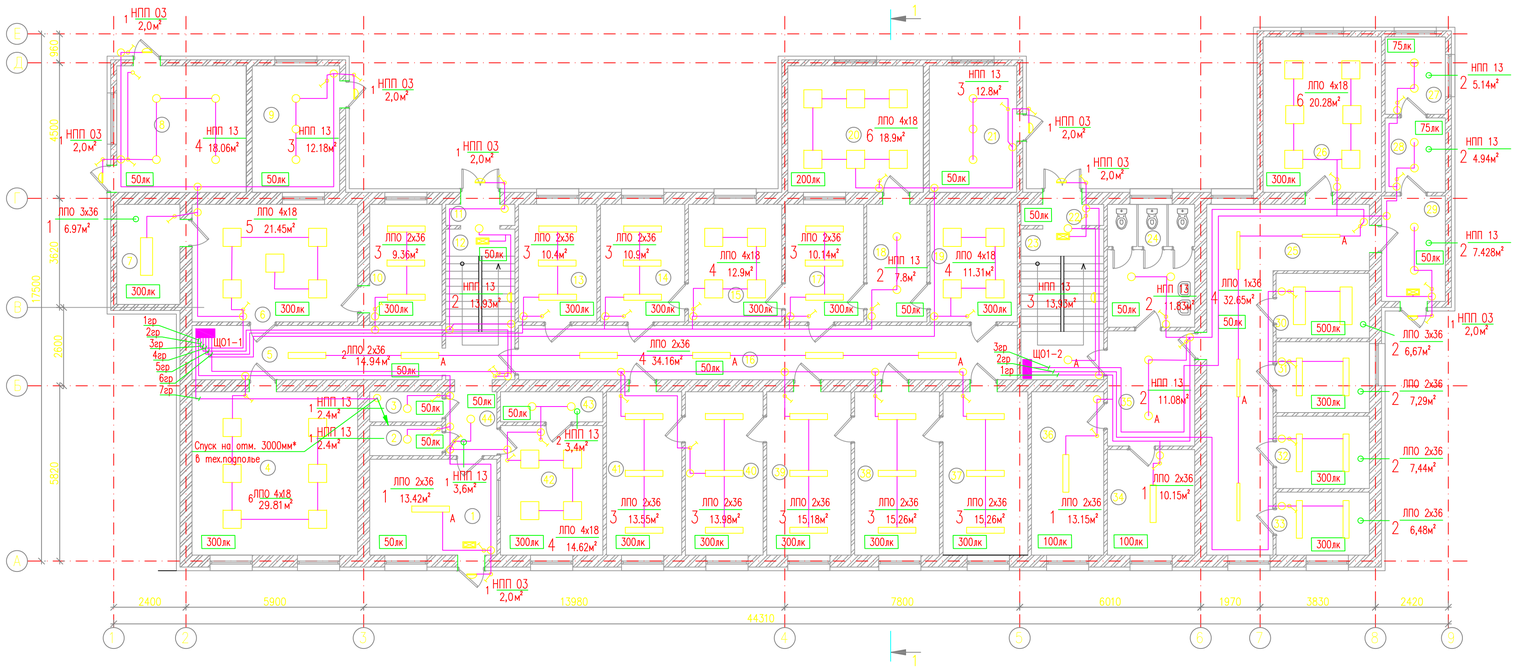

ПЛАН ОСВЕЩЕНИЯ 2-ГО ЭТАЖА

МАСШТАБ 1:100

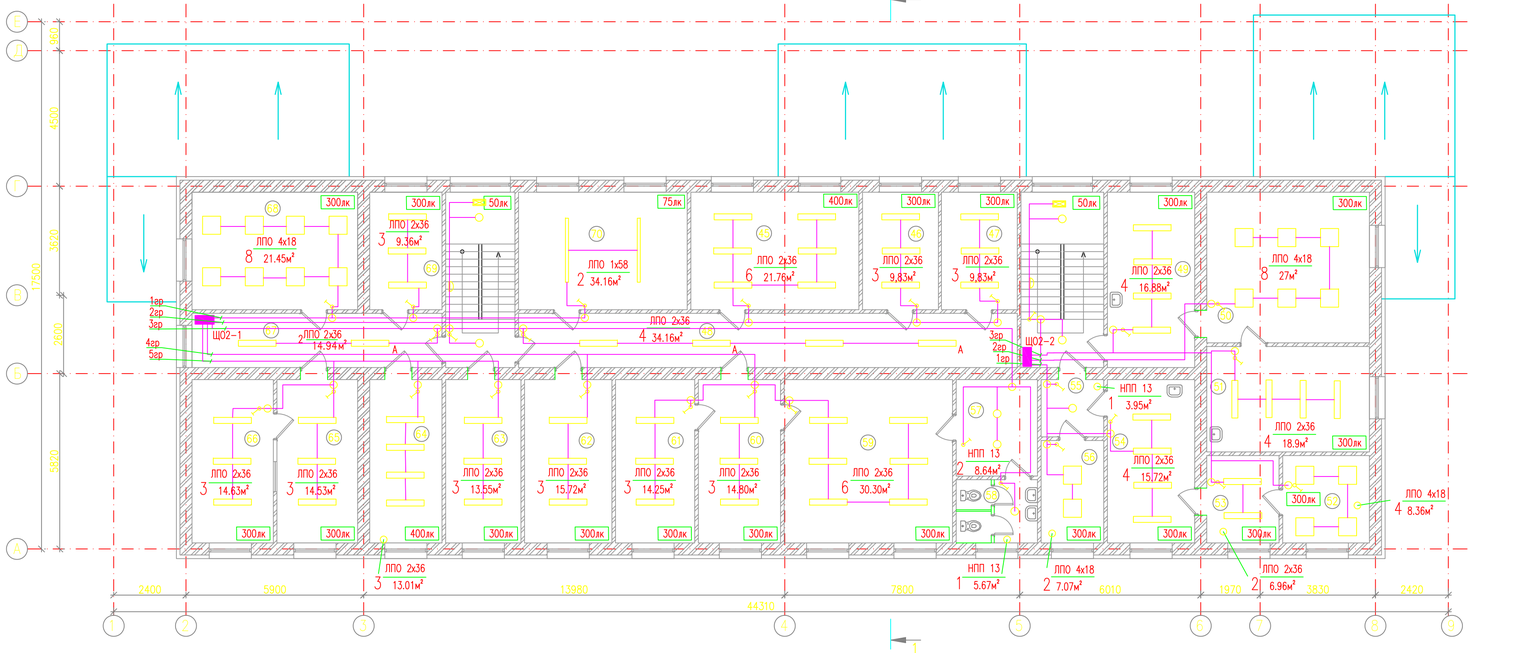

НОМЕР НА ПЛАНЕ	НАИМЕНОВАНИЕ	КОЛИЧЕСТВО
1	СТУЛЬЯ	100
2	ПАРТА	23
3	СТОЛ ПИСЬМЕННЫЙ ДВУХТУМБОВЫЙ	14
4	СТОЛ КОМПЬЮТЕРНЫЙ	17
5	КОМПЬЮТЕР	17
6	КНИЖНЫЙ ШКАФ	28
7	ТУМБОЧКА	23
8	КРЕСЛО	5
9	ШКАФ ДЛЯ ОДЕЖДЫ	21
10	СТОЛ МЕДИЦИНСКИЙ	15
11	УРНА ДЛЯ БУМАГ	22
12	ДОСКА ДЛЯ ДОКУМЕНТАЦИЙ	14
13	СТОЛ ДЛЯ СОВЕЩАНИЙ	1
14	ЯЩИК ДЛЯ ТЕЛЕФОНОВ И ХРАНЕНИЯ СУМОК	1

УСЛОВНЫЕ ОБОЗНАЧЕНИЯ

ОБОЗНАЧЕНИЕ	НАИМЕНОВАНИЕ
	Распределительный щит
	Щит освещения
	Электропроводка
	Светильник 595х595мм 4х18Вт
	Светильник 1250х160 2х36Вт
	Светильник НПП 1301 60Вт Е27 IP54 бел. круг
D	Светильник НПП 03-100-018 "Банник" 1202 овал большой 1х100Вт Е27 IP65
A	Светильник с аккум.батареями
	Выключатель 1-клавишный, о/п, IP44
	Коробка распределительная, с/п
	Спуск кабеля на отм. 2500мм
	Выключатель 1-клавишный, с/п
	Указатель световой "Выход" с АКБ

ЭКСПЛИКАЦИЯ ПОМЕЩЕНИЙ 2-ЭТАЖА (НАЧАЛО)

№ПОМ.	НАИМЕНОВАНИЕ	ПЛОЩАДЬ, М2	КАТ. ПОМ ЕШ.
45	КЛАСС ВиСПР	21.76	Д
46	КАБИНЕТ	9.83	Д
47	КАДР	9.83	Д
48	КОРИДОР	29.81	Д
49	КАБИНЕТ	16.88	Д
50	КАБИНЕТ	27.0	Д
51	КАБИНЕТ	18.9	Д
52	КАБИНЕТ	8.35	Д
53	КАБИНЕТ	6.96	Д
54	КАБИНЕТ	15.72	Д
55	КОРИДОР	3.95	Д
56	КАБИНЕТ	7.07	Д
57	РАЗДЕВАЛКА	8.64	Д
58	САНУЗЕЛ	5.67	Д
59	КАБИНЕТ	30.30	Д
60	ПРИЕМНАЯ	14.80	Д
61	КАБИНЕТ ЗАМ ДИРЕКТОРА	14.25	Д
62	ГОС.УСЛУГ	15.72	Д
63	КАБИНЕТ	13.55	Д
64	КЛАСС АСУР	13.01	Д
65	КАБИНЕТ	14.53	Д
66	КАБИНЕТ	14.63	Д
67	КОРИДОР	14.94	Д
68	МОБ.КЛАСС	21.45	Д
69	КАБИНЕТ	9.36	Д
70	АРХИВ	21.84	Д
	ВСЕГО:	388.84	

ЭКСПЛИКАЦИЯ ПОМЕЩЕНИЙ ПОСЛЕ РЕКОНСТРУКЦИИ

№ПОМ.	НАИМЕНОВАНИЕ	ПЛОЩАДЬ, М2	КАТ. ПОМ ЕШ.
	1-ЭТАЖ		
1	ВХОДНАЯ	13.42	Д
2	САНУЗЕЛ	2.4	Д
3	САНУЗЕЛ	2.4	Д
4	КАБИНЕТ	29.81	Д
5	КОРИДОР	14.94	Д
6	КАБИНЕТ	21.45	Д
7	КАБИНЕТ	6.97	Д
8	СКЛАД	18.06	Д
9	КОТЕЛЬНАЯ	12.18	Г
10	КАБИНЕТ	9.36	Д
11	ТАМБУР	1.61	Д
12	ЛЕСТ.ПЛОЩАДКА	11.5	Д
13	КАБИНЕТ	10.4	Д
14	КАБИНЕТ	10.92	Д
15	КАБИНЕТ	12.09	Д
16	КОРИДОР	34.16	Д
17	КАБИНЕТ	10.14	Д
18	КОРИДОР	7.8	Д
19	КАБИНЕТ	11.31	Д
20	КАБИНЕТ	18.9	Д
21	КАБИНЕТ	12.18	Д
22	ТАМБУР	1.93	Д
23	ЛЕСТ.ПЛОЩАДКА	13.93	Д
24	САНУЗЕЛ	11.83	Д
25	КОРИДОР	32.65	Д
26	СМОТРОВАЯ	20.28	Д
27	ИЗОЛЯТОР	5.14	Д
28	ФИЛЬТР	4.94	Д
29	ВХОДНАЯ	7.42	Д
30	ПРОЦЕДУРНАЯ	6.67	Д
31	ЭКГ	7.29	Д
32	ВОП	7.44	Д
33	ВОП	6.48	Д
34	ПАЛАТА	10.15	Д
35	КОРИДОР	11.08	Д
36	ПАЛАТА	13.01	Д
37	КАБИНЕТ	15.26	Д
38	КАБИНЕТ	15.26	Д
39	КАБИНЕТ	15.18	Д
40	КАБИНЕТ	13.98	Д
41	КАБИНЕТ	13.55	Д
42	КАБИНЕТ	14.62	Д
43	РАЗДЕВАЛКА	3.4	Д
44	КОРИДОР	3.6	Д
	ВСЕГО:	527.09	

ПРИМЕЧАНИЯ

1. Строительная часть показана условно.
2. Отпуск кабелей к розеткам выполнить скрыто под слоем штукатурки, в переходах через стену в поливинилхлоридных трубках.
3. Места детальной установки распред.щитов уточнить при монтаже.

ИЗМ.	КОЛ.УЧ.	ЛИСТ	No.ДОК	ПОДПИСЬ	ДАТА	
РАЗРАБ.		Базылов				
ГИП		Пшембаев				

АЕ-15-26.02.2021-III-04-ЭО

РЕКОНСТРУКЦИЯ ЗДАНИЯ ОБЛАСТНОГО "ЦЕНТРА ПСИХИЧЕСКОГО ЗДОРОВЬЯ" К "ПРИЗЫВНОМУ ПУНКТУ" ПОСЕЛКЕ ИНДЕРБОР ИНДЕРСКОГО РАЙОНА АТЫРАУСКОЙ ОБЛАСТИ

Электрическое освещение

СТАДИЯ	ЛИСТ	ЛИСТОВ
РП	8	X

План освещения 1-этажа, 2-этажа

ТОО "Accord Engineering"

Формат А1

Взам. инв. N | Подпись и дата | Инв. N подл.

ПЛАН ОСВЕЩЕНИЯ ПОДВАЛЬНОГО ЭТАЖА

МАСШТАБ 1:100

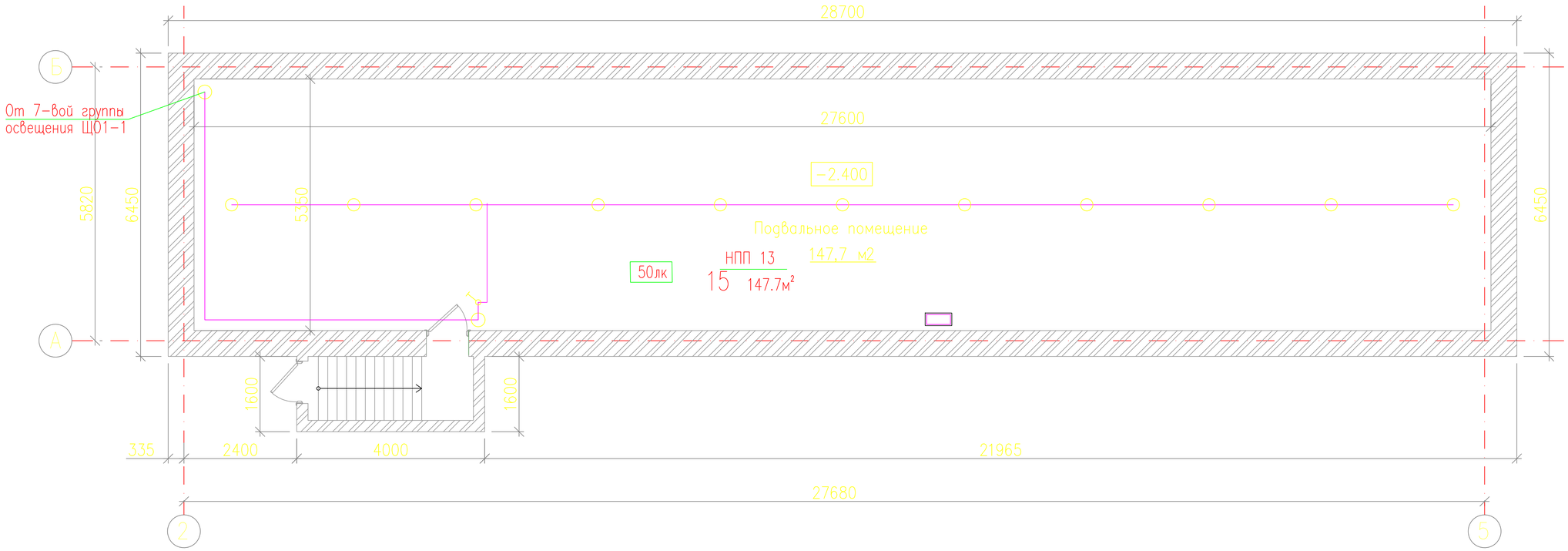

———	Электропроводка
○	Светильник НПП 1301 60Вт

						АЕ-15-26.02.2021-III-04-ЭО		
ИЗМ.	КОЛ.УЧ	ЛИСТ	No.ДОК	ПОДПИСЬ	ДАТА	РЕКОНСТРУКЦИЯ ЗДАНИЯ ОБЛАСТНОГО "ЦЕНТРА ПСИХИЧЕСКОГО ЗДОРОВЬЯ" К "ПРИЗЫВНОМУ ПУНКТУ" ПОСЕЛКЕ ИНДЕРБОР ИНДЕРСКОГО РАЙОНА АТЫРАУСКОЙ ОБЛАСТИ		
РАЗРАБ.		Базылов				Электрическое освещение	СТАДИЯ	ЛИСТ	ЛИСТОВ
							РП	9	X
ГИП		Пшембаев				План освещения тех.подполья	ТОО "Accord Engineering"		

ИНВ. N ПОДЛ.	ПОДПИСЬ И ДАТА	ВЗАМ. ИНВ. N

ФОРМАТ А3

ПЛАН СИЛОВОЙ СЕТИ 1-ГО ЭТАЖА

МАСШТАБ 1:100

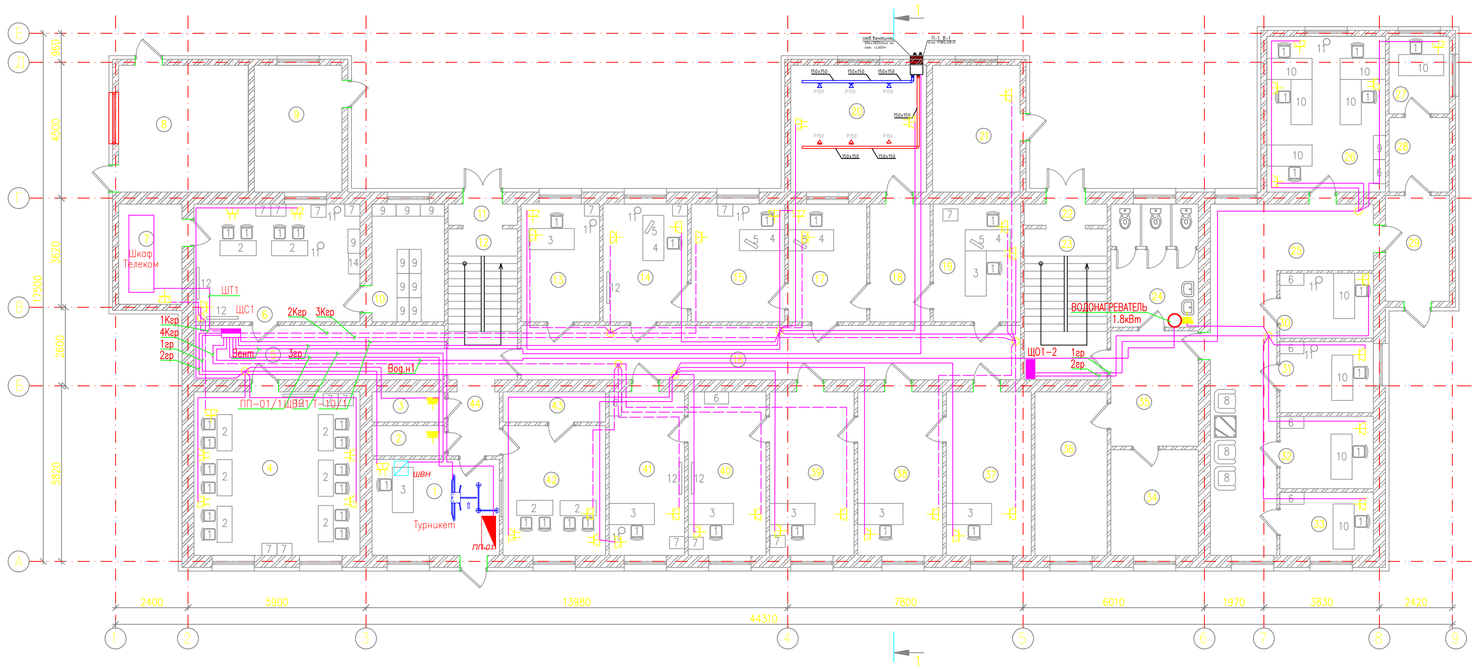

ПЛАН СИЛОВОЙ СЕТИ 2-ГО ЭТАЖА

МАСШТАБ 1:100

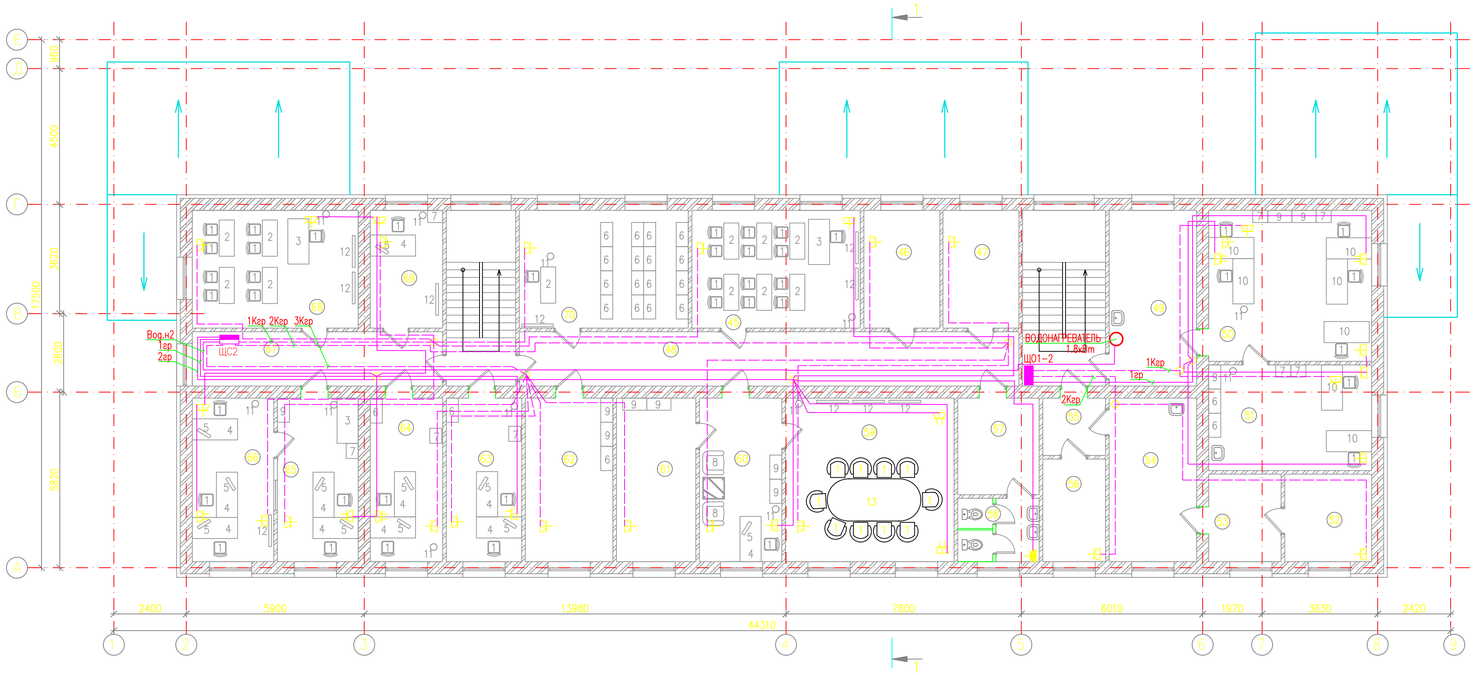

НОМЕР НА ПЛАНЕ	НАИМЕНОВАНИЕ	КОЛИЧЕСТВО
1	СТУЛЬЯ	100
2	ПАРТА	23
3	СТОЛ ПИСЬМЕННЫЙ ДВУХТУМБОВЫЙ	14
4	СТОЛ КОМПЬЮТЕРНЫЙ	17
5	КОМПЬЮТЕР	17
6	КНИЖНЫЙ ШКАФ	28
7	ТУМБОЧКА	23
8	КРЕСЛО	5
9	ШКАФ ДЛЯ ОДЕЖДЫ	21
10	СТОЛ МЕДИЦИНСКИЙ	15
11	УРНА ДЛЯ БУМАГ	22
12	ДОСКА ДЛЯ ДОКУМЕНТАЦИЙ	14
13	СТОЛ ДЛЯ СОВЕЩАНИЙ	1
14	ЯЩИК ДЛЯ ТЕЛЕФОНОВ И ХРАНЕНИЯ СУМОК	1

ЭКСПЛИКАЦИЯ ПОМЕЩЕНИЙ ПОСЛЕ РЕКОНСТРУКЦИИ

№ПОМ.	НАИМЕНОВАНИЕ	ПЛОЩАДЬ М2	КАТ. ПОМ ЕЩ.
	1-ЭТАЖ		
1	ВХОДНАЯ	13.42	Д
2	САНУЗЕЛ	2.4	Д
3	САНУЗЕЛ	2.4	Д
4	КАБИНЕТ	29.81	Д
5	КОРИДОР	14.94	Д
6	КАБИНЕТ	21.45	Д
7	КАБИНЕТ	6.97	Д
8	СКЛАД	18.06	Д
9	КОТЕЛЬНАЯ	12.18	Г
10	КАБИНЕТ	9.36	Д
11	ТАМБУР	1.61	Д
12	ЛЕСТ.ПЛОЩАДКА	11.5	Д
13	КАБИНЕТ	10.4	Д
14	КАБИНЕТ	10.92	Д
15	КАБИНЕТ	12.09	Д
16	КОРИДОР	34.16	Д
17	КАБИНЕТ	10.14	Д
18	КОРИДОР	7.8	Д
19	КАБИНЕТ	11.31	Д
20	КАБИНЕТ	18.9	Д
21	КАБИНЕТ	12.18	Д
22	ТАМБУР	1.93	Д
23	ЛЕСТ.ПЛОЩАДКА	13.93	Д
24	САНУЗЕЛ	11.83	Д
25	КОРИДОР	32.65	Д
26	СМОТРОВАЯ	20.28	Д
27	ИЗОЛЯТОР	5.14	Д
28	ФИЛЬТР	4.94	Д
29	ВХОДНАЯ	7.42	Д
30	ПРОЦЕДУРНАЯ	6.67	Д
31	ЭКГ	7.29	Д
32	ВОП	7.44	Д
33	ВОП	6.48	Д
34	ПАЛАТА	10.15	Д
35	КОРИДОР	11.08	Д
36	ПАЛАТА	13.01	Д
37	КАБИНЕТ	15.26	Д
38	КАБИНЕТ	15.26	Д
39	КАБИНЕТ	15.18	Д
40	КАБИНЕТ	13.98	Д
41	КАБИНЕТ	13.55	Д
42	КАБИНЕТ	14.62	Д
43	РАЗДЕВАЛКА	3.4	Д
44	КОРИДОР	3.6	Д
	ВСЕГО:	527.09	

ЭКСПЛИКАЦИЯ ПОМЕЩЕНИЙ 2-ЭТАЖА (НАЧАЛО)

№ПОМ.	НАИМЕНОВАНИЕ	ПЛОЩАДЬ М2	КАТ. ПОМ ЕЩ.
45	КЛАСС ВиСПР	21.76	Д
46	КАБИНЕТ	9.83	Д
47	КАДР	9.83	Д
48	КОРИДОР	29.81	Д
49	КАБИНЕТ	16.88	Д
50	КАБИНЕТ	27.0	Д
51	КАБИНЕТ	18.9	Д
52	КАБИНЕТ	8.35	Д
53	КАБИНЕТ	6.96	Д
54	КАБИНЕТ	15.72	Д
55	КОРИДОР	3.95	Д
56	КАБИНЕТ	7.07	Д
57	РАЗДЕВАЛКА	8.64	Д
58	САНУЗЕЛ	5.67	Д
59	КАБИНЕТ	30.30	Д
60	ПРИЕМНАЯ	14.80	Д
61	КАБИНЕТ ЗАМ ДИРЕКТОРА	14.25	Д
62	ГОС.УСЛУГ	15.72	Д
63	КАБИНЕТ	13.55	Д
64	КЛАСС АСУР	13.01	Д
65	КАБИНЕТ	14.53	Д
66	КАБИНЕТ	14.63	Д
67	КОРИДОР	14.94	Д
68	МОБ.КЛАСС	21.45	Д
69	КАБИНЕТ	9.36	Д
70	АРХИВ	21.84	Д
	ВСЕГО:	388.84	

Шкаф видео наблюдения - ШВН

УСЛОВНЫЕ ОБОЗНАЧЕНИЯ

ОБОЗНАЧЕНИЕ	НАИМЕНОВАНИЕ
	Распределительный щит
37	Технологическое оборудование.(см.спецификацию АС.)
	Розетка однополюсная скрытой установки.
	Розетка двухполюсная скрытой установки.
	Розетка скрытой установки IP44.
	Электропроводка
	Электропроводка для кондиционеров

ПРИМЕЧАНИЯ

1. Строительная часть показана условно.
2. Отпуск кабелей к розеткам выполнить скрыто под слоем штукатурки, в переходах через стену в поливинилхлоридных трубках.
3. Места детальной установки распред.щитов уточнить при монтаже.

Взам. инв. N | Подпись и дата | Инв. N подл.

ИЗМ.	КОЛ.УЧ.	ЛИСТ	№.ДОК	ПОДПИСЬ	ДАТА

АЕ-15-26.02.2021-III-04-ЭО

РЕКОНСТРУКЦИЯ ЗДАНИЯ ОБЛАСТНОГО "ЦЕНТРА ПСИХИЧЕСКОГО ЗДОРОВЬЯ" К "ПРИЗЫВНОМУ ПУНКТУ" ПОСЕЛКЕ ИНДЕРБОР ИНДЕРСКОГО РАЙОНА АТЫРАУСКОЙ ОБЛАСТИ

РАЗРАБ.	Базилов	Электрическое освещение	СТАДИЯ: РП; ЛИСТ: 10; ЛИСТОВ: X
ГИП	Пшембаев	План розеточной сети 1-этажа, 2-этажа	ТОО "Accord Engineering"

Формат А1

ПЛАН ОБОРУДОВАНИЯ 1-ГО ЭТАЖА

МАСШТАБ 1:100

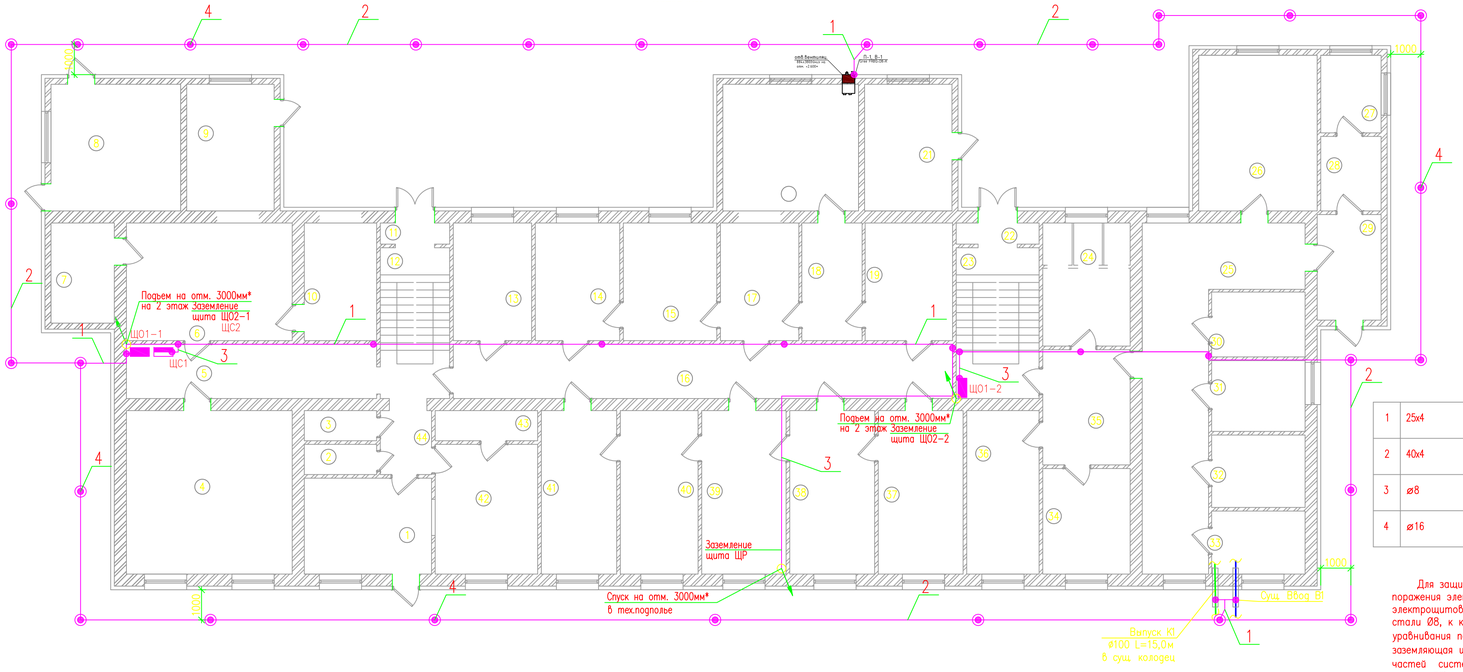

НОМЕР НА ПЛАНЕ	НАИМЕНОВАНИЕ	КОЛИЧЕСТВО
1	СТУЛЬЯ	100
2	ПАРТА	23
3	СТОЛ ПИСЬМЕННЫЙ ДВУХТУМБОВЫЙ	14
4	СТОЛ КОМПЬЮТЕРНЫЙ	17
5	КОМПЬЮТЕР	17
6	КНИЖНЫЙ ШКАФ	28
7	ТУМБОЧКА	23
8	КРЕСЛО	5
9	ШКАФ ДЛЯ ОДЕЖДЫ	21
10	СТОЛ МЕДИЦИНСКИЙ	15
11	УРНА ДЛЯ БУМАГ	22
12	ДОСКА ДЛЯ ДОКУМЕНТАЦИЙ	14
13	СТОЛ ДЛЯ СОВЕЩАНИЙ	1
14	ЯЩИК ДЛЯ ТЕЛЕФОНОВ И ХРАНЕНИЯ СУМОК	1

ЭКСПЛИКАЦИЯ ПОМЕЩЕНИЙ ПОСЛЕ РЕКОНСТРУКЦИИ

№ПОМ.	НАИМЕНОВАНИЕ	ПЛОЩАДЬ М2	КАТ. ПОМ ЕЩ
	1-ЭТАЖ		
1	ВХОДНАЯ	13.42	Д
2	САНУЗЕЛ	2.4	Д
3	САНУЗЕЛ	2.4	Д
4	КАБИНЕТ	29.81	Д
5	КОРИДОР	14.94	Д
6	КАБИНЕТ	21.45	Д
7	КАБИНЕТ	6.97	Д
8	СКЛАД	18.06	Д
9	КОТЕЛЬНАЯ	12.18	Г
10	КАБИНЕТ	9.36	Д
11	ТАМБУР	1.61	Д
12	ЛЕСТ.ПЛОЩАДКА	11.5	Д
13	КАБИНЕТ	10.4	Д
14	КАБИНЕТ	10.92	Д
15	КАБИНЕТ	12.09	Д
16	КОРИДОР	34.16	Д
17	КАБИНЕТ	10.14	Д
18	КОРИДОР	7.8	Д
19	КАБИНЕТ	11.31	Д
20	КАБИНЕТ	18.9	Д
21	КАБИНЕТ	12.18	Д
22	ТАМБУР	1.93	Д
23	ЛЕСТ.ПЛОЩАДКА	13.93	Д
24	САНУЗЕЛ	11.83	Д
25	КОРИДОР	32.65	Д
26	СМОТРОВАЯ	20.28	Д
27	ИЗОЛЯТОР	5.14	Д
28	ФИЛЬТР	4.94	Д
29	ВХОДНАЯ	7.42	Д
30	ПРОЦЕДУРНАЯ	6.67	Д
31	ЭКГ	7.29	Д
32	ВОП	7.44	Д
33	ВОП	6.48	Д
34	ПАЛАТА	10.15	Д
35	КОРИДОР	11.08	Д
36	ПАЛАТА	13.01	Д
37	КАБИНЕТ	15.26	Д
38	КАБИНЕТ	15.26	Д
39	КАБИНЕТ	15.18	Д
40	КАБИНЕТ	13.98	Д
41	КАБИНЕТ	13.55	Д
42	КАБИНЕТ	14.62	Д
43	РАЗДЕВАЛКА	3.4	Д
44	КОРИДОР	3.6	Д
	ВСЕГО:	527.09	

СПЕЦИФИКАЦИЯ

1	25х4	Сталь полосовая ГОСТ 103-91	м/кг	45/73	
2	40х4	Сталь полосовая ГОСТ 103-91	м/кг	135/85	
3	ø8	Сталь круглая ГОСТ 2590-88	м/кг	15/4	
4	ø16	Сталь круглая ГОСТ 2590-88	м/кг	100/47	

ПРИМЕЧАНИЯ

Для защиты от поражения электрическим током при косвенном прикосновении Для защиты от поражения электрическим током при косвенном прикосновении металлические каркаси электрощитов, кабельные конструкции присоединить заземляющими перемычками, выполненными из стали Ø8, к контуру заземления электрощитовой. На вводе в здание выполняется система уравнивания потенциалов путем объединения основного заземляющего проводника (главная заземляющая шина), металлических труб горячего и холодного водоснабжения, металлических частей системы вентиляции с внутренним контуром заземления заземляющими перемычками (сталь круглая Ø8). Проектом предусматривается дополнительная система уравнивания потенциалов в душевых, путем присоединения металлических поддонов к нулевой шине шкафа распределительного проводом ПВ1-1Х2,5, прокладываемым в полиэтиленовой трубе в полу.

ПЛАН КРОВЛИ

МАСШТАБ 1:100

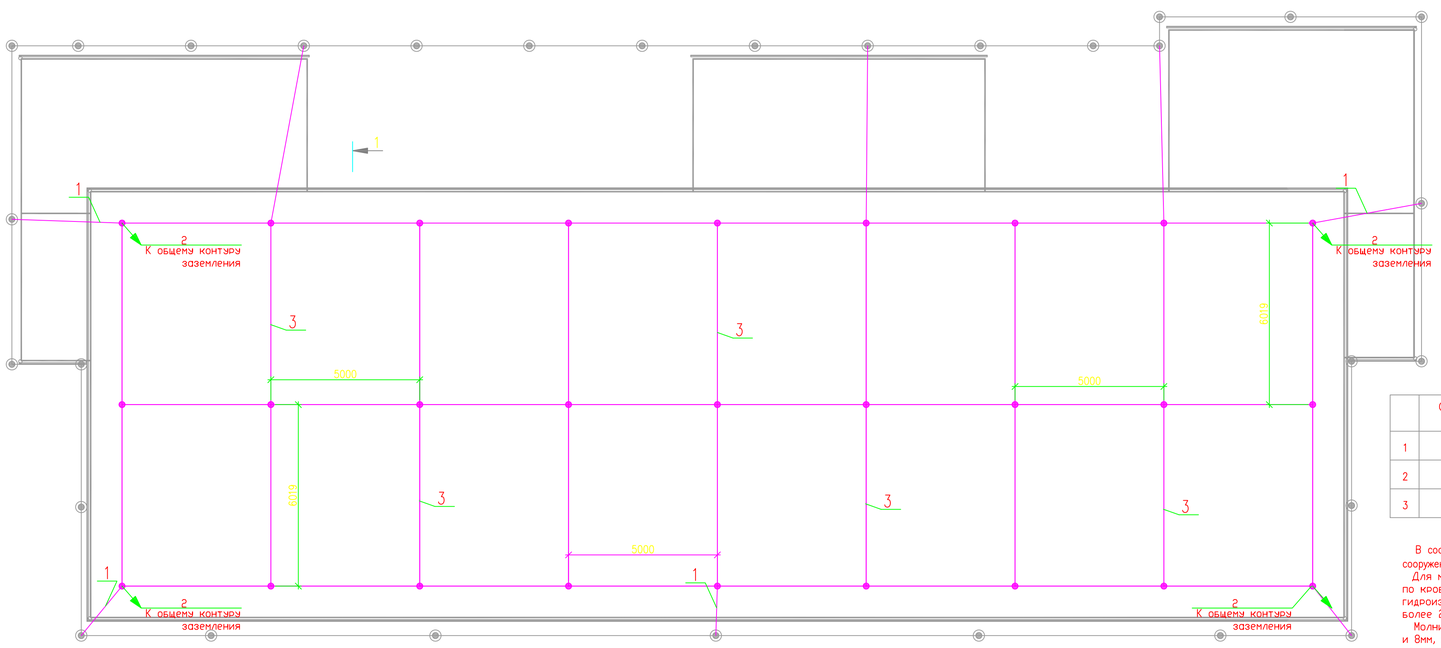

Ведомость материалов для выполнения молниезащиты.

	Обозначение или тип изделия	Наименование	Ед/изм	Кол-во	Примечание
1		Сталь полосовая 103-2006 40х4	м/кг	35/28	Заземлитель
2		Сталь круглая ГОСТ 2590-2006 ø8	м/кг	53/12	Токоотвод
3		Сталь круглая ГОСТ 2590-2006 ø6	м/кг	135/27	Молнии приемная сетка

Примечание

В соответствии с СН РК 2.04-29-2005"Инструкция по молниезащите зданий и сооружений" проектируемое здание относится III-ей категории по устройству молниезащиты.

Для молниезащиты здания предусматривается устройство молниеприемной сетки, уложенной по кровле здания под не сгораемым или трудно сгораемым утеплителем или под гидроизоляцией с шагом 6х6м. Токоотводы проложить по конструкциям стен на растоянии не более 25м. К молниеприемной сетке присоединяется все выступающие элементы на кровле.

Молниезащитная сетка и токоотводы выполняются сталью круглой диаметром 6мм и 8мм, заземлитель проложить в земле на растоянии 1000мм от фундамента здания, на глубине не менее 500мм.

Все соединения узлов молниезащиты выполнить сваркой.

УСЛОВНЫЕ ОБОЗНАЧЕНИЯ

ОБОЗНАЧЕНИЕ	НАИМЕНОВАНИЕ
———	Контур заземления

ИЗМ.	КОЛ.УЧ.	ЛИСТ	No.ДОК	ПОДПИСЬ	ДАТА	АЕ-15-26.02.2021-III-04-ЭО	
						РЕКОНСТРУКЦИЯ ЗДАНИЯ ОБЛАСТНОГО "ЦЕНТРА ПСИХИЧЕСКОГО ЗДОРОВЬЯ" К "ПРИЗЫВНОМУ ПУНКТУ" ПОСЕЛКЕ ИНДЕРБОР ИНДЕРСКОГО РАЙОНА АТЫРАУСКОЙ ОБЛАСТИ	
РАЗРАБ.		Базылов				Электрическое освещение	СТАДИЯ: РП; ЛИСТ: 11; ЛИСТОВ: X
ГИП		Пшембаев				План заземления, молниезащиты	ТОО "Accord Engineering"

Взам. инв. N

Подпись и дата

Инв. N подл.

Формат А1

Позиция	Наименование и техническая характеристика	Тип, марка, обозначение документа, опросного листа	Код обор-ния, изделия, материала	Завод-изготовитель	Единица измерения	Количество	Масса единицы, кг	Примечание
1.	Щит силовой главный распределительный на 7 отходящих групп	ЩР			шт.	1		см. по одн. схеме
2.	Щит освещения на 9 отходящих групп	ЩО1-1, ЩО2-2			шт.	1		см. по одн. схеме
3.	Щит освещения на 7 отходящих групп	ЩО1-2, ЩО2-2			шт.	1		см. по одн. схеме
4.	Щит силовой на 14 отходящих групп	ЩС1			шт.	1		см. по одн. схеме
5.	Щит силовой на 7 отходящих групп	ЩС2			шт.	1		см. по одн. схеме
6.	Светильник растровый	ЛПО 01-1х58(40) "ЛЮКС" 1х58Вт			шт.	2		см. по одн. схеме
7.	Светильник растровый	ЛПО Classic/S-4х18-23 4х18Вт G13 IP20			шт.	55		
8.	Светильник растровый	ЛПО 01-1х36(40) "ЛЮКС" 1х40Вт			шт.	4		
9.	Светильник растровый	ЛПО 01-2х36(40) "ЛЮКС" 2х40Вт			шт.	94		
10.	Светильник растровый	ЛПО 01-3х36(40) "ЛЮКС" 3х40Вт			шт.	3		
11.	Светильник	НПП 1301 60Вт Е27 IP54 бел. круг			шт.	53		
12.	Светильник	ЛОН НПП 03-100-018 "Банник" 1202			шт.	8		
13.	Лампа люминесцентная	L 36W/765 36Вт Т8 6500К G13 смол.			шт.	201		
14.	Лампа люминесцентная	L 18W/765 18Вт Т8 6500К G13 смол.			шт.	220		
15.	Лампа люминесцентная	L 58W/765 58Вт Т8 6500К G13 смол.			шт.	2		
16.	Лампа светодиодная	Е27 20 Вт			шт.	61		
17.	Указатель световой "Выход" с АКБ	SC30/3х1/С/3/SA SCREEN LED 30m			шт.	4		
18.	Блок аварийного питания	БАП58-3,0			шт.	6		
19.	Выключатель одноклавишный скрытой установки	СП КВАРТА 10А IP20 ВС10-1-0-КБ			шт.	70		
20.	Выключатель одноклавишный наружный установки IP44	ВС20-1-0-ГБ			шт.	8		
21.	Коробка установочная для твердых стен Ø65х40	КМ40002			шт.	70		
22.								
23.								
24.								
25.								

Примечание:

Инв. N° подл. | Подпись и дата | В зам. инв. N°

Изм.	Кол.уч.	Лист	N°док.	Подпись	Дата
Н. контр.					01.01
ГИП		Пшембаев			01.01
Нач. отдела					01.01
Нач. сектора					01.01
Проверил					01.01
Разработал		Базылов			01.01

АЕ-15-26.02.2021-III-04-ЭО.С

РЕКОНСТРУКЦИЯ ЗДАНИЯ ОБЛАСТНОГО "ЦЕНТРА ПСИХИЧЕСКОГО ЗДОРОВЬЯ" К "ПРИЗЫВНОМУ ПУНКТУ" ПОСЕЛКЕ ИНДЕРБОР ИНДЕРСКОГО РАЙОНА АТЫРАУСКОЙ ОБЛАСТИ

Электрическое освещение	Стадия	Лист	Листов
	РП	1	
Спецификация	ТОО "Accord Engineering"		

Копировал: Формат А3

Позиция	Наименование и техническая характеристика	Тип, марка, обозначение документа, опросного листа	Код обор-ния, изделия, материала	Завод-изготовитель	Единица измерения	Количество	Масса единицы, кг	Примечание
15.	Подрозетник пластиковый	КМКУ			шт.	100		
16.	Коробка распаячная для твердых стен 92х92х45	КМ41001			шт.	105		
17.	Розетка однополюсная скрытой установки.	СП Вега РС10-3-ВБ 16 АИЭК ERV11-K01-16-DM			шт.	43		
18.	Розетка двухполюсная скрытой установки.	ОП Хит 16А 250BSchE.RA16-238-B			шт.	21		
19.	Розетка штепсельная с з/к	IEK КВАРТА 1-местн. с защ.штор. с крышкой IP44 16А, белая			шт.	5		
20.	Пятижильный силовой медный кабель	АВВБШв 5х25			м	70		
21.	Пятижильный силовой медный кабель	ВВГ 5х4			м	102		
22.	Пятижильный силовой медный кабель	ВВГ 5х6			м	53		
23.	Пятижильный силовой медный кабель	ВВГ 5х25			м	70		
24.	Трехжильный силовой медный кабель	ВВГ 3х1,5			м	670		
25.	Трехжильный силовой медный кабель	ВВГ 3х2,5			м	1228		
26.	Трехжильный силовой медный кабель	ВВГ 3х4			м	130		
27.	Сталь полосовая ГОСТ 103-91	25х4			м/кг	45/73		
28.	Сталь полосовая ГОСТ 103-91	40х4			м/кг	170/204		
29.	Сталь круглая ГОСТ 2590-88	⌀8			м/кг	68/18		
30.	Сталь круглая ГОСТ 2590-88	⌀6			м/кг	135/25		
31.	Сталь круглая ГОСТ 2590-88	⌀16			м/кг	100/47		
32.	Труба стальная водогаз-ная	ГОСТ 3262-75 ⌀50х3,2			м/кг	64/270		
33.	Труба стальная водогаз-ная	ГОСТ 3262-75 ⌀32х3,2			м/кг	25/90		

Примечание:

ВЕДОМОСТЬ ОБЬЕМОВ СТРОИТЕЛЬНО-МОНТАЖНЫХ РАБОТ

ВЗАМ. ИНВ. N									
ПОДПИСЬ И ДАТА							АЕ-15-26.02.2021-III-04-ЭО.ВР		
	ИЗМ.	КОЛ.УЧ	ЛИСТ	N ДОК	ПОДП.	ДАТА	РЕКОНСТРУКЦИЯ ЗДАНИЯ ОБЛАСТНОГО "ЦЕНТРА ПСИХИЧЕСКОГО ЗДОРОВЬЯ" К "ПРИЗЫВНОМУ ПУНКТУ" ПОСЕЛКЕ ИНДЕРБОР ИНДЕРСКОГО РАЙОНА АТЫРАУСКОЙ ОБЛАСТИ		
ИНВ. N ПОДЛ.	РАЗРАБ.		Базылов				Электрическое освещение	СТАДИЯ	ЛИСТ	ЛИСТОВ
								РП	1	2
	ГИП		Пшембаев				ВЕДОМОСТЬ ОБЬЕМОВ	ТОО "Accord Engineering"		

N П/П	Наименование вида работ	Ед.и	Кол	Примечание
	Строительные работы			
1.	Установка силового распределительного	шт	6	
	щита на 7,9,14 отходящих групп			
2.	Монтаж прокладка кабеля по стенам	м	2183	
3.	Монтаж светильника	шт	219	
4.	Установка светового табло "Выход" на стене	шт	4	
5.	Монтаж розетки одноместной с	шт	43	
	заземляющим контактом 230 В.IP20, Iном=10 А,			
6.	Монтаж розетки двухместной с	шт	21	
	заземляющим контактом 230 В.IP20, Iном=10 А,			
7.	Монтаж выключателя для скрытой установки	шт	70	
	1-полюсный одноклавишный, 6 А, 250 В, IP20			
8.	Монтаж выключателя для скрытой установки	шт	8	
	1-полюсный переключатель, 6 А, 250 В, IP20			
9.	Монтаж ответвит.коробки с каб.вводами	шт	105	

ВЗАМ. ИНВ. N

ПОДПИСЬ И ДАТА

ИНВ. N ПОДЛ.