Республика Казахстан
Атырауская область

ТОО "Accord Engineering"
ЛИЦЕНЗИЯ: 13020257 от 24.12.2013г.
ЗАКАЗЧИК: ГУ"Отдел строительства Индерского района"
ЗАКАЗ: 15-26.02.2021

РАБОЧИЙ ПРОЕКТ

Реконструкция здания "Атырауского областного центра психического здоровья" к "призывному пункту" в поселке Индербор Индерского района Атырауской области

Система видеонаблюдения (СВ)

ДИРЕКТОР

ТОО "Accord Engineering" **Пшембаев С.**

г.Атырау-2021 г.

ВЕДОМОСТЬ РАБОЧИХ ЧЕРТЕЖЕЙ ОСНОВНОГО КОМПЛЕКТА СС

Лист	*Наименование*	*Примечание*
1	*Общие данные*	
2	*Система видео наблюдения.*	
3	*Структурная блок схема*	
4	*Структурная блок схема шкафа ШВН-01*	
5	*Схема деталей*	
6	*Схема подключения питания видеокамер*	
7	*Спецификация оборудования и материалов*	
8	*Кабельный журнал СВ*	

ОБЩИЕ УКАЗАНИЯ

Проект разработан на основании задания на проектирование, в соответствии ВСН 60-91, СНиП РК 3.02-10-2010, СНиП 2.08.02-89 (к СНиП 2.08.02-89*). Система видео наблюдения предназначена для круглосуточной, непрерывной работы и обеспечения контроля над периметром объекта. Обеспечивает цифровую аудио видеозапись изображений, получаемых от всех видео камер системы по срабатыванию видеодетектора. Система видео наблюдения формирует видеоархив длительностью не менее 14 суток. Подключение видео регистратора к внутренней сети Ethernet дает возможность дистанционного просмотра видеоархива и записываемых изображений всех камер системы.
На объекте устанавливаются 62 видеокамер телевизионного наблюдения:
- 19 шт. цветных купольных камер модели "IPTRONIC IPT-IPL720DM(2,8)P";
- 1шт. Hikvision DS-9664NI-I8 64-канальный сетевой/IP видеорегистратор.
- 2кмп. шкафов видеонаблюдения в комплекте с 24 портовым телекоммуникационным коммутатором TP-Link TL-SF1024D и блоком питания 220/12VDC 20A для обеспечения питания видеокамер.

Примечание.
При закупке материалов и оборудовании, закуп альтернативных оборудованиии других изготовителей допустимо при соответсвтии технических характеристик.

ВНИМАНИЕ!
Все материалы изделия и оборудование, применяемые при строительстве данного объекта должны быть сертифицированны.

ВЕДОМОСТЬ ССЫЛОЧНЫХ И ПРИЛАГАЕМЫХ ДОКУМЕНТОВ

Обозначение	*Наименование*	*Примечание*
СНиП РК 3.02-10-2010	*Устройство систем связи, сигнализации и*	
	диспетчеризации инженерного оборудования	
	жилых и общественных зданий	
	Нормы проектирования	
ПУЭ	*Правила устройства электроустановок*	
АЕ-15-26.02.2021-III-4-СВ.С-001	*Спецификация оборудования*	

ТЕХНИЧЕСКИЕ РЕШЕНИЯ, ПРИНЯТЫЕ В ПРОЕКТЕ, СООТВЕТСТВУЮТ ТРЕБОВАНИЯМ ЭКОЛОГИЧЕСКИХ, САНИТАРНО–ТЕХНИЧЕСКИХ, ПРОТИВОПОЖАРНЫХ И ДРУГИХ НОРМ, ДЕЙСТВУЮЩИХ НА ТЕРРИТОРИИ РЕСПУБЛИКИ КАЗАХСТАН, И ОБЕСПЕЧИВАЮТ БЕЗОПАСНУЮ ДЛЯ ЖИЗНИ И ЗДОРОВЬЯ ЛЮДЕЙ ЭКСПЛУАТАЦИЮ ОБЪЕКТА ПРИ СОБЛЮДЕНИИ ПРЕДУСМОТРЕННЫХ В ПРОЕКТЕ МЕРОПРИЯТИЙ.

ГЛАВНЫЙ ИНЖЕНЕР ПРОЕКТА /_____/

Согласовано		
ПС	Базылов	
СС	Базылов	
ЭОМ	Базылов	
АС	Кенжекеева	
ВК	Кенжекеева	
ГП	Кенжекеева	

ВЗАМ. ИНВ. N°

ПОДП. И ДАТА

ИНВ. N° ПОДЛ.

ИЗМ.	КОЛ.	ЛИСТ	N°ДОК.	ПОДПИСЬ	ДАТА
Разработал		Базылов			
ГИП		Пшембаев			

АЕ–15–26.02.2021–III–4–СВ

РЕКОНСТРУКЦИЯ ЗДАНИЯ "АТЫРАУСКОГО ОБЛАСТНОГО ЦЕНТРА ПСИХИЧЕСКОГО ЗДОРОВЬЯ" К "ПРИЗЫВНОМУ ПУНКТУ" В ПОСЕЛКЕ ИНДЕРБОР, ИНДЕРСКОГО РАЙОНА, АТЫРАУСКОЙ ОБЛАСТИ

Система видеонаблюдения

СТАДИЯ	*ЛИСТ*	*ЛИСТОВ*
РП	*1*	*8*

Общие данные

ТОО "Accord Engineering"
г.Атырау, 2021г.

ФОРМАТ А3

ПЛАН ОБОРУДОВАНИЯ 1-ГО ЭТАЖА

МАСШТАБ 1:100

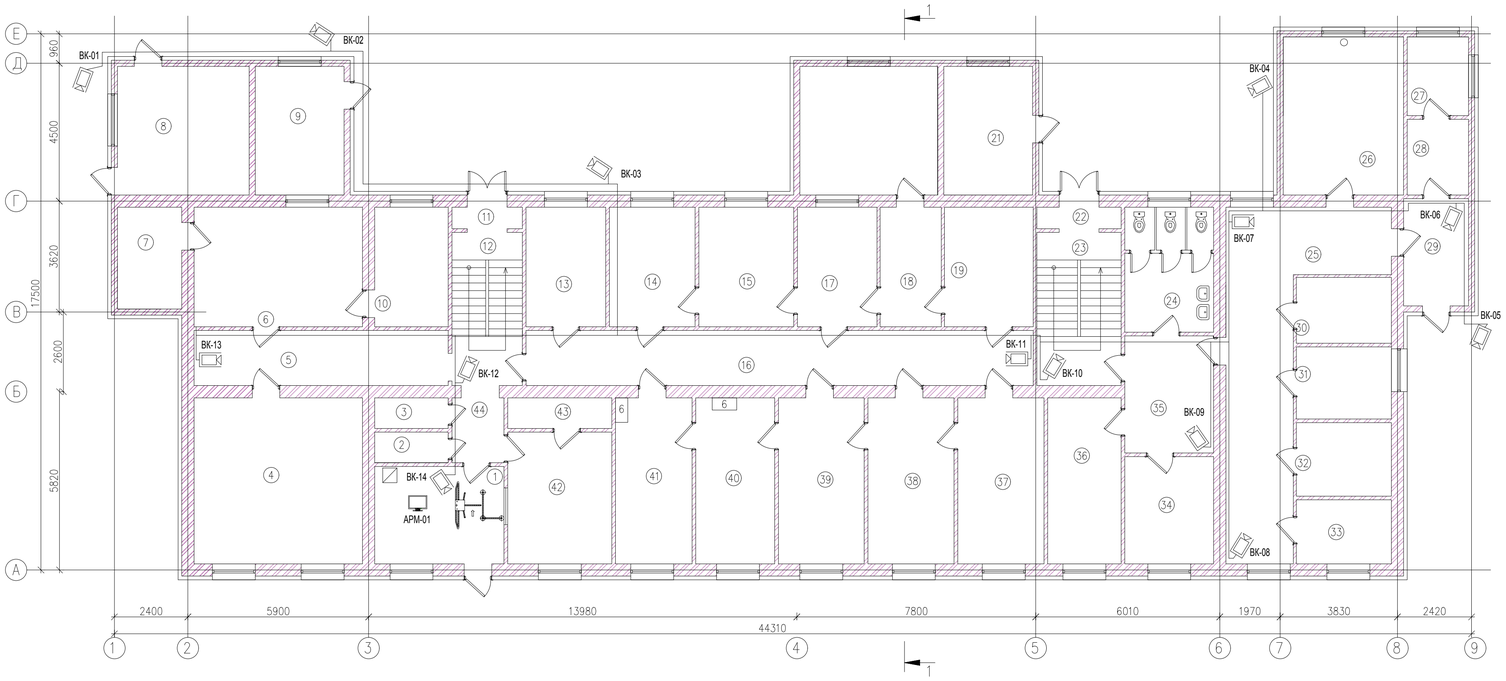

ПЛАН ОБОРУДОВАНИЯ 2-ГО ЭТАЖА

МАСШТАБ 1:100

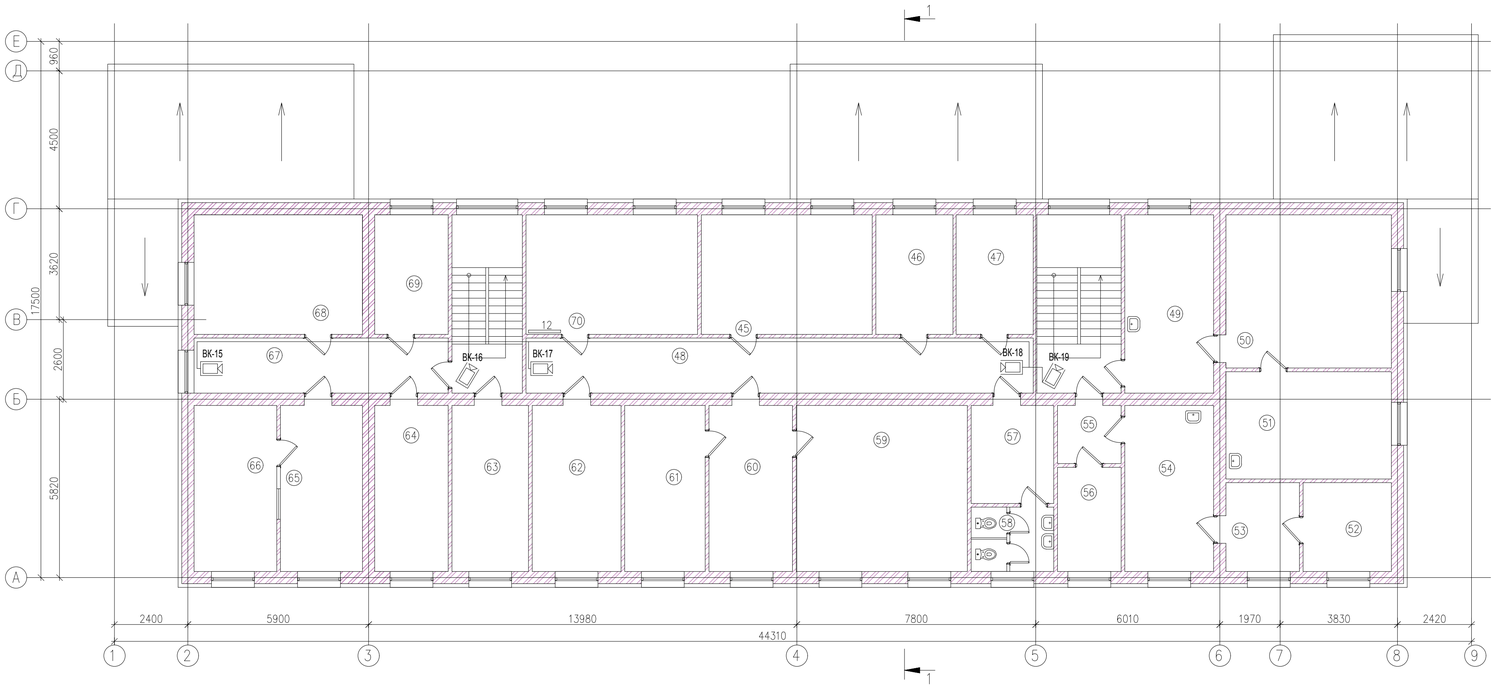

ЭКСПЛИКАЦИЯ ПОМЕЩЕНИЙ ПОСЛЕ РЕКОНСТРУКЦИИ

№ПОМ.	НАИМЕНОВАНИЕ	ПЛОЩАДЬ М2	КАТ. ПОМЕЩ
	1-ЭТАЖ		
1	ВХОДНАЯ	13.42	Д
2	САНУЗЕЛ	2.4	Д
3	САНУЗЕЛ	2.4	Д
4	КАБИНЕТ	29.81	Д
5	КОРИДОР	14.94	Д
6	КАБИНЕТ	21.45	Д
7	КАБИНЕТ	6.97	Д
8	СКЛАД	18.06	Д
9	КОТЕЛЬНАЯ	12.18	Г
10	КАБИНЕТ	9.36	Д
11	ТАМБУР	1.61	Д
12	ЛЕСТ. ПЛОЩАДКА	11.5	Д
13	КАБИНЕТ	10.4	Д
14	КАБИНЕТ	10.92	Д
15	КАБИНЕТ	12.09	Д
16	КОРИДОР	34.16	Д
17	КАБИНЕТ	10.14	Д
18	КОРИДОР	7.8	Д
19	КАБИНЕТ	11.31	Д
20	КАБИНЕТ	18.9	Д
21	КАБИНЕТ	12.18	Д
22	ТАМБУР	1.93	Д
23	ЛЕСТ. ПЛОЩАДКА	13.93	Д
24	САНУЗЕЛ	11.83	Д
25	КОРИДОР	32.65	Д
26	СМОТРОВАЯ	20.28	Д
27	ИЗОЛЯТОР	5.14	Д
28	ФИЛЬТР	4.94	Д
29	ВХОДНАЯ	7.42	Д
30	ПРОЦЕДУРНАЯ	6.67	Д
31	ЭКГ	7.29	Д
32	ВОП	7.44	Д
33	ВОП	6.48	Д
34	ПАЛАТА	10.15	Д
35	КОРИДОР	11.08	Д
36	ПАЛАТА	13.01	Д
37	КАБИНЕТ	15.26	Д
38	КАБИНЕТ	15.26	Д
39	КАБИНЕТ	15.18	Д
40	КАБИНЕТ	13.98	Д
41	КАБИНЕТ	13.55	Д
42	КАБИНЕТ	14.62	Д
43	РАЗДЕВАЛКА	3.4	Д
44	КОРИДОР	3.6	Д
	ВСЕГО:	527.09	

ЭКСПЛИКАЦИЯ ПОМЕЩЕНИЙ ПОСЛЕ РЕКОНСТРУКЦИИ

№ПОМ.	НАИМЕНОВАНИЕ	ПЛОЩАДЬ М2	КАТ. ПОМЕЩ
	2-ЭТАЖ		
45	КЛАСС ВыСПР	21.84	Д
46	КАБИНЕТ	21.76	Д
47	КАДР	9.83	Д
48	КАБИНЕТ	9.83	Д
49	КОРИДОР	29.81	Д
50	КАБИНЕТ	16.88	Д
51	КАБИНЕТ	27.0	Д
52	КАБИНЕТ	18.9	Д
53	КАБИНЕТ	8.35	Д
54	КАБИНЕТ	6.96	Д
55	КАБИНЕТ	15.72	Д
56	КОРИДОР	3.95	Д
57	КАБИНЕТ	7.07	Д
58	РАЗДЕВАЛКА	8.64	Д
59	САНУЗЕЛ	5.67	Д
60	КАБИНЕТ	30.30	Д
61	ПРИЕМНАЯ	14.80	Д
62	КАБИНЕТ ЗАМ ДИРЕКТОРА	14.25	Д
63	ГОС.УСЛУГ	15.72	Д
64	КАБИНЕТ	13.55	Д
65	КЛАСС АСУР	13.01	Д
66	КАБИНЕТ	14.53	Д
67	КАБИНЕТ	14.63	Д
68	КОРИДОР	14.94	Д
69	МОБ. КЛАСС	21.45	Д
70	АРХИВ	9.36	Д
	ВСЕГО:	388.75	

Условные графические обозначения: :

- *Внутренная видеокамера - ВК*
- *Видеомонитор*
- *Видеорегистратор - ВР*
- RJ-45 *Тип коннектора и соединения*
- *Шкаф видео наблюдения - ШВН*
- *Полноростный турнекет*

Указания по монтажу

1 При прокладке трасс кабеля R изгиба не должен быть меньше 10 R кабеля.
2 После прокладки кабеля отверстие в панели загерметизировть.
3 Внешний вид оборудования может отличаться. Приведено для справки.
4 Соеденительные коннекторы RJ-45 и питания 12 VDC должны быть подключены и установлены внутри соеденительной коробки.
5. Соеденительные коробки необходимо установить непосредственно рядом с камерой. Соеденительные коробки на чертеже не показаны.

Согласовано

ПС	Базылов	
СС	Базылов	
ЭСМ	Базылов	
АС	Кенжекеева	
ВК	Кенжекеева	
ГП	Кенжекеева	

Подп. и дата | Инв. N дубл. | Взам. инв. N | Подп. и дата | Инв. N подл.

Изм.	Кол.уч.	Лист	No.док	Подпись	Дата
Разработал		Базылов			
Заказчик		Пшембаев			

АЕ-15-26.02.2021-III-4-СВ

Реконструкция здания "Атырауского областного центра психического здоровья" к "призывному пункту" в поселке Индербор Индерского района Атырауской области

Система видеонаблюдения

Стадия	Лист	Листов
РП	2	

Система видео наблюдения.

ТОО "Accord Engineering" г.Атырау, 2021 г.

Формат А1

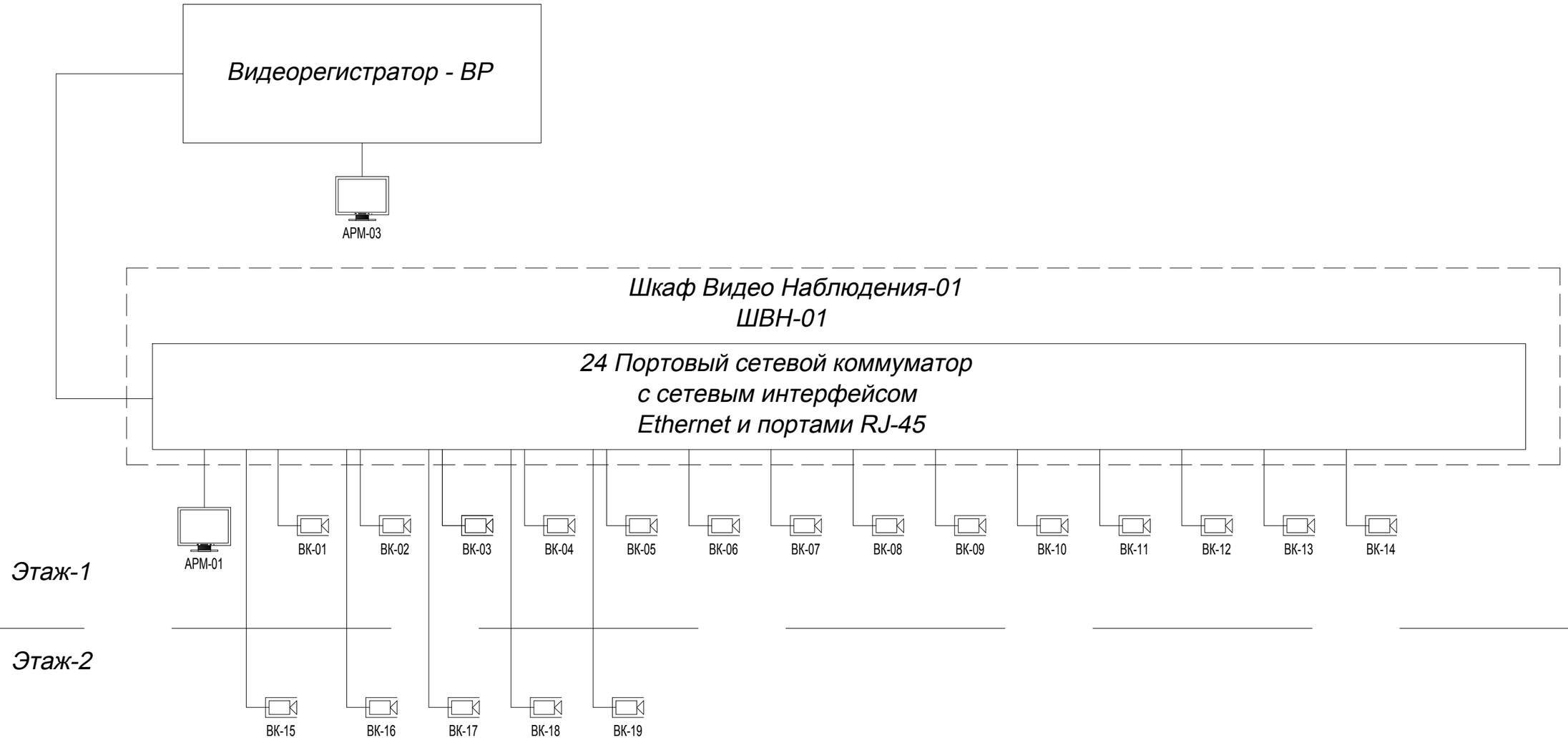

Условные графические обозначения: :

- *Видеокамера наблюдения- ВК*
- *Видеомонитор*
- *Видеорегистратор - ВР*
- RJ-45 *Тип коннектора и соединения*

ИЗМ.	КОЛ.	ЛИСТ	N°ДОК.	ПОДПИСЬ	ДАТА
Разработал		Базылов			
ГИП		Пшембаев			

АЕ–15–26.02.2021–III–4–СВ

РЕКОНСТРУКЦИЯ ЗДАНИЯ "АТЫРАУСКОГО ОБЛАСТНОГО ЦЕНТРА ПСИХИЧЕСКОГО ЗДОРОВЬЯ" К "ПРИЗЫВНОМУ ПУНКТУ" В ПОСЕЛКЕ ИНДЕРБОР, ИНДЕРСКОГО РАЙОНА, АТЫРАУСКОЙ ОБЛАСТИ

Система видеонаблюдения	СТАДИЯ	ЛИСТ	ЛИСТОВ
	РП	3	
Структурная блок схема	ТОО "Accord Engineering" г.Атырау, 2021г.		

ФОРМАТ А3

Согласовано		
ПС	Базылов	
СС	Базылов	
ЭОМ	Базылов	
АС	Кенжекеева	
ВК	Кенжекеева	
ГП	Кенжекеева	

ВЗАМ. ИНВ. N° | ПОДП. И ДАТА | ИНВ. N° ПОДЛ.

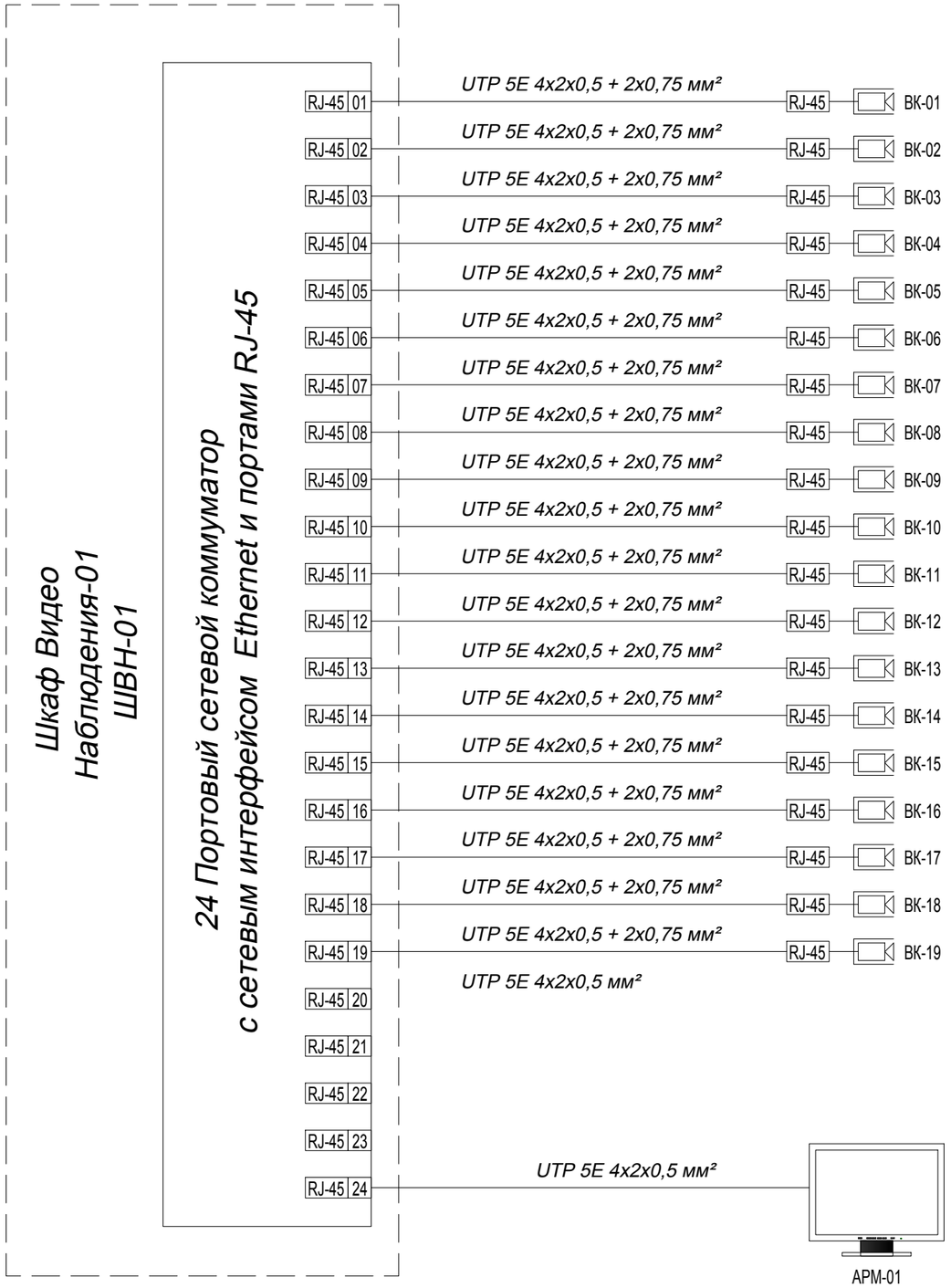

Примечание:

1. *Место установки оборудования системы видеонаблюдения указаны условно.*
2. *Видеорегистратор ВР предназначен для внутренних камер первого и второго этажа.*
3. *Все размеры даны в миллиметрах, если нет других указаний.*
4. *Кабель UTP 5E 4x2x0,5 + 2x0,75 мм² состоит из телекоммуникационого UTP 5E 4-пар. кабеля и однопарного кабеля питания с сечением 0,75мм².*

Условные графические обозначения: :

- *Внутренняя видеокамера - ВК*
- *Видеомонитор*
- *Видеорегистратор - ВР*
- RJ-45 *Тип коннектора и соединения*

Согласовано		
ПС	Базылов	
СС	Базылов	
ЭОМ	Базылов	
АС	Кенжекеева	
ВК	Кенжекеева	
ГП	Кенжекеева	

ВЗАМ. ИНВ. N° | ПОДП. И ДАТА | ИНВ. N° ПОДЛ.

ИЗМ.	КОЛ.	ЛИСТ	N°ДОК.	ПОДПИСЬ	ДАТА
Разработал		Базылов			
ГИП		Пшембаев			

АЕ-15-26.02.2021-III-4-СВ

РЕКОНСТРУКЦИЯ ЗДАНИЯ "АТЫРАУСКОГО ОБЛАСТНОГО ЦЕНТРА ПСИХИЧЕСКОГО ЗДОРОВЬЯ" К "ПРИЗЫВНОМУ ПУНКТУ" В ПОСЕЛКЕ ИНДЕРБОР, ИНДЕРСКОГО РАЙОНА, АТЫРАУСКОЙ ОБЛАСТИ

Система видеонаблюдения	СТАДИЯ	ЛИСТ	ЛИСТОВ
	РП	4	
Структурная блок схема шкафа ШВН-01	ТОО "Accord Engineering" г.Атырау, 2021г.		

ФОРМАТ А3

Крепление купольной сетевой видеокамеры IPTRONIC IPT-IPL720DM(2,8)P на потолок

(схема для внутренней установки)

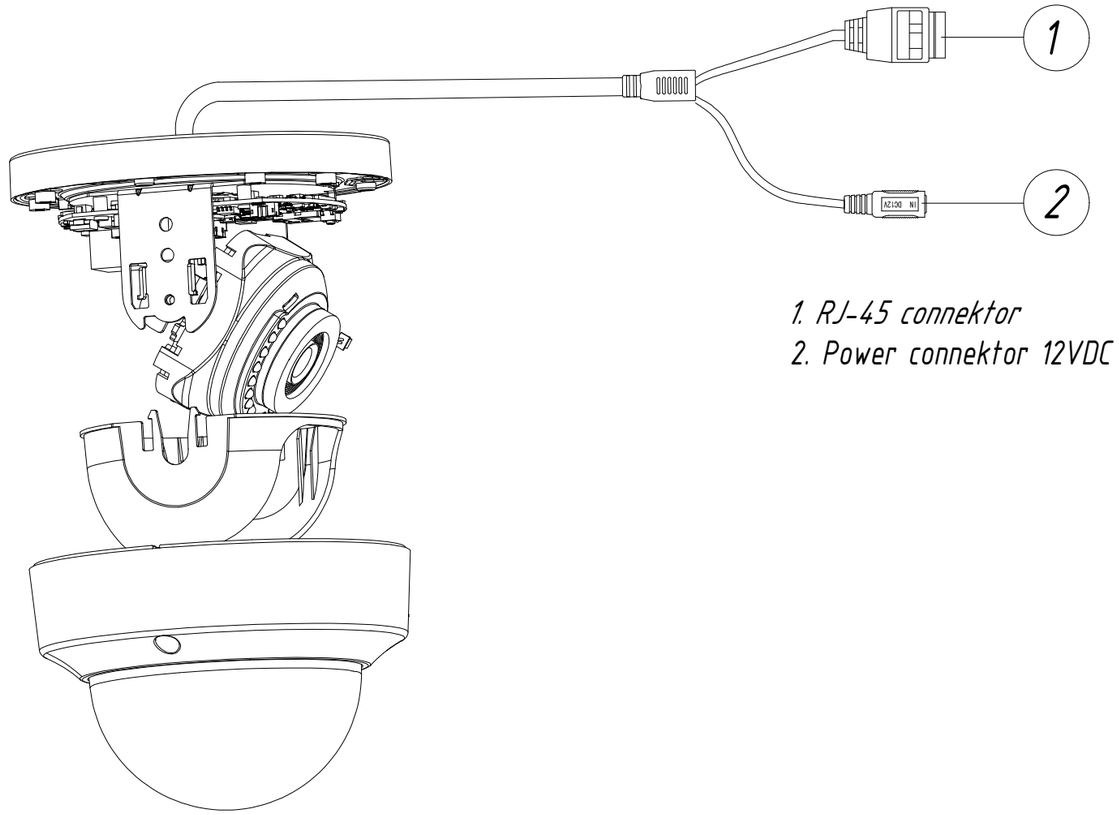

Экспликация Шкафов ШВН № 01, 02, 03, 04

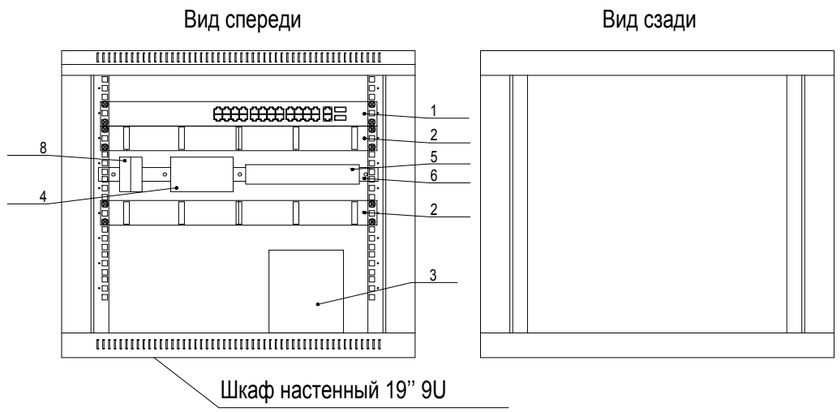

Позиция	Обозначение	Наименование	Кол-во
1	TP-Link TL-SF1024D	Сетевой коммутатор на 24 порта 19"	1
2	CM-1U-PL	Кабельный организатор, 19", 1 RU	2
3	ИБП SVC V-650-F	Источник Бесперебойного Питания	1
4	БП 12VDC 20A	Блок Питания 12 Вольт 20 Ампер	1
5	Din Рейка 19'	Din Рейка для установки в 19' корпус	1
6	Клеммный блок ТВ-01 VIKING 3 из 48 клемм	Клеммный блок VIKING 3	48
7	Шкаф настенный 9U 540x450 мм "EW5409. 100"	Шкаф настенный 9U 540x450 мм	1
8	Двухфазный Автоматический Выключатель 6А	Автоматический Выключатель 6А	1

Указания по монтажу

1 При прокладке трасс кабеля R изгиба не должен быть меньше 10 R кабеля.

2 После прокладки кабеля отверстие в панели загерметизировть.

3 Внешний вид оборудования может отличаться. Приведено для справки.

4 Соеденительные Модули RJ-45 и питания 12 VDC установить внутри соеденительной коробки непосредственно рядом с камерой. Соеденительные коробки на чертеже не показаны.

Согласовано

ПС	Базылов	
СС	Базылов	
ЭОМ	Базылов	
АС	Кенжекеева	
ВК	Кенжекеева	
ГП	Кенжекеева	

ВЗАМ. ИНВ. N° | ПОДП. И ДАТА | ИНВ. N° ПОДЛ.

ИЗМ.	КОЛ.	ЛИСТ	N°ДОК.	ПОДПИСЬ	ДАТА

АЕ-15-26.02.2021-III-4-СВ

РЕКОНСТРУКЦИЯ ЗДАНИЯ "АТЫРАУСКОГО ОБЛАСТНОГО ЦЕНТРА ПСИХИЧЕСКОГО ЗДОРОВЬЯ" К "ПРИЗЫВНОМУ ПУНКТУ" В ПОСЕЛКЕ ИНДЕРБОР, ИНДЕРСКОГО РАЙОНА, АТЫРАУСКОЙ ОБЛАСТИ

Разработал	Базылов		
ГИП	Пшембаев		

Система видеонаблюдения

СТАДИЯ	ЛИСТ	ЛИСТОВ
РП	5	

Схема деталей

ТОО "Accord Engineering" г.Атырау, 2021г.

ФОРМАТ А3

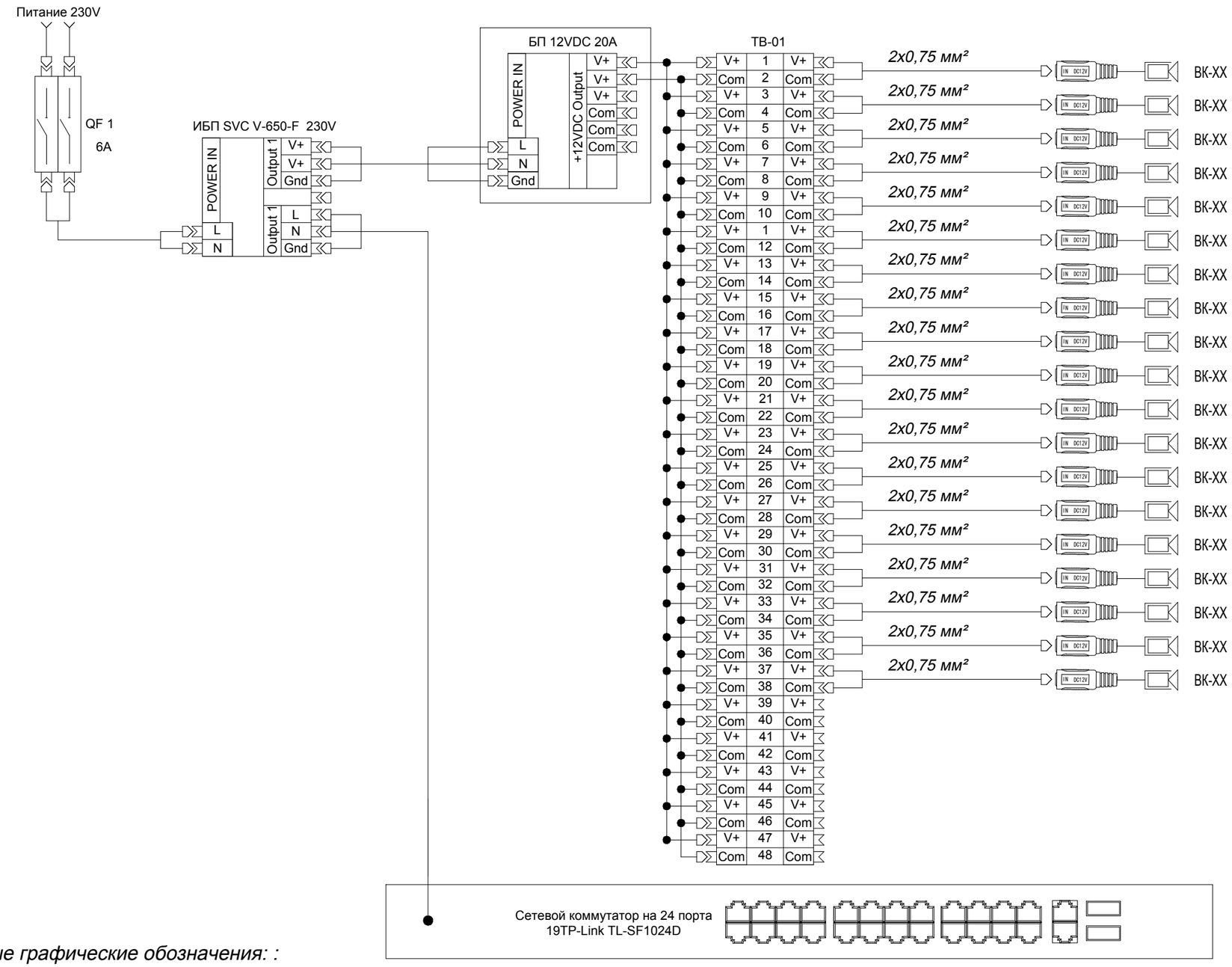

Условные графические обозначения: :

Внутренная видеокамера - ВК

Коннектор питания видеокамеры

Примечание:

1. *Указанная схема подключения является типовой для шкафов ШВН 01.*
2. *Кабель питания 2х0,75 мм² является частью телекоммуникационного кабеля UTP 5E 4х2х0,5 + 2х0,75 мм²*

ИЗМ.	КОЛ.	ЛИСТ	N°ДОК.	ПОДПИСЬ	ДАТА	АЕ–15–26.02.2021–III–4–СВ
						РЕКОНСТРУКЦИЯ ЗДАНИЯ "АТЫРАУСКОГО ОБЛАСТНОГО ЦЕНТРА ПСИХИЧЕСКОГО ЗДОРОВЬЯ" К "ПРИЗЫВНОМУ ПУНКТУ" В ПОСЕЛКЕ ИНДЕРБОР, ИНДЕРСКОГО РАЙОНА, АТЫРАУСКОЙ ОБЛАСТИ
Разработал		Базылов				Система видеонаблюдения — СТАДИЯ: РП; ЛИСТ: 6; ЛИСТОВ:
ГИП		Пшембаев				Схема подключения питания видеокамер — ТОО "Accord Engineering" г.Атырау, 2021г.

ФОРМАТ А3

Согласовано		
ПС	Базылов	
СС	Базылов	
ЭОМ	Базылов	
АС	Кенжекеева	
ВК	Кенжекеева	
ГП	Кенжекеева	

ВЗАМ. ИНВ. N° | ПОДП. И ДАТА | ИНВ. N° ПОДЛ.

План

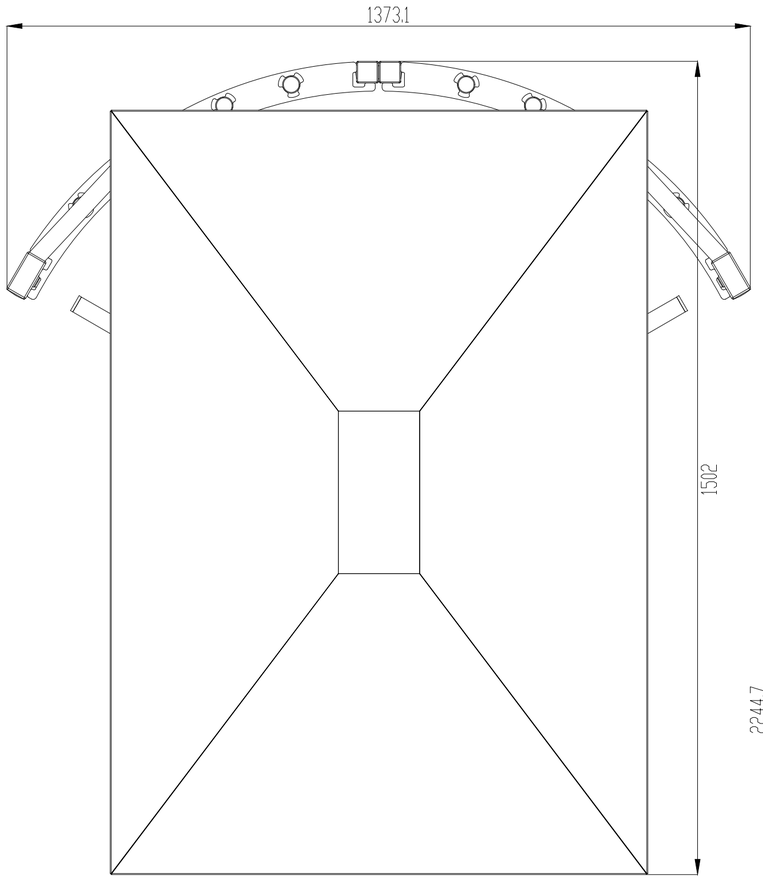

Виды

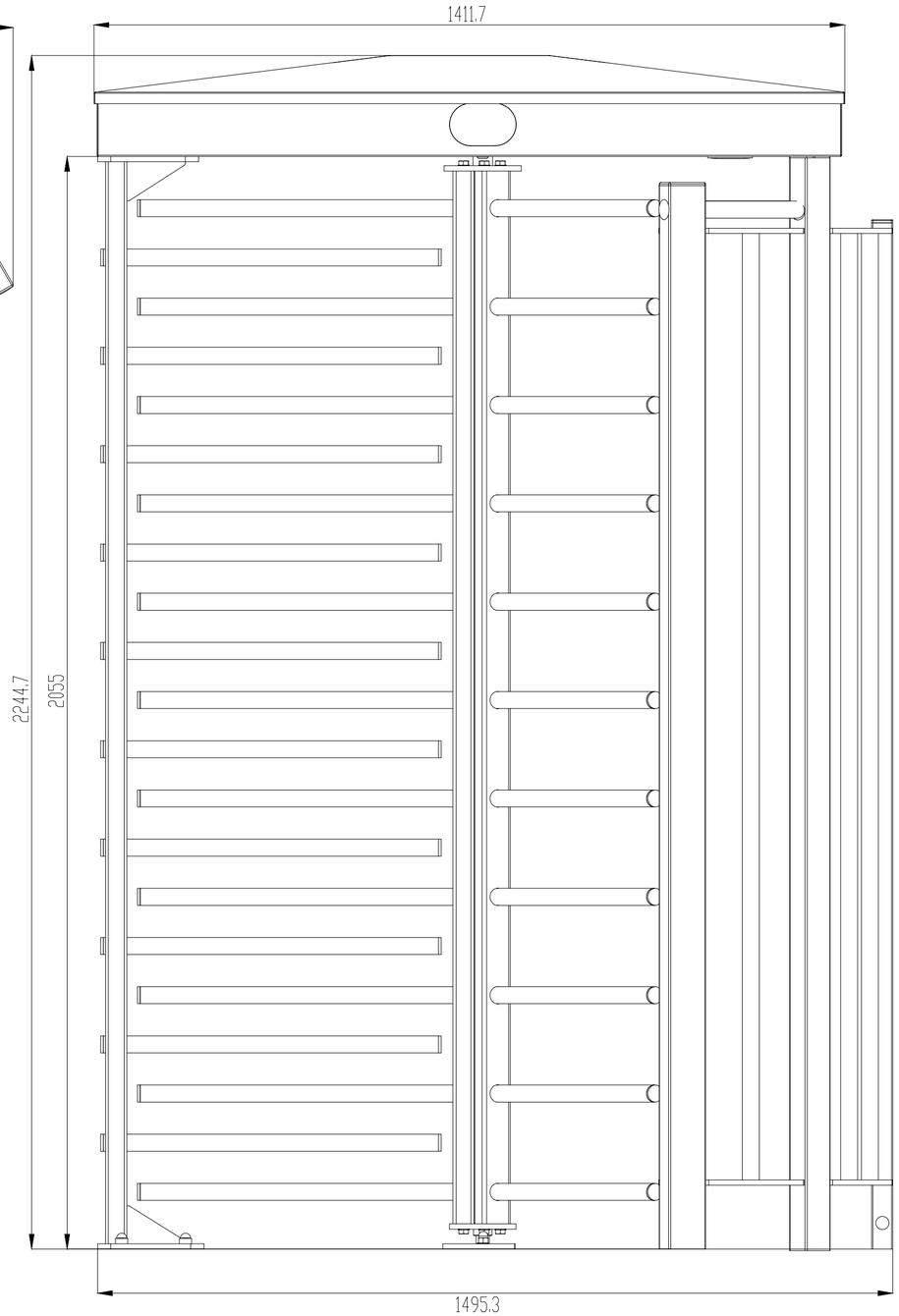

Виды

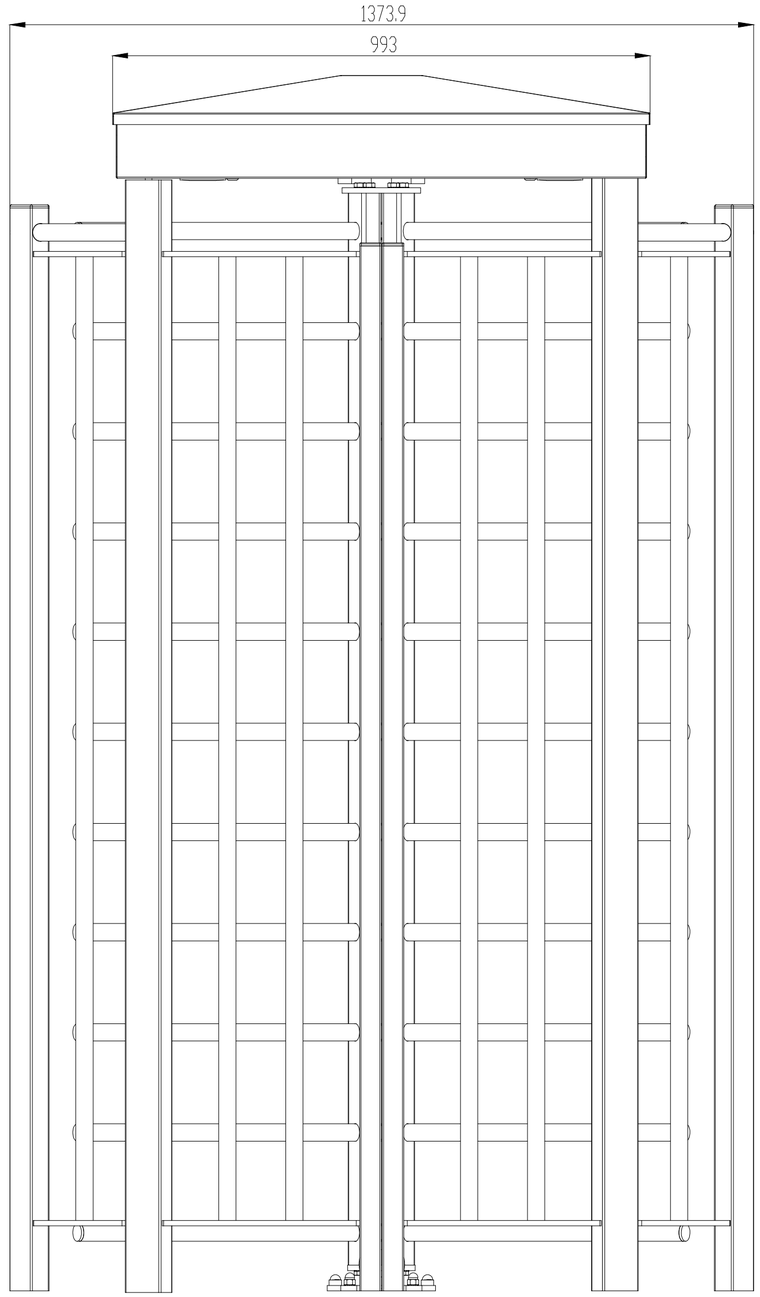

Согласовано

ПС	Базылов		
СС	Базылов		
ЭОМ	Базылов		
АС	Кенжекеева		
ВК	Кенжекеева		
ГП	Кенжекеева		

ВЗАМ. ИНВ. N°	ПОДП. И ДАТА	ИНВ. N° ПОДЛ.

ИЗМ.	КОЛ.	ЛИСТ	N°ДОК.	ПОДПИСЬ	ДАТА
Разработал		Базылов			
ГИП		Пшембаев			

АЕ-15-26.02.2021-III-4-СВ

РЕКОНСТРУКЦИЯ ЗДАНИЯ "АТЫРАУСКОГО ОБЛАСТНОГО ЦЕНТРА ПСИХИЧЕСКОГО ЗДОРОВЬЯ" К "ПРИЗЫВНОМУ ПУНКТУ" В ПОСЕЛКЕ ИНДЕРБОР, ИНДЕРСКОГО РАЙОНА, АТЫРАУСКОЙ ОБЛАСТИ

Система видеонаблюдения	СТАДИЯ	ЛИСТ	ЛИСТОВ
	РП	7	
Схема полноростного турникета	ТОО "Accord Engineering" г.Атырау, 2021г.		

ФОРМАТ А2

ОБОЗНАЧЕНИЕ КАБЕЛЯ	ТРАССА		ПРОХОД ЧЕРЕЗ									
	НАЧАЛО	КОНЕЦ	ТРУБУ			ПРОТЯЖНОЙ ЯЩИК N	ПО ПРОЕКТУ			ПРОЛОЖЕН		
			ОБОЗНАЧЕНИЕ	ДИАМЕТР ПО СТАНДАРТУ, мм	ДЛИНА м.		МАРКА	КОЛИЧЕСТВО, ЧИСЛО И СЕЧЕНИЕ ЖИЛ	ДЛИНА м.	МАРКА	КОЛИЧЕСТВО, ЧИСЛО И СЕЧЕНИЕ ЖИЛ	ДЛИНА м.
ВК.1	24 Портовый сетевой коммутатор с сетевым интерфейсом Ethernet портами RJ-45	Видеокамера наблюдения ВК-01					UTP 5E	4x2x0,5	22			
ВК.2	24 Портовый сетевой коммутатор с сетевым интерфейсом Ethernet портами RJ-45	Видеокамера наблюдения ВК-02					UTP 5E	4x2x0,5	25			
ВК.3	24 Портовый сетевой коммутатор с сетевым интерфейсом Ethernet портами RJ-45	Видеокамера наблюдения ВК-03					UTP 5E	4x2x0,5	30			
ВК.4	24 Портовый сетевой коммутатор с сетевым интерфейсом Ethernet портами RJ-45	Видеокамера наблюдения ВК-04					UTP 5E	4x2x0,5	33			
ВК.5	24 Портовый сетевой коммутатор с сетевым интерфейсом Ethernet портами RJ-45	Видеокамера наблюдения ВК-05					UTP 5E	4x2x0,5	27			
ВК.6	24 Портовый сетевой коммутатор с сетевым интерфейсом Ethernet портами RJ-45	Видеокамера наблюдения ВК-06					UTP 5E	4x2x0,5	28			
ВК.7	24 Портовый сетевой коммутатор с сетевым интерфейсом Ethernet портами RJ-45	Видеокамера наблюдения ВК-07					UTP 5E	4x2x0,5	40			
ВК.8	24 Портовый сетевой коммутатор с сетевым интерфейсом Ethernet портами RJ-45	Видеокамера наблюдения ВК-08					UTP 5E	4x2x0,5	30			
ВК.9	24 Портовый сетевой коммутатор с сетевым интерфейсом Ethernet портами RJ-45	Видеокамера наблюдения ВК-09					UTP 5E	4x2x0,5	35			
ВК.10	24 Портовый сетевой коммутатор с сетевым интерфейсом Ethernet портами RJ-45	Видеокамера наблюдения ВК-10					UTP 5E	4x2x0,5	40			
ВК.11	24 Портовый сетевой коммутатор с сетевым интерфейсом Ethernet портами RJ-45	Видеокамера наблюдения ВК-11					UTP 5E	4x2x0,5	45			
ВК.12	24 Портовый сетевой коммутатор с сетевым интерфейсом Ethernet портами RJ-45	Видеокамера наблюдения ВК-12					UTP 5E	4x2x0,5	50			
ВК.13	24 Портовый сетевой коммутатор с сетевым интерфейсом Ethernet портами RJ-45	Видеокамера наблюдения ВК-13					UTP 5E	4x2x0,5	55			
ВК.14	24 Портовый сетевой коммутатор с сетевым интерфейсом Ethernet портами RJ-45	Видеокамера наблюдения ВК-14					UTP 5E	4x2x0,5	55			

Согласовано

ПС	Базылов	Базылов
СС	Базылов	Базылов
ЭОМ	Базылов	Базылов
АС	Кенжекеева	Кенжекеева
ВК	Кенжекеева	Кенжекеева
ГП	Кенжекеева	Кенжекеева

Взам. инв. N

Подп. и дата

Инв. N подл.

Изм.	Кол.	Лист	N. док.	Подпись	Дата
Разработал		Базылов			
ГИП		Пшембаев			

АЕ-15-26.02.2021-III-4-СВ

РЕКОНСТРУКЦИЯ ЗДАНИЯ АТЫРАУСКОГО ОБЛАСТНОГО ЦЕНТРА ПСИХИЧЕСКОГО ЗДОРОВЬЯ К ПРИЗЫВНОМУ ПУНКТУ ПО АДРЕСУ УЛИЦА ШАХТЕР ДОМ 14 В ПОСЕЛКЕ ИНДЕРБОР ИНДЕРСКОГО РАЙОНА АТЫРАУСКОЙ ОБЛАСТИ

Система видеонаблюдения

Стадия	Лист	Листов
РП	1	2

Кабельный журнал СВ

ТОО "Accord Engineering" г.Атырау, 2021г.

ОБОЗНАЧЕНИЕ КАБЕЛЯ	ТРАССА		ПРОХОД ЧЕРЕЗ									
	НАЧАЛО	КОНЕЦ	ТРУБУ			ПРОТЯЖНОЙ ЯЩИК N	ПО ПРОЕКТУ			ПРОЛОЖЕН		
			ОБОЗНАЧЕНИЕ	ДИАМЕТР ПО СТАНДАРТУ, мм	ДЛИНА м.		МАРКА	КОЛИЧЕСТВО, ЧИСЛО И СЕЧЕНИЕ ЖИЛ	ДЛИНА м.	МАРКА	КОЛИЧЕСТВО, ЧИСЛО И СЕЧЕНИЕ ЖИЛ	ДЛИНА м.
ВК.1	24 Портовый сетевой коммуматор с сетевым интерфейсом Ethernet портами RJ-45	Видеокамера наблюдения ВК-16					UTP 5E	4x2x0,5	55			
ВК.2	24 Портовый сетевой коммуматор с сетевым интерфейсом Ethernet портами RJ-45	Видеокамера наблюдения ВК-17					UTP 5E	4x2x0,5	60			
ВК.3	24 Портовый сетевой коммуматор с сетевым интерфейсом Ethernet портами RJ-45	Видеокамера наблюдения ВК-18					UTP 5E	4x2x0,5	65			
ВК.4	24 Портовый сетевой коммуматор с сетевым интерфейсом Ethernet портами RJ-45	Видеокамера наблюдения ВК-19					UTP 5E	4x2x0,5	65			

Согласовано

ПС	Базылов	
СС	Базылов	
ЭОМ	Базылов	
АС	Кенжекеева	
ВК	Кенжекеева	
ГП	Кенжекеева	

Взам. инв. N

Подп. и дата

Инв. N подл.

Изм.	Кол.	Лист	N. док.	Подпись	Дата
Разработал		Базылов			
ГИП		Пшембаев			

АЕ-15-26.02.2021-III-4-СВ

РЕКОНСТРУКЦИЯ ЗДАНИЯ АТЫРАУСКОГО ОБЛАСТНОГО ЦЕНТРА ПСИХИЧЕСКОГО ЗДОРОВЬЯ К ПРИЗЫВНОМУ ПУНКТУ ПО АДРЕСУ УЛИЦА ШАХТЕР ДОМ 14 В ПОСЕЛКЕ ИНДЕРБОР ИНДЕРСКОГО РАЙОНА АТЫРАУСКОЙ ОБЛАСТИ

Система видеонаблюдения

Стадия	Лист	Листов
РП	2	2

Кабельный журнал СВ

ТОО "Accord Engineering"
г.Атырау, 2021г.

Позиция	Наименование и техническая характеристика	Тип, марка, обозначение документа, опросного листа	Код оборудования, изделия, материала	Завод-изготовитель	Единица измере-ния	Коли-чество	Масса единицы кг	Примечание
1	2	3	4	5	6	7	8	9
	Оборудования системы видео наблюдения:							
1.	Купольная IP камера видеонаблюдения	IPTRONIC IPT-IPL720DM(2,8)P			шт	14		
	Уличная IP видеокамера	IPTRONIC IPT-IPL1080BM(3,6)P			шт	5		
	64-канальный сетевой видеорегистратор	Hikvision DS-9664NI-I8			шт	1		
	Переходник для подключения питания к камере	PV-Link PV-T2F			шт	62		
	Разъем сигнальный RJC45	RJC45			шт	160		
	Блок бесперебойного питания	ИБП SVC V-650-F			шт	4		
	Жесткий диск 1тб	WD10PURX-78			шт	4		
	Блок питания 12в 20А	ИБП 12В 20А			шт	4		
	Коробка распределительная IP 54, 65х65х40мм,	SV-54954			шт	19		
	Клеммный блок ТВ-01 VIKING 3 из 48 клемм	Legrand VIKING 3			шт	200		
	Din Рейка для установки в 19' корпус	Din Рейка 19'			шт	4		
	Двухфазный Автоматический Выключатель 6А	DX3 2 фазы 6А 2М (Тип С) 6 kA		Legrand	шт	4		
	Кабельный организатор, 19", 1 RU	CM-1U-PL			шт	8		
	Шкаф настенный 9U 540х450 мм	EW5409. 100			шт	1		
	Сетевой коммутатор на 24 порта 19"	TP-Link TL-SF1024D			шт	1		
	Монитор дюйм 21.5	223V5LSB2			шт	3		
2.	Кабельные изделия:							
	Кабель для видеонаблюдения, медный	UTP 5E 4х2х0,5 + 2х0,75 мм²			м	1850		
	Стяжной хомут			IEK	уп.	50		
	Кабель канал ПВХ 150х50				м	75		
	Кабель канал ПВХ 50х50				м	550		
	Дюбель с шурупом 6х40 (упоковке 200шт.)				уп.	30		

Изм.	Кол.	Лист	№док	Подп.	Дата
Разраб.					
Проверил					
Т.контр.					
Н.контр.					
Утв.					

СС

РЕКОНСТРУКЦИЯ ЗДАНИЯ "АТЫРАУСКОГО ОБЛАСТНОГО ЦЕНТРА ПСИХИЧЕСКОГО ЗДОРОВЬЯ" К "ПРИЗЫВНОМУ ПУНКТУ" В ПОСЕЛКЕ ИНДЕРБОР, ИНДЕРСКОГО РАЙОНА, АТЫРАУСКОЙ ОБЛАСТИ

Система видеонаблюдения	Стадия	Лист	Листов
	РП	12	12
Спецификация оборудования и материалов	ТОО "Accord Engineering" г.Атырау, 2021г.		

Формат А3