Ахмадияр

Товарищество с ограниченной ответственностью
Государственная лицензия № 16018332

Заказчик: ГУ "Аппарат Акима города Кульсары районного значения"

Заказ № А-36-21

РАБОЧИЙ ПРОЕКТ

Капитальный ремонт ограждений кладбищ в г.Кульсары Жылыойского района Атырауской области.

ТОМ 3

Альбом

Рабочие чертежи
марки АС

2021 год.

Ахмадияр

Товарищество с ограниченной ответственностью
Государственная лицензия № 16018332

Заказчик: ГУ "Аппарат Акима города Кульсары районного значения"

Заказ № А-36-21

РАБОЧИЙ ПРОЕКТ

Капитальный ремонт ограждений кладбищ в г.Кульсары Жылыойского района Атырауской области.

Директор: Рахметкалиев Н.

ГИП : Рахметкалиев Н.

2021 год.

Ведомость рабочих чертежей основного комплекта АС

Лист	Наименование	Примечание
1	Общие данные (начало)	
2	Общие данные (продолжение)	
3	План ограждения - 4 аул, М1:1000	
4	План ограждения - 9 аул, М1:1000	
5	План ограждения - "Кульсары Ата", М1:1000	
6	План ограждения - "Мамык Ата", М1:1000	
7	План ограждения - "Дияр Ата", М1:1000	
8	План ограждения - "Кумбез Ата", М1:1000	
9	Ворота В-1	
10	Калитка К-1	

Ведомость ссылочных и прилагаемых документов АС

Обозначения	Наименование	Примечание
	Ссылочные документы	
СН РК 1.02-03-2011	Порядок разработки, согласования, утверждения и состав проектной документации на строительство	
СН РК 5.01-01-2013	Земляные сооружения, основания и фундаменты	
СН РК 2.01-01-2013	Защита строительных конструкций от коррозий	

Ведомость основных комплектов рабочих чертежей

Обозначения	Наименование	Примечание
ГП	Генеральный план	
АС	Архитектурно-строительные решения	

Общие указания

1. Исходные данные.

Проект разработан на основании задания на проектирование выданного заказчиком ГУ "Аппарат акима г.Кульсары районного значения" Атырауская область, Жылыойский района, г.Кульсары.

2. Характеристика района строительства.

Площадки под проектируемые ограждение расположены на територии Жылыойского района, г.Кульсары., в черте города на отдельных участках. Месторасположение характеризуется следующими природно-климатическими характеристиками:

Климатический подрайон - IV Г;
Температура воздуха наиболее холодной пятидневки -26,6°С
Температура воздуха наиболее холодных суток - 28,9°С
Абсолютная максимальная температура воздуха + 44,7°С
Нормативная снеговая нагрузка -80 кг/м2.
Нормативная ветровая нагрузка -77 кг/м2.
Средняя скорость ветра, м/с -3,7 м/сек
Сейсмичность - 5 баллов

3. Проектные решения.

Проектом предусматривается капитальный ремонт ограждений кладбищ на нескольких участках в г.Кульсары с демонтажем ветхих металлических решетчатых и сетчатых ограждений, и монтажом железобетонных ограждений Серии 3.017-3 высотой 2,55 м. ТУ 1510 РК 38669094-2005. ЗПБ 40.20. (П6В), Фундаментов Ф12.7.5. (ИФ10), металлических решетчатых ворот L=3,6 м., h=2,0 м. и калиток размерами L=1,6 м., h=2,0.

Для установки ворот используются кирпичные столбики, под столбики заливается фундамент 400х400 мм, высотой 800мм., класс бетона С12/15 (F100,W4) . Под фундаменты предусмотрено щебеночный слой, пропитанный битумом 100мм.

4.Защитные мероприятия

Все металлические элементы креплений, должны быть подвергнуты антикоррозиной защите, в соответствии с "Указаниями по проектированию антикоррозийной защиты строительных конструкций"

Группы возгораемости и пределы огнестойкости, принятых в проекте конструкций, соответствуют требованиям СН РК.

Проектом предусматривается окраска панелей бетонных ограждений с наружной стороны силикатной краской с подготовкой поверхности.

В связи с сульфатной агрессией грунтов, в проекте предусматриваются следующие мероприятия:

- боковые поверхности подземных железобетонных и бетонных конструкций, соприкасающиеся с грунтом, обмазываются битумной мастикой за два раза;
- бетон для всех конструкций на сульфатостойком цементе по водонепроницаемости W4;
- в основании фундаментов и площадок выполнить щебеночную подготовку толщиной 100 мм, пролитую битумом;

Металлические поверхности окрасить эмалью ПФ-113 ГОСТ 926-82* по слою грунтовки ПФ-021 ГОСТ 25129-82*.

При изготовлении металлоконструкции сварные соединения выполнять угловым швом высотой катета 6 мм, варить сплошным швом, монтажные швы выполнять - ручной электродуговой сваркой высотой катета 8 мм электродами Э-42. Все монтажные соединения варить сплошным швом по всему периметру соединяемых деталей.

Технические решения, принятые в рабочих чертежах, соответствуют требованиям экологических, санитарных, гигиенических, противопожарных и других норм, действующих на территории Республики Казахстан и обеспечивают безопасную для жизни и здоровья людей эксплуатацию объекта при соблюдении мероприятий, предусмотренных рабочими чертежами.

Главный инженер проекта: Рахметкалиев Н.

Изм.	Кол.	Лист	№ док.	Подпись	Дата	А-36-21 -АС		
						Капитальный ремонт ограждений кладбищ в г.Кульсары Жылыойского района Атырауской области.		
ГИП		Рахметкалиев Н.			12.2018	Архитектурно-строительные решения	Стадия	Лист	Листов
							РП	1	10
Разраб		Галым А.			12.2018				
						Общие данные (начало)	ТОО "Ахмадияр"		

Ведомость объемов работ по устройству ограждений

Поз	Наименование работ	Ед.изм	Количество						
			4 аул	9 аул	Кулсары Ата	Мамык Ата	Дияр Ата	Кумбез Ата	По всем участкам
	Земляные работы								
1	Планировка механизированная	м2	1 045,00	972,50	1 170,00	1 390,00	2 790,00	2 340,00	9 707,50
2	Планировка вручную	м2	52,25	48,63	58,50	69,50	139,50	117,00	485,38
	Подготовка щебеночная								-
1	Подстилающий слой щебеночный	м3	8,78	8,17	9,83	11,68	23,44	19,66	81,54
2	Пропитка щебня битумом	м3	8,78	8,17	9,83	11,68	23,44	19,66	81,54
	Монтаж ограждения								-
1	Монтаж фундаментов ограждений Ф12.7.5А	м3	24,04	22,37	26,91	31,97	64,17	53,82	223,27
2	Монтаж панелей оград ЗПБ-40.20А	м3	103,46	96,28	115,83	137,61	276,21	231,66	961,04
3	Гидроизоляция фундаментов битумной мастикой	м2	110,77	103,09	124,02	147,34	295,74	248,04	1 029,00
4	Окраска панелей оград силикатная	м2	898,70	836,35	1 006,20	1 195,40	2 399,40	2 012,40	8 348,45
	Монтаж ворот и калитки								-
1	Конструкции ворот и калитки	т	0,18	0,18	0,18	0,18	0,18	0,24	1,14
2	Кирпичная кладка столбов	м3	0,72	0,72	0,72	0,72	0,72	0,96	4,56
3	Антикоррозионная обработка металлоконструкций	м2	5,40	5,40	5,40	5,40	5,40	7,15	34,14

План ограждения - 4 аул

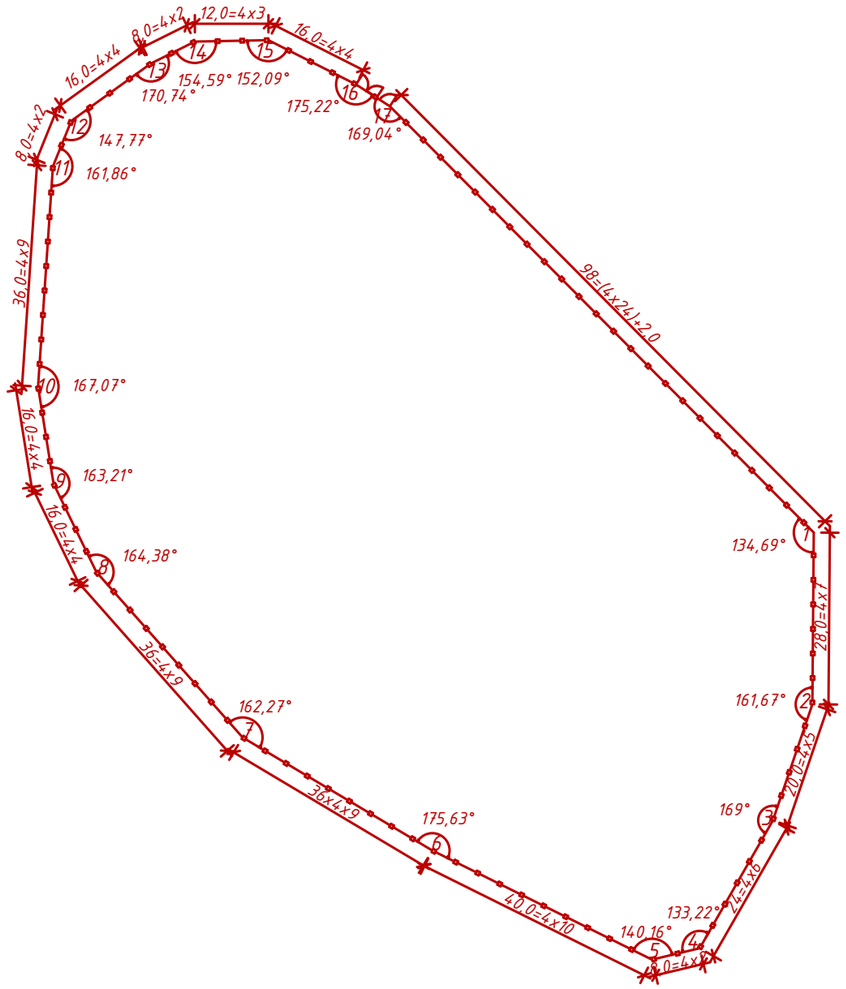

Спецификация элементов ограждения

Поз.	Обозначение	Наименование	Кол.	Масса ед.,кг	Примечание
		Сборочные единицы			
1	ТУ 1510 РК 38669094-2005.	Железобетонная панель ограды ЗПБ 40.20 (6В), шт	104	2,65	0,99м3
2	ТУ 1510 РК 38669094-2005.	Доборная железобетонная панель ограды, шт	1		2,0 п.м
3	ТУ 1510 РК 38669094-2005.	Железобетонный фундамент ограды Ф12.7.5 (ИФ10), шт	122	69,29	0,23м3
		Детали			
4	Ворота В-1	Ворота металлические решетчатые, шт	1		
5	Калитка К-1	Калитки металлические решетчатые,шт	1		
		Материалы			
6		Бетон С12/15 (F100,W4), $м^3$	0,0312		

Изм.	Кол.	Лист	№ док.	Подпись	Дата	А-36-21 -АС		
						Капитальный ремонт ограждений кладбищ в г.Кульсары Жылыойского района Атырауской области.		
ГИП		Рахметкалиев Н.			12.2018	Архитектурно-строительные решения	Стадия	Лист	Листов
							РП	3	10
Разраб		Галым А.			12.2018				
						План ограждения - 4 аул, М1:1000	ТОО "Ахмадияр"		

План ограждения - 9 аул

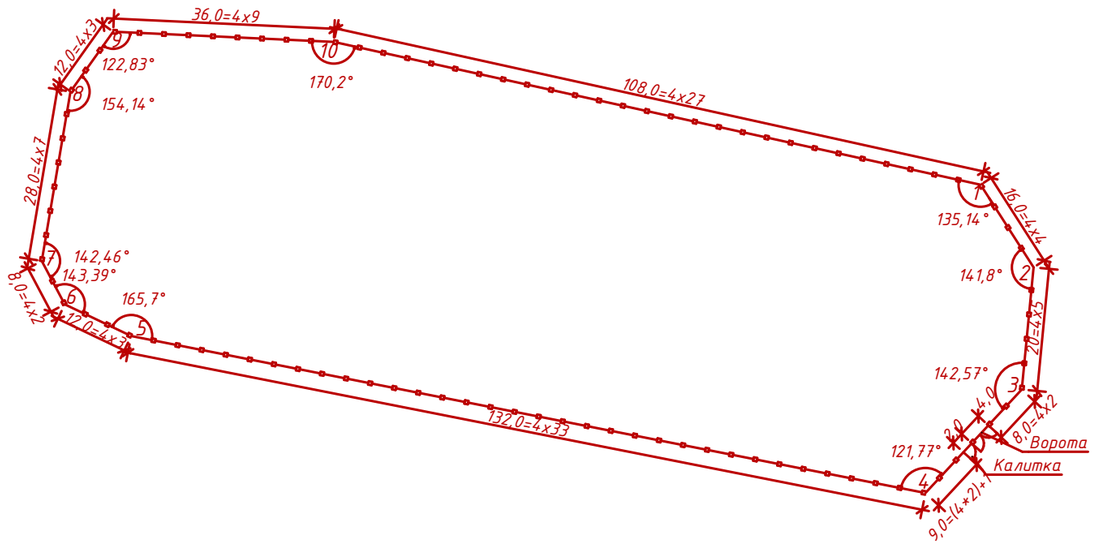

Спецификация элементов ограждения

Поз.	Обозначение	Наименование	Кол.	Масса ед.,кг	Примечание
		Сборочные единицы			
1	ТУ 1510 РК 38669094-2005.	Железобетонная панель ограды ЗПБ 40.20 (6В), шт	97	2,65	0,99м3
2	ТУ 1510 РК 38669094-2005.	Доборная железобетонная панель ограды, шт	1		1,0 п.м
3	ТУ 1510 РК 38669094-2005.	Железобетонный фундамент ограды Ф12.7.5 (ИФ10), шт	108	69,29	0,23м3
		Детали			
4	Ворота В-1	Ворота металлические решетчатые, шт	1		
5	Калитка К-1	Калитки металлические решетчатые,шт	1		
		Материалы			
6		Бетон С12/15 (F100,W4), $м^3$	0,0312		

1. Спецификации на ворота и калитку см. листы 9 и 10.

Изм.	Кол.	Лист	№ док.	Подпись	Дата	А-36-21 -АС		
						Капитальный ремонт ограждений кладбищ в г.Кульсары Жылыойского района Атырауской области.		
ГИП		Рахметкалиев Н.			12.2018	Архитектурно-строительные решения	Стадия	Лист	Листов
							РП	4	10
Разраб		Галым А.			12.2018				
						План ограждения - 9 аул, М1:1000	ТОО "Ахмадияр"		

План ограждения – "Кульсары Ата".

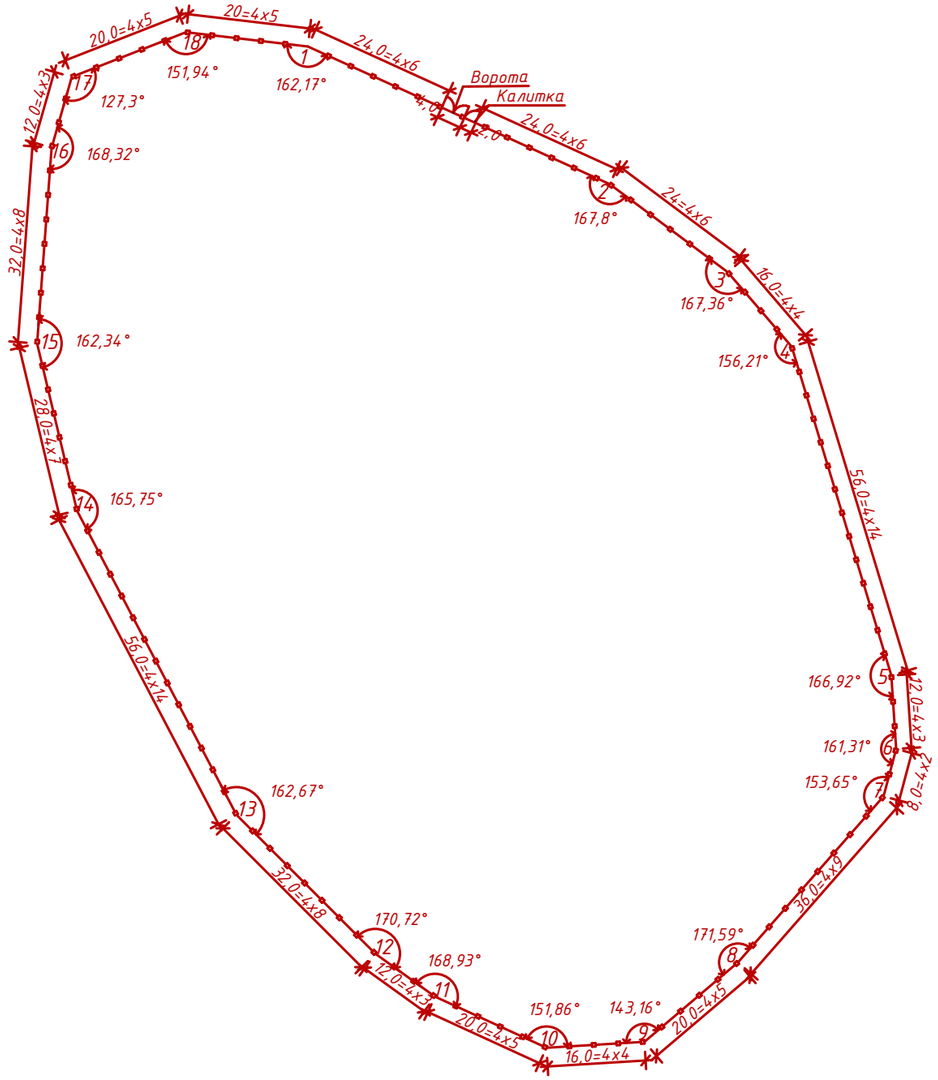

Спецификация элементов ограждения

Поз.	Обозначение	Наименование	Кол.	Масса ед.,кг	Примечание
		Сборочные единицы			
1	ТУ 1510 РК 38669094-2005.	Железобетонная панель ограды ЗПБ 40.20 (6В), шт	117	2,65	0,99м3
2	ТУ 1510 РК 38669094-2005.	Железобетонный фундамент ограды Ф12.7.5 (ИФ10), шт	135	69,29	0,23м3
		Детали			
3	Ворота В-1	Ворота металлические решетчатые, шт	1		
4	Калитка К-1	Калитки металлические решетчатые,шт	1		
		Материалы			
5		Бетон С12/15 (F100,W4), $м^3$	0,0312		

1. Спецификации на ворота и калитку см. листы 9 и 10.

						А-36-21 -АС		
						Капитальный ремонт ограждений кладбищ в г.Кульсары Жылыойского района Атырауской области.		
Изм.	Кол.	Лист	№ док.	Подпись	Дата			
ГИП		Рахметкалиев Н.			12.2018	Архитектурно-строительные решения	Стадия	Лист	Листов
							РП	5	10
Разраб		Галым А.			12.2018				
						План ограждения – "Кульсары Ата", М1:1000	ТОО "Ахмадияр"		

План ограждения - "Мамык Ата".

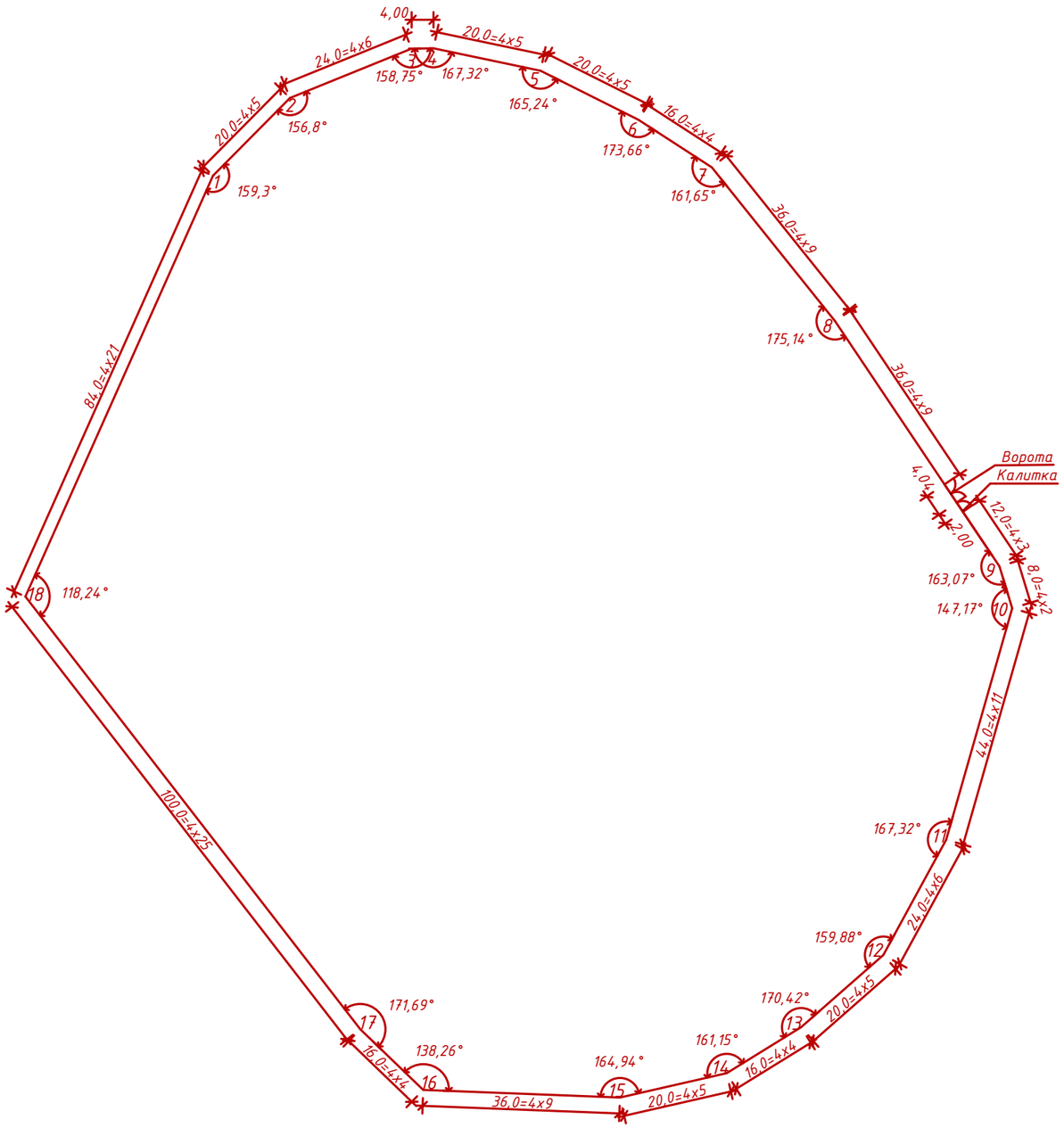

Спецификация элементов ограждения

Поз.	Обозначение	Наименование	Кол.	Масса ед.,кг	Примечание
		Сборочные единицы			
1	ТУ 1510 РК 38669094-2005.	Железобетонная панель ограды ЗПБ 40.20 (6В), шт	139	2,65	0,99м3
2	ТУ 1510 РК 38669094-2005.	Железобетонный фундамент ограды Ф12.7.5 (ИФ10), шт	157	69,29	0,23м3
		Детали			
3	Ворота В-1	Ворота металлические решетчатые, шт	1		
4	Калитка К-1	Калитки металлические решетчатые,шт	1		
		Материалы			
5		Бетон С12/15 (F100,W4), $м^3$	0,0312		

1. Спецификации на ворота и калитку см. листы 9 и 10.

						А-36-21 -АС		
						Капитальный ремонт ограждений кладбищ в г.Кульсары Жылыойского района Атырауской области.		
Изм.	Кол.	Лист	№ док.	Подпись	Дата			
ГИП		Рахметкалиев Н.			12.2018	Архитектурно-строительные решения	Стадия	Лист	Листов
							РП	6	10
Разраб		Галым А.			12.2018				
						План ограждения - "Мамык Ата", М1:1000	ТОО "Ахмадияр"		

План ограждения - "Дияр Ата".

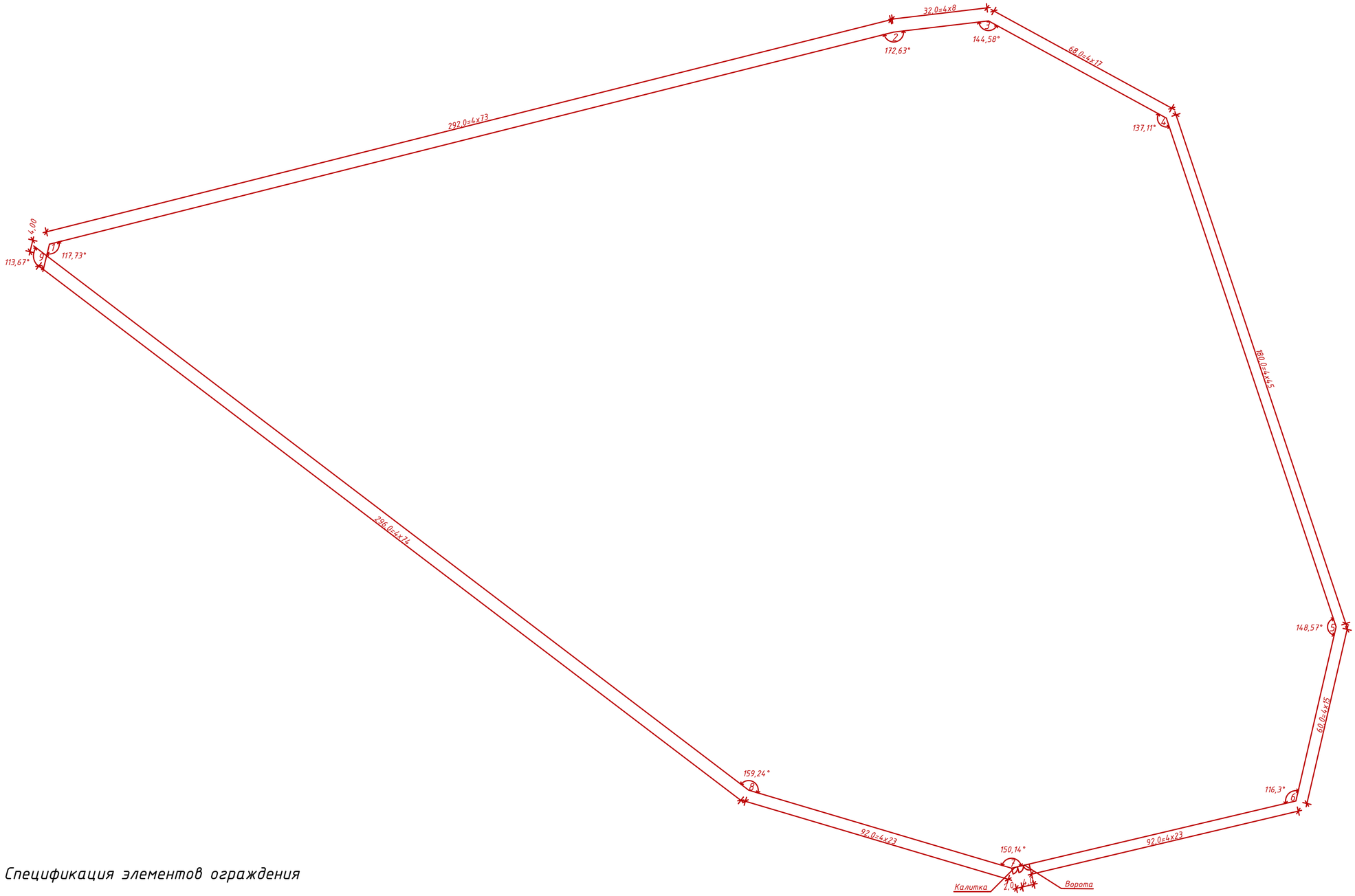

Спецификация элементов ограждения

Поз.	Обозначение	Наименование	Кол.	Масса ед.,кг	Примечание
		Сборочные единицы			
1	ТУ 1510 РК 38669094-2005.	Железобетонная панель ограды ЗПБ 40.20 (6В), шт	279	2,65	0,99м3
2	ТУ 1510 РК 38669094-2005.	Железобетонный фундамент ограды Ф12.7.5 (ИФ10), шт	288	69,29	0,23м3
		Детали			
3	Ворота В-1	Ворота металлические решетчатые, шт	1		
4	Калитка К-1	Калитки металлические решетчатые,шт	1		
		Материалы			
5		Бетон С12/15 (F100,W4), $м^3$	0,0312		

1. Спецификации на ворота и калитку см. листы 9 и 10.

						А-36-21 -АС
Изм.	Кол.	Лист	№ док.	Подпись	Дата	Капитальный ремонт ограждений кладбищ в г.Кульсары Жылыойского района Атырауской области.
ГИП		Рахметкалиев Н.			12.2018	Архитектурно-строительные решения — Стадия: РП; Лист: 7; Листов: 10
Разраб		Галым А.			12.2018	План ограждения - "Дияр Ата", М1:1000 — ТОО "Ахмадияр"

План ограждения – "Кумбез Ата".

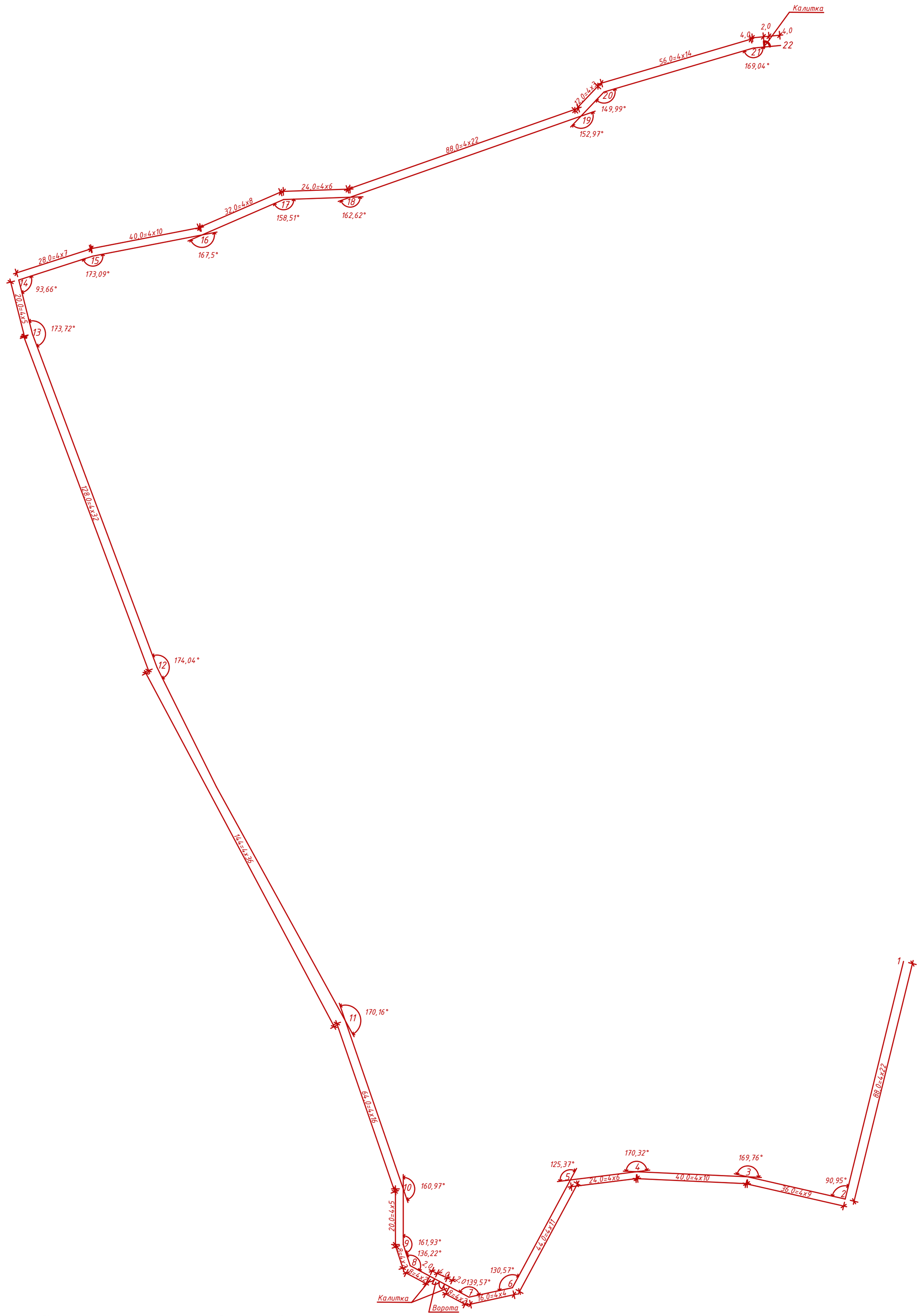

Спецификация элементов ограждения

Поз.	Обозначение	Наименование	Кол.	Масса ед.,кг	Примечание
		Сборочные единицы			
1	ТУ 1510 РК 38669094-2005.	Железобетонная панель ограды ЗПБ 40.20 (6В), шт	234	2,65	0,99м3
2	ТУ 1510 РК 38669094-2005.	Железобетонный фундамент ограды Ф12.7.5 (ИФ10), шт	255	69,29	0,23м3
		Детали			
3	Ворота В-1	Ворота металлические решетчатые, шт	1		
4	Калитка К-1	Калитки металлические решетчатые,шт	1		
		Материалы			
5		Бетон С12/15 (F100,W4), $м^3$	0,0312		

1. Спецификации на ворота и калитку см. листы 9 и 10.

						А-36-21 -АС		
						Капитальный ремонт ограждений кладбищ в г.Кульсары Жылыойского района Атырауской области.		
Изм.	Кол.	Лист	№ док.	Подпись	Дата			
ГИП		Рахметкалиев Н.			12.2018	Архитектурно-строительные решения	Стадия	Лист	Листов
							РП	8	10
Разраб		Галым А.			12.2018				
						План ограждения – "Кумбез Ата", М1:1000	ТОО "Ахмадияр"		

Ворота В-1 М. 1:25

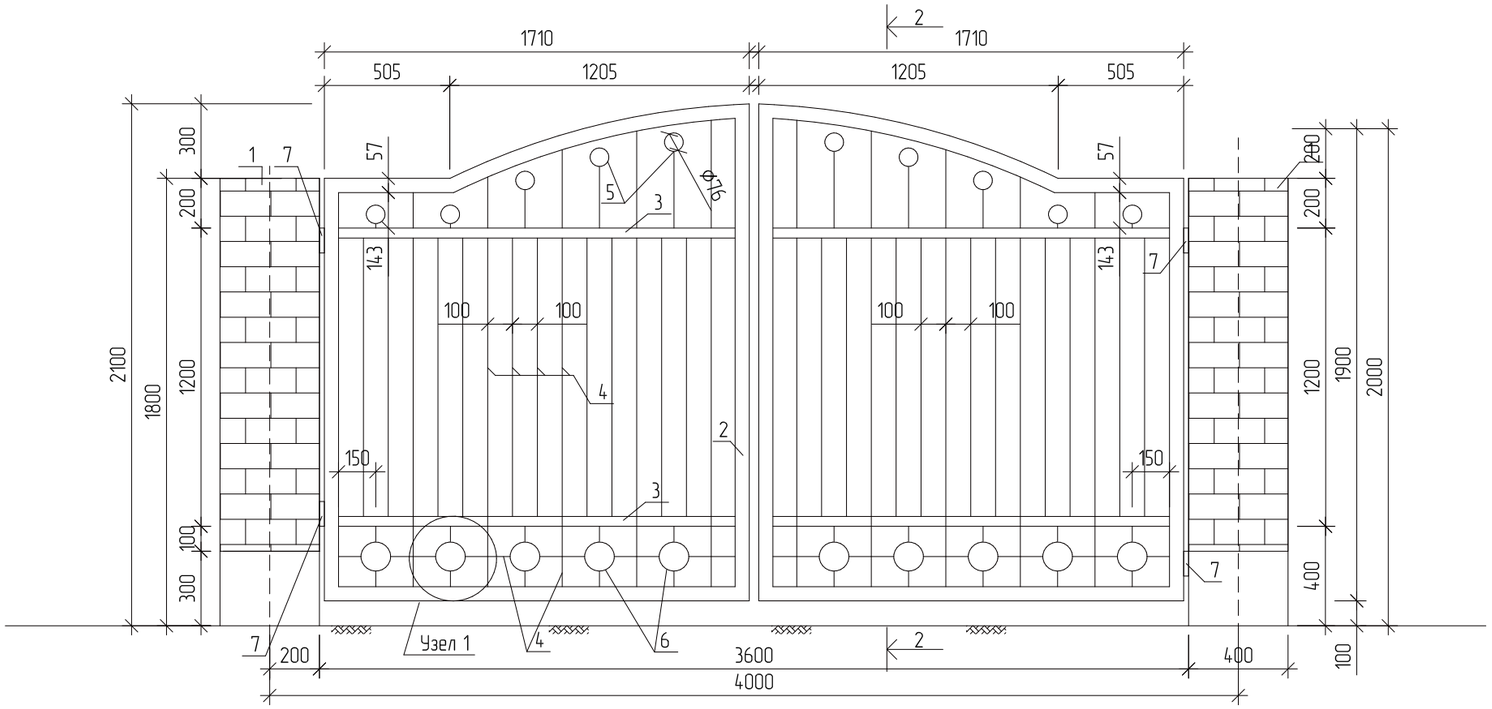

Сечения 2-2. М. 1:25

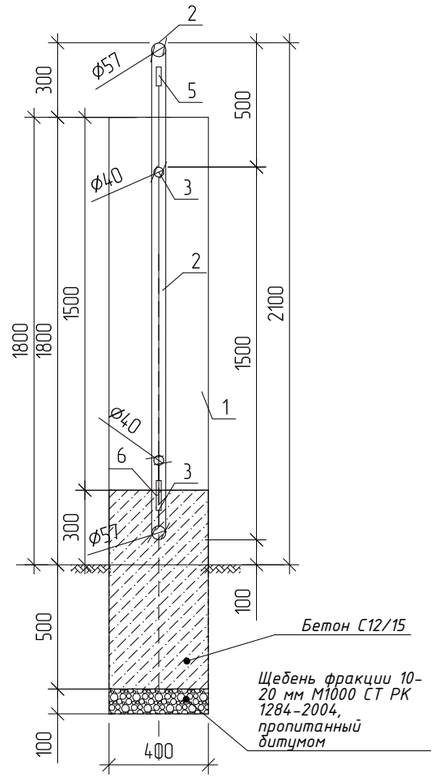

Примечание:
1. Все металлические конструкции окрасить двумя слоями эмали ПФ-113 ГОСТ 926-82 по слою грунтовки ПФ-021 ГОСТ 25129-82**
2. Сварку вести электродами Э-42.
3. Провести гидроизоляцию горизонтальные и вертикальные поверхностей бетонных конструкций битумной мастикой в два слоя.
4. Кладку кирпичных столбиков выполнить кирпичом марки КР-р-по250х120х65/1нф/125/2,0/50 ГОСТ 530-2012, на цементном кладочном растворе марки М50 по ГОСТ 28013-98.

Спецификация

Поз.	Обозначение	Наименование	Кол.	Масса ед., кг	Приме-чание
		Ворота В-1	1		
1	ГОСТ 530-2012	Кирпич КР-р-по250х120х65 /1нф/125/2,0/50, м3	0,48		
2	ГОСТ 10704-91	Тр Ø57 х 2 Lобщ=17000 мм	1	2,71	46,1
3	ГОСТ 10704-91	Тр Ø40 х 2 L=1750 мм	4	1,87	13,1
4	ГОСТ 34028-2016	Ø14 А-I Lобщ=49,2 п.м	1	1,21	59,53
5	ГОСТ 10704-91	Тр Ø76 х 3 L=20 мм	10	5,4	1,08
6	ГОСТ 10704-91	Тр Ø114 х 3 L=20 мм	10	8,21	1,64
7		Навесы шт.	4		
		Бетон С12/15 (F100,W4), м^3	2	0,128	0,256

Узел 1. М. 1:10

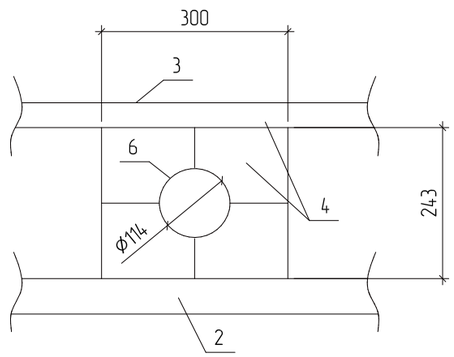

Изм.	Кол.	Лист	№ док.	Подпись	Дата	А-36-21 -АС		
						Капитальный ремонт ограждений кладбищ в г.Кульсары Жылыойского района Атырауской области.		
ГИП		Рахметкалиев Н.			12.2018	Архитектурно-строительные решения	Стадия	Лист	Листов
Разраб		Галым А.			12.2018		РП	9	10
						Ворота В-1	ТОО "Ахмадияр"		

Калитка К-1 М. 1:25

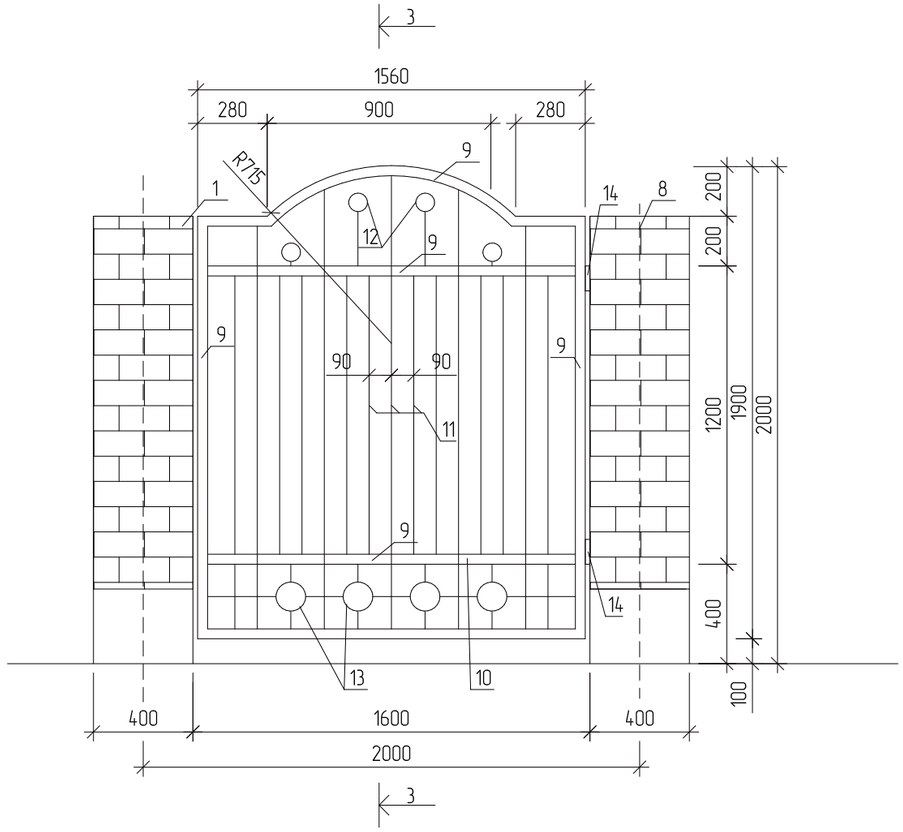

Сечения 3-3. М. 1:25

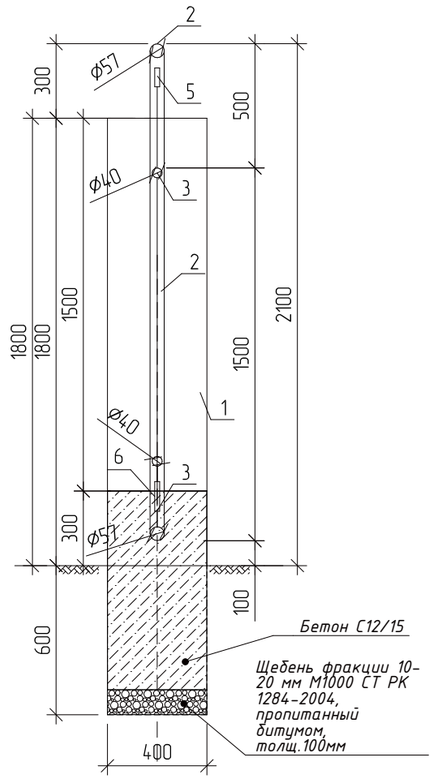

Спецификация

Поз.	Обозначение	Наименование	Кол.	Масса ед., кг	Приме-чание
		Калитка К-1	1		
8	ГОСТ 530-2012	Кирпич КР-р-по250х120х65 /1нф/125/2,0/50, м3	0,24		
9	ГОСТ 10704-91	Тр Ø57 х 2 Lобщ=8.1 п.м	1	2,71	22,0
10	ГОСТ 10704-91	Тр Ø40 х 2 L=1200 мм	2	1,87	4,5
11	ГОСТ 34028-2016	Ø14 А-I Lобщ=25,5 п.м	1	1,21	30,9
12	ГОСТ 10704-91	Тр Ø76 х 3 L=20 мм	4	5,4	0,43
13	ГОСТ 10704-91	Тр Ø114 х 3 L=20 мм	4	8,21	0,66
14		Навесы шт.	2		
		Бетон С12/15 (F100,W4) $м^3$	2	0,128	0,256

Примечание:
1. Все металлические конструкции окрасить двумя слоями эмали ПФ-113 ГОСТ 926-82 по слою грунтовки ПФ-021 ГОСТ 25129-82**
2. Сварку вести электродами Э-42.
3. Провести гидроизоляцию горизонтальные и вертикальные поверхностей бетонных конструкций битумной мастикой в два слоя.
4. Кладку кирпичных столбиков выполнить кирпичом марки КР-р-по250х120х65/1нф/125/2,0/50 ГОСТ 530-2012, на цементном кладочном растворе марки М50 по ГОСТ 28013-98.

						А-36-21 -АС			
						Капитальный ремонт ограждений кладбищ в г.Кульсары Жылыойского района Атырауской области.			
Изм.	Кол.	Лист	№ док.	Подпись	Дата				
ГИП		Рахметкалиев Н.			12.2018	Архитектурно-строительные решения	Стадия	Лист	Листов
							РП	10	10
Разраб		Галым А.			12.2018				
						Калитка К-1	ТОО "Ахмадияр"		