ТОО «Diamond Project LTD»

Государственная лицензия 0003940;

Рабочий проект

Капитальный ремонт дороги по улицам Бергалиева,МУтемисова,Г.Бокейханова,А.Кусайнова, К.Сагирбаева,Т.ЖароковаВ.с Сайхин,Бокейординского района,ЗКО

Том 3

Автомобильные дороги

Директор: *Кабышева А.Ж.*

Главный инженер проекта: *Утежанов А.М.*

Заказчик: "Руководитель отдела ЖКХ ПТ и АД Бокейординского района""

Уральск – 2021 г.

Согласовано			
ГИП	Утежанов		23.02.2021
АД	Сайнов Е.К		23.02.2021
ГСН	Сахаватов		23.02.2021

Взам. инв. №

Подл. и дата

Инв. № подл.

Формат А3

ТОО «Diamond Project LTD»

Государственная лицензия 0003940;

Рабочий проект

Капитальный ремонт дороги по улицам Бергалиева,МУтемисова,Г.Бокейханова,А.Кусайнова, К.Сагирбаева,Т.ЖароковаВ.с Сайхин,Бокейординского района,ЗКО

Том 3

Автомобильные дороги

Директор: *Кабышева А.Ж.*

Главный инженер проекта: *Утежанов А.М.*

Заказчик: "Руководитель отдела ЖКХ ПТ и АД Бокейординского района""

Уральск – 2021 г.

Номер тома	Номер альбома		Наименование	Примечание
Том 1		69-2020-ПЗ	Общая пояснительная записка.	
Том 2		69-2020-ПП	Паспорт проекта	
Том 3	Альбом 1	69-2020-АД	Автомобильные дороги	
	Альбом 2	69-2020-ГСН	Газоснабжения	
	Альбом 3	69-2020-НСС	Наружные слаботочные сети	
Том 4	Книга 1	69-2020-ИГИ	Инженерно-геодезические изыскания	
	Книга 2	69-2020-ИГИ	Инженерное-геологическая изыскания	
Том 5	Альбом 1	69-2020-СД	Сметная документация	
Том 6		69-2020-ПОС	Проект организация строительства	
Том 7		Суб.подряд	Оценка воздействия окружающие среды	

Взам. инв. №

Подп. и дата

Инв. № подл.

Изм.	Кол.уч	Лист	№док	Подпись	Дата
ГИП		Утежанов			23.02.2021
Разраб.		Тлеушов			23.02.2021
Норм.контр.		Шукеев			23.02.2021
Пров.		Утежанов			23.02.2021

Автомобильные дороги

Стадия	Лист	Листов
РП	1.1	

Состав проекта

ТОО "Diamond ProjectLTD"

ВЕДОМОСТЬ РАБОЧИХ ЧЕРТЕЖЕЙ ОСНОВНОГО КОМПЛЕКТА МАРКИ АД

Лист	Наименование	Примечание
1	Общие данные	
2	Состав проекта	
3	План дороги ул.Бергалиева от ПК0 до ПК 4+86.16	
4	План дороги ул.Бокейхан от ПК0 до ПК4+77,04,ул Бокейхан1 от ПК0 до ПК0+66,28,ул Бокейхан 2от ПК 0 до ПК 75,36,Бокейхан 3 от ПК0 до ПК 0+84,35	
5	План дороги ул.Кусайнова от ПК0 до ПК 3+13	
6	План дороги ул.Кусайнова от ПК3+13 до ПК 7	
7	План дороги ул.Кусайнова от ПК7 до ПК 10+86	
8	План дороги ул.Кусайнова от ПК10+86 до ПК 11+71,ул Сагирбаев 1 от ПК0 до ПК 1+36,8, ул Сагирбаев 2 от ПК 0 до ПК 1+32,8,ул.Сагирбаев от ПК0 до ПК 3+60	
9	План дороги ул.Утемисова от ПК0 до ПК 2+84,4	
10	План дороги ул.Утемисова от ПК0 до ПК 2+84,4,ул Утемисова1 от ПК 0+89,8	
11	План дороги ул.Утемисова от ПК6+43,5 до ПК 7+75,6	
12	План дороги ул.У.Жарокова от ПК0 до ПК2+40,2	
13	Ведомость объемов работ по покрытиям. Ведомость объемов работ	
14	Поперечный профиль конструкций земляного полотна и дорожной одежды.	
15	Оголовок с цилиндрическим звеном трубы отверстием 0,5м (L=12.0м)	
16	Продольный профиль дороги ул.Бергалиева от ПК 0 до ПК 4+86,16,Продольный профиль дороги ул.Сагырбаев от ПК 0 до ПК 3+60	
17	Продольный профиль дороги ул.Кусаинова от ПК 0 до ПК 5,Продольный профиль дороги ул.Кусаинова от ПК 5 до ПК 11+21	
18	Продольный профиль дороги ул.Сагырбаев 1 от ПК 0 до ПК 1+36,8,Продольный профиль дороги ул.Сагырбаев 2 от ПК 0 до ПК 1+32,8	
19	Продольный профиль дороги ул.Утемисов от ПК 0 до ПК 4+50, Продольный профиль дороги ул.Утемисов от ПК 4+50 до ПК 7+75,6	
20	Продольный профиль дороги ул.Т.Жаровова от ПК 0 до ПК 2+40,2	
21	Поперечный профиль земляного полотнаот ПК0 до П2 ул.Бергалиева	
22	Поперечный профиль земляного полотнаот ПК0 до П3 ул.Кусайнова	
23	Поперечный профиль земляного полотна от ПК0 до П1+32.8 ул.Сагырбаев 2	
24	Поперечный профиль земляного полотна от ПК0 до П7+75,6 ул.Утемисов	
25	План обустройства дороги ул.У.Жарокова от ПК0 до ПК2+40,2	
26	План обустройства дороги ул.Бергалиева от ПК0 до ПК 4+86.16	
27	План обустройства дороги ул.Бокейхан от ПК0 до ПК4+77,04,ул Бокейхан1 от ПК0 до ПК0+66,28,ул Бокейхан 2от ПК 0 до ПК 75,36,Бокейхан 3 от ПК0 до ПК 0+84,35	
28	План обустройства дороги ул.Кусайнова от ПК0 до ПК 3+13	
29	План обустройства дороги ул.Кусайнова от ПК3+13 до ПК 7	
30	План обустройства дороги ул.Кусайнова от ПК10+86 до ПК 11+71,ул Сагирбаев 1 от ПК0 до ПК 1+36,8, ул Сагирбаев 2 от ПК 0 до ПК 1+32,8,ул.Сагирбаев от ПК0 до ПК 3+60	
31	План обустройства дороги ул.Утемисова от ПК0 до ПК 2+84,4	
32	План обустройства дороги ул.Утемисова от ПК0 до ПК 2+84,4,ул Утемисова1 от ПК 0+89,8	
33	План дороги ул.Утемисова от ПК6+43,5 до ПК 7+75,6	
34	План дороги ул.У.Жарокова от ПК0 до ПК2+40,2	
35	Ведомость дорожных знаков и разметки	

УСЛОВНЫЕ ОБОЗНАЧЕНИЯ

Обозначение	Наименование
.35.40	Фактическая отметка рельефа
36.40 / 35.25	проектная отметка отметка существующего рельефа
40	Проектные горизонтали

ВНИМАНИЕ!

Все конструкции, изделия и материалы, применяемые при строительстве данного объекта должны быть сертифицированы.

Перечень видов работ, для которых необходимо составлять акты освидетельствования скрытых работ:
- уплотнение грунта основания
- устройство дополнительного слоя основания

Настоящий проект соответствует требованиям экологических, санитарно-гигиенических, противопожарных и других норм, действующих на территории Республики Казахстан, и обеспечивает безопасную для жизни и здоровья людей эксплуатацию объекта.

Главный инженер проекта Утежанов А.М.

ВЕДОМОСТЬ ССЫЛОЧНЫХ И ПРИЛАГАЕМЫХ ДОКУМЕНТОВ

Обозначение	Наименование	Примечание
Ссылочные документы		
СП РК 3.03-101-2013	Градостроительство. Планировка и застройка городских и сельских поселений	
СНиП РК 3.03-101-2013	Автомобильные дороги	
ГОСТ 21.701-2013	Правила выполнения рабочей документации автомобильных дорог	
ГОСТ 22245 - 90	Битумы нефтяные дорожные вязкие	
ГОСТ 8736-2014	Песок для строительных работ	
ГОСТ 9128 - 2013	Смеси асфальтобетонные дорожные, аэродромные и асфальтобетон	
СТ РК 1284-2004	Щебень и гравий из плотных горных пород для строительных работ	
ГОСТ 5781 - 82*	Сталь горячекатаная для армирования железобетонных конструкций	
ГОСТ 10704-91	Трубы электросварные прямошовные	
СТ КР 1125-2002	Технические средства организации дорожного движения. Знаки дорожные. Общие технические требования	
СТ РК 1412-2010	Технические средства организации дорожного движения. Правила применения	
СТ РК 1124-2003	Технические средства организации дорожного движения. РАЗМЕТКА ДОРОЖНАЯ. Технические требования	
Прилагаемые документы		
Серия 3.501.1-144	Трубы водопропускные железобетонные круглые для автомобильных дорог в обычных климатических условиях. Номенклатура. Материалы для проектирования	Выпуск 0-4
ТП 503-5-20.86	Автопавильон полуоткрытый на 10 человек /сборный железобетонный Тип 1/	

Технико-экономические показатели автомобильной дороги

№№ п.п.	Наименование показателя	Ед. изм.	Значение	Примечание
1	Строительная длина	м	3392,36	
2	Категория дороги: в том числе		жилые улицы и дороги местного значения	
3	Количество полос движения	шт.	1/2	
4	Ширина полосы движения	м	3,0	
5	Ширина обочины	м	1,0	
6	Ширина дорожной одежды	м	6,0	
7	Ширина земляного полотна	м	8,0	
8	Тип дорожной одежды			Капитальный
9	Вид покрытия		Усовершенс-твованное	из горячей асфальтобетонной смеси

СИТУАЦИОННЫЙ ПЛАН М1:2000

Проектируемые дороги

ВЕДОМОСТЬ СПЕЦИФИКАЦИЙ

Лист	Наименование	Примечание
18	Поперечный профиль конструкций земляного полотна и дорожной одежды. Конструкция тротуара	
19	Поперечный профиль конструкций земляного полотна и дорожной одежды	
20-37	Ведомость объемов работ по покрытиям. Ведомость объемов работ	
55	Ведомость дорожных знаков и разметки	

ВЕДОМОСТЬ ОСНОВНЫХ КОМПЛЕКТОВ РАБОЧИХ ЧЕРТЕЖЕЙ

Обозначение	Наименование	Примечание
АД	Автомобильные дороги	

ПРИМЕЧАНИЯ:

1. План а. Сайхин выполнен на основе топографических изысканий выполненных отделом изысканий 2019 году.
2. Система высот - Условная.
3. Протяженность проектируемого дороги - 4095,39 м
4. ВНИМАНИЕ! До начала производства работ по капремонту улицы привести в порядок тепловые коммуникации и теплокамеры - заказчику довести до сведения заинтересованные организации.

Заказчику - по материалам проекта довести до норм СНиП расстояние от поверхности асфальта до газопровода, линий ЛЭП и связи - при их пересечении с дорогой с привлечением заинтересованных организаций.

Согласовано

ГИП	Утежанов	23.02.2021
АД	Сайнов Е.К	23.02.2021
ГСН	Сахаватов	23.02.2021

Взам. инв. №

Подп. и дата

Инв. № подл.

Изм.	Кол.уч	Лист	№док	Подпись	Дата
ГИП		Утежанов			
Разраб.		Максотов			
Пров.		Утежанов			

69-20-АД

Капитальный ремонт дороги по улицам Бергалиева, М Утемисова,Г.Бокейханова,А.Кусайнова,К.Сагирбаева, Т.Жароковав.с Сайхин,Бокейординского района,ЗКО

Стадия	Лист	Листов
РП	1	

Общие данние

ТОО "Diamond LTD"

Формат А2

условные обозначения

система координат - WPS-84
система высот - Балтийская,
План топографической съемки М1:500

Изм.	Кол. уч.	Лист	№ док.	Подп.	Дата
ГИП		Утежанов			
Разраб.		Сайнов			
Пров.		Утежанов			

69-20-АД

Капитальный ремонт дороги по улицам Бергалиева, М Утемисова, Г.Бокейханова, А.Кусайнова, К.Сагиндаева, Т.Жароковаб.с Сайхин, Бокейординского района, ЗКО

ул.Бергалиева

Стадия	Лист	Листов
	2	

План дороги ул.Бергалиева от ПК 0 до ПК 4+86.16

ТОО "Diamond LTD"

Формат А1

Инв. № подл.	Подпись и дата	Взам. инв. №	Согласовано

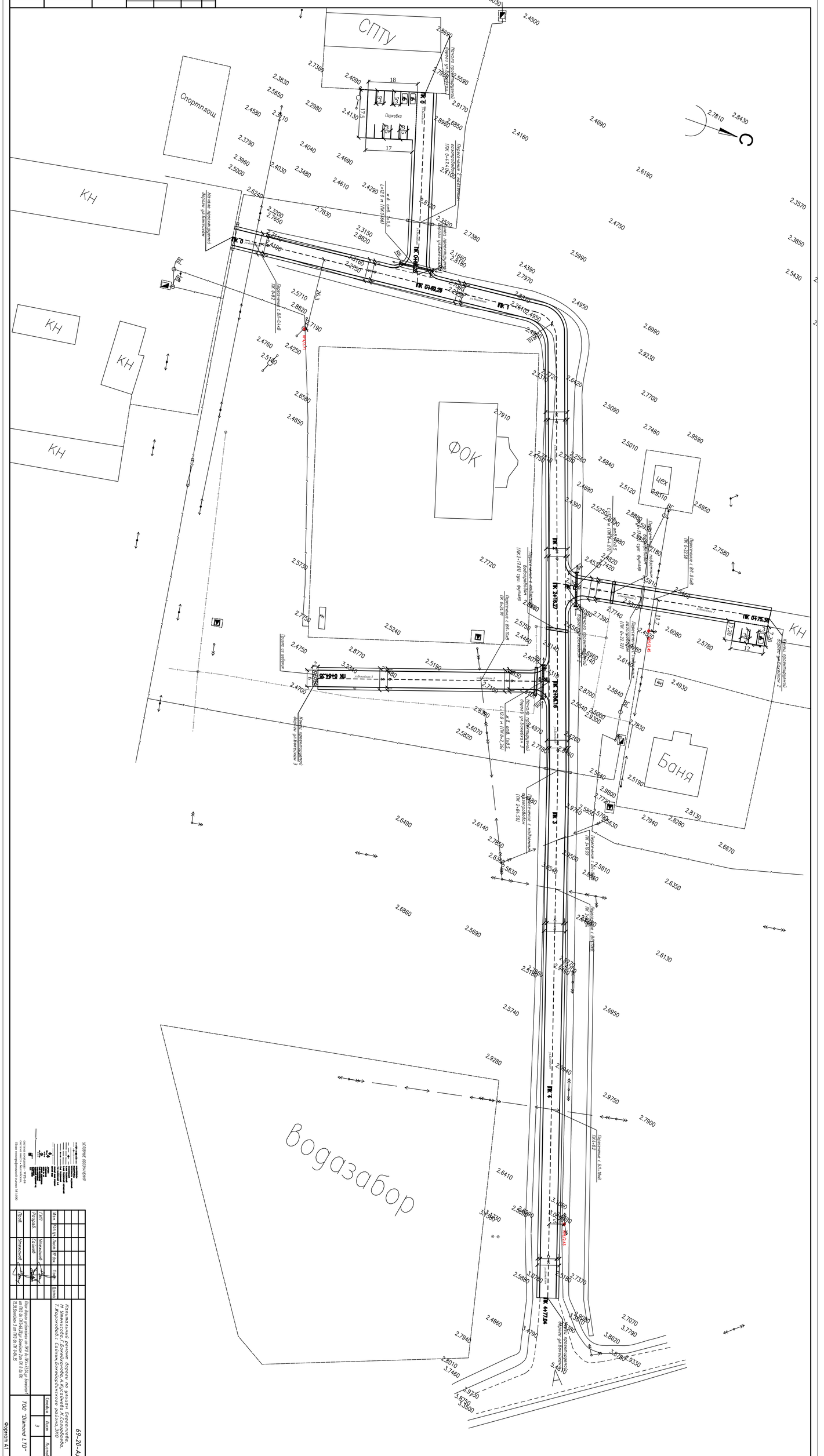

Условные обозначения

Существующие

Проектируемые

Ведомость ссылочных и прилагаемых документов

Обозначение	Наименование
5.904-10 вып.1	Ограждения мостовых переходов.
3.503.1-96	Ограждения на мостах, путепроводах и эстакадах

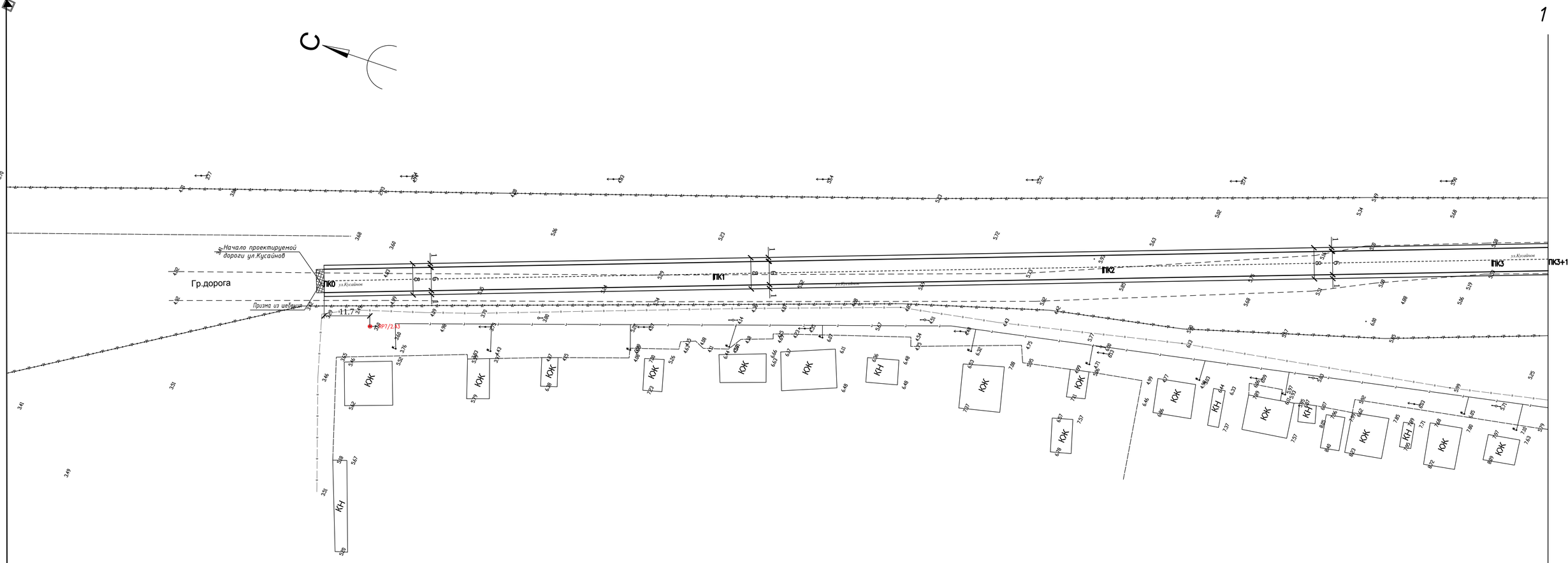

1

1

УСЛОВНЫЕ ОБОЗНАЧЕНИЯ

- КОММУНИКАЦИИ
- ВОДОПРОВОД
- ТЕПЛОТРАССА
- ГАЗ НАДЗЕМНЫЙ
- ГАЗ ПОДЗЕМНЫЙ
- ГАЗ ПОДЗЕМНЫЙ НЕГОРЮЧИЙ
- ГАЗ ПОДЗЕМНЫЙ
- ГАЗ ПОДЗЕМНЫЙ ГЛ.
- КРАЙ ЗОНЫ ПРОЛОВ
- ВЕРХНЯЯ ВОДА
- ДЕРЕВО
- СОСНА
- СОСНА ВЫСОКАЯ
- ЛИНИЯ ЭЛЕКТРОПЕРЕДАЧ
- ГАЗ ПОДЗЕМНЫЙ
- ГАЗ ПОДЗЕМНЫЙ НЕ
- ГАЗ ПОДЗЕМНЫЙ НЕ
- ЖЕЛЕЗНАЯ ДОРОГА
- КЖ
- КН

система координат - WPS-84
система высот - Балтийская.
План топографической съемки М1:500

Изм.	Кол.уч.	Лист	№ док.	Подп.	Дата	69-20-АД		
						Капитальный ремонт дороги по улицам Бергалиева, М Утемисова, Г.Бокейханова, А.Кусайнова, К.Сагирдаева, Т.Жароковаб.с Сайхин, Бокейординского района, ЗКО		
ГИП		Утежанов				ул.Кусайнова	Стадия	Лист	Листов
Разраб.		Сайнов						4	
Пров.		Утежанов				План дороги ул.Кусайнова от ПК0 до ПК 3+13	ТОО "Diamond LTD"		

Согласовано

Взам. инв. №

Подпись и дата

Инв. № подл.

Формат А1

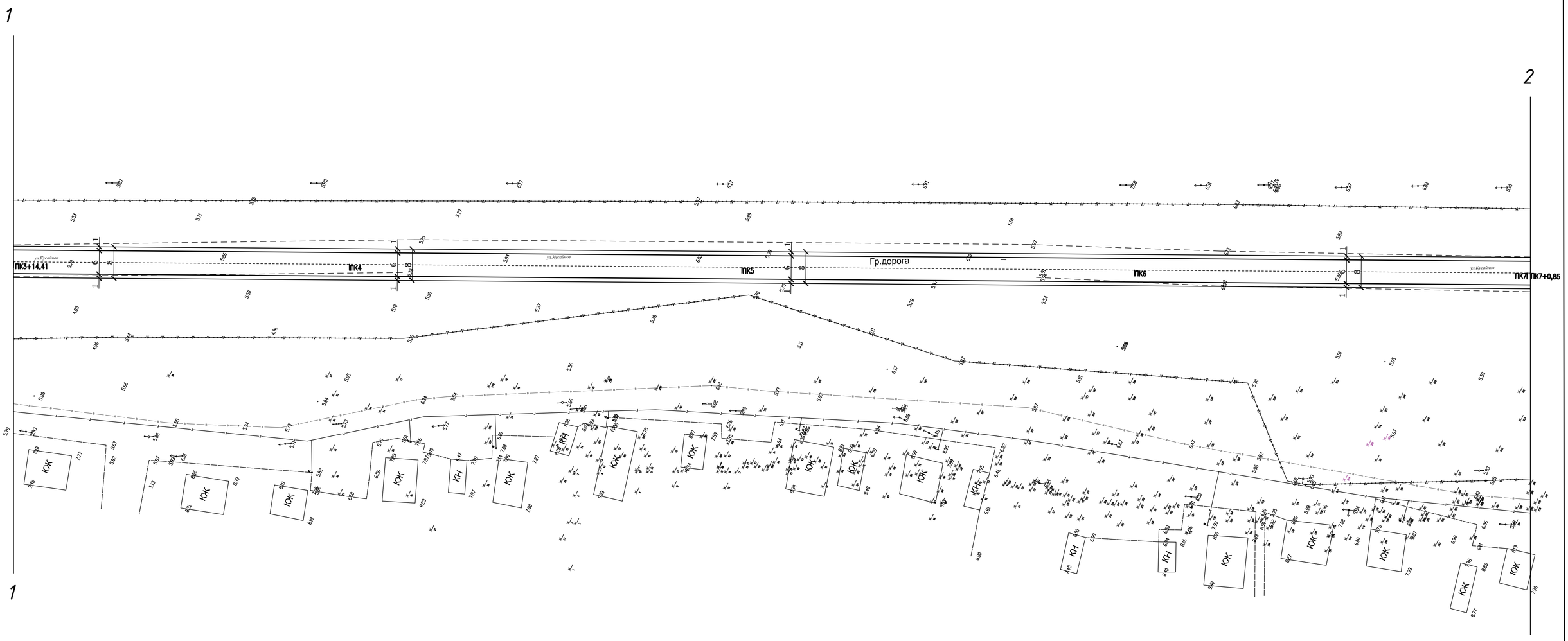

УСЛОВНЫЕ ОБОЗНАЧЕНИЯ

система координат - WPS-84
система высот - Балтийская,
План топографической съемки М1:500

Изм.	Кол.уч.	Лист	№ док.	Подп.	Дата	69-20-АД		
						Капитальный ремонт дороги по улицам Бергалиева, М Утемисова, Г.Бокейханова, А.Кусайнова, К.Сагирбаева, Т.Жарокова в.с. Сайхин, Бокейординского района, ЗКО		
ГИП		Утежанов				ул.Кусайнова	Стадия	Лист	Листов
Разраб.		Сайнов						5	
Пров.		Утежанов				План дороги ул.Кусайнова от ПК 3+13 до ПК 7	ТОО "Diamond LTD"		

Формат А1

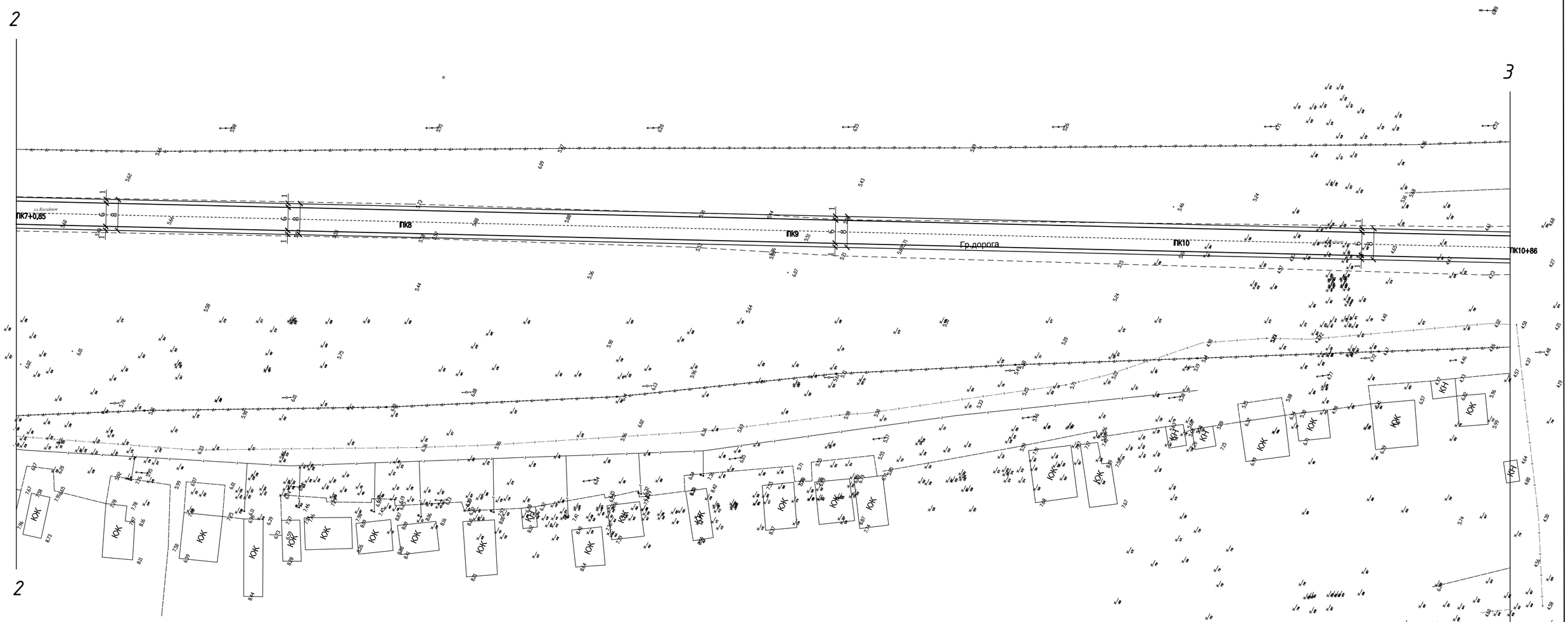

УСЛОВНЫЕ ОБОЗНАЧЕНИЯ

- КОЖУПЕРОКН
- ТЕЛЕФОНСКАЯ
- ТЕЛЕФОНСКАЯ НАДЗЕМНЫЙ
- КАНАЛИЗАЦИЯ
- Б-КАБ ПОДЗЕМНЫЙ
- Б-КАБ ПОДЗЕМНЫЙ НЕФТЕПРОВОЙ
- ТЕПЛ ПОДЗЕМНЫЙ
- ГАЗ НАДЗЕМНЫЙ ЧД
- ВЕРХНЯЯ ВЕРХ ПРОВОДЫ
- ЛЕЧНЫЙ ВОДА
- ДЕРЕВО
- ЛИНИЯ ЭЛЕКТРО
- ОПОРА ЛЭП
- ОПОРА ОСВЕЩЕНИЯ
- ГАЗ-ОПОРЕНИЕ
- ПОДЗЕМНЫЙ ПОДЖЕМНЫЙ ЧД
- ЗДАНИЕ ПОДЗЕМ.
- КЛ

система координат - WPS-84
система высот - Балтийская,
Плана топографической съемки М1:500

Изм.	Кол.уч.	Лист	№ док.	Подп.	Дата	69-20-АД		
						Капитальный ремонт дороги по улицам Бергалиева, М. Утемисова, Г.Бокейханова, А.Кусайнова, К.Сагирбаева, Т.Жарокова в.с. Сайхин, Бокейординского района, ЗКО		
ГИП		Утежанов				ул.Кусайнова	Стадия	Лист	Листов
Разраб.		Сайнов						6	
Пров.		Утежанов				План дороги ул.Кусайнова от ПК 7 до ПК 10+86	ТОО "Diamond LTD"		

Согласовано

Взам. инв. №

Подпись и дата

Инв. № подл.

Формат А1

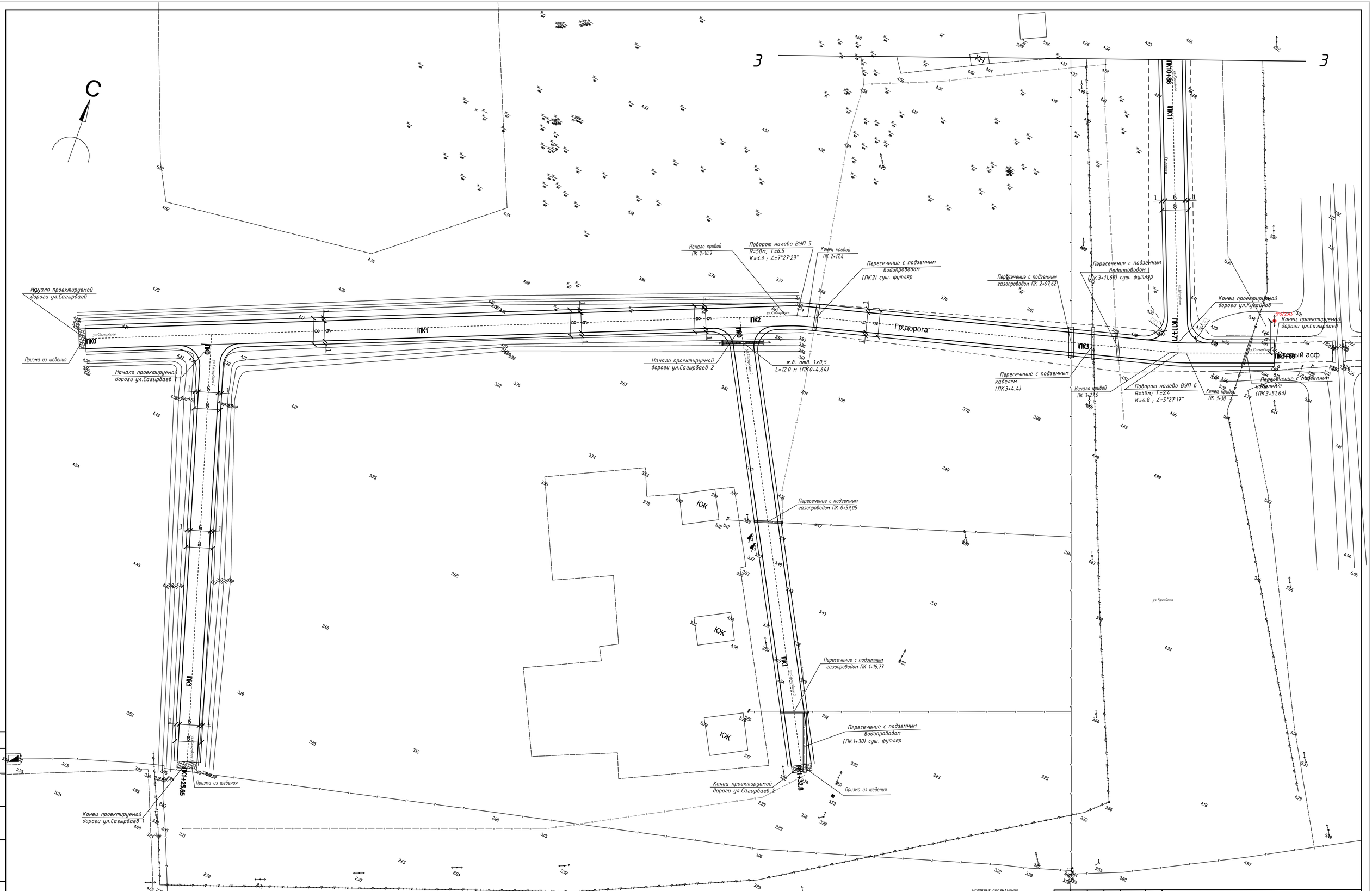

Изм.	Кол. уч.	Лист	№ док.	Подп.	Дата
ГИП		Утежанов			
Разраб.		Сайнов			
Пров.		Утежанов			

69-20-АД

Капитальный ремонт дороги по улицам Бергалиева, М.Утемисова,Г.Бокейханова,А.Кусайнова,К.Сагирбаева, Т.Жароковав.с Сайхин,Бокейординского района,ЗКО

ул.Кусайнова, ул Сагирбаев

План дороги ул.Кусайнова от ПК10+86 до ПК 11+71,ул Сагирбаев 1 от ПК0 до ПК 1+36,8, ул Сагирбаев 2 от ПК 0 до ПК 1+32,8,ул.Сагирбаев от ПК0 до ПК 3+60

Стадия	Лист	Листов
	7	

ТОО "Diamond LTD"

Согласовано

Взам. инв. №

Подпись и дата

Инв. № подл.

Формат А1

1

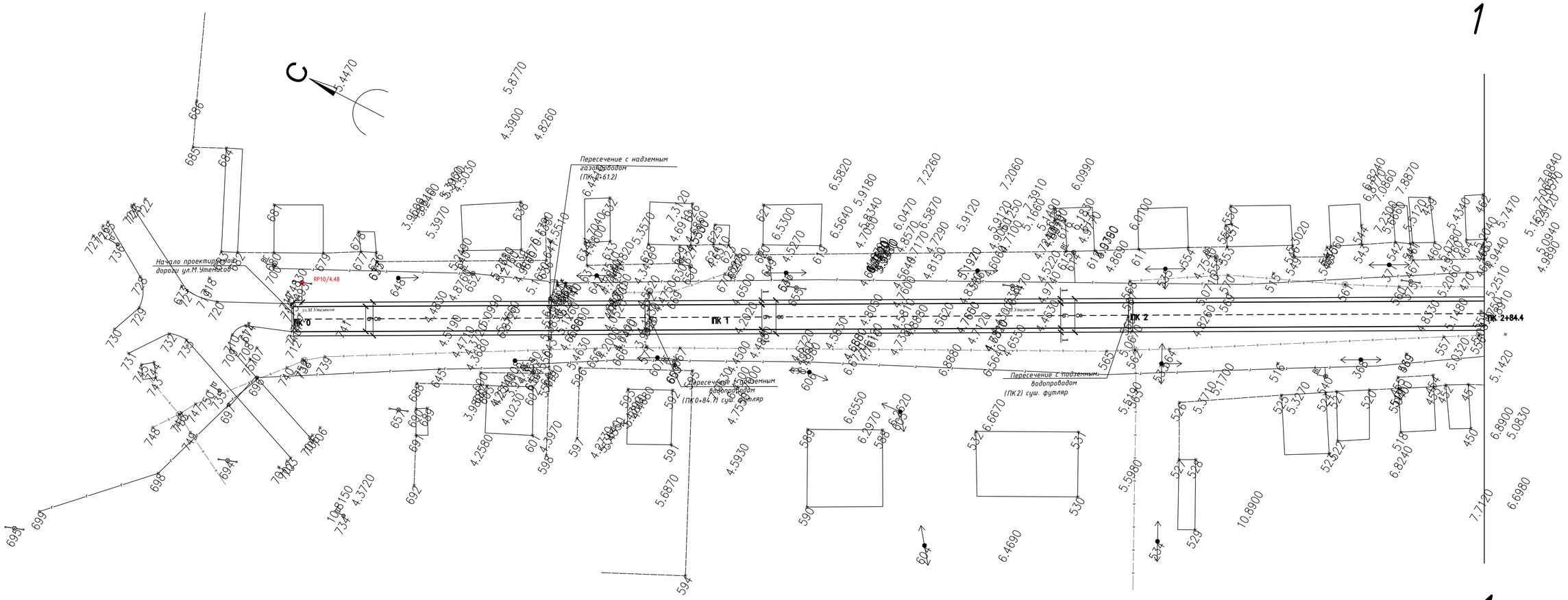

1

УСЛОВНЫЕ ОБОЗНАЧЕНИЯ

- КОММУНИКАЦИИ
- ВОДОПРОВОД
- ВОДОПРОВОД НАДЗЕМНЫЙ
- КАНАЛИЗАЦИЯ
- ГАЗ-НАЯ ПОДЗЕМНЫЙ
- ГАЗ-НАЯ ПОДЗЕМНЫЙ НЕРАЗОБОЙ
- ТЕПЛ ПОДЗЕМНЫЙ
- ГАЗ НАДЗЕМНЫЙ Н.Д.
- КРАСНЫЙ ЖИЖИ ПРОВОДЫ
- БЕЛЫЙ ЖИЖИ
- ДЕРЕВО
- СОСНА
- ЛИСТВ. ДЕРЕВО
- КОРЕНЬ ВОДОПРОВОДА
- ГАЗ-НАЯ ПОДЗЕМНЫЙ
- ГАЗ-НАЯ ПОДЗЕМНЫЙ
- ГАЗ-НАЯ НАДЗЕМНЫЙ НАДЗЕМНЫЙ НЕ ЭКСПЛ.
- ЭЛЕКТРОПЕРЕДАЧА
- КЛ

система координат - WPS-84
система высот - Балтийская,
План топографической съемки М1:500

Изм.	Кол. уч.	Лист	№ док.	Подп.	Дата	69-20-АД		
						Капитальный ремонт дороги по улицам Бергалиева, М Утемисова, Г.Бокейханова, А.Кусайнова, К.Сагирдаева, Т.Жароковаа.с Сайхин, Бокейординского района, ЗКО		
ГИП		Утежанов				ул.Утемисова	Стадия	Лист	Листов
Разраб.		Сайнов						8	
Пров.		Утежанов				План дороги ул.Утемисова от ПК 0 до ПК 2+84,4	ТОО "Diamond LTD"		

Формат А1

Согласовано

Взам. инв. №

Подпись и дата

Инв. № подл.

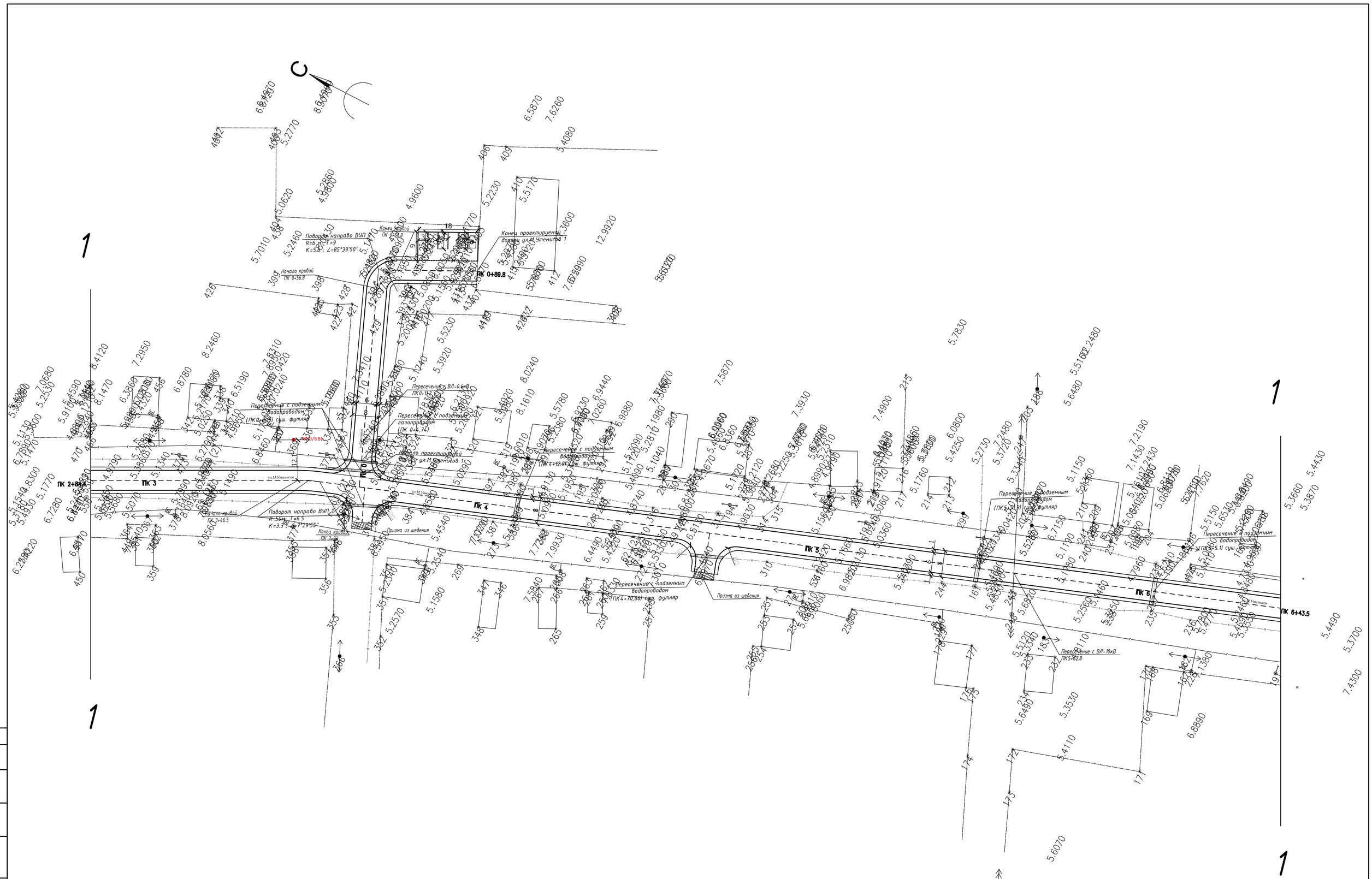

УСЛОВНЫЕ ОБОЗНАЧЕНИЯ

система координат - WPS-84
система высот - Балтийская.
План топографической съемки М1:500

Изм.	Кол. уч.	Лист	№ док.	Подп.	Дата	69-20-АД		
						Капитальный ремонт дороги по улицам Бергалиева, М Утемисова, Г.Бокейханова, А.Кусайнова, К.Сагиндаева, Т.Жарокова в.с Сайкин, Бокейординского района, ЗКО		
						ул.Утемисова, ул Утемисова1	Стадия	Лист	Листов
ГИП		Утежанов						9	
Разраб.		Сайнов							
Пров.		Утежанов				План дороги ул.Утемисова от ПК 0 до ПК 2+84,4,ул Утемисова1 от ПК 0+89,8	ТОО "Diamond LTD"	

Согласовано

Взам. инв. №

Подпись и дата

Инв. № подл.

Формат А1

1

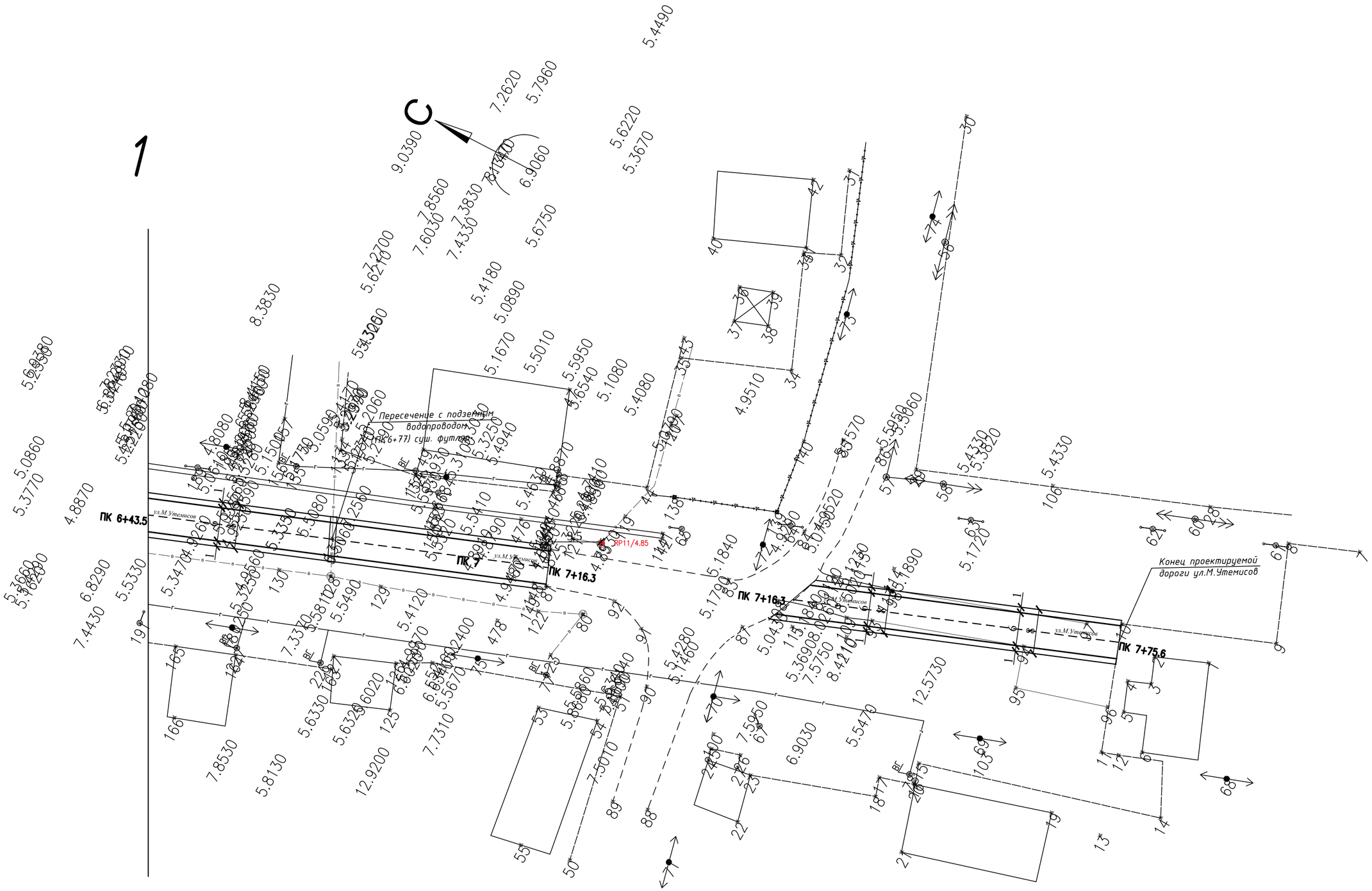

1

УСЛОВНЫЕ ОБОЗНАЧЕНИЯ

система координат - WPS-84
система высот - Балтийская,
План топографической съемки М1:500

Изм.	Кол. уч.	Лист	№ док.	Подп.	Дата
ГИП		Утежанов			
Разраб.		Сайнов			
Пров.		Утежанов			

69-20-АД

Капитальный ремонт дороги по улицам Бергалиева, М Утемисова, Г.Бокейханова, А.Кусайнова, К.Сагирбаева, Т.Жароковав.с Сайхин, Бокейординского района, ЗКО

ул.Утемисова

Стадия	Лист	Листов
	10	

План дороги ул.Утемисова от ПК6+43,5 до ПК 7+75,6

ТОО "Diamond LTD"

Согласовано

Взам. инв. №

Подпись и дата

Инв. № подл.

Формат А2

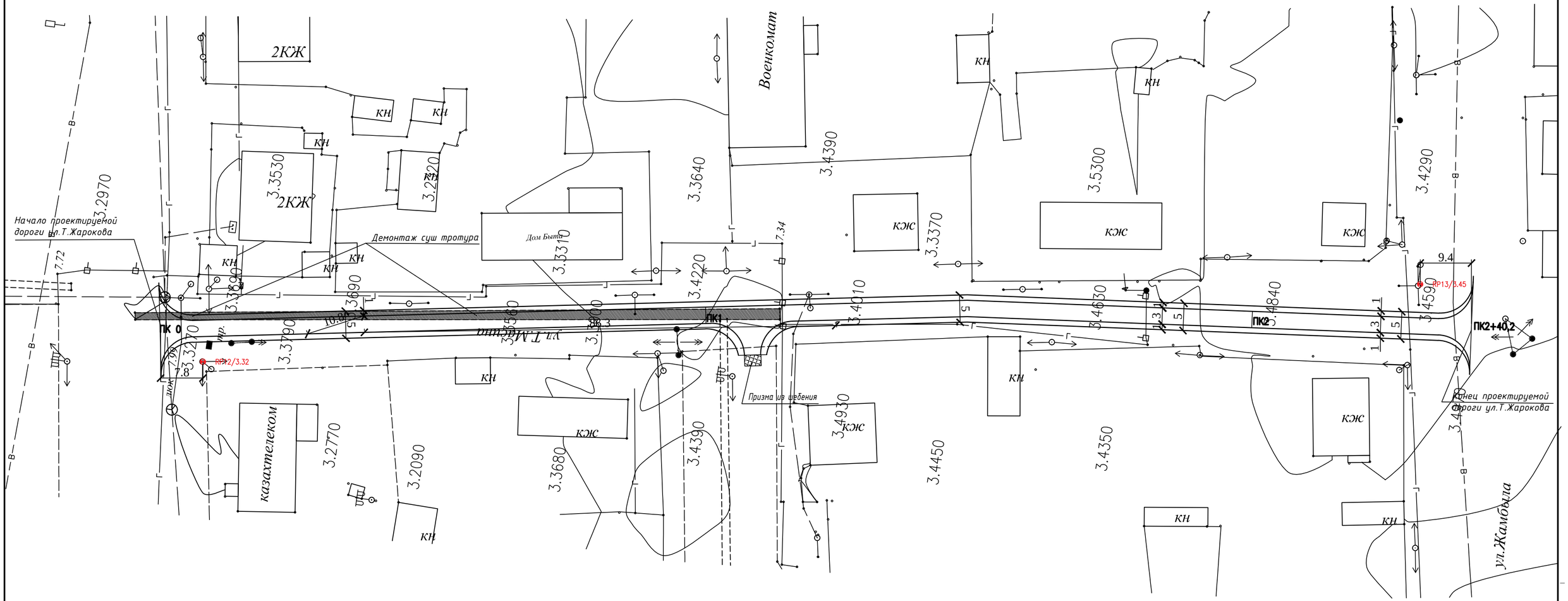

УСЛОВНЫЕ ОБОЗНАЧЕНИЯ

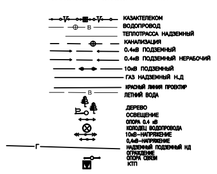

система координат - WPS-84
система высот - Балтийская,
План топографической съемки М1:500

Изм.	Кол. уч.	Лист	№ док.	Подп.	Дата
ГИП		Утежанов			
Разраб.		Сайнов			
Пров.		Утежанов			

69-20-АД

Капитальный ремонт дороги по улицам Бергалиева, М Утемисова, Г.Бокейханова, А.Кусайнова, К.Сагирбаева, Т.Жароковав.с Сайхин, Бокейординского района, ЗКО

ул.Т.Жарокова

Стадия	Лист	Листов
	11	

План дороги ул.У.Жарокова от ПК 0 до ПК 2+40,2

ТОО "Diamond LTD"

Формат А2

ВЕДОМОСТЬ ОБЪЕМОВ РАБОТ ПО ПОКРЫТИЯМ И ЗЕМЛЯНЫМ РАБОТАМ

От ПК 0	До ПК 11+75.06	Протяжение проезжей части	Ширина, м: Проезжей части	Покрытия	основание: Верхний слой	основание: Нижний слой	Дополнительного слоя	Укрепление обочин песчано-гравийной смесью	Площадь, м²: Проезжей части	На съездах, стоянках	Покрытия	Суммарная	Основание (верхний слой / нижний слой)	Дополнительного слоя	Укрепление обочин	Конструкция дорожной одежды	Покрытие: М-зернист. асфальтобетон h=60мм	Покрытие: Битум	Основание: Щебень h = 150 мм: 40-70	Основание: Щебень h = 150 мм: 10-20	Дополнительный слой h = 150 мм: Гравийно-песчаная смесь	Дополнительный слой h = 150 мм: Вода	Укрепление обочин h = 150 мм: ПГС	Укрепление обочин h = 150 мм: Щебень	Укрепление обочин h = 150 мм: Песок средний	Укрепление обочин h = 150 мм: Вода
																	т	т	м³	м³	м³	м³	м³	м³	м³	м³
0+0.00	4+86,16 (ул. Бергалиева)	486,16	6,0	6,0	6,75	6,75	8,13	2x1,0	2916,96	30,9	2947,9	2947,9	3506,2	4199,9	1006,9	ПОКРЫТИЕ ТИП I Асфальтобетон плотный из горячей мелкозернистой щебеночной смеси, типа Б, марки II, СТ РК 1225-2013 - 0,06м Розлив вязкого битума БНД 70/100, ГОСТ 22245-90 Щебень R=600кг/см² по способу заклинки в два слоя, фракции 40-70мм, 10-20мм, СТ РК 1284-2004 - 0,15м Гравийно-песчаная смесь, ГОСТ 25607-2009 - 0,15м (Укрепление обочин) Щебеночно-гравийно-песчаная смесь, ГОСТ 25607-2009 - 0,15м	409,5	1,9	662,7	71,7	795,04	44,1	115,3	52,6	171,2	7,0
0+0.00	11+71 (ул. Кусаинова)	1171	6,0	6,0	6,75	6,75	8,13	2x1,0	7026	15,5	7041,5	7041,5	7913,8	9521,1	2344,3	ПОКРЫТИЕ ТИП I Асфальтобетон плотный из горячей мелкозернистой щебеночной смеси, типа Б, марки II, СТ РК 1225-2013 - 0,06м Розлив вязкого битума БНД 70/100, ГОСТ 22245-90 Щебень R=600кг/см² по способу заклинки в два слоя, фракции 40-70мм, 10-20мм, СТ РК 1284-2004 - 0,15м Гравийно-песчаная смесь, ГОСТ 25607-2009 - 0,15м (Укрепление обочин) Щебеночно-гравийно-песчаная смесь, ГОСТ 25607-2009 - 0,15м	978,1	4,6	1495,7	161,8	1802,3	99,9	268,4	122,4	398,5	16,4
0+0.00	3+60(ул. Сагиндаев)	360	6,0	6,0	6,75	6,75	8,13	2x1,0	2160	-	2160	2160	2418,7	2913,2	716,9	ПОКРЫТИЕ ТИП I Асфальтобетон плотный из горячей мелкозернистой щебеночной смеси, типа Б, марки II, СТ РК 1225-2013 - 0,06м Розлив вязкого битума БНД 70/100, ГОСТ 22245-90 Щебень R=600кг/см² по способу заклинки в два слоя, фракции 40-70мм, 10-20мм, СТ РК 1284-2004 - 0,15м Гравийно-песчаная смесь, ГОСТ 25607-2009 - 0,15м (Укрепление обочин) Щебеночно-гравийно-песчаная смесь, ГОСТ 25607-2009 - 0,15м	300,02	1,4	457,1	49,5	551,5	30,6	82,1	37,4	121,9	5,0
0+0.00	1+36,8(ул. Сагиндаев1)	136,8	6,0	6,0	6,75	6,75	8,13	2x1,0	820,8	15,7	836,5	836,5	934,5	1113,9	278,15	ПОКРЫТИЕ ТИП I Асфальтобетон плотный из горячей мелкозернистой щебеночной смеси, типа Б, марки II, СТ РК 1225-2013 - 0,06м Розлив вязкого битума БНД 70/100, ГОСТ 22245-90 Щебень R=600кг/см² по способу заклинки в два слоя, фракции 40-70мм, 10-20мм, СТ РК 1284-2004 - 0,15м Гравийно-песчаная смесь, ГОСТ 25607-2009 - 0,15м (Укрепление обочин) Щебеночно-гравийно-песчаная смесь, ГОСТ 25607-2009 - 0,15м	116,2	0,5	176,6	19,1	210,9	11,7	31,8	14,5	47,3	1,9
0+0.00	1+32,8(ул. Сагиндаев 2)	132,8	6,0	6,0	6,75	6,75	8,13	2x1,0	796,8	15,9	821,7	821,7	908,01	1081,95	271,6	Асфальтобетон плотный из горячей мелкозернистой щебеночной смеси, типа Б, марки II, СТ РК 1225-2013 - 0,06м Розлив вязкого битума БНД 70/100, ГОСТ 22245-90 Щебень R=600кг/см² по способу заклинки в два слоя, фракции 40-70мм, 10-20мм, СТ РК 1284-2004 - 0,15м Гравийно-песчаная смесь, ГОСТ 25607-2009 - 0,15м (Укрепление обочин) Щебеночно-гравийно-песчаная смесь, ГОСТ 25607-2009 - 0,15м	1114,1	0,5	171,6	18,6	204,8	11,4	31,1	14,2	46,2	1,9
0+0.00	8+65,4 (ул. Утемисов)	865,4	6,0	6,0	6,75	6,75	8,13	2x1,0	5192,4	226,5	5418,9	5418,9	6077,8	7285,7	1753,5	Асфальтобетон плотный из горячей мелкозернистой щебеночной смеси, типа Б, марки II, СТ РК 1225-2013 - 0,06м Розлив вязкого битума БНД 70/100, ГОСТ 22245-90 Щебень R=600кг/см² по способу заклинки в два слоя, фракции 40-70мм, 10-20мм, СТ РК 1284-2004 - 0,15м Гравийно-песчаная смесь, ГОСТ 25607-2009 - 0,15м (Укрепление обочин) Щебеночно-гравийно-песчаная смесь, ГОСТ 25607-2009 - 0,15м	752,7	3,5	1148,7	106,7	1175,1	76,5	200,8	91,5	298,1	12,3

ВЕДОМОСТЬ ОБЪЕМОВ РАБОТ

п/п	Наименование	Ед. изм.	Кол-во
	ВЕДОМОСТЬ СТРОИТЕЛЬНЫХ РАБОТ		
1	Срезка грунта под проезжей частью, $t_{средн.}$=0,2м	м³	4929,2
2	Обратная засыпка земляного полотна проезжей части с коэф. уплотнения к=1.05	м³	2229.05
3	Укатка грунта под проезжей частью	м²/м³	24646,1 / 4929,2
4	Труба водопропускная ж/б Ф0.5м, L=12.0м (по ТП Серия 3.501.1-144, вып. 0-4)	шт.	4
5			
6	Бортовой камень БР 100.30.15, ГОСТ 6665-91	шт./м	115/114,9
7	Бетон В15 F300 W6	м³	7,2
8			

ДЕМОНТАЖНЫЕ РАБОТЫ

п/п	Наименование	Ед. изм.	Кол-во
1	Демонтаж сущ троуара	м²	773,9
2	Бортовой камень БР 100.20.8, ГОСТ 6665-91	шт./м	236/236,16
3	Бетон В15 F300 W6	м³	7,6

ПОКРЫТИЕ ТИП I
Конструкция асфальтобетонного покрытия проезжей части
РАСХОД МАТЕРИАЛОВ НА 1000 м²

покрытие		основание		дополнительный слой		укрепление обочин h=150 мм		
		щебень h=150мм		h=150мм		щебеночно-гравийно-песчаная смесь		
м/зернист а/бетон h=60мм	битум	40-70	10-20	гравийно-песчаная смесь	вода	ПГС	щебень	вода
т	т	м³	м³	м³	м³	м³	м³	м³
138,9	0,65	189,0	20,45	189,30	10,50	114,50	52,20	7,0

УСЛОВНЫЕ ОБОЗНАЧЕНИЯ

- КОМПЕНСАТОР
- ВОДОПРОПУСК
- ПЕРЕПУСКА НАДЗЕМНЫЙ
- ВЫКИД ПОДЗЕМНЫЙ
- ВЫКИД ПОДЗЕМНЫЙ
- ВЫКИД ПОДЗЕМНЫЙ НЕРАБОЧИЙ
- ТЦВК ПОДЗЕМНЫЙ
- ПО НАДЗЕМНЫЙ Н.Д.
- ВЕРХНИЙ БИЕФ ПРОЕКТНЫЙ
- НИЖНИЙ БИЕФ ПРОЕКТНЫЙ
- ДЕРЕВО
- ОСВЕЩЕНИЕ
- СТОЛБ Э.Х.И.
- ЭЛЕКТРОПЕРЕДАЧА
- ТЦВК-ТЕЛЕФОНИЕ
- Э.Х.И.-ОСВЕЩЕНИЕ
- Э.Х.И.-ПОДЗЕМНЫЙ НА ОПОРАХ
- ОПОРА ЛИНИИ СВЯЗИ
- КП

система координат - WPS-84
система высот - Балтийская,
План топографической съемки М1:500

Изм.	Кол. уч.	Лист	№ док.	Подп.	Дата
ГИП		Утежанов			
Разраб.		Сайнов			
Пров.		Утежанов			

69-20-АД

Капитальный ремонт дороги по улицам Бергалиева, М Утемисова, Г.Бокейханова, А.Кусайнова, К.Сагиндаева, Т.Жароковав.с Сайхин, Бокейординского района, ЗКО

Стадия	Лист	Листов
	12	

Ведомость объемов работ по покрытиям
Ведомость объемов работ

ТОО "Diamond LTD"

Формат А1

ВЕДОМОСТЬ ОБЪЕМОВ РАБОТ ПО ПОКРЫТИЯМ И ЗЕМЛЯНЫМ РАБОТАМ

От ПК 0	До ПК 11+75.06	Протяжение проезжей части	Ширина, м: Проезжей части	Покрытия	основание: Верхний слой	Нижний слой	Дополнительного слоя	Укрепление обочин песчано-гравийной смесью	Площадь, м²: Проезжей части	На съездах, стоянках	Покрытия	Суммарная	Основание: Верхний слой / нижний слой	Дополнительного слоя	Укрепление обочин	Конструкция дорожной одежды	Покрытие: М-зернист. асфальтобетон h=60мм	Покрытие: Битум	Основание: Щебень h = 150 мм: 40-70	Основание: Щебень h = 150 мм: 10-20	Дополнительный слой h = 150 мм: Гравийно-песчаная смесь	Дополнительный слой h = 150 мм: Вода	Укрепление обочин h = 150 мм: ПГС	Щебень	Песок средний	Вода
																	т	т	м³	м³	м³	м³	м³	м³	м³	м³
0+0.00	703,03 (ул. Бокейхан)	703,03	6,0	6,0	6,75	6,75	8,13	2x1,0	4218,18	449,9	4668,1	4668,1	5219,1	6207,7	1349,6	Асфальтобетон плотный из горячей мелкозернистой щебеночной смеси, типа Б, марки II, СТ РК 1225-2013 - 0,06м Розлив вязкого битума БНД 70/100, ГОСТ 22245-90 Щебень R=600кг/см² по способу заклинки в два слоя, фракции 40-70мм, 10-20мм, СТ РК 1284-2004 - 0,15м Гравийно-песчаная смесь, ГОСТ 25607-2009 - 0,15м (Укрепление обочин) Щебеночно-гравийно-песчаная смесь, ГОСТ 25607-2009 - 0,15м	648,4	3,0	986,4	124,3	1379,2	65,2	154,5	70,4	229,4	9,4

ВЕДОМОСТЬ ОБЪЕМОВ РАБОТ ПО ПОКРЫТИЯМ И ЗЕМЛЯНЫМ РАБОТАМ (ширина 3 м)

От ПК 0	До ПК 11+75.06	Протяжение проезжей части	Ширина, м: Проезжей части	Покрытия	основание: Верхний слой	Нижний слой	Дополнительного слоя	Укрепление обочин песчано-гравийной смесью	Площадь, м²: Проезжей части	На съездах, стоянках	Покрытия	Суммарная	Основание: Верхний слой / нижний слой	Дополнительного слоя	Укрепление обочин	Конструкция дорожной одежды	Покрытие: М-зернист. асфальтобетон h=60мм	Покрытие: Битум	Основание: Щебень h = 150 мм: 40-70	Основание: Щебень h = 150 мм: 10-20	Дополнительный слой h = 150 мм: Гравийно-песчаная смесь	Дополнительный слой h = 150 мм: Вода	Укрепление обочин h = 150 мм: ПГС	Щебень	Песок средний	Вода
																	т	т	м³	м³	м³	м³	м³	м³	м³	м³
0+0.00	2+40,2 (ул. Т.Жарокова)	240,2	3,0	3,0	3,75	3,75	5,13	2x1,0	720,6	30,9	751,5	751,5	925,5	1242,7	495,4	ПОКРЫТИЕ ТИП I Асфальтобетон плотный из горячей мелкозернистой щебеночной смеси, типа Б, марки II, СТ РК 1225-2013 - 0,06м Розлив вязкого битума БНД 70/100, ГОСТ 22245-90 Щебень R=600кг/см² по способу заклинки в два слоя, фракции 40-70мм, 10-20мм, СТ РК 1284-2004 - 0,15м Гравийно-песчаная смесь, ГОСТ 25607-2009 - 0,15м (Укрепление обочин) Щебеночно-гравийно-песчаная смесь, ГОСТ 25607-2009 - 0,15м	104,4	1,4	174,9	18,9	235,2	13,05	56,7	25,8	84,2	3,5

ВЕДОМОСТЬ РЕПЕРОВ

Название	Отметка репера абсолютная, м	Отметка земли, м	Тип репера	Описание
Rp-1	4.21	3.91	грунтовый	
Rp-2	4.48	4.18	грунтовый	
Rp-3	4.30	4.00	грунтовый	
Rp-4	3.01	2.71	грунтовый	
Rp-5	2.75	2.45	грунтовый	
Rp-6	2.73	2.43	грунтовый	
Rp-7	2.73	2.43	грунтовый	
Rp-8	2.73	2.43	грунтовый	
Rp-9	4.73	4.48	грунтовый	
Rp-10	7.14	6.84	грунтовый	
Rp-11	5.15	4.85	грунтовый	
Rp-12	3.73	3.43	грунтовый	
Rp-13	3.75	3.45	грунтовый	

ПОПЕРЕЧНЫЙ ПРОФИЛЬ КОНСТРУКЦИЙ ЗЕМЛЯНОГО ПОЛОТНА И ДОРОЖНОЙ ОДЕЖДЫ

Тип I

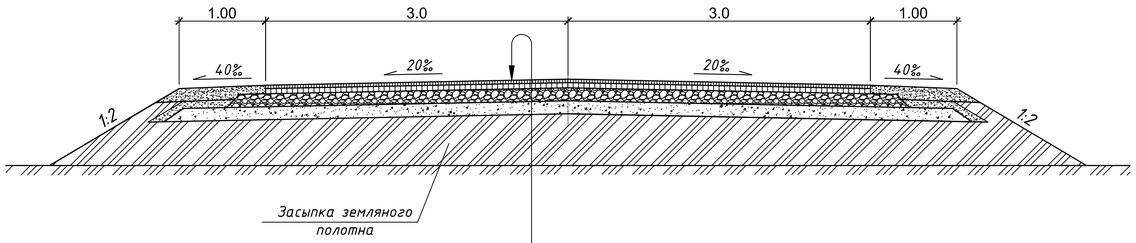

Асфальтобетон плотный из горячей мелкозернистой щебеночной смеси, типа Б, марки II, СТ РК 1225-2013 - 0,06м

Розлив вязкого битума БНД 70/100, ГОСТ 22245-90

Щебень R=600кг/см² по способу заклинки в два слоя, фракции 40-70мм, 10-20мм, СТ РК 1284-2004 - 0,15м

Гравийно-песчаная смесь, ГОСТ 25607-2009 - 0,15м

Уплотненный грунт ($K_{упл}$=0,95)

УЗЕЛ-1

(размеры указаны в метрах)

Асфальтобетон плотный из горячей мелкозернистой щебеночной смеси, типа Б, марки II, СТ РК 1225-2013 - 0,06м

Розлив вязкого битума БНД 60/90, ГОСТ 22245-90

Щебень R=600кг/см² по способу заклинки в два слоя, фракции 40-70мм, 10-20мм, СТ РК 1284-2004 - 0,15м

Гравийно-песчаная смесь, ГОСТ 25607-2009 - 0,15м

Уплотненный грунт ($K_{упл}$=0,95)

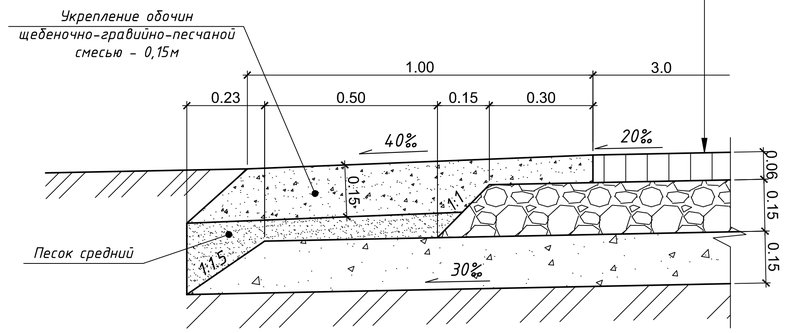

РАЗРЕЗ 1-1

(размеры указаны в метрах)

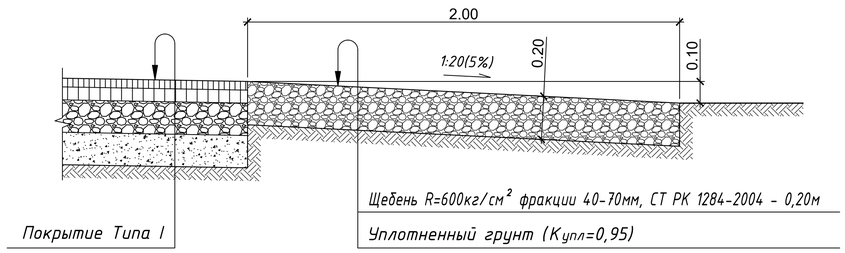

Щебень R=600кг/см² фракции 40-70мм, СТ РК 1284-2004 - 0,20м

Уплотненный грунт ($K_{упл}$=0,95)

ПРИЗМА ИЗ ЩЕБНЯ НА СЪЕЗДАХ

(размеры указаны в метрах)

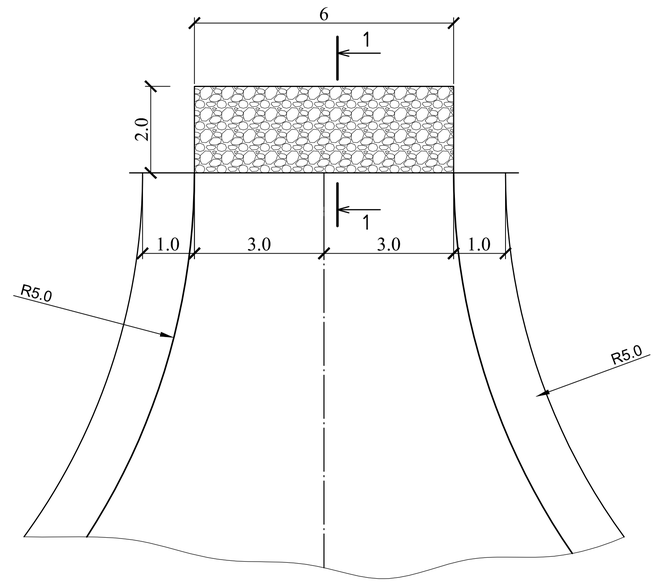

Изм.	Кол.уч	Лист	№док	Подпись	Дата	69-20-АД		
						Капитальный ремонт дороги по улицам Бергалиева, М Утемисова, Г.Бокейханова, А.Кусайнова, К.Сагирбаева, Т.Жароковав.с Сайхин, Бокейординского района, ЗКО		
ГИП		Утежанов					Стадия	Лист	Листов
Разраб.		Сайнов					РП	14	
Пров.		Утежанов				Поперечный профиль конструкций земляного полотна и дорожной одежды.	ТОО "Diamond LTD"		

Взам. инв. №

Подп. и дата

Инв. № подл.

Формат А2

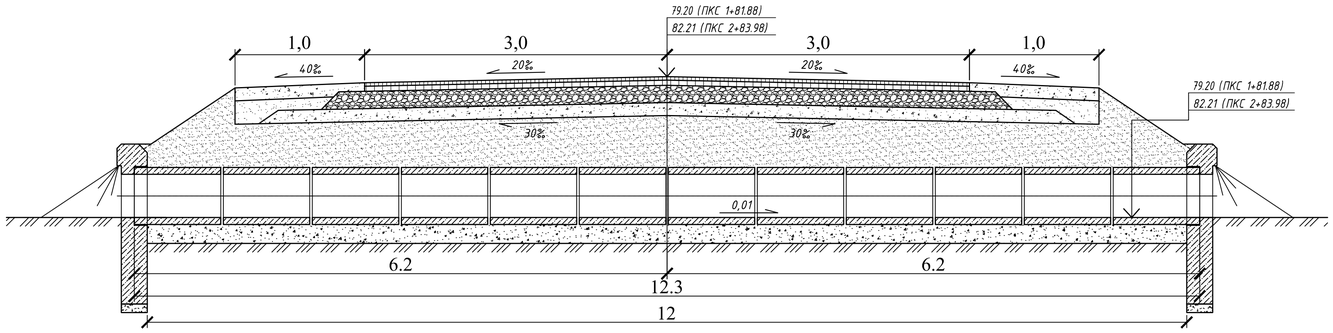

Устройство гидроизоляции

битумной мастичной неармированной (обмазочной)

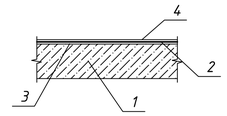

1 – звено трубы;
2 – подготовительный слой;
3 – битумная грунтовка;
4 – слой битумной мастики толщиной 3+0,5мм

Устройство стыка звеньев и секций трубы

при битумной мастичной неармированной гидроизоляции (обмазочной) (размеры указаны в сантиметрах)

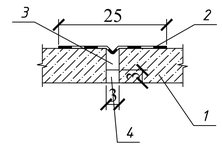

1 – звено трубы;
2 – гидроизоляция деформационного шва;
3 – пакля, пропитанная битумом;
4 – расшивка цементно-песчаным раствором

Вид спереди

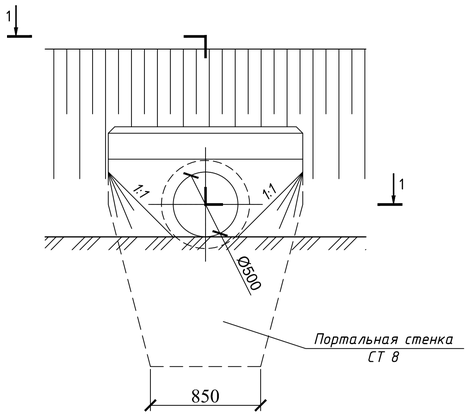

Разрез по оси трубы (гидроизоляция не показана)

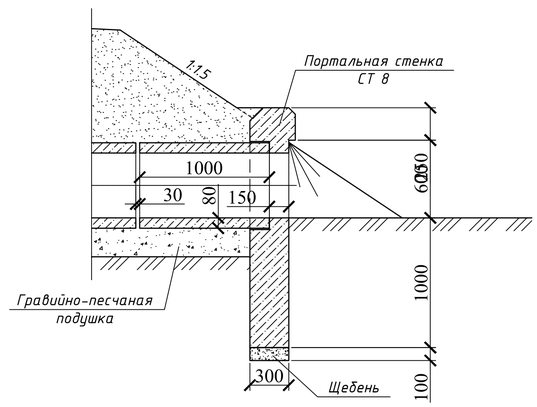

1–1

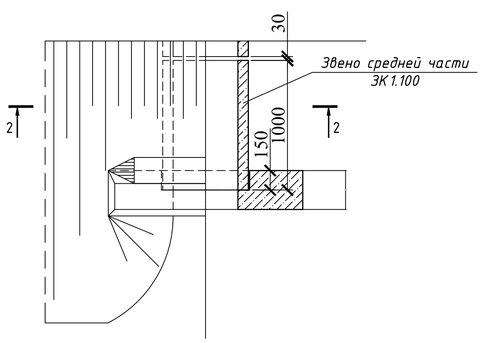

2–2
(насыпь не показана)

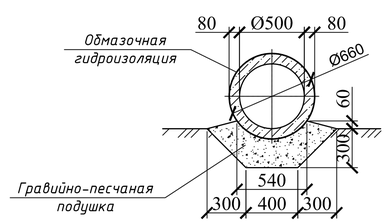

ВЕДОМОСТЬ ОБЪЕМОВ РАБОТ НА ОДНУ ЕДИНИЦУ ВОДОПРОПУСКНОЙ ТРУБЫ Ф0.5м

п/п	Наименование	Ед. изм.	Кол-во
	ДЛЯ ТРУБ ДЛИНОЙ 12,0м		
1	Рытье котлована	$м^3$	2,44
2	Гравийно-песчаная подушка	$м^3$	2,44
3	Щебень	$м^3$	0,054
4	Обмазочная гидроизоляция	$м^2$	25,9
5	Гидроизоляция деформационного шва	$м^2$	8,5
6	Конопатка швов паклей	кг	2,22
7	Цементно-песчаный раствор	$м^3$	0,048
8	Звено средней части ЭК 1.100	шт.	12
9	Портальная стенка СТ 8	шт.	2
10	Засыпка котлована	$м^3$	6,7

Изм.	Кол.уч	Лист	№док	Подпись	Дата	69-20-АД		
						Капитальный ремонт дороги по улицам Бергалиева, М Утемисова, Г.Бокейханова, А.Кусайнова, К.Сагирбаева, Т.Жароковав.с Сайхин, Бокейординского района, ЗКО		
ГИП		Утежанов					Стадия	Лист	Листов
Разраб.		Сайнов					РП	15	
Пров.		Утежанов				Оголовок с цилиндрическим звеном трубы отверстием 0,5м (L=12.0м)	ТОО "Diamond LTD"		

Взам. инв. №

Подп. и дата

Инв. № подл.

Формат А2

Продольный профиль дороги ул.Бергалиева от ПК 0 до ПК 4+86,16

М 1:1000 – по горизонтали
М 1:100 – по вертикали

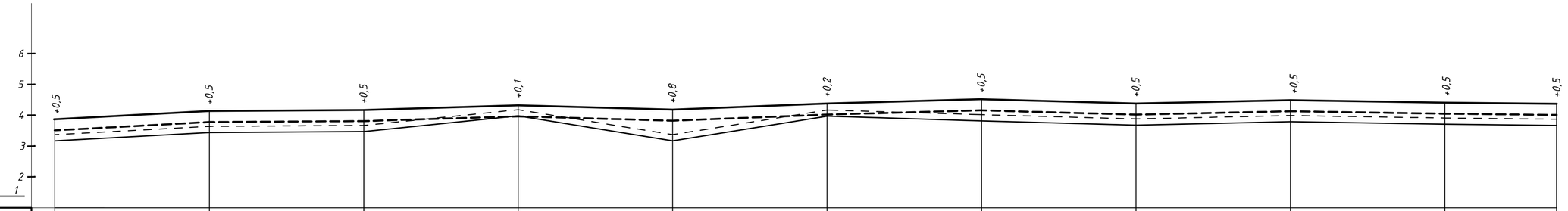

Тип покрытия	Облегченный										
Тип местности по увлажнению		1	1	1	1	1	1	1	1	1	
Тип поперечного профиля		I	I	I	I	I	I	I	I	I	
Проектные данные	Уклон, ‰; вертикальная кривая, м	3.0 / 50	0.2 / 50	0.2 / 50	0.4 / 50	0.2 / 50	0.2 / 50	1.0 / 50	0.8 / 50	0.9 / 50	
	Отметка оси дороги, м	3.87	4.14	4.17	4.32	4.18	4.38	4.52	4.38	4.48	4.41	4.37
Фактические данные	Отметка рельефа, м	3.37	3.64	3.67	4.18	3.37	4.17	4.02	3.88	3.99	3.91	3.87
	Расстояние, м	50	50	50	50	50	50	50	50	50	36.16	
Пикет, элементы плана, километры		ПК 0		1		2		3		4	50	36.16

Продольный профиль дороги ул.Сагырбаев от ПК 0 до ПК 3+60

М 1:1000 – по горизонтали
М 1:100 – по вертикали

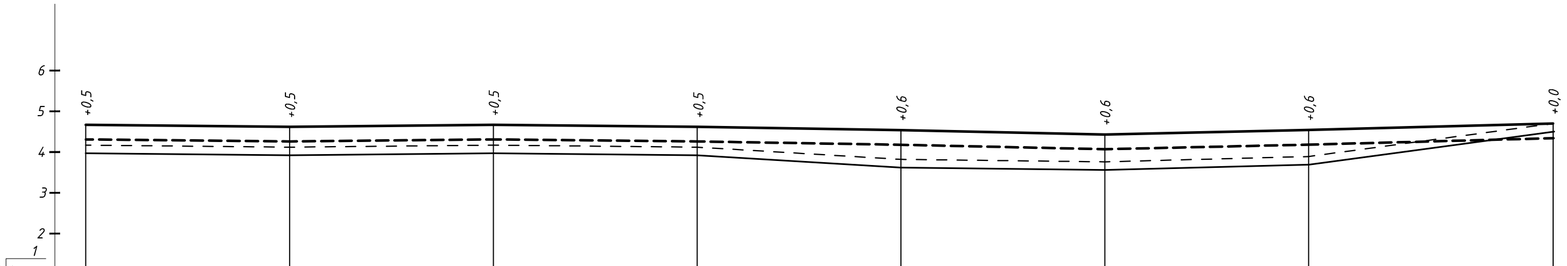

Тип покрытия	Облегченный							
Тип местности по увлажнению		1	1	1	1	1	1	1
Тип поперечного профиля		I	I	I	I	I	I	I
Проектные данные	Уклон, ‰; вертикальная кривая, м	3.0 / 50	0.2 / 50	0.2 / 50	0.4 / 50	0.2 / 50	0.2 / 50	1.0 / 50
	Отметка оси дороги, м	4.67	4.62	4.67	4.62	4.54	4.43	4.54	4.70
Фактические данные	Отметка рельефа, м	4.17	4.12	4.17	4.12	3.82	3.76	3.89	4.70
	Расстояние, м	50	50	50	50	50	50	60
Пикет, элементы плана, километры		ПК 0		1		2		3

УСЛОВНЫЕ ОБОЗНАЧЕНИЯ:

- Верх проектируемой дорожной одежды
- Низ проектируемой дорожной одежды
- Фактический рельеф
- Рельеф после срезки растительного грунта
- Срезка растительного грунта

Изм.	Кол.уч	Лист	№док	Подпись	Дата
ГИП		Утежанов			
Разраб.		Сайнов			
Пров.		Утежанов			

69-20-АД

Капитальный ремонт дороги по улицам Бергалиева, М Утемисова, Г.Бокейханова, А.Кусайнова, К.Сагырбаева, Т.Жароковав.с Сайхин, Бокейординского района, ЗКО

Продольный профиль дороги ул.Бергалиева от ПК 0 до ПК 4+86,16, Продольный профиль дороги ул.Сагырбаев от ПК 0 до ПК 3+60

Стадия	Лист	Листов
РП	16	

Продольный профиль дороги

ТОО "Diamond LTD"

Подп. и дата

Инв. № подл.

Формат А2

Продольный профиль дороги ул.Кусайнова от ПК 0 до ПК 5

М 1:1000 – по горизонтали
М 1:100 – по вертикали

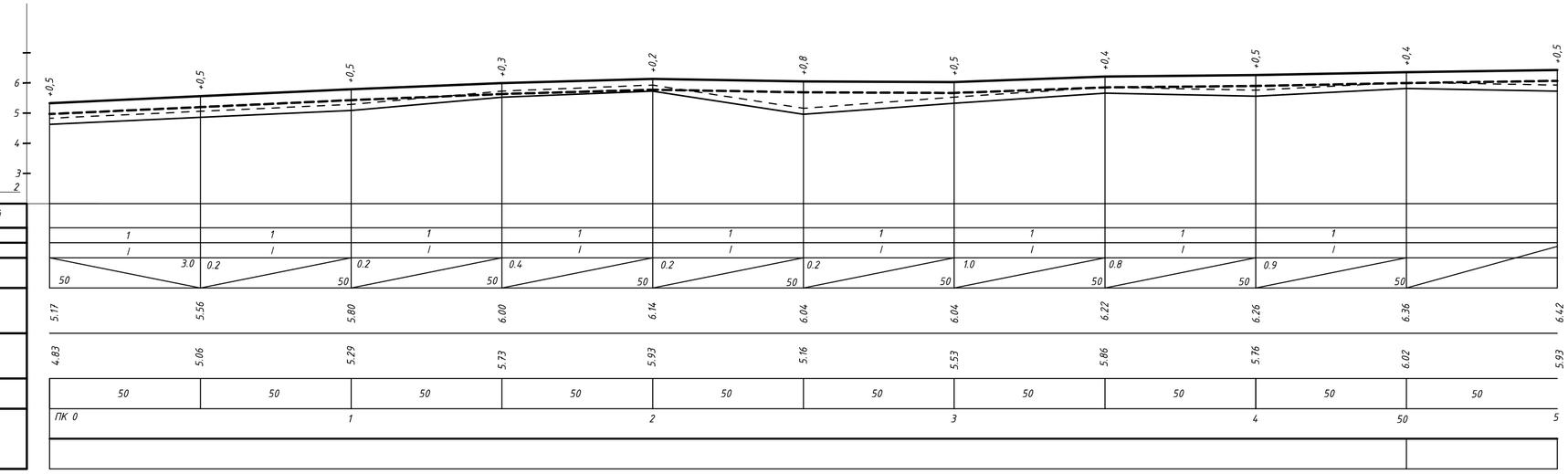

Тип покрытия	Облегченный										
Тип местности по увлажнению		1	1	1	1	1	1	1	1	1	
Тип поперечного профиля		I	I	I	I	I	I	I	I	I	
Проектные данные	Уклон, ‰; вертикальная кривая, м	3.0 / 50	0.2 / 50	0.2 / 50	0.4 / 50	0.2 / 50	0.2 / 50	1.0 / 50	0.8 / 50	0.9 / 50	
	Отметка оси дороги, м	5.17	5.56	5.80	6.00	6.14	6.04	6.04	6.22	6.26	6.36	6.42
Фактические данные	Отметка рельефа, м	4.83	5.06	5.29	5.73	5.93	5.16	5.53	5.86	5.76	6.02	5.93
	Расстояние, м	50	50	50	50	50	50	50	50	50	50	
Пикет, элементы плана, километры		ПК 0		1		2		3		4	50	5

Продольный профиль дороги ул.Кусайнова от ПК 5 до ПК 11+21

М 1:1000 – по горизонтали
М 1:100 – по вертикали

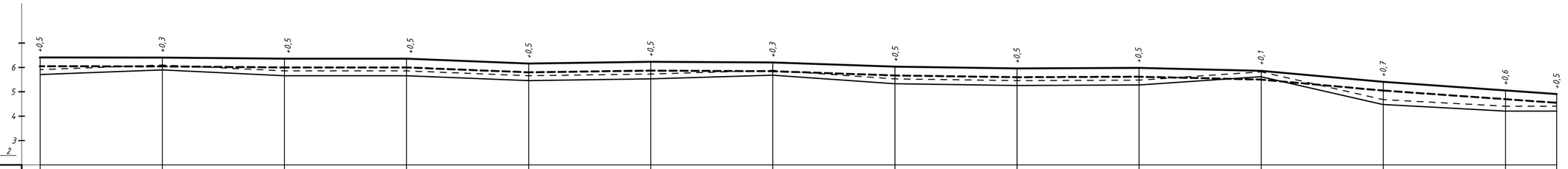

Тип покрытия	Облегченный														
Тип местности по увлажнению		1	1	1	1	1	1	1	1	1					
Тип поперечного профиля		I	I	I	I	I	I	I	I	I					
Проектные данные	Уклон, ‰; вертикальная кривая, м	0.2 / 50	0.2 / 50	0.2 / 50	0.4 / 50	2.4 / 50	2.6 / 50	2.6 / 50	2.4 / 50	1.7 / 50	1.7 / 50	1.7 / 50	1.7 / 50	1.7 / 50	
	Отметка оси дороги, м	6.40	6.40	6.36	6.36	6.16	6.22	6.20	6.04	6.96	6.98	6.86	5.42	5.06	4.92
Фактические данные	Отметка рельефа, м	5.91	6.10	5.86	5.86	5.66	5.73	5.88	5.53	5.46	5.48	5.82	4.68	4.41	4.41
	Расстояние, м	50	50	50	50	50	50	50	50	50	50	50	50	21	
Пикет, элементы плана, километры			6		7		8		9		10		11		

УСЛОВНЫЕ ОБОЗНАЧЕНИЯ:

- Верх проектируемой дорожной одежды
- Низ проектируемой дорожной одежды
- Фактический рельеф
- Рельеф после срезки растительного грунта
- Срезка растительного грунта

Изм.	Кол.уч	Лист	№док.	Подпись	Дата
ГИП		Утежанов			
Разраб.		Сайнов			
Пров.		Утежанов			

69-20-АД

Капитальный ремонт дороги по улицам Бергалиева, М Утемисова, Г.Бокейханова, А.Кусайнова, К.Сагирбаева, Т.Жароковав.с Сайхин, Бокейординского района, ЗКО

Продольный профиль дороги ул.Кусайнова от ПК 0 до ПК 5, Продольный профиль дороги ул.Кусайнова от ПК 5 до ПК 11+21

Стадия	Лист	Листов
РП	17	

Продольный профиль дороги

ТОО "Diamond LTD"

Подп. и дата

Инв. № подл.

Формат А2

Продольный профиль дороги ул.Сагырбаев 1 от ПК 0 до ПК 1+36,8

М 1:1000 – по горизонтали
М 1:100 – по вертикали

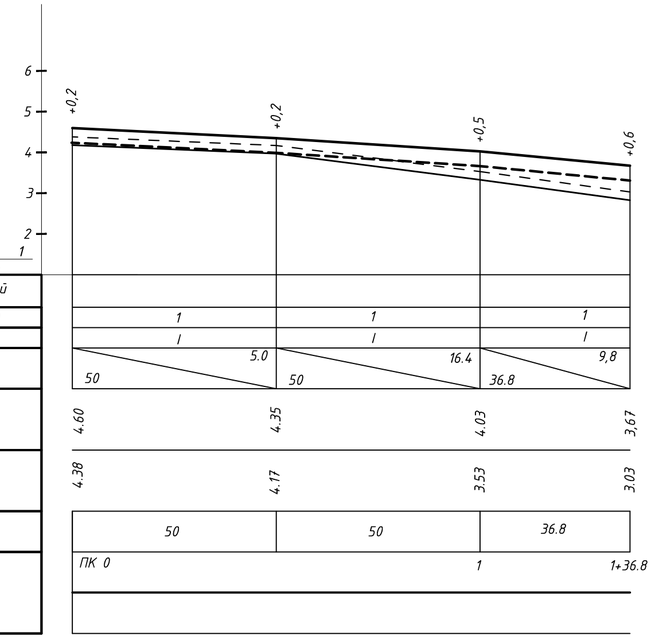

Тип покрытия		Облегченный
Тип местности по увлажнению		1 / 1 / 1
Тип поперечного профиля		I / I / I
Проектные данные	Уклон, ‰; вертикальная кривая, м	5.0 / 16.4 / 9,8; 50 / 50 / 36.8
Проектные данные	Отметка оси дороги, м	4.60 / 4.35 / 4.03 / 3,67
Фактические данные	Отметка рельефа, м	4.38 / 4.17 / 3.53 / 3.03
Фактические данные	Расстояние, м	50 / 50 / 36.8
Пикет, элементы плана, километры		ПК 0 / 1 / 1+36.8

Продольный профиль дороги ул.Сагырбаев 2 от ПК 0 до ПК 1+32,8

М 1:1000 – по горизонтали
М 1:100 – по вертикали

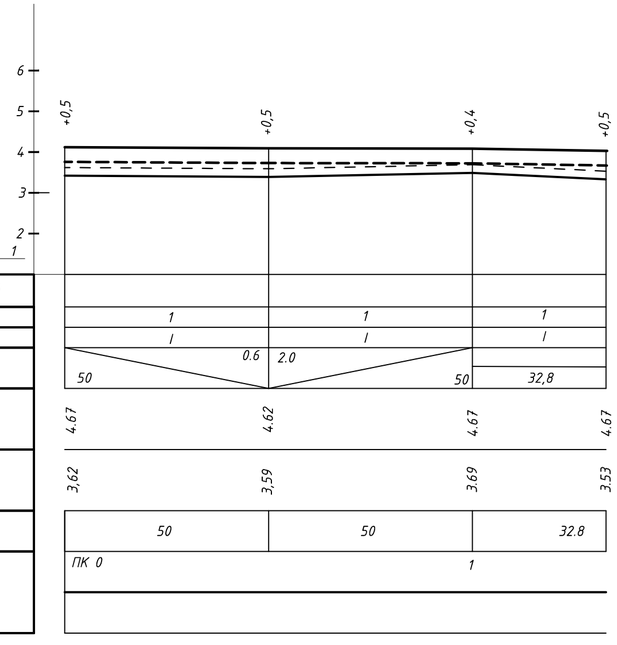

Тип покрытия		Облегченный
Тип местности по увлажнению		1 / 1 / 1
Тип поперечного профиля		I / I / I
Проектные данные	Уклон, ‰; вертикальная кривая, м	0.6 / 2.0; 50 / 50 / 32,8
Проектные данные	Отметка оси дороги, м	4.67 / 4.62 / 4.67 / 4.67
Фактические данные	Отметка рельефа, м	3,62 / 3,59 / 3.69 / 3.53
Фактические данные	Расстояние, м	50 / 50 / 32.8
Пикет, элементы плана, километры		ПК 0 / 1

УСЛОВНЫЕ ОБОЗНАЧЕНИЯ:

- Верх проектируемой дорожной одежды
- Низ проектируемой дорожной одежды
- Фактический рельеф
- Рельеф после срезки растительного грунта
- Срезка растительного грунта

Изм.	Кол.уч	Лист	№док	Подпись	Дата	69-20-АД
						Капитальный ремонт дороги по улицам Бергалиева, М Утемисова, Г.Бокейханова, А.Кусайнова, К.Сагирбаева, Т.Жароковав.с Сайхин, Бокейординского района, ЗКО
ГИП		Утежанов				Продольный профиль дороги ул.Сагырбаев 1 от ПК 0 до ПК 1+36,8, Продольный профиль дороги ул.Сагырбаев 2 от ПК 0 до ПК 1+32,8
Разраб.		Сайнов				Стадия: РП; Лист: 18; Листов:
Пров.		Утежанов				Продольный профиль дороги
						ТОО "Diamond LTD"

Подп. и дата

Инв. № подл.

Формат А2

Продольный профиль дороги ул.Утемисов от ПК 0 до ПК 4+50

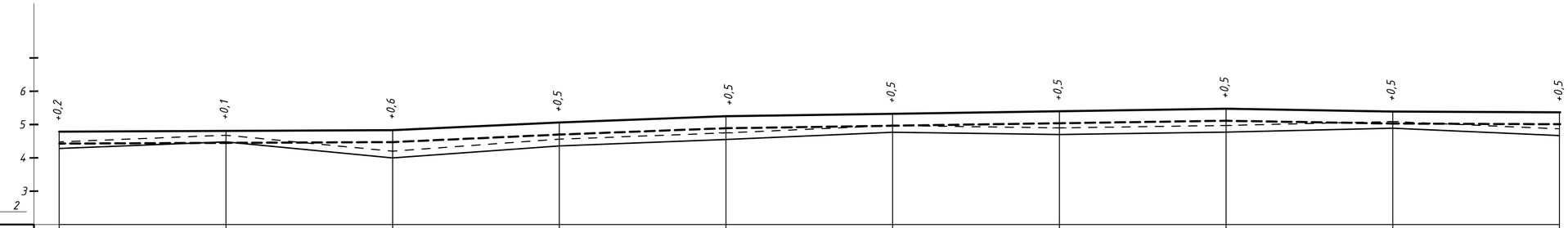

М 1:1000 – по горизонтали
М 1:100 – по вертикали

Тип покрытия	Облегченный									
Тип местности по увлажнению		1	1	1	1	1	1	1	1	1
Тип поперечного профиля		I	I	I	I	I	I	I	I	I
Проектные данные	Уклон, ‰; вертикальная кривая, м	0.4 / 50	0.2 / 50	12.2 / 50	1.8 / 50	0.8 / 50	0.8 / 50	0.8 / 50	0.8 / 50	0.2 / 50
Проектные данные	Отметка оси дороги, м	4.39	4.81	4.84	5.03	5.12	5.16	5.20	5.24	5.20	5.18
Фактические данные	Отметка рельефа, м	4.48	4.68	4.20	4.56	4.75	4.97	4.90	5.00	5.09	4.87
Фактические данные	Расстояние, м	50	50	50	50	50	50	50	50	50	
Пикет, элементы плана, километры		ПК 0		1		2		3		4	50

Продольный профиль дороги ул.Утемисов от ПК 4+50 до ПК 7+75,6

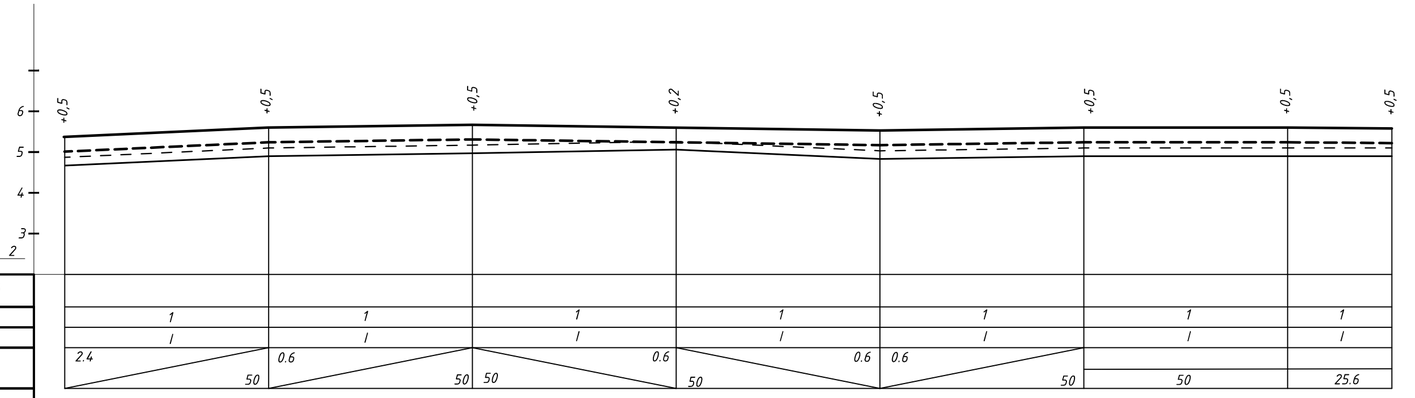

М 1:1000 – по горизонтали
М 1:100 – по вертикали

Тип покрытия	Облегченный								
Тип местности по увлажнению		1	1	1	1	1	1	1	
Тип поперечного профиля		I	I	I	I	I	I	I	
Проектные данные	Уклон, ‰; вертикальная кривая, м	2.4 / 50	0.6 / 50	0.6 / 50	0.6 / 50	0.6 / 50	50	25.6	
Проектные данные	Отметка оси дороги, м	5.18	5.30	5.33	5.30	5.27	5.30	5.30	5.30
Фактические данные	Отметка рельефа, м	4.87	5.10	5.17	5.26	5.03	5.10	5.10	5.10
Фактические данные	Расстояние, м	50	50	50	50	50	50	25,6	
Пикет, элементы плана, километры		50	5		6		7		7+75,6

УСЛОВНЫЕ ОБОЗНАЧЕНИЯ:

- Верх проектируемой дорожной одежды
- Низ проектируемой дорожной одежды
- Фактический рельеф
- Рельеф после срезки растительного грунта
- Срезка растительного грунта

Изм.	Кол.уч	Лист	№док	Подпись	Дата
ГИП		Утежанов			
Разраб.		Сайнов			
Пров.		Утежанов			

69-20-АД

Капитальный ремонт дороги по улицам Бергалиева, М Утемисова, Г.Бокейханова, А.Кусайнова, К.Сагирбаева, Т.Жароковав.с Сайхин, Бокейординского района, ЗКО

Продольный профиль дороги ул.Утемисов от ПК 0 до ПК 4+50,
Продольный профиль дороги ул.Утемисов от ПК 4+50 до ПК 7+75,6

Стадия	Лист	Листов
РП	19	

Продольный профиль дороги

ТОО "Diamond LTD"

Подп. и дата

Инв. № подл.

Формат А2

Продольный профиль дороги ул.Т.Жаровова от ПК 0 до ПК 2+40,2

М 1:1000 – по горизонтали
М 1:100 – по вертикали

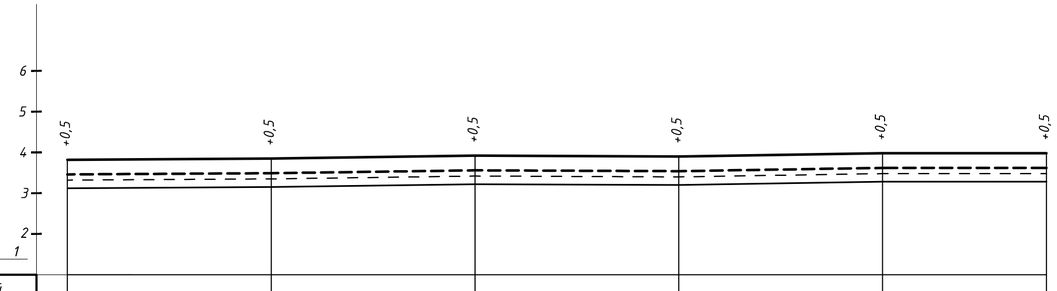

Тип покрытия	Облегченный					
Тип местности по увлажнению		1	1	1	1	1
Тип поперечного профиля		I	I	I	I	I
Проектные данные	Уклон, ‰; вертикальная кривая, м	0.4 / 50	0.2 / 50	12.2 / 50	1.8 / 50	0.8 / 40.2
Проектные данные	Отметка оси дороги, м	3.82	3.86	3.92	3.90	3.98	3.98
Фактические данные	Отметка рельефа, м	3.32	3.35	3.42	3.40	3.48	3.48
Фактические данные	Расстояние, м	50	50	50	50	40.2
Пикет, элементы плана, километры		ПК 0		1		2

УСЛОВНЫЕ ОБОЗНАЧЕНИЯ:

- Верх проектируемой дорожной одежды
- Низ проектируемой дорожной одежды
- Фактический рельеф
- Рельеф после срезки растительного грунта
- Срезка растительного грунта

Изм.	Кол.уч.	Лист	№док	Подпись	Дата
ГИП		Утежанов			
Разраб.		Сайнов			
Пров.		Утежанов			

69-20-АД

Капитальный ремонт дороги по улицам Бергалиева, М Утемисова,Г.Бокейханова,А.Кусайнова,К.Сагирбаева, Т.Жароковав.с Сайхин,Бокейординского района,ЗКО

Продольный профиль дороги ул.Т.Жаровова от ПК 0 до ПК 2+40,2

Стадия	Лист	Листов
РП	20	

Продольный профиль дороги

ТОО "Diamond LTD"

Подп. и дата

Инв. № подл.

Формат А2

Поперечный профиль земляного полотна от ПК0 до П2 ул.Бергалиева

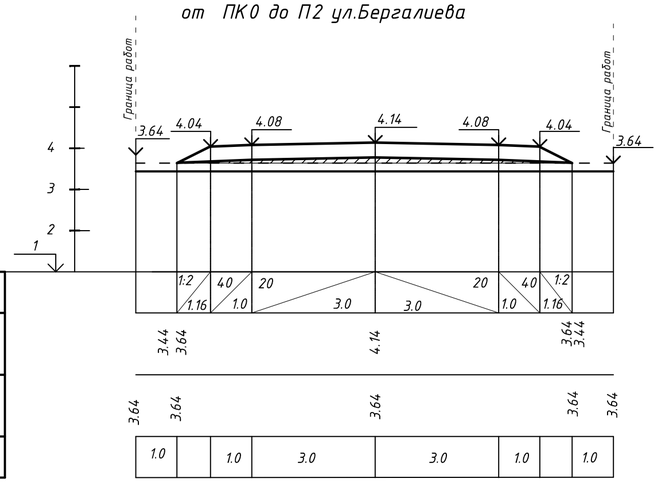

Масштаб:
М 1:100 – по горизонтали
М 1:100 – по вертикали

ПРОЕКТИРУЕМАЯ ДОРОГА
$F_{ср}$ – $м^2$
$F_н$ – 0.81 $м^2$
$F_в$ – $м^2$

ОБЪЕМЫ ГРУНТА
$V_{ср}$ – $м^3$
$V_н$ – 241 $м^3$
$V_в$ – $м^3$

Проектные данные	Уклон, ‰; длина, м	1:2 / 1.16; 4.0 / 1.0; 20; 3.0; 3.0; 20; 1.0 / 4.0; 1:2 / 1.16
	Отметка земляного полотна, м	3.44; 3.64; 4.14; 3.64; 3.44
Фактические данные	Отметка рельефа, м	3.64; 3.64; 3.64; 3.64; 3.64
	Расстояние, м	1.0; 1.0; 3.0; 3.0; 1.0; 1.0

Поперечный профиль земляного полотна от ПК0 до ПК1+25,65 ул.Сагырбаев1

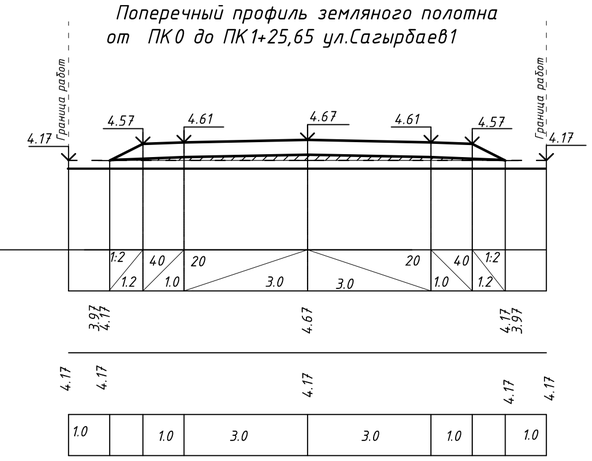

Масштаб:
М 1:100 – по горизонтали
М 1:100 – по вертикали

ПРОЕКТИРУЕМАЯ ДОРОГА
$F_{ср}$ – $м^2$
$F_н$ – 0.83 $м^2$
$F_в$ – $м^2$

ОБЪЕМЫ ГРУНТА
$V_{ср}$ – $м^3$
$V_н$ – 104.3 $м^3$
$V_в$ – $м^3$

Проектные данные	Уклон, ‰; длина, м	1:2 / 1.2; 4.0 / 1.0; 20; 3.0; 3.0; 20; 1.0 / 4.0; 1:2 / 1.2
	Отметка земляного полотна, м	3.97; 4.17; 4.67; 4.17; 3.97
Фактические данные	Отметка рельефа, м	4.17; 4.17; 4.17; 4.17; 4.17
	Расстояние, м	1.0; 1.0; 3.0; 3.0; 1.0; 1.0

Поперечный профиль земляного полотна от ПК2 до ПК4+86,16 ул.Бергалиева

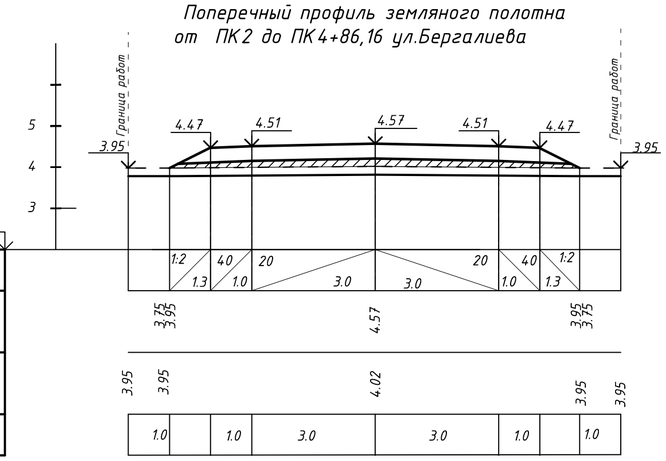

Масштаб:
М 1:100 – по горизонтали
М 1:100 – по вертикали

ПРОЕКТИРУЕМАЯ ДОРОГА
$F_{ср}$ – $м^2$
$F_н$ –1.5 $м^2$
$F_в$ – $м^2$

ОБЪЕМЫ ГРУНТА
$V_{ср}$ – $м^3$
$V_н$ – 429,2 $м^3$
$V_в$ – $м^3$

Проектные данные	Уклон, ‰; длина, м	1:2 / 1.3; 4.0 / 1.0; 20; 3.0; 3.0; 20; 1.0 / 4.0; 1:2 / 1.3
	Отметка земляного полотна, м	3.75; 3.95; 4.57; 3.95; 3.75
Фактические данные	Отметка рельефа, м	3.95; 3.95; 4.02; 3.95; 3.95
	Расстояние, м	1.0; 1.0; 3.0; 3.0; 1.0; 1.0

Поперечный профиль земляного полотна от ПК0 до ПК1+32,8 ул.Сагырбаев 2

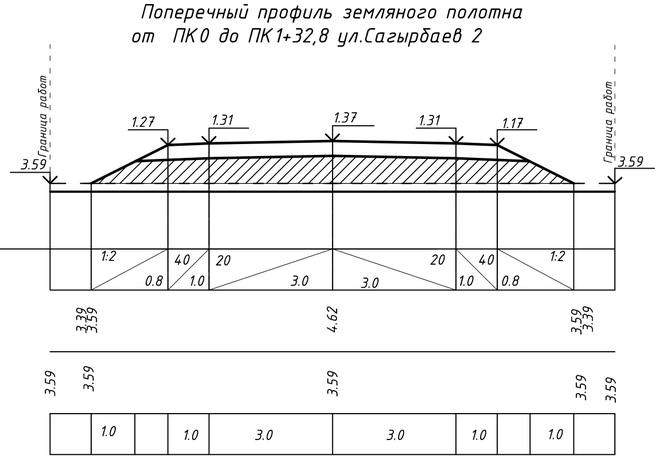

Масштаб:
М 1:100 – по горизонтали
М 1:100 – по вертикали

ПРОЕКТИРУЕМАЯ ДОРОГА
$F_{ср}$ – $м^2$
$F_н$ – 6.47 $м^2$
$F_в$ – $м^2$

ОБЪЕМЫ ГРУНТА
$V_{ср}$ – $м^3$
$V_н$ – 859,2 $м^3$
$V_в$ – $м^3$

Проектные данные	Уклон, ‰; длина, м	1:2 / 0.8; 4.0 / 1.0; 20; 3.0; 3.0; 20; 1.0 / 4.0; 1:2 / 0.8
	Отметка земляного полотна, м	3.39; 3.59; 4.62; 3.59; 3.39
Фактические данные	Отметка рельефа, м	3.59; 3.59; 3.59; 3.59; 3.59
	Расстояние, м	1.0; 1.0; 3.0; 3.0; 1.0; 1.0

УСЛОВНЫЕ ОБОЗНАЧЕНИЯ:

- Верх проектируемой дорожной одежды
- Фактический рельеф
- Срезка
- Насыпь грунта
- Выемка грунта

$F_{ср}$ – площадь срезаемого грунта
$F_н$ – площадь насыпи проектируемой дороги
$F_в$ – площадь выемки проектируемой дороги
$V_{ср}$ – объем срезаемого грунта
$V_н$ – объем насыпи проектируемой дороги
$V_в$ – объем выемки проектируемой дороги

Изм.	Кол.уч	Лист	№док	Подпись	Дата	69-20-АД		
						Капитальный ремонт дороги по улицам Бергалиева, М Утемисова,Г.Бокейханова,А.Кусайнова,К.Сагирбаева, Т.Жароковав.с Сайхин,Бокейординского района,ЗКО		
ГИП		Утежанов				Поперечный профиль земляного полотнаот ПК0 до П2 ул.Бергалиева	Стадия: РП	Лист: 21 / Листов:
Разраб.		Максотов						
Пров.		Утежанов				Поперечный профиль дороги	ТОО "Diamond LTD"	

Поперечный профиль земляного полотна от ПК0 до П3 ул.Кусайнова

Масштаб:
М 1:100 – по горизонтали
М 1:100 – по вертикали

ПРОЕКТИРУЕМАЯ ДОРОГА
$F_{ср}$ – $м^2$
$F_н$ – $м^2$
$F_в$ – 0.67 $м^2$

ОБЪЕМЫ ГРУНТА
$V_{ср}$ – $м^3$
$V_н$ – $м^3$
$V_в$ – 201$м^3$

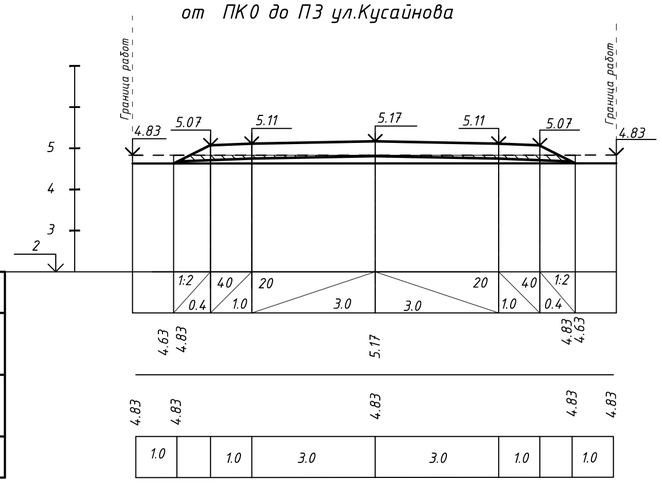

Проектные данные	Уклон, ‰; длина, м	
	Отметка земляного полотна, м	
Фактические данные	Отметка рельефа, м	
	Расстояние, м	

Поперечный профиль земляного полотна от ПК6 до ПК9 ул.Кусайнова

Масштаб:
М 1:100 – по горизонтали
М 1:100 – по вертикали

ПРОЕКТИРУЕМАЯ ДОРОГА
$F_{ср}$ – $м^2$
$F_н$ – 0.83 $м^2$
$F_в$ – $м^2$

ОБЪЕМЫ ГРУНТА
$V_{ср}$ – $м^3$
$V_н$ – 249 $м^3$
$V_в$ – $м^3$

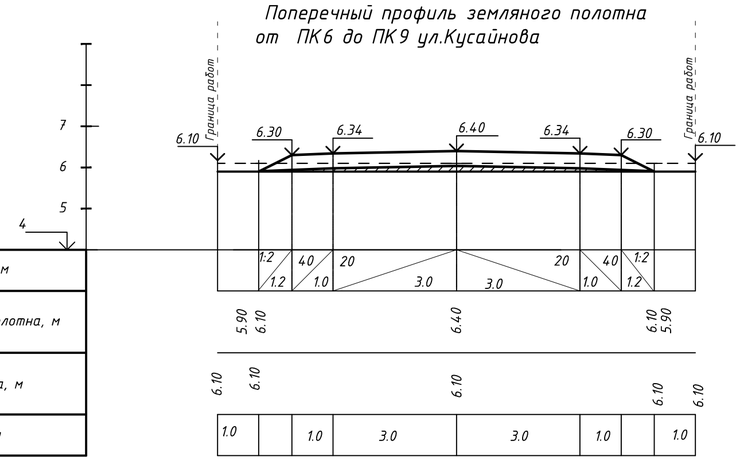

Проектные данные	Уклон, ‰; длина, м	
	Отметка земляного полотна, м	
Фактические данные	Отметка рельефа, м	
	Расстояние, м	

Поперечный профиль земляного полотна от ПК3 до ПК6 ул.Кусайнова

Масштаб:
М 1:100 – по горизонтали
М 1:100 – по вертикали

ПРОЕКТИРУЕМАЯ ДОРОГА
$F_{ср}$ – $м^2$
$F_н$ –0.92 $м^2$
$F_в$ – $м^2$

ОБЪЕМЫ ГРУНТА
$V_{ср}$ – $м^3$
$V_н$ – 276 $м^3$
$V_в$ – $м^3$

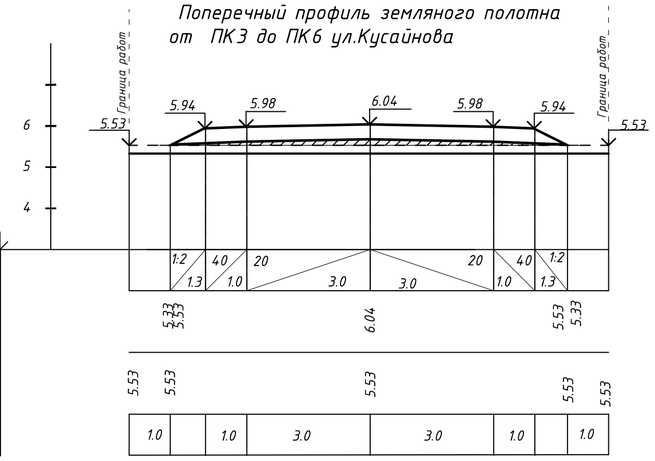

Проектные данные	Уклон, ‰; длина, м	
	Отметка земляного полотна, м	
Фактические данные	Отметка рельефа, м	
	Расстояние, м	

Поперечный профиль земляного полотна от ПК9 до ПК11+71 ул.Кусайнова

Масштаб:
М 1:100 – по горизонтали
М 1:100 – по вертикали

ПРОЕКТИРУЕМАЯ ДОРОГА
$F_{ср}$ – $м^2$
$F_н$ – 0.92 $м^2$
$F_в$ – $м^2$

ОБЪЕМЫ ГРУНТА
$V_{ср}$ – $м^3$
$V_н$ – 249.3 $м^3$
$V_в$ – $м^3$

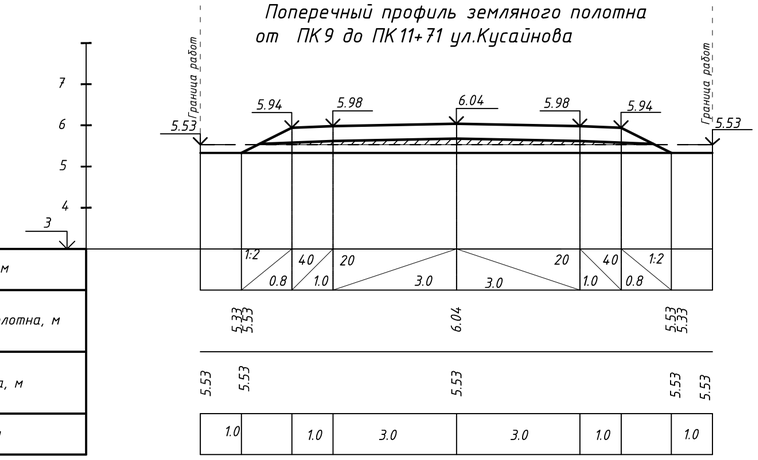

Проектные данные	Уклон, ‰; длина, м	
	Отметка земляного полотна, м	
Фактические данные	Отметка рельефа, м	
	Расстояние, м	

УСЛОВНЫЕ ОБОЗНАЧЕНИЯ:

- Верх проектируемой дорожной одежды
- Фактический рельеф
- Срезка
- Насыпь грунта
- Выемка грунта

$F_{ср}$ – площадь срезаемого грунта
$F_н$ – площадь насыпи проектируемой дороги
$F_в$ – площадь выемки проектируемой дороги
$V_{ср}$ – объем срезаемого грунта
$V_н$ – объем насыпи проектируемой дороги
$V_в$ – объем выемки проектируемой дороги

Изм.	Кол.уч	Лист	№док	Подпись	Дата	69-20-АД		
						Капитальный ремонт дороги по улицам Бергалиева, М Утемисова,Г.Бокейханова,А.Кусайнова,К.Сагирбаева, Т.Жароковав.с Сайхин,Бокейординского района,ЗКО		
ГИП		Утежанов				Поперечный профиль земляного полотна от ПК0 до П3 ул.Кусайнова	Стадия: РП	Лист: 22 / Листов:
Разраб.		Максотов						
Пров.		Утежанов				Поперечный профиль дороги	ТОО "Diamond LTD"	

Поперечный профиль земляного полотна от ПК0 до П1+36.8 ул.Сагырбаев 1

Масштаб:
М 1:100 – по горизонтали
М 1:100 – по вертикали

ПРОЕКТИРУЕМАЯ ДОРОГА
$F_{ср}$ – $м^2$
$F_н$ – $м^2$
$F_в$ – $0.31 м^2$

ОБЪЕМЫ ГРУНТА
$V_{ср}$ – $м^3$
$V_н$ – $м^3$
$V_в$ – $42.9 м^3$

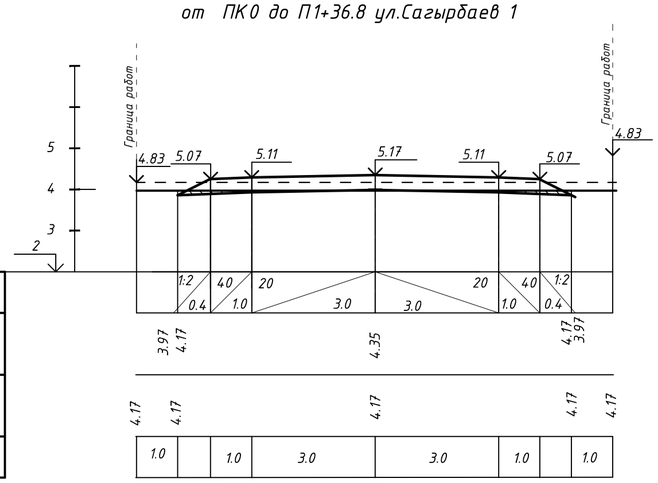

Проектные данные	Уклон, ‰; длина, м	
	Отметка земляного полотна, м	
Фактические данные	Отметка рельефа, м	
	Расстояние, м	

Поперечный профиль земляного полотна от ПК0 до П1+32.8 ул.Сагырбаев 2

Масштаб:
М 1:100 – по горизонтали
М 1:100 – по вертикали

ПРОЕКТИРУЕМАЯ ДОРОГА
$F_{ср}$ – $м^2$
$F_н$ – $м^2$
$F_в$ – $0,31 м^2$

ОБЪЕМЫ ГРУНТА
$V_{ср}$ – $м^3$
$V_н$ – $м^3$
$V_в$ – $41,2 м^3$

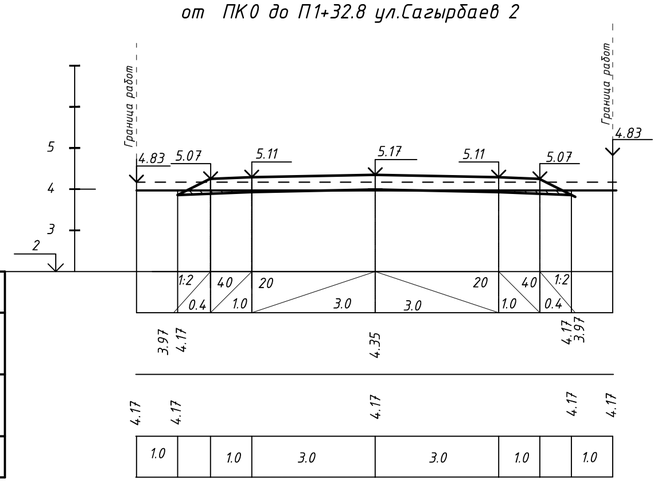

Проектные данные	Уклон, ‰; длина, м	
	Отметка земляного полотна, м	
Фактические данные	Отметка рельефа, м	
	Расстояние, м	

УСЛОВНЫЕ ОБОЗНАЧЕНИЯ:

- Верх проектируемой дорожной одежды
- Фактический рельеф
- Срезка
- Насыпь грунта
- Выемка грунта

$F_{ср}$ – площадь срезаемого грунта
$F_н$ – площадь насыпи проектируемой дороги
$F_в$ – площадь выемки проектируемой дороги
$V_{ср}$ – объем срезаемого грунта
$V_н$ – объем насыпи проектируемой дороги
$V_в$ – объем выемки проектируемой дороги

Изм.	Кол.уч	Лист	№док	Подпись	Дата	69-20-АД		
						Капитальный ремонт дороги по улицам Бергалиева, М Утемисова,Г.Бокейханова,А.Кусайнова,К.Сагирбаева, Т.Жароковав.с Сайхин,Бокейординского района,ЗКО		
ГИП		Утежанов				Поперечный профиль земляного полотна от ПК0 до П1+32.8 ул.Сагырбаев 2	Стадия	Лист	Листов
Разраб.		Максотов					РП	23	
Пров.		Утежанов				Поперечный профиль дороги	ТОО "Diamond LTD"		

Поперечный профиль земляного полотна от ПК0 до П3 ул.Утемисов

Масштаб:
М 1:100 – по горизонтали
М 1:100 – по вертикали

ПРОЕКТИРУЕМАЯ ДОРОГА
$F_{ср}$ – м²
$F_н$ – 2.15 м²
$F_в$ – м²

ОБЪЕМЫ ГРУНТА
$V_{ср}$ – м³
$V_н$ – 645 м³
$V_в$ – м³

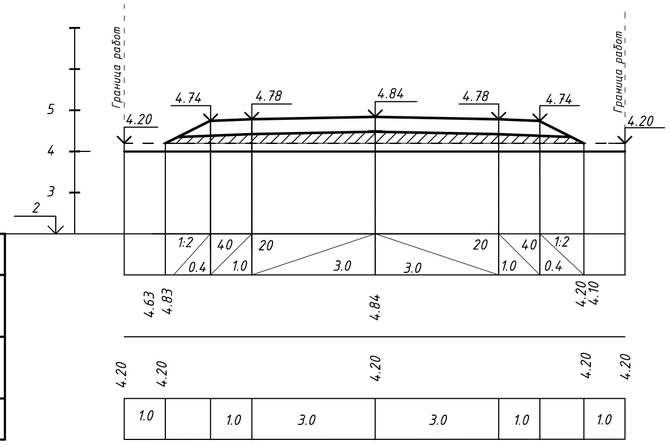

Проектные данные	Уклон, ‰; длина, м	
	Отметка земляного полотна, м	
Фактические данные	Отметка рельефа, м	
	Расстояние, м	

Поперечный профиль земляного полотна от ПК0 до ПК2+40,2 ул.Т.Жарокова

Масштаб:
М 1:100 – по горизонтали
М 1:100 – по вертикали

ПРОЕКТИРУЕМАЯ ДОРОГА
$F_{ср}$ – м²
$F_н$ – 1,06 м²
$F_в$ – м²

ОБЪЕМЫ ГРУНТА
$V_{ср}$ – м³
$V_н$ – 254,6 м³
$V_в$ – м³

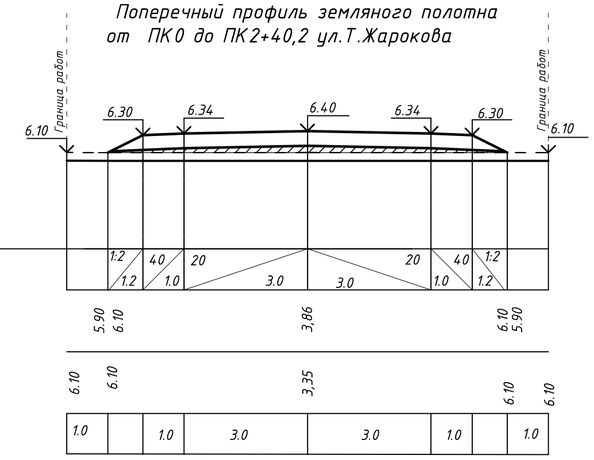

Проектные данные	Уклон, ‰; длина, м	
	Отметка земляного полотна, м	
Фактические данные	Отметка рельефа, м	
	Расстояние, м	

Поперечный профиль земляного полотна от ПК3 до П7+75,6 ул.Утемисов

Масштаб:
М 1:100 – по горизонтали
М 1:100 – по вертикали

ПРОЕКТИРУЕМАЯ ДОРОГА
$F_{ср}$ – м²
$F_н$ -2,15м²
$F_в$ – м²

ОБЪЕМЫ ГРУНТА
$V_{ср}$ – м³
$V_н$ – 1022,5 м³
$V_в$ – м³

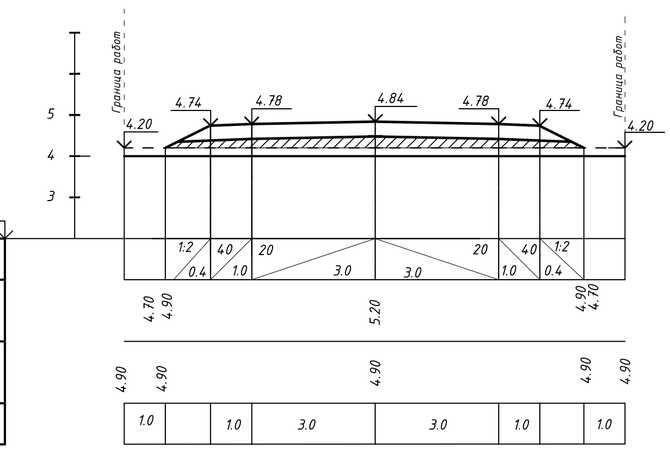

Проектные данные	Уклон, ‰; длина, м	
	Отметка земляного полотна, м	
Фактические данные	Отметка рельефа, м	
	Расстояние, м	

УСЛОВНЫЕ ОБОЗНАЧЕНИЯ:

- Верх проектируемой дорожной одежды
- Фактический рельеф
- Срезка
- Насыпь грунта
- Выемка грунта

$F_{ср}$ – площадь срезаемого грунта
$F_н$ – площадь насыпи проектируемой дороги
$F_в$ – площадь выемки проектируемой дороги
$V_{ср}$ – объем срезаемого грунта
$V_н$ – объем насыпи проектируемой дороги
$V_в$ – объем выемки проектируемой дороги

Изм.	Кол.уч	Лист	№док	Подпись	Дата	69-20-АД		
						Капитальный ремонт дороги по улицам Бергалиева, М Утемисова,Г.Бокейханова,А.Кусайнова,К.Сагирбаева, Т.Жароковав.с Сайхин,Бокейординского района,ЗКО		
ГИП		Утежанов				Поперечный профиль земляного полотна от ПК0 до П7+75,6 ул.Утемисов	Стадия	Лист	Листов
Разраб.		Максотов					РП	24	
Пров.		Утежанов				Поперечный профиль дороги	ТОО "Diamond LTD"		

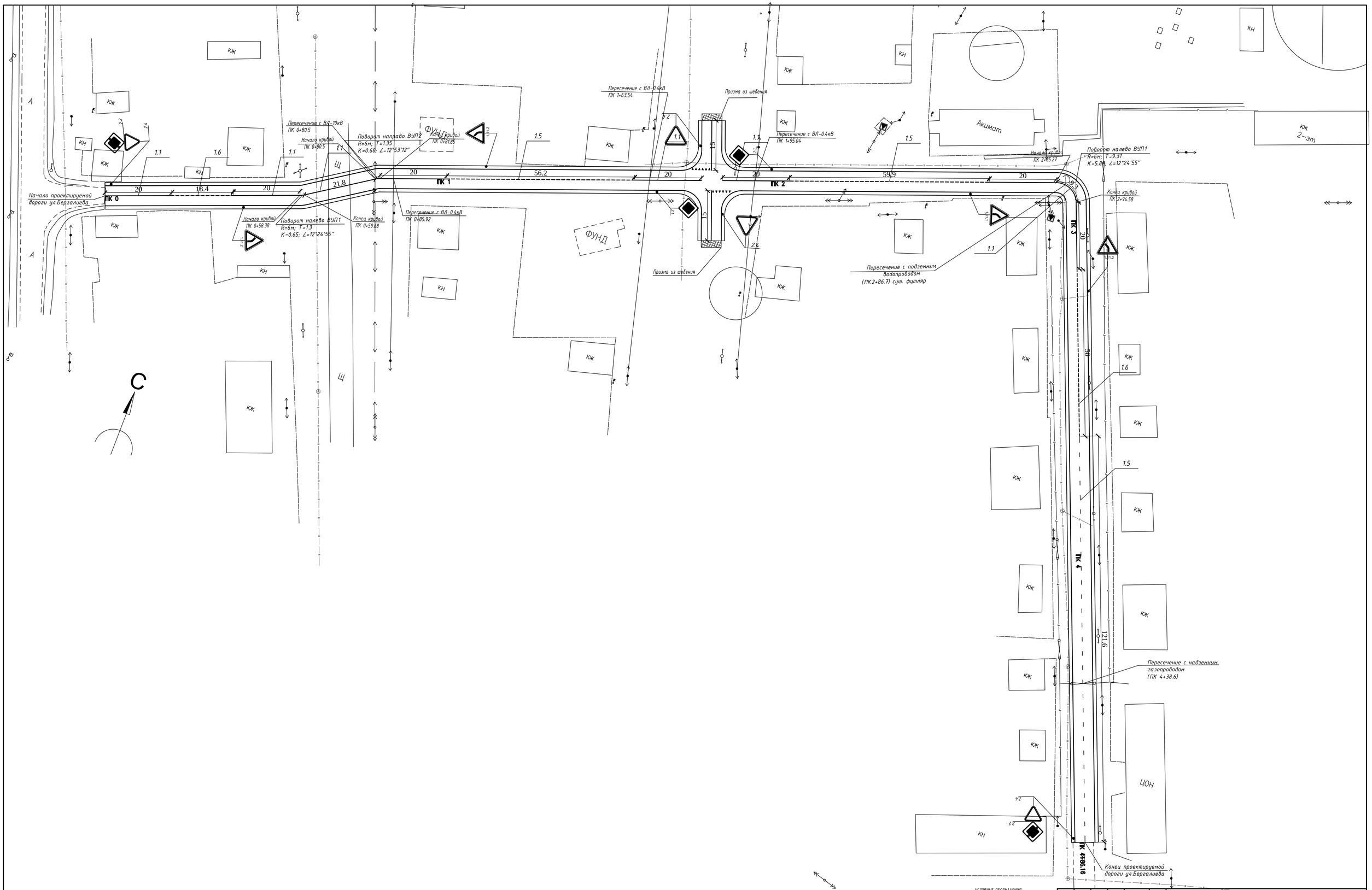

Изм.	Кол.уч.	Лист	№ док.	Подп.	Дата	69-20-АД		
						Капитальный ремонт дороги по улицам Бергалиева, М.Утемисова, Г.Бокейханова, А.Кусайнова, К.Сагирбаева, Т.Жароковаб.с Сайхин, Бокейординского района, ЗКО		
ГИП		Утежанов				ул.Бергалиева	Стадия	Лист	Листов
Разраб.		Саинов						25	
Пров.		Утежанов				План обустройства дороги ул.Бергалиева от ПК 0 до ПК 4+86.16	ТОО "Diamond LTD"		

Формат А1

Согласовано			
Инв. № подл.	Подпись и дата	Взам. инв. №	

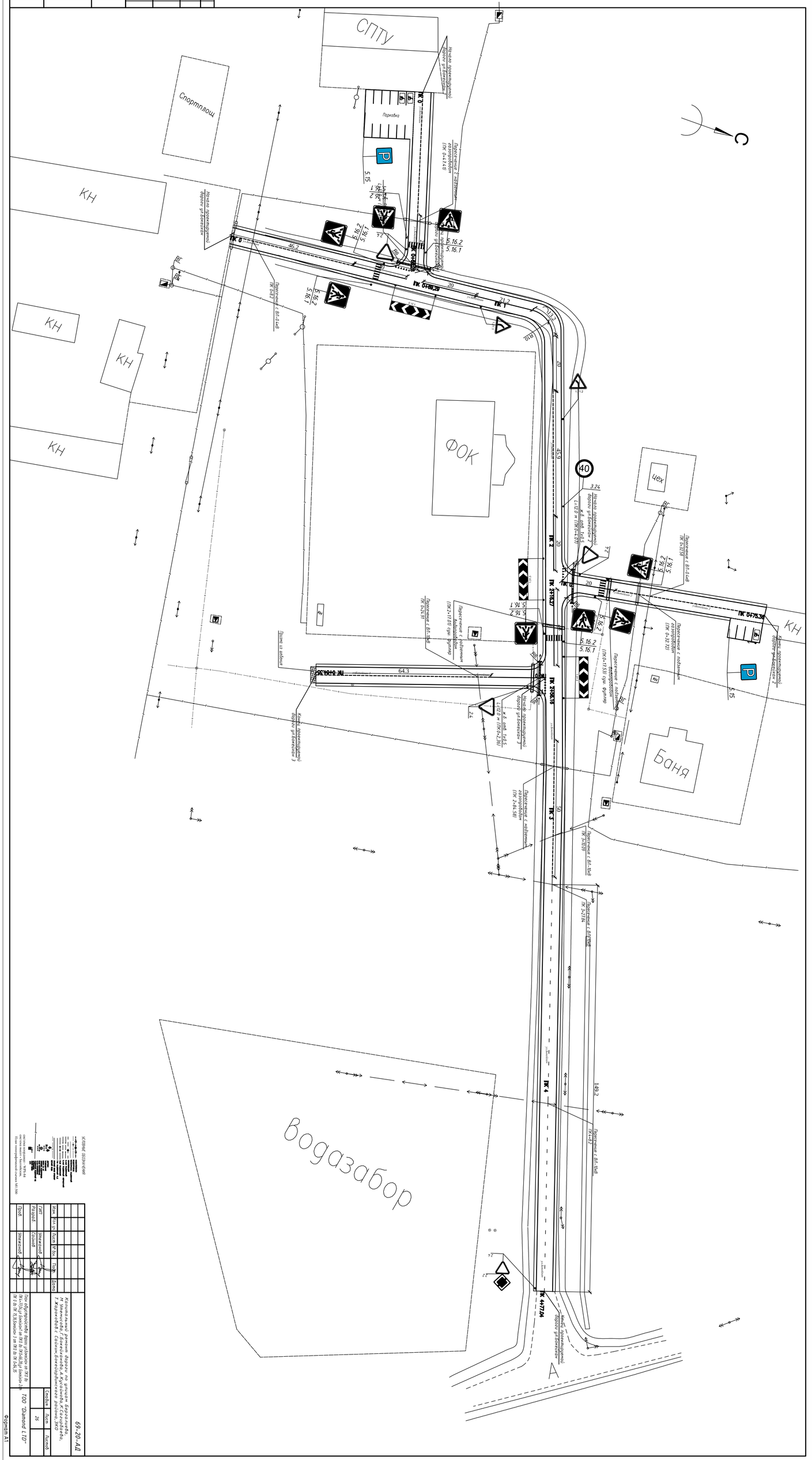

Изм.	Кол.уч.	Лист	N Док.	Подп.	Дата	
ГИП		Шмаченко				
Разраб.		Сулиев				
Проверил		Шмаченко				

69-20-АД

Капитальный ремонт дороги по улицам Бурсалиева, Кусаинова, Кудайбергенова, Кожахметова в г. Сатпаев Жамбылского района ЗКО

Стадия | Лист | Листов
Р | 26

ТОО "Diamond LTD"

План общего вида дороги ул.Бокейхан от ПК 0 до ПК 0+75.36
Кусаинова ул. от ПК 0+00 до ПК 2+19.27
Кожахметова ул. от ПК 0+00 до ПК 2+58.18
Бурсалиева ул. от ПК 0+00 до ПК 4+77.04

Формат А1

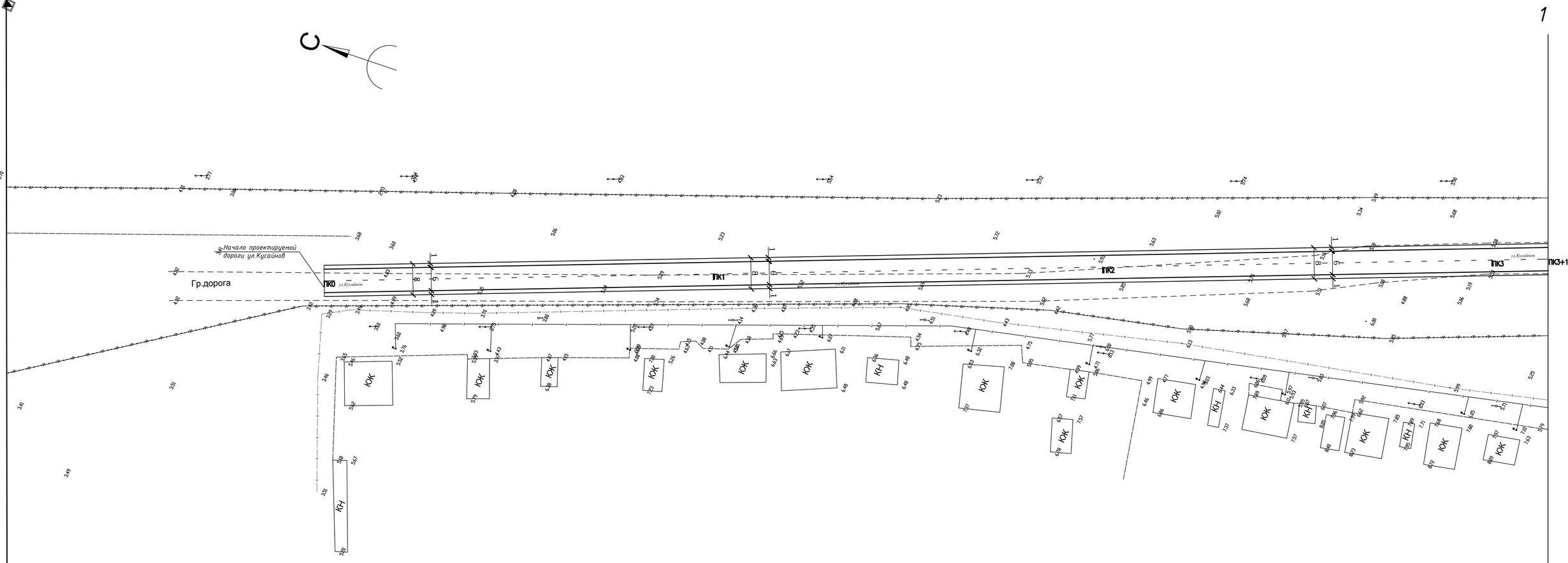

1

1

УСЛОВНЫЕ ОБОЗНАЧЕНИЯ

система координат - WPS-84
система высот - Балтийская.
План топографической съемки М1:500

Изм.	Кол. уч.	Лист	№ док.	Подп.	Дата	69-20-АД		
						Капитальный ремонт дороги по улицам Бергалиева, М Утемисова, Г.Бокейханова, А.Кусайнова, К.Сагирдаева, Т.Жароковаб.с Сайхин, Бокейординского района, ЗКО		
ГИП		Утежанов				ул.Кусайнова	Стадия	Лист	Листов
Разраб.		Сайнов						27	
Пров.		Утежанов				План обустройства дороги ул.Кусайнова от ПК0 до ПК 3+13	ТОО "Diamond LTD"		

Согласовано

Взам. инв. №

Подпись и дата

Инв. № подл.

Формат А1

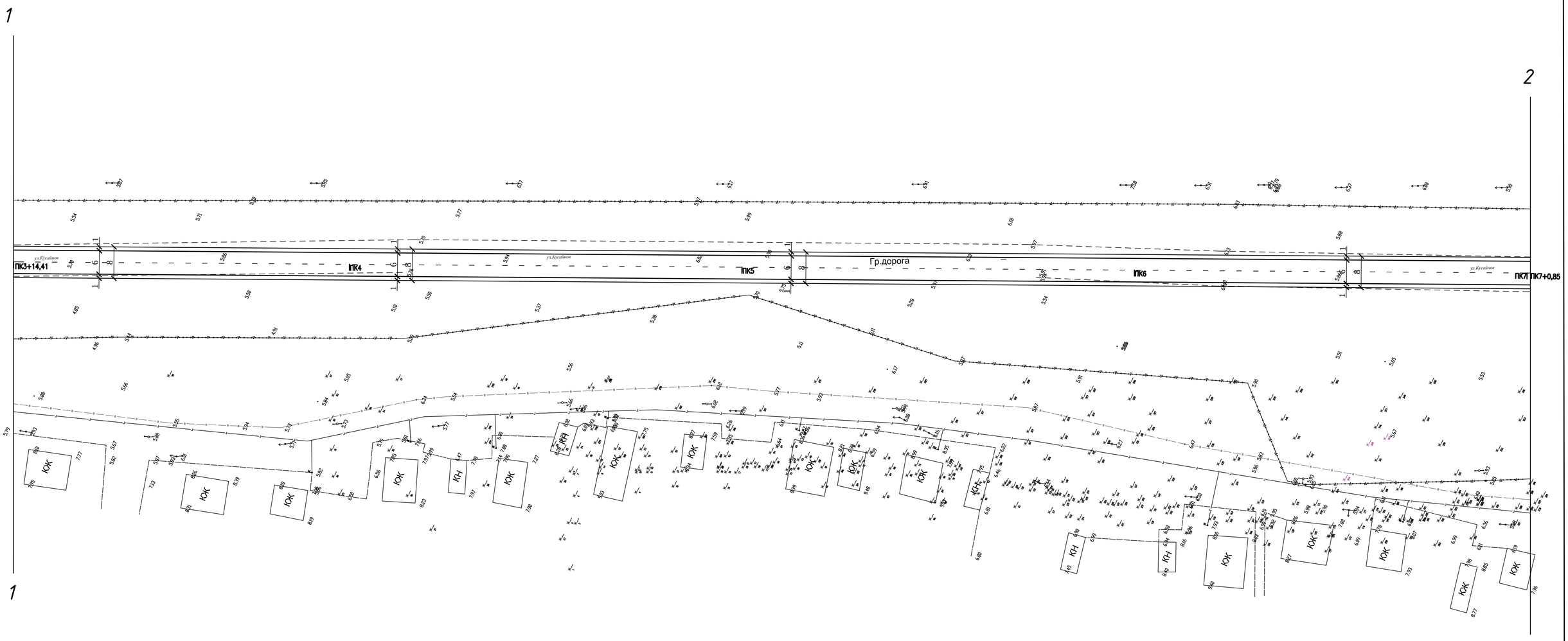

УСЛОВНЫЕ ОБОЗНАЧЕНИЯ

- КОМПЕНСАТОРСКИЙ ВОДОПРОВОД
- ТЕЛЕФОНОВОД НАДЗЕМНЫЙ
- КАНАЛИЗАЦИЯ
- К-КАБ. ПОДЗЕМНЫЙ
- К-КАБ. ПОДЗЕМНЫЙ НЕГОРОЖИЙ
- ТЕЛЕ ПОДЗЕМНЫЙ
- ГАЗ ПОДЗЕМНЫЙ Н.Д.
- КРАСНЫЙ ЗНАК ПРИБОРУ ВЕЛИКИЙ ВОДА
- ДОРОГИ
- ОПОРА ЛЕЧЕНИЕ
- ОПОРА К-К ДР.
- КОЛОДЕЦ ВОДОПРОВОД
- КОЛОДЕЦ ГАЗОВЫЙ
- К-КАБ НАПРЯЖЕНИЕ
- ПОДЗЕМНЫЙ ПОДЗЕМНЫЙ НЕ ПОДЗЕМНЫЙ
- ОПОРА ЛЕЧЕНИЕ
- ОПОРА

система координат - WPS-84
система высот - Балтийская,
План топографической съемки М1:500

Изм.	Кол.уч.	Лист	№ док.	Подп.	Дата	69-20-АД		
						Капитальный ремонт дороги по улицам Бергалиева, М Утемисова, Г.Бокейханова, А.Кусайнова, К.Сагирдаева, Т.Жарокова в.с. Сайхин, Бокейординского района, ЗКО		
ГИП		Утежанов				ул.Кусайнова	Стадия	Лист	Листов
Разраб.		Сайнов						28	
Пров.		Утежанов				План обустройства дороги ул.Кусайнова от ПК 3+13 до ПК 7	ТОО "Diamond LTD"		

Формат А1

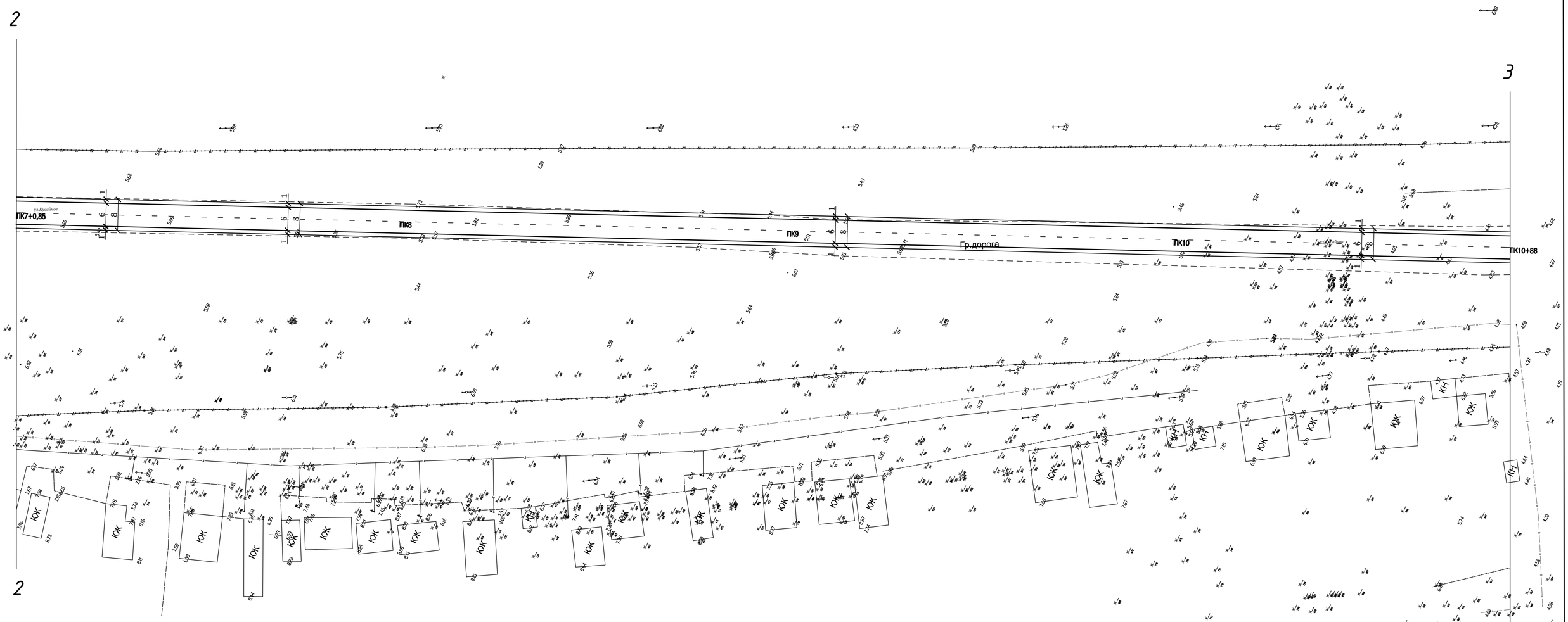
2
3
ул.Кусайнова
ПК7+0,85
ПК8
ПК9
ПК10
ПК10+86
Гр.дорога
КЖ
КН
КЖ
КЖ
КЖ

С

Начало проектируемой дороги ул.Сагырбаев

Начало кривой ПК 2+10.9

Поворот налево ВУП 5
R=50м; T=6.5
K=3.3 ; ∠=7°27'29"

Конец кривой ПК 2+17.4

Конец проектируемой дороги ул.Кусайнов

Конец проектируемой дороги ул.Сагырбаев

Начало проектируемой дороги ул.Сагырбаев

Начало проектируемой дороги ул.Сагырбаев 2

Начало кривой ПК 3+27.6

Поворот налево ВУП 6
R=50м; T=2.4
K=4.8 ; ∠=5°27'17"

Конец кривой ПК 3+30

Пересечение с газопровод подземный ПК 0+59,05

Пересечение с газопровод подземный ПК 1+16,77

Конец проектируемой дороги ул.Сагырбаев 2

Призма из шебения

Конец проектируемой дороги ул.Сагырбаев 1

Призма из шебения

ПК0 ПК1 ПК2 ПК3 ПК4 ПК5 ПК6 ПК7 ПК8 ПК9 ПК10 ПК11

ПК1+36,8 ПК1+71 ПК1+32,8 ПК3+30

Гр.дорога

Грунтовый асф

ул.Сагырбаев ул.Кусайнов ул.Сагырбаев 1 ул.Сагырбаев 2

Кж

УСЛОВНЫЕ ОБОЗНАЧЕНИЯ

КОЛОДЕЦ ПОЖАРНЫЙ
ВОДОПРОВОД
ТЕПЛОТРАССА НАДЗЕМНЫЙ
КАНАЛИЗАЦИЯ
Б.КАБ ПОДЗЕМНЫЙ
Б.КАБ ПОДЗЕМНЫЙ НЕРАБОЧИЙ
ГАЗ ПОДЗЕМНЫЙ
ГАЗ ПОДЗЕМНЫЙ Н.Д.
ОПОРА ЛИНИИ ПРОВОДА
ЛЕТНИЙ ВОДА
ДЕРЕВО
ОСИНОВИЧ
СОСНА ЕЛ.Ж
ЛИСТВЕННЯ ПОДЕРЕВЯМ
ЛИСТВЕННЯ ПОДЕРЕВЯМ
Б.КАБ НАПРЯЖЕНИЕ
ОПОРА ОСВЕЩЕНИЯ НА ДЕРЕВЯННЫХ ОПОРАХ
ОПОРА ЛИНИИ СУТ

система координат - WPS-84
система высот - Балтийская,
План топографической съемки М1:500

Изм.	Кол. уч.	Лист	№ док.	Подп.	Дата
ГИП		Утежанов			
Разраб.		Сайнов			
Пров.		Утежанов			

69-20-АД

Капитальный ремонт дороги по улицам Бергалиева, М Утемисова, Г.Бокейханова, А.Кусайнова, К.Сагирбаева, Т.Жароковаа.с Сайхин, Бокейординского района, ЗКО

ул.Кусайнова, ул Сагирбаев

Стадия	Лист	Листов
	30	

План одуствойства дороги ул.Кусайнова от ПК10+86 до ПК 11+71,ул Сагирбаев 1 от ПК0 до ПК 1+36,8, ул Сагирбаев 2 от ПК 0 до ПК 1+32,8,ул.Сагирбаев от ПК0 до ПК 3+68

ТОО "Diamond LTD"

Согласовано

Взам. инв. №

Подпись и дата

Инв. № подл.

Формат А1

1

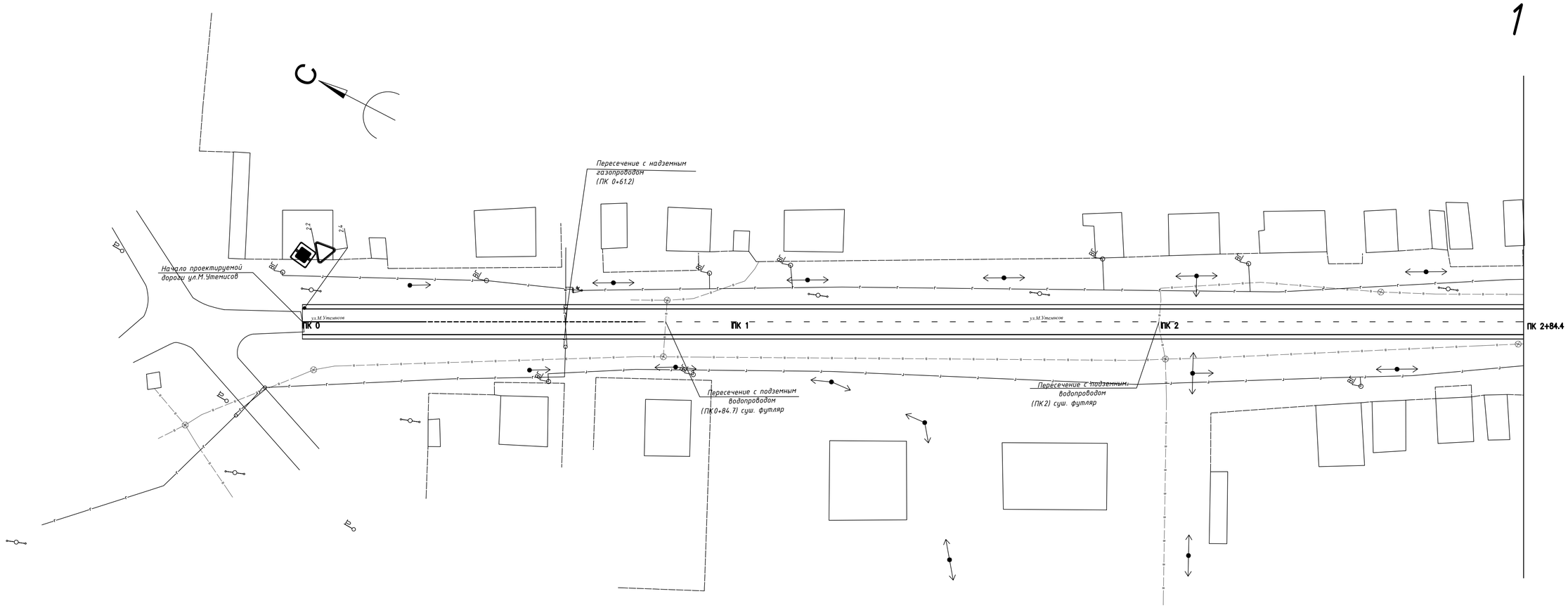

1

УСЛОВНЫЕ ОБОЗНАЧЕНИЯ

система координат - WPS-84
система высот - Балтийская,
План топографической съемки М1:500

Изм.	Кол. уч.	Лист	№ док.	Подп.	Дата	69-20-АД		
						Капитальный ремонт дороги по улицам Бергалиева, М Утемисова,Г.Бокейханова,А.Кусайнова,К.Сагирдаева, Т.Жарокова,в.с Сайкин,Бокейординского района,ЗКО		
ГИП		Утежанов				ул.Утемисова	Стадия	Лист	Листов
Разраб.		Сайнов						31	
Пров.		Утежанов				План обустройства дороги ул.Утемисова от ПК0 до ПК 2+84,4	ТОО "Diamond LTD"		

Согласовано

Взам. инв. №

Подпись и дата

Инв. № подл.

Формат А1

УСЛОВНЫЕ ОБОЗНАЧЕНИЯ

КОЛОДЕЦ ВОДОПРОВОД
ВОДОПРОВОД НАДЗЕМНЫЙ
КАНАЛИЗАЦИЯ
ГАЗ-КАБ ПОДЗЕМНЫЙ
ГАЗ-КАБ ПОДЗЕМНЫЙ НЕГОРЮЧИЙ
ТОКА ПОДЗЕМНЫЙ
ГАЗ НАДЗЕМНЫЙ ЧЕ.Д.
КРАСНЫЙ ЛИНИИ ПРОЕКТИ
БЕЛЫЙ ЛИНИИ
ДЕРЕВО
ЛИНИЯ ЭЛЕКТРО
СОСН.ЭЛ.ОП
КОЛОДЕЦ ВОДОПРОВОД
ГАЗ-КАБ ПОДЗЕМНЫЙ
ГАЗ-ПОТРЕБИТЕЛЬ
НАДЗЕМНЫЙ ПОДЗЕМНЫЙ ЧЕ
ГАЗ ПОДЗЕМ
ГАЗОВ ТОПЕЛ
КЭП

система координат - WPS-84
система высот - Балтийская.
План топографической съемки М1:500

Изм.	Кол. уч.	Лист	№ док.	Подп.	Дата	69-20-АД		
						Капитальный ремонт дороги по улицам Бергалиева, М.Утемисова,Г.Бокейханова,А.Кусайнова,К.Сагирдаева, Т.Жароковаа.с. Сайкин,Бокейординского района,ЗКО		
ГИП		Утежанов				ул.Утемисова, ул. Утемисова1	Стадия	Лист	Листов
Разраб.		Сайнов						32	
Пров.		Утежанов				План обустройствадороги ул.Утемисова от ПК 0 до ПК 2+84,4,ул Утемисова1 от ПК 0+89,8	ТОО "Diamond LTD"		

Формат А1

Согласовано

Взам. инв. №

Подпись и дата

Инв. № подл.

1

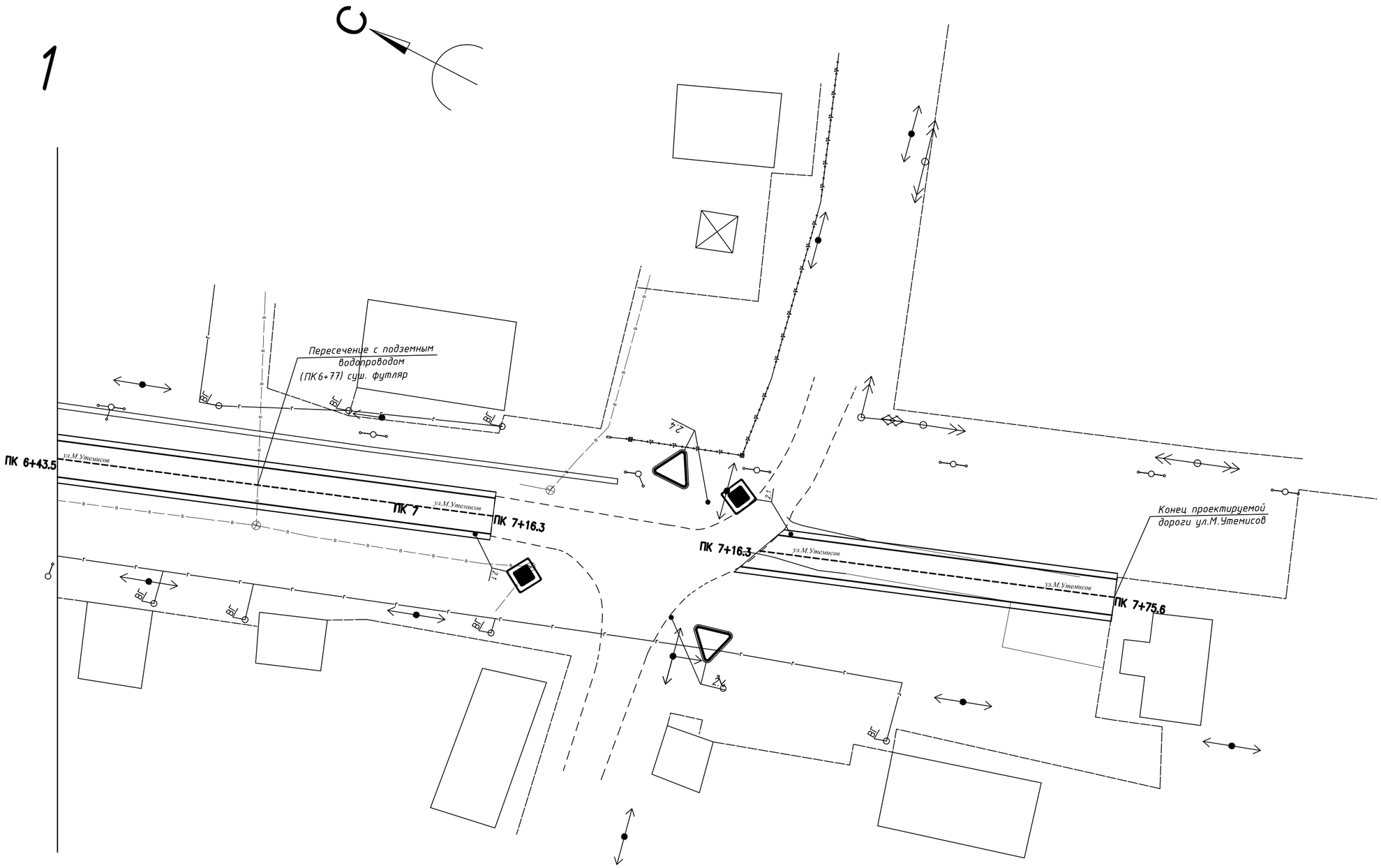

1

УСЛОВНЫЕ ОБОЗНАЧЕНИЯ

система координат - WPS-84
система высот - Балтийская,
План топографической съемки М1:500

Изм.	Кол. уч.	Лист	№ док.	Подп.	Дата	69-20-АД		
						Капитальный ремонт дороги по улицам Бергалиева, М Утемисова,Г.Бокейханова,А.Кусайнова,К.Сагирбаева, Т.Жароковав.с Сайхин,Бокейординского района,ЗКО		
ГИП		Утежанов				ул.Утемисова	Стадия	Лист	Листов
Разраб.		Сайнов						33	
Пров.		Утежанов				План обустройства дороги ул.Утемисова от ПК6+43,5 до ПК 7+75,6	ТОО "Diamond LTD"		

Согласовано

Взам. инв. №

Подпись и дата

Инв. № подл.

Формат А2

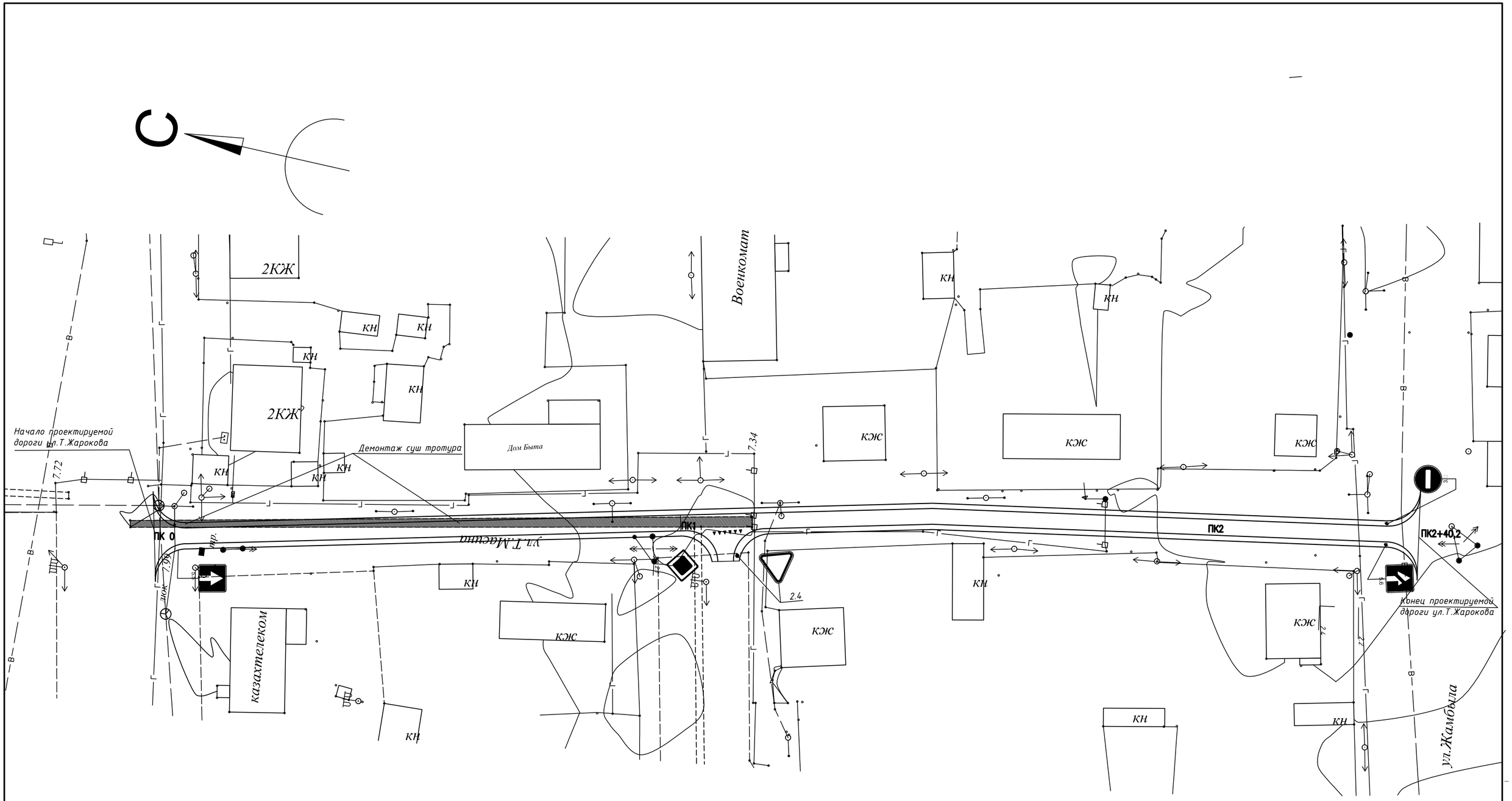

УСЛОВНЫЕ ОБОЗНАЧЕНИЯ

- КАЗАХТЕЛЕКОМ
- ВОДОПРОВОД
- ТЕПЛОТРАССА НАДЗЕМНЫЙ
- КАНАЛИЗАЦИЯ
- 0.4кВ ПОДЗЕМНЫЙ
- 0.4кВ ПОДЗЕМНЫЙ НЕРАБОЧИЙ
- 10кВ ПОДЗЕМНЫЙ
- ГАЗ НАДЗЕМНЫЙ Н.Д.
- КРАСНАЯ ЛИНИЯ ПРОЕКТИР
- ЛЕТНИЙ ВОДА
- ДЕРЕВО
- ОСВЕЩЕНИЕ
- ОПОРА 0.4 кВ
- ПОЖГИДРАНТ ВОДОПРОВОДА
- 10кВ-НАПРЯЖЕНИЕ
- 0.4кВ-НАПРЯЖЕНИЕ
- НАДЗЕМНЫЙ ПОДЗЕМНЫЙ КД
- ОГРАЖДЕНИЕ
- ОПОРА СВЯЗИ
- КЗП

система координат - WPS-84
система высот - Балтийская,
План топографической съемки М1:500

Изм.	Кол. уч.	Лист	№ док.	Подп.	Дата
ГИП		Утежанов			
Разраб.		Сайнов			
Пров.		Утежанов			

69-20-АД

Капитальный ремонт дороги по улицам Бергалиева, М Утемисова,Г.Бокейханова,А.Кусайнова,К.Сагирбаева, Т.Жароковав.с Сайхин,Бокейординского района,ЗКО

ул.Т.Жарокова

Стадия	Лист	Листов
	34	

План обустройства дороги ул.Т.Жарокова от ПК0 до ПК2+40,2

ТОО "Diamond LTD"

Формат А2

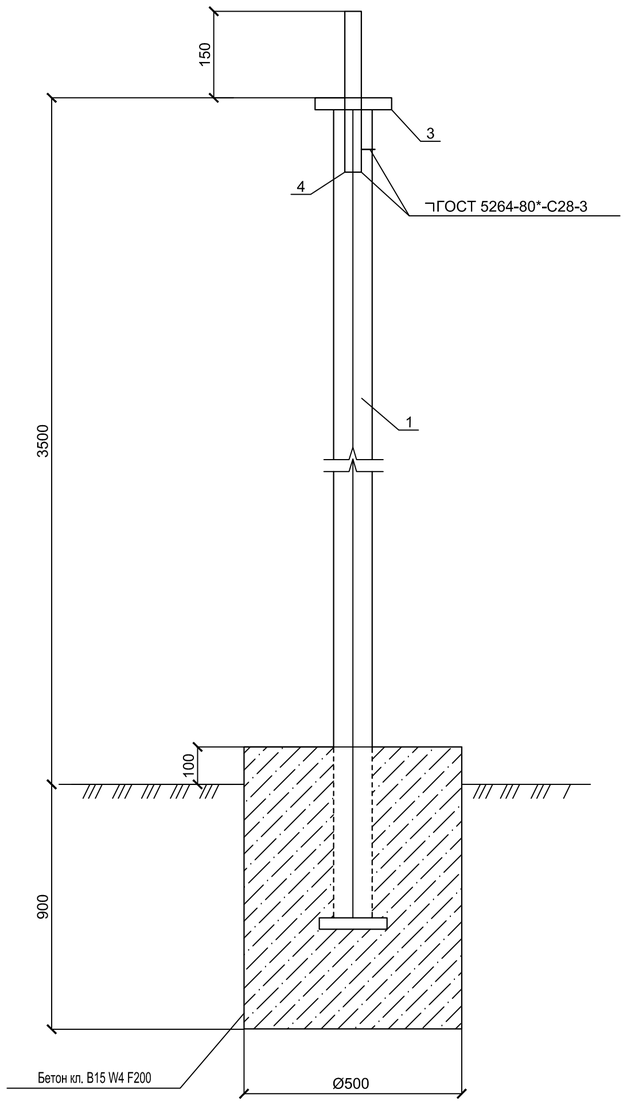

СПЕЦИФИКАЦИЯ на 1 стойку

Поз.	Обозначение	Наименование	Кол.	Масса, кг
1	ГОСТ 10704-91	Стойка трубы 76х3 L=2900	1	15.66
2	ГОСТ 19904-90	Основание лист 150х150х5	1	0.88
3	ГОСТ 19904-90	Лист 80х80х5	1	0.25
4	ГОСТ 10704-91	Труба 28х2.5 L=200	1	0.314
		Бетон кл. В15 W4 F200		0.20м³

ВЕДОМОСТЬ УСТАНОВКИ ДОРОЖНЫХ ЗНАКОВ

N п/п	Наименование	Ед. изм.	Кол-во
	Знаки предупреждающие	шт. общ.	28
1	5.12.2	шт.	14
2	5.12.1	шт.	14
3			
	Знаки приоритета	шт. общ.	39
1	2.1	шт.	14
2	2.2	шт.	6
3	2.4	шт.	19
	Информационно-указательные	шт. общ.	18
1	1.11.2	шт.	6
2	5.15	шт.	3
3	3.31.3	шт.	6
4	5.5	шт.	1
5	5.6	шт.	1
6	3.1	шт.	1
	Информационно-указательные	шт. общ.	
	Всего стоек	шт.	85
	Всего знаков	шт.	85

ВЕДОМОСТЬ ДОРОЖНОЙ РАЗМЕТКИ

Номер по ГОСТ 13508-74	Эскиз и размеры	Ед.изм.	Кол-во	Площадь окрашиваем. поверхности, м²	Назначение
1.1		м	722,4	86,7	Разделение транспортных потоков противоположных направлений
1.5	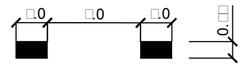	м	1607,5	48,2	Разделение транспортных потоков противоположных направлений
1.6	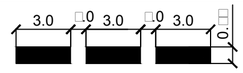	м	1094,4	98,5	Предупреждение о приближении к разметке 1.1
1.13		м	12	2,7	Обозначение места, где водитель обязан уступить дорогу
1.14.1	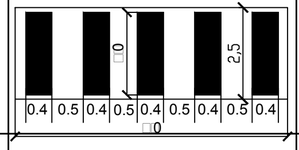	шт.	7	39,2	Применяется на не регулируемых пешеходных переходах

ПРИМЕЧАНИЯ:

1. Все металлические элементы должны быть покрыты антикоррозионными составами: краской ПФ 115 ГОСТ 6485-76* за 2 раза по слою грунта ГФ-021 по ГОСТ 25129-82*;
2. Дорожные знаки приняты по СТ КР 1125-2002;
3. Опоры дорожных знаков приняты по СТ РК 1412-2005;
4. Дорожная разметка выполнена по СТ РК 1124-2003.

Изм.	Кол.уч	Лист	№док	Подпись	Дата
ГИП		Утежанов			
Разраб.		Сайнов			
Пров.		Утежанов			

69-20-АД

Капитальный ремонт дороги по улицам Бергалиева, М Утемисова, Г.Бокейханова, А.Кусайнова, К.Сагирбаева, Т.Жароковав.с Сайхин, Бокейординского района, ЗКО

Стадия	Лист	Листов
РП	35	

Ведомость дорожных знаков и разметки

ТОО "Diamond LTD"

Взам. инв. №

Подп. и дата

Инв. № подл.

Формат А2