ТОО «Diamond Project LTD»

Государственная лицензия 0003940;

Рабочий проект

Капитальный ремонт дороги по улицам Бергалиева,МУтемисова,Г.Бокейханова,А.Кусайнова, К.Сагирбаева,Т.ЖароковаВ.с Сайхин,Бокейординского района,ЗКО

ТОМ 3

АЛЬБОМ 3

НАРУЖНЫЕ СЛАБОТОЧНЫЕ СЕТИ

Уральск – 2021 г.

ТОО «Diamond Project LTD»

Государственная лицензия 0003940;

Рабочий проект

Капитальный ремонт дороги по улицам Бергалиева,МУтемисова,Г.Бокейханова,А.Кусайнова, К.Сагирбаева,Т.ЖароковаВ.с Сайхин,Бокейординского района,ЗКО

ТОМ 3
АЛЬБОМ 3
НАРУЖНЫЕ СЛАБОТОЧНЫЕ СЕТИ

Директор: Кабышева А.Ж.

Главный инженер проекта: Утежанов А.М.

Заказчик: "Руководитель отдела ЖКХ ПТ и АД Бокейординского района""

Уральск – 2021 г.

Согласовано

Взам. инв. №

Подл. и дата

Инв. № подл.

Формат А3

Ведомость рабочих чертежей основного комплекта НСС

Лист	Наименование	Примечание
1	Общие данные	
2	Состав проекта	
3	План пересечения дороги с подземным кабелем с установки футляра на ул.Сагырбаева ПК 3+4,4,ПК 3+51,63; М1:500	
4	Схема установки футляра на пересечение с подземным кабелем.	

Ведомость ссылочных и прилагаемых документов

Обозначение	Наименование	Примечание
	Ссылочные документы	
ПУЭ РК-2015	Правила Устройства Электроустановок Республики Казахстан	
СП РК 3.02-143-2014	Отвод земель для линий связи: с изм. 2017-09-07.	
ВНТП 115-80	Проводные средства связи. Магистральные кабельные линии связи.	
ГОСТ 21.603-80	СПДС. Связь и сигнализация. Рабочие чертежи. Руководство по прокладке, монтажу и сдаче в эксплуатацию волоконно-оптических линий связи	
Т.П.4.407-251	Прокладка кабелей напряжением до 35кВ в траншеях.	
	Прилагаемые документы	
69-20-НСС.ВР	Ведомость объемов работ	1 лист
69-20-НСС.СО	Спецификация оборудования	1 лист

ОБЩИЕ УКАЗАНИЯ

Раздел переустройства кабельных линий связи выполнен на основании технические условия от 04.05.2021г.№4-47-21/Л-ТУ утвержденный Западно-Казахстанская областная ТУМС АО "КАЗАХТЕЛЕКОМ" в соответствии с требованиями и правилами, действующими на территории Республики Казахстан ПУЭ РК-2015,СП РК 3.02-143-2014, ГОСТ 21.603-80.

Разрешение на выполнение проектно-изыскательных работ будет выдано организацией, имеющей соответствующую лицензию, в соответствии с пунктом 6 ст.29 Закона РК «О связи».

Проектом предусмотрено:

1. Переустройство КЛ связи в местах пересечения с реконструируемой автомобильной дорогой.

Все пересечения кабельных линий с другими сетями и инженерными сооружениями выполнены в соответствии с требованиями ПУЭ РК-2015(Параграф 8) и рекомендациями Т.П.4.407-251.

Устройство подземного перехода под строительство автомобильной дороги. Предусмотрено футляр подземный кабельной линии из разборная труба(CTR30-110-K05-3) Ф110 L=3м через автодорогу.При монтаже кабель укладывается на нижнюю часть трубы, верхняя часть затем защелкивается. Соединение трубы разборные производится перекрытием верхнейчасти относительно нижней примерно на 30см.

Все работы по вскрытию грунта механизированным способом должны быть приостановлены на границе охранной зоны сетей телекоммуникаций.

Земляные работы в охранной зоне телефонной канализации выполнять ручным способом.

Все работы в охранной зоне существующих сетей телекоммуникаций АО"Казактелеком",производить с соблюдением"Правил охраны сетей телекоммуникаций в РК,влючая порядок установления охранных зон и режим работы в них", Утвержденных Постановлением Правительства Республики Казахстан от 30 декабря 2011года №1689.

Все работы на сетях телекоммуникаций АО "Казахтелеком" выполнять в присутствии представителей ЗК ТУМС : тел:87112-544568.

Настоящий проект соответствует требованиям экологических, санитарно-гигиенических, противопожарных и других норм, действующих на территории Республики Казахстан, и обеспечивает безопасную для жизни и здоровья людей эксплуатацию объекта.

Главный инженер проекта Утежанов А.М.

Согласовано		
ГИП	Утежанов	23.02.2021
АД	Сайнов Е.К	23.02.2021
ГСН	Сахватов	23.02.2021

Взам. инв. №

Подп. и дата

Инв. № подл.

Изм.	Кол.уч	Лист	№док	Подпись	Дата	69-20-НСС		
						Капитальный ремонт дороги по улицам Бергалиева, М Утемисова,Г.Бокейханова,А.Кусайнова,К.Сагирбаева, Т.Жароковав.с Сайхин,Бокейординского района,ЗКО		
ГИП		Утежанов			23.02.2021	Наружные слаботочные сети	Стадия	Лист	Листов
Разраб.		Тлеушов			23.02.2021		РП	1	4
Норм.контр.		Шукеев			23.02.2021	Общие данные	ТОО "Diamond ProjectLTD"		
Пров.		Утежанов			23.02.2021				

Формат А3

Номер тома	Номер альбома		Наименование	Примечание
Том 1		69-2020-ПЗ	Общая пояснительная записка.	
Том 2		69-2020-ПП	Паспорт проекта	
Том 3	Альбом 1	69-2020-АД	Автомобильные дороги	
	Альбом 2	69-2020-ГСН	Газоснабжения	
	Альбом 3	69-2020-НСС	Наружные слаботочные сети	
Том 4	Книга 1	69-2020-ИГИ	Инженерно-геодезические изыскания	
	Книга 2	69-2020-ИГИ	Инженерное-геологическая изыскания	
Том 5	Альбом 1	69-2020-СД	Сметная документация	
Том 6		69-2020-ПОС	Проект организация строительства	
Том 7		Суб.подряд	Оценка воздействия окружающие среды	

Взам. инв. №

Подп. и дата

Инв. № подл.

Изм.	Кол.уч	Лист	№док	Подпись	Дата
ГИП		Утежанов			23.02.2021
Разраб.		Тлеушов			23.02.2021
Норм.контр.		Шукеев			23.02.2021
Пров.		Утежанов			23.02.2021

69-20-НСС

Капитальный ремонт дороги по улицам Бергалиева, М Утемисова,Г.Бокейханова,А.Кусайнова,К.Сагирбаева, Т.Жароковав.с Сайхин,Бокейординского района,ЗКО

Наружные слаботочные сети

Стадия	Лист	Листов
РП	2	

Состав проекта

ТОО "Diamond ProjectLTD"

Пересечение с подземным кабелем (ПК 3+4,4)

Пересечение с подземным водопроводом (ПК 3+11,68) суш. футляр

Пересечение с подземным кабелем (ПК 3+51,63)

Пересечение с подземным газопроводом ПК 2+97,62

Гр.дорога

ул.Кусайнов

ул.Сагырбаев

ПК11+71

ПК3+45

Старый асф

ПК3

Футляр №1
Разборная труба L=3м. 4шт.
Ф110 CTR30-110-K05-3

Футляр №2
Разборная труба L=3м. 4шт.
Ф110 CTR30-110-K05-3

ПРЕМЕЧАНИЕ

Соединение трубы разборные производится перекрытием верхнейчасти относительно нижней примерно на 30см.

Разрез траншеи(Т11)

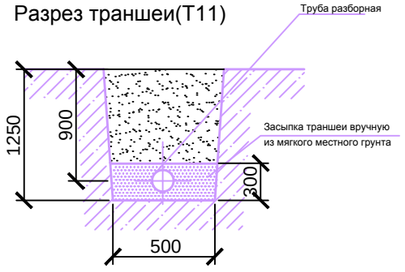

УСЛОВНЫЕ ОБОЗНАЧЕНИЯ

ПРОЕКТИРУЕМАЯ ФУТЛЯР

Изм.	Кол. уч.	Лист	№ док.	Подп.	Дата
ГИП		Утежанов			23.02.2021
Разраб.		Тлеушов			23.02.2021
Норм.контр.		Шукеев			23.02.2021
Пров.		Утежанов			23.02.2021

69-20-НСС

Капитальный ремонт дороги по улицам Бергалиева, М Утемисова,Г.Бокейханова,А.Кусайнова,К.Сагирбаева, Т.Жароковав.с Сайхин,Бокейординского района,ЗКО

Наружные слаботочные сети ул. Сагырбаев

Стадия	Лист	Листов
РП	3	

План пересечения дороги с подземным кабелем с установки футляра на ПК 3+4,4; ПК 3+51,63; М1:500

ТОО "Diamond ProjectLTD"

Взам. инв. №

Подп. и дата

Инв. № подл.

Формат А3

Схема установки футляр№1,2 на пересечение с подземным кабелем связи

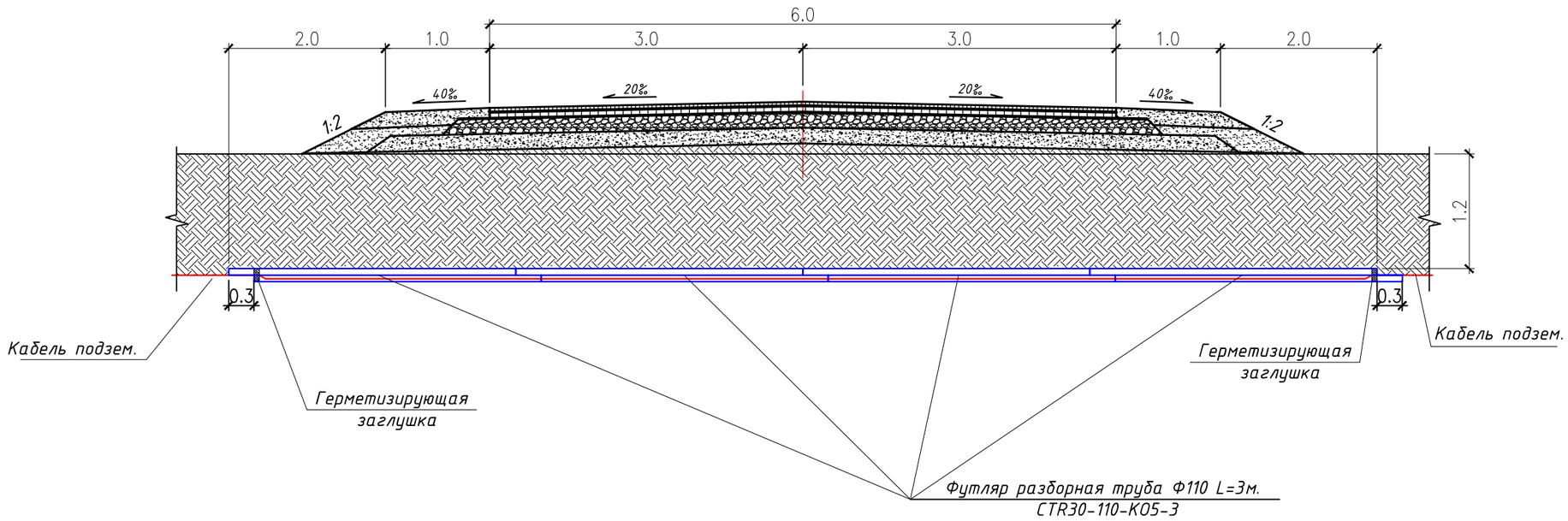

Заделка концов защитного футляра

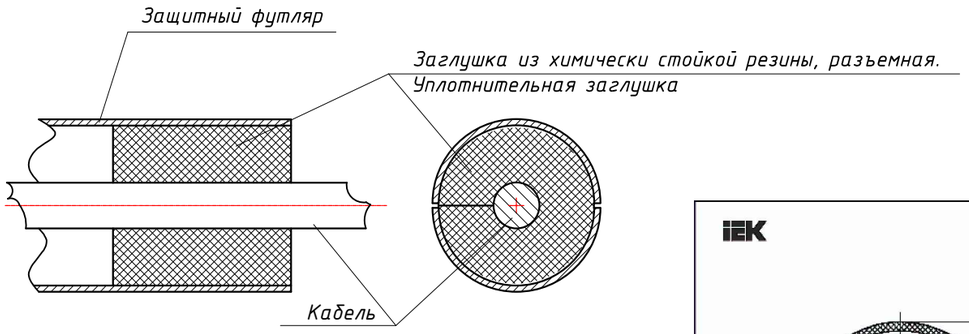

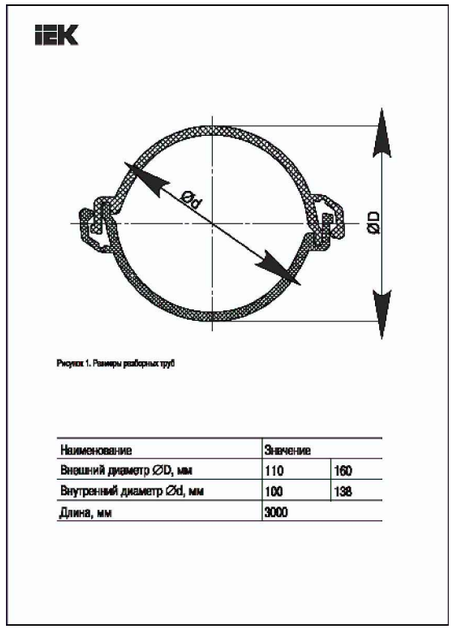

Рисунок 1. Размеры разборных труб

Наименование	Значение	
Внешний диаметр ØD, мм	110	160
Внутренний диаметр Ød, мм	100	138
Длина, мм	3000	

ПРЕМЕЧАНИЕ

Соединение трубы разборные производится перекрытием верхнейчасти относительно нижней примерно на 30см.

Изм.	Кол.уч	Лист	№док	Подпись	Дата	69-20-НСС		
						Капитальный ремонт дороги по улицам Бергалиева, М Утемисова,Г.Бокейханова,А.Кусайнова,К.Сагирбаева, Т.Жароковав.с Сайхин,Бокейординского района,ЗКО		
ГИП		Утежанов			23.02.2021	Наружные слаботочные сети ул. Сагырбаев	Стадия	Лист	Листов
Разраб.		Тлеушов			23.02.2021		РП	4	
Норм.контр.		Шукеев			23.02.2021	Схема установки футляра на пересечение с подземным кабелем связи	ТОО "Diamond ProjectLTD"		
Пров.		Утежанов			23.02.2021				

Взам. инв. №

Подп. и дата

Инв. № подл.

Формат А3

ЭКСПЛИКАЦИЯ ТРАНШЕИ 10кВ

Поз.	Наименование	Количество на траншею							Обозначение документа
		ТК-1	ТК-2	ТК-3	ТК-4	ТК-5	ТК-6	Всего	
1	Тип Т-11 500х1250мм. (длина, м)	24						24	А5-92-13
2	Ввод-вывод кабельной линии в здание или кабельное сооружение							-	А5-92-49

Ведомость объемов строительных и монтажных работ 10кВ

№ строки	Наименование работ	Ед. изм.	Количество
	Строительные работы		
1	Рытье траншеи вручную в грунте II категории	м³	15
2	Обратная засыпка траншеи просеянной землей или песком	м³	3,6
3	Прокладка разборный трубы Ø110мм L=3м	шт	8
4	Обратная засыпка траншеи обычным грунтом	м³	11,4
	Монтажные работы		
1	Прокладка кабелей связи внутри разборный труб Ø110мм в траншею	м	24

ВЗАМ. ИНВ. N°

ПОДП. И ДАТА

ИНВ. N° ПОДЛ.

Изм.	Кол.уч	Лист	№док	Подпись	Дата
ГИП		Утежанов			23.02.2021
Разраб.		Тлеушов			23.02.2021
Норм.контр.		Шукеев			23.02.2021
Пров.		Утежанов			23.02.2021

69-20-НСС.ВР

Капитальный ремонт дороги по улицам Бергалиева, М Утемисова,Г.Бокейханова,А.Кусайнова,К.Сагирбаева, Т.Жароковав.с Сайхин,Бокейординского района,ЗКО

Наружные слаботочные сети

Стадия	Лист	Листов
РП	1	1

Ведомость обьемов работ

ТОО "Diamond ProjectLTD"

ФОРМАТ А4

ПОЗИЦИЯ	НАИМЕНОВАНИЕ И ТЕХНИЧЕСКАЯ ХАРАКТЕРИСТИКА	ТИП, МАРКА ОБОЗНАЧЕНИЕ ДОКУМЕНТА, ОПРОСНОГО ЛИСТА	КОД ОБОРУДОВАНИЯ, ИЗДЕЛИЯ, МАТЕРИАЛА	ЗАВОД–ИЗГОТОВИТЕЛЬ	ЕДИНИЦА ИЗМЕРЕНИЯ	КОЛИ–ЧЕСТВО	МАССА ЕДИНИЦЫ КГ	ПРИМЕЧАНИЯ
1	2	3	4	5	6	7	8	9
	ОБОРУДОВАНИЕ И МАТЕРИАЛЫ							
1	ПОДЗЕМНАЯ РАЗБОРНАЯ ТРУБА ПОЛИЭТИЛЕНОВАЯ ДИАМЕТРОМ 110мм L=3м	CTR30–110–K05–3		IEK		ШТ	8	
2	ЗАГЛУШКА ИЗ ХИМИЧЕСКИ СТОЙКОЙ РЕЗИНЫ, РАЗЪЕМНАЯ	УПЛОТНИТЕЛЬНАЯ ЗАГЛУШКА DH–AP				ШТ	4	
3	ГЕРМЕТИЗИРУЩАЯ МАНЖЕТА ГРМ	ТУ 8713–076–00300179–01				ШТ	4	

ИНВ. N ПОДЛ. ПОДПИСЬ И ДАТА ВЗАМ. ИНВ. N

Изм.	Кол.уч.	Лист	N°док.	Подпись	Дата
ГИП		Утежанов			23.02.2021
Разраб.		Тлеушов			23.02.2021
Норм.контр.		Шукеев			23.02.2021
Пров.		Утежанов			23.02.2021

69-20-НСС.СО

Капитальный ремонт дороги по улицам Бергалиева, М Утемисова, Г.Бокейханова, А.Кусайнова, К.Сагирбаева, Т.Жароковав.с Сайхин, Бокейординского района, ЗКО

Наружные слаботочные сети

Стадия	Лист	Листов
РП	1	1

Спецификация материалов и оборудования.

ТОО "Diamond ProjectLTD"

ФОРМАТ А3