ТОО «Diamond Project LTD»

Государственная лицензия 0003940;

Рабочий проект

Капитальный ремонт дороги по улицам И.Тайманов, Жамбыл, Т.Масина, Бейбитшилик, Ш.Жексенбаев, Казахстан, Х.Чурин, Б Жанекешов, С.Сейфуллин,М.Бегалиева,Молдагулова,№1,Егизбаева,Жангелдина в.с Сайхин,Бокейординского района,ЗКО

Том 3

Автомобильные дороги

Директор: *Кабышева А.Ж.*

Главный инженер проекта: *Утежанов А.М.*

Заказчик: "Руководитель отдела ЖКХ ПТ и АД Бокейординского района""

Уральск – 2021 г.

ТОО «Diamond Project LTD»

Государственная лицензия 0003940;

Рабочий проект

Капитальный ремонт дороги по улицам И.Тайманов, Жамбыл, Т.Масина, Бейбитшилик, Ш.Жексенбаев, Казахстан, Х.Чурин, Б Жанекешов, С.Сейфуллин,М.Бегалиева,Молдагулова,№1,Егизбаева, Жангелдина В.с Сайхин,Бокейординского района,ЗКО

Том 3

Автомобильные дороги

Директор: *Кабышева А.Ж.*

Главный инженер проекта: *Утежанов А.М.*

Заказчик: "Руководитель отдела ЖКХ ПТ и АД Бокейординского района""

Уральск – 2021 г.

Согласовано			
ГИП	Утежанов		23.02.2021
АД	Сайнов Е.К		23.02.2021
ГСН	Сахаватова		23.02.2021

Взам. инв. №

Подп. и дата

Инв. № подл.

Формат А3

Номер тома	Номер альбома		Наименование	Примечание
Том 1		70-2020-ПЗ	Общая пояснительная записка.	
Том 2		70-2020-ПП	Паспорт проекта	
Том 3	Альбом 1	70-2020-АД	Автомобильные дороги	
	Альбом 2	70-2020-ГСН	Газоснабжения	
	Альбом 3	70-2020-НСС	Наружные слаботочные сети	
Том 4	Книга 1	70-2020-ИГИ	Инженерно-геодезические изыскания	
	Книга 2	70-2020-ИГИ	Инженерное-геологическая изыскания	
Том 5	Альбом 1	70-2020-СД	Сметная документация	
Том 6		70-2020-ПОС	Проект организация строительства	
Том 7		Суб.подряд	Оценка воздействия окружающие среды	

Взам. инв. №

Подп. и дата

Инв. № подл.

Изм.	Кол.уч	Лист	№док	Подпись	Дата
ГИП		Утежанов			23.02.2021
Разраб.		Тлеушов			23.02.2021
Норм.контр.		Шукеев			23.02.2021
Пров.		Утежанов			23.02.2021

Автомобильные дороги

Стадия	Лист	Листов
РП	1.1	

Состав проекта

ТОО "Diamond ProjectLTD"

ВЕДОМОСТЬ РАБОЧИХ ЧЕРТЕЖЕЙ ОСНОВНОГО КОМПЛЕКТА МАРКИ АД

Лист	Наименование	Примечание
1	Общие данные	
1.1	Состав проекта	
2	План дороги ул.Бокейхан от ПК0 до ПК 4+48,69,ул.Бегалиева от ПК 0 до ПК 1+26,44	
3	План дороги ул.Бегалиева 1 от ПК0 до ПК 2	
4	План дороги ул.Х.Чурина от ПК0 до ПК 3+42.60, ул.Казахстан от ПК0 до ПК 3+28,6	
5	План дороги ул.Х.Чурина от ПК3+42,6 до ПК 5+36,36, ул.Казахстан от ПК3+28,6 до ПК 5+28,57, ул №1 от ПК0+2+56,3	
6	План дороги ул.Библиотека от ПК3+35,81 до ПК 4+68,07, ул.Масин от ПК3+15,35 до ПК 4+53,33, ул №1 от ПК 2+56,3 до ПК 5+2,56	
7	План дороги ул.Библиотека от ПК0 до ПК 3+35,81, ул.Масин от ПК0 до ПК 3+15,35, ул Тайманова от ПК 0 до ПК 3 15,35,Жексенбаева от ПК0 до ПК 1+22,27	
8	План дороги ул.Тайманова от ПК2+33,98 до ПК 3+26,3, ул.Жамбыл от ПК0 до ПК 3+9,47, ул Жексенбаева от ПК 1 до ПК 2+19,58	
9	План дороги ул.Еизбаева от ПК0 ПК 3+95	
10	План дороги ул.Еизбаева от ПК 3+95 до ПК 7+68,План дороги ул.Жангелдина от ПК 0 до ПК 2+94	
11	План дороги ул.Жанекешов от ПК0 до ПК 0+93.51	
12	План дороги ул.Жексенбаев от ПК0 до ПК 2+25.51	
13	План дороги ул.Сейфуллин от ПК0 до ПК 4+29.21	
14	Ведомость объемов работ по покрытиям. Ведомость объемов работ	
15	Ведомость объемов работ по покрытиям. Ведомость объемов работ	
16	Ведомость объемов работ по покрытиям. Ведомость объемов работ	
17	Поперечный профиль конструкций земляного полотна и дорожной одежды.	
18	Оголовок с цилиндрическим звеном трубы отверстием 0,5м (L=12.0м)	
19	Круглая железобетонная труба Ф1.0м с нормальным входным звеном	
20	Сечение трубы	
21	Ведомость объемов работ трубы	
22	Продольный профиль дороги ул.Бокейхан от ПК 0 до ПК4+48,69,ул.Бергалиева от ПК 0 до ПК 1+26,44	
23	Продольный профиль дороги ул.Бегалиева от ПК 0 до ПК 2,ул.Х.Чурина от ПК 0 до ПК 5+36,36	
24	Продольный профиль дороги ул.Казахстан от ПК 0 до ПК 5+28,52,ул.№1 от ПК 0 до ПК 5+2,56	
25	Продольный профиль дороги ул.Бейбитшилик от ПК 0 до ПК 4+68,07,Продольный профиль дороги ул.Тайманова от ПК 0 до ПК 3+96,5	
26	Продольный профиль дороги ул.Масина от ПК 0 до ПК 4+53,33,Продольный профиль дороги ул.Жексенбаев от ПК 0 до ПК 2+19,58	
27	Продольный профиль дороги ул.Жамбыл от ПК 0 до ПК 3+62.8	
28	Продольный профиль дороги ул.Еизбаева от ПК 0 до ПК 4+50 ул.Еизбаева от ПК 4+50 до ПК 7+68	
29	Продольный профиль дороги ул.Жанекешова от ПК 0 до ПК 93,51, ул.Жексенбаев от ПК 0 до ПК 2+25,51	
30	Продольный профиль дороги ул.Жексенбаев от ПК 0 до ПК 2+25,51	
31	Поперечный профиль земляного полотна от ПК0 до ПК3 ул.Бокейхан, ПК3 до ПК4+51.49 ул.Бокейхан,ПК0 до ПК1+26.44 ул.Бергалиева, ПК0 до ПК2 ул.Бегалиева	
32	Поперечный профиль земляного полотна от ПК0 до ПК3 ул.Х.Чурина,ПК3 до ПК5+36,36 ул.Х.Чурина,ПК0 до ПК3 ул.Казахстан,ПК3 до ПК5+28.52 ул.Казахстан	
33	Поперечный профиль земляного полотна от ПК0 до ПК3 ул.№ 1,ПК3 до ПК5+2.56 ул.№1,ПК0 до ПК3 ул.Бейбитшилик,ПК3 до ПК4+68.07 ул.Бейбитшилик	
34	Поперечный профиль земляного полотна от ПК0 до ПК3+96,5 ул.Тайманова,ПК0 до ПК3 ул.Т Масина,ПК3 до ПК4+53.33 ул.Т.Масина,ПК0 до ПК2+19.58 ул.Жексенбаев	
35	Поперечный профиль земляного полотна от ПК0 до ПК3+62.8 ул.Жамбыл,ПК0 до ПК3 ул.Еизбаева, ПК3 до ПК6 ул.Еизбаева,ПК6 до ПК7+68 ул.Еизбаева	
36	Поперечный профиль земляного полотна от ПК0 до ПК93,51 ул.Жанекешова,ПК0 до ПК2+25,51 ул.Жексенбаев,ПК0 до ПК2 ул.Сейфуллин,ПК2 до ПК4+29.21 ул.Сейфуллин	
37	План План обустройства дороги ул.Еизбаева от ПК0 ПК 3+95 дороги ул.Бокейхан от ПК0 до ПК 4+48,69,ул.Бегалиева от ПК 0 до ПК 1+26,44	
38	План обустройства дороги ул.Бегалиева1 от ПК0 до ПК 2	
39	План обустройства дороги ул.Х.Чурина от ПК0 до ПК 3+42.60, ул.Казахстан от ПК0 до ПК 3+28,6	
40	План обустройства дороги ул.Х.Чурина от ПК3+42,6 до ПК 5+36,36, ул.Казахстан от ПК3+28,6 до ПК 5+28,57, ул №1 от ПК0+2+56,3	
41	Плн обустройства дороги ул.Библиотека от ПК3+35,81 до ПК 4+68,07, ул.Масин от ПК3+15,35 до ПК 4+53,33, ул №1 от ПК 2+56,3 до ПК 5+2,56	
42	Плн обустройства дороги ул.Библиотека от ПК0 до ПК 3+35,81, ул.Масин от ПК0 до ПК 3+15,35, ул Тайманова от ПК 0 до ПК 3 15,35,Жексенбаева от ПК0 до ПК 1+22,27	
43	Плн обустройства дороги ул.Тайманова от ПК2+33,98 до ПК 3+26,3, ул.Жамбыл от ПК0 до ПК 3+9,47, ул Жексенбаева от ПК 1 до ПК 2+19,58	
44	Плн обустройства дороги ул.Еизбаева от ПК0 ПК 3+95	
45	Плн обустройства дороги ул.Еизбаева от ПК 3+95 до ПК 7+68,Плн обустройства дороги ул.Жангелдина от ПК 0 до ПК 2+94	
46	План обустройства дороги ул.Жанекешов от ПК0 до ПК 0+93.51	
47	План обустройства дороги ул.Жексенбаев от ПК0 до ПК 2+25.51	
48	План обустройства дороги ул.Сейфуллин от ПК0 до ПК 4+29.21	
49	Ведомость дорожных знаков и разметки	

УСЛОВНЫЕ ОБОЗНАЧЕНИЯ

Обозначение	Наименование
.35.40	Фактическая отметка рельефа
36.40 / 35.25	проектная отметка / отметка существующего рельефа
40	Проектные горизонтали

ВНИМАНИЕ!

Все конструкции, изделия и материалы, применяемые при строительстве данного объекта должны быть сертифицированы.

Перечень видов работ, для которых необходимо составлять акты освидетельствования скрытых работ:
- уплотнение грунта основания
- устройство дополнительного слоя основания

Настоящий проект соответствует требованиям экологических, санитарно-гигиенических, противопожарных и других норм, действующих на территории Республики Казахстан, и обеспечивает безопасную для жизни и здоровья людей эксплуатацию объекта.

Главный инженер проекта Утежанов А.М.

ВЕДОМОСТЬ ССЫЛОЧНЫХ И ПРИЛАГАЕМЫХ ДОКУМЕНТОВ

Обозначение	Наименование	Примечание
Ссылочные документы		
СП РК 3.03-101-2013	Градостроительство. Планировка и застройка городских и сельских поселений	
СНиП РК 3.03-101-2013	Автомобильные дороги	
ГОСТ 21.701-2013	Правила выполнения рабочей документации автомобильных дорог	
ГОСТ 22245 - 90	Битумы нефтяные дорожные вязкие	
ГОСТ 8736-2014	Песок для строительных работ	
ГОСТ 9128 - 2013	Смеси асфальтобетонные дорожные, аэродромные и асфальтобетон	
СТ РК 1284-2004	Щебень и гравий из плотных горных пород для строительных работ	
ГОСТ 5781 - 82*	Сталь горячекатаная для армирования железобетонных конструкций	
ГОСТ 10704-91	Трубы электросварные прямошовные	
СТ КР 1125-2002	Технические средства организации дорожного движения. Знаки дорожные. Общие технические требования	
СТ РК 1412-2010	Технические средства организации дорожного движения. Правила применения	
СТ РК 1124-2003	Технические средства организации дорожного движения. РАЗМЕТКА ДОРОЖНАЯ. Технические требования	
Прилагаемые документы		
Серия 3.501.1-144	Трубы водопропускные железобетонные круглые для автомобильных дорог в обычных климатических условиях. Номенклатура. Материалы для проектирования	Выпуск 0-4
ТП 503-5-20.86	Автопавильон полуоткрытый на 10 человек /сборный железобетонный Тип 1/	

Технико-экономические показатели автомобильной дороги

№№ п.п.	Наименование показателя	Ед. изм.	Значение	Примечание
1	Строительная длина	м	5673,45	
2	Категория дороги: в том числе		жилые улицы и дороги местнего значения	
3	Количество полос движения	шт.	2	
4	Ширина полосы движения	м	3,0	
5	Ширина обочины	м	1,0	
6	Ширина дорожной одежды	м	6,0	
7	Ширина земляного полотна	м	8,0	
8	Тип дорожной одежды			Капитальный
9	Вид покрытия		Усовершенс-твованное	из горячей асфальтобетонной смеси

СИТУАЦИОННЫЙ ПЛАН М1:2000

Проектируемые дороги

ВЕДОМОСТЬ СПЕЦИФИКАЦИЙ

Лист	Наименование	Примечание
18	Поперечный профиль конструкций земляного полотна и дорожной одежды. Конструкция тротуара	
19	Поперечный профиль конструкций земляного полотна и дорожной одежды	
20-37	Ведомость объемов работ по покрытиям. Ведомость объемов работ	
55	Ведомость дорожных знаков и разметки	

ВЕДОМОСТЬ ОСНОВНЫХ КОМПЛЕКТОВ РАБОЧИХ ЧЕРТЕЖЕЙ

Обозначение	Наименование	Примечание
АД	Автомобильные дороги	

ПРИМЕЧАНИЯ:

1. План а. Сайхин выполнен на основе топографических изысканий выполненных отделом изысканий 2019 году.
2. Система высот - Условная.
3. Протяженность проектируемого дороги - 5635,52м
4. ВНИМАНИЕ! До начала производства работ по капремонту улицы привести в порядок тепловые коммуникации и теплокамеры - заказчику довести до сведения заинтересованные организации.

Заказчику - по материалам проекта довести до норм СНиП расстояние от поверхности асфальта до газопровода, линий ЛЭП и связи - при их пересечении с дорогой с привлечением заинтересованных организаций.

Изм.	Кол.уч	Лист	№док	Подпись	Дата
ГИП		Утежанов			
Разраб.		Максотов			
Пров.		Утежанов			

70-20-АД

Капитальный ремонт дороги по улицам И.Тайманов, Жамбыл, Т.Масина, Бейбитшилик, Ш.Жексенбаев, Казахстан, Х.Чурин, Б.Жанекешов, С.Сейфуллин, М.Бегалиева,Молдагулова,№1,Еизбаева,Жангелдина в.с Сайхин,Бокейординского района,ЗКО

Стадия	Лист	Листов
РП	1	

Общие данние

ТОО "Diamond LTD"

Взам. инв. № | Подп. и дата | Инв. № подл.

Формат А2

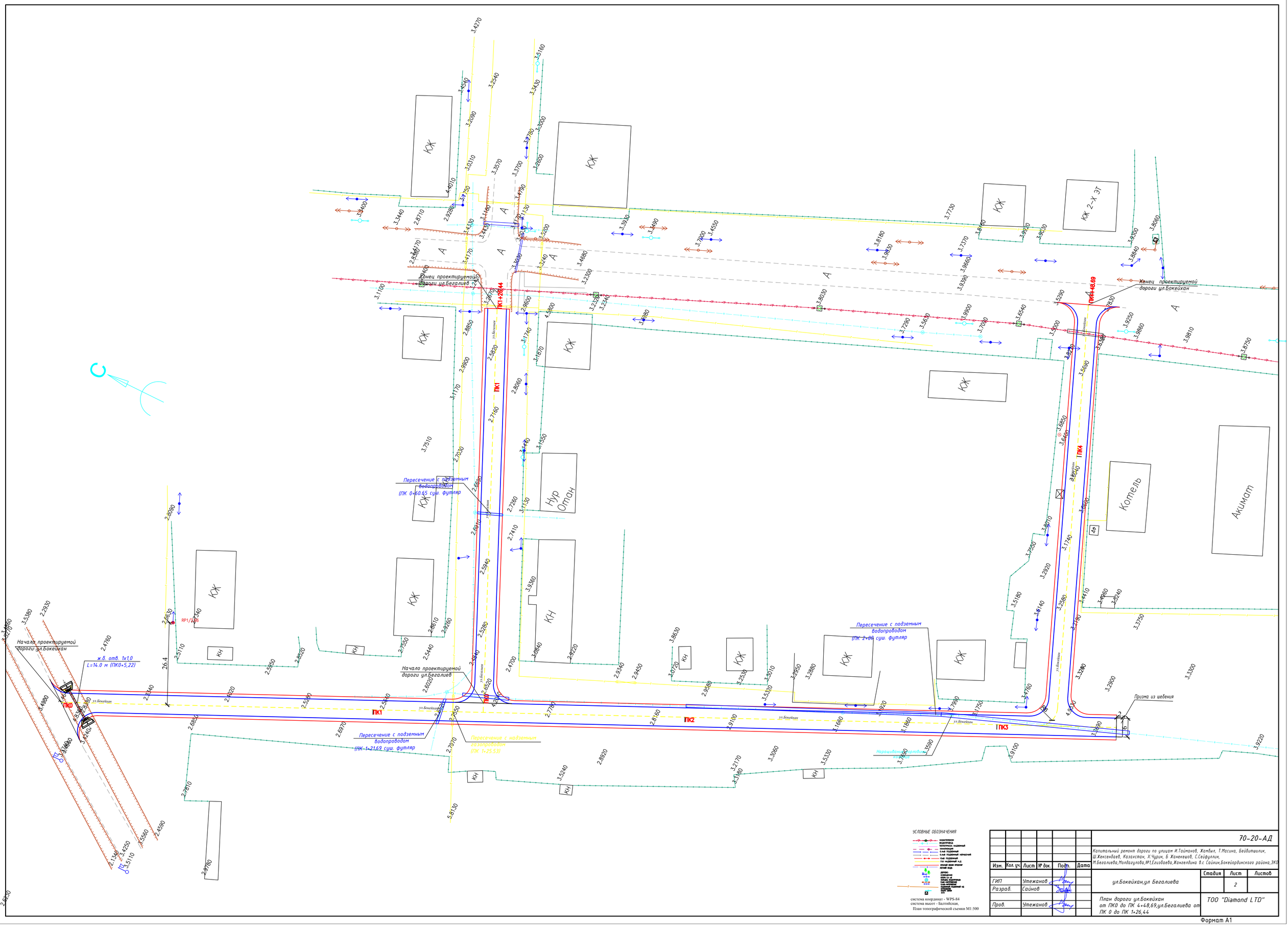

УСЛОВНЫЕ ОБОЗНАЧЕНИЯ

- КОМПЛЕКСНОЕ ОБУСТРОЙСТВО
- ПЕРЕУКЛАДКА НАДЗЕМНЫЙ
- ВЕРХ ПОДЗЕМНЫЙ
- ВЕРХ ПОДЗЕМНЫЙ
- ГАЗ ПОДЗЕМНЫЙ НЕРАЗОБ
- ГАЗ ПОДЗЕМНЫЙ
- ГАЗ НАДЗЕМНЫЙ ПОД
- КРАСНЫЙ ЗИМНИЙ УРОВЕНЬ
- ЗЕЛЕНЫЙ ВОДА
- ДЕРЕВО
- ОСВЕЩЕНИЕ
- ОПОРА ЭЛ.ОСВ
- ОПОРА ЭЛ.ОСВ.ПРОВОДА
- ГАЗ-ПОКРЫТИЕ
- ГАЗ-НАПРАВЛЕНИЕ
- ГАЗ-ПОКРЫТИЕ ПОДЗЕМНЫЙ НЕ ОПРЕДЕЛЕН
- ОПОРА ЗИМН
- КОТ

система координат - WPS-84
система высот - Балтийская,
План топографической съемки М1:500

Изм.	Кол. уч.	Лист	№ док.	Подп.	Дата	70-20-АД		
						Капитальный ремонт дороги по улицам И.Тайманов, Жанбил, Т.Масина, Бейбитшилик, Ш.Кекенбаев, Казахстан, Х.Чурин, Б Жанекешов, С.Сейфуллин, Н.Бегалиева,Молдагулова,№1,Егизбаева,Жангелдина в.с Сайкин,Бокейординского района,ЗКО		
ГИП		Утежанов				ул.Бокейхан,ул Бегалиева	Стадия	Лист	Листов
Разраб.		Сайнов						2	
Пров.		Утежанов				План дороги ул.Бокейхан от ПК0 до ПК 4+48,69,ул.Бегалиева от ПК 0 до ПК 1+26,44	ТОО "Diamond LTD"		

Формат А1

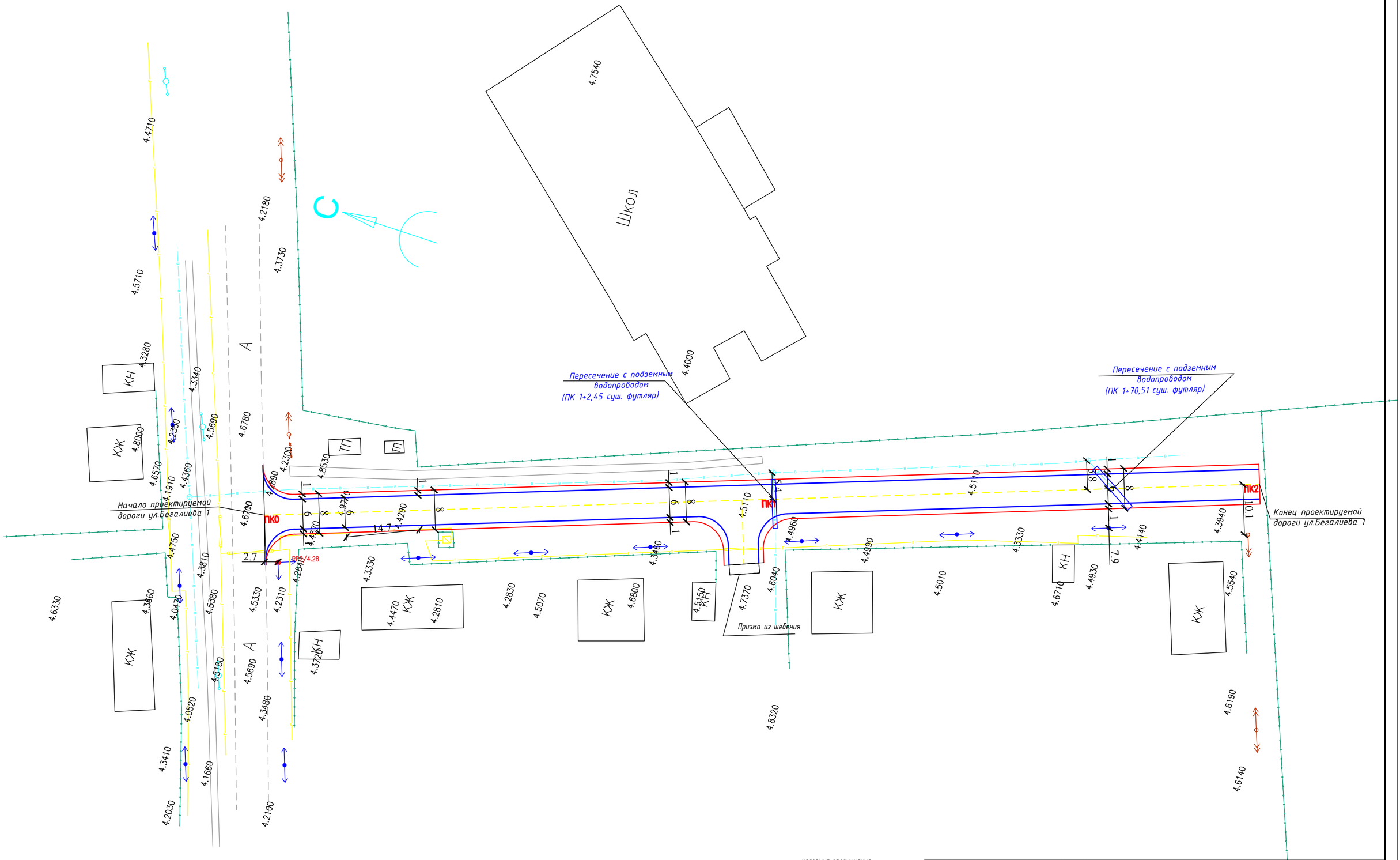

УСЛОВНЫЕ ОБОЗНАЧЕНИЯ

- КАЗАХТЕЛЕКОМ
- ВОДОПРОВОД
- ТЕПЛОТРАССА НАДЗЕМНЫЙ
- КАНАЛИЗАЦИЯ
- 0.4кВ ПОДЗЕМНЫЙ
- 0.4кВ ПОДЗЕМНЫЙ НЕРАБОЧИЙ
- 10кВ ПОДЗЕМНЫЙ
- ГАЗ НАДЗЕМНЫЙ Н.Д
- КРАЙ ЛИНИИ ПРОЕЗЖ ЛЕТНИЙ ВОДА
- ДЕРЕВО
- ОСВЕЩЕНИЕ
- ОПОРА 0.4 кВ
- КОЛОДЦЕ ВОДОПРОВОДА
- 10кВ-НАПРЯЖЕНИЕ
- 0.4кВ-НАПРЯЖЕНИЕ
- ЖЕЛЕЗНЫЙ ПОДЗЕМНЫЙ Н.Д
- ОПОРА СЕТИ
- КОЛ. СЕТИ
- КПП

система координат - WPS-84
система высот - Балтийская,
План топографической съемки М1:500

Изм.	Кол. уч.	Лист	№ док.	Подп.	Дата
ГИП		Утежанов			
Разраб.		Сайнов			
Пров.		Утежанов			

70-20-АД

Капитальный ремонт дороги по улицам И.Тайманов, Жамбыл, Т.Масина, Бейдитшилик, Ш.Жексенбаев, Казахстан, Х.Чурин, Б Жанекешов, С.Сейфуллин, М.Бегалиева,Молдагулова,№1,Егизбаева,Жангелдина в.с Сайхин,Бокейординского района,ЗКО

ул.Бегалиева 1

Стадия	Лист	Листов
	3	

План дороги ул.Бегалиева 1 от ПК0 до ПК 2

ТОО "Diamond LTD"

Формат А2

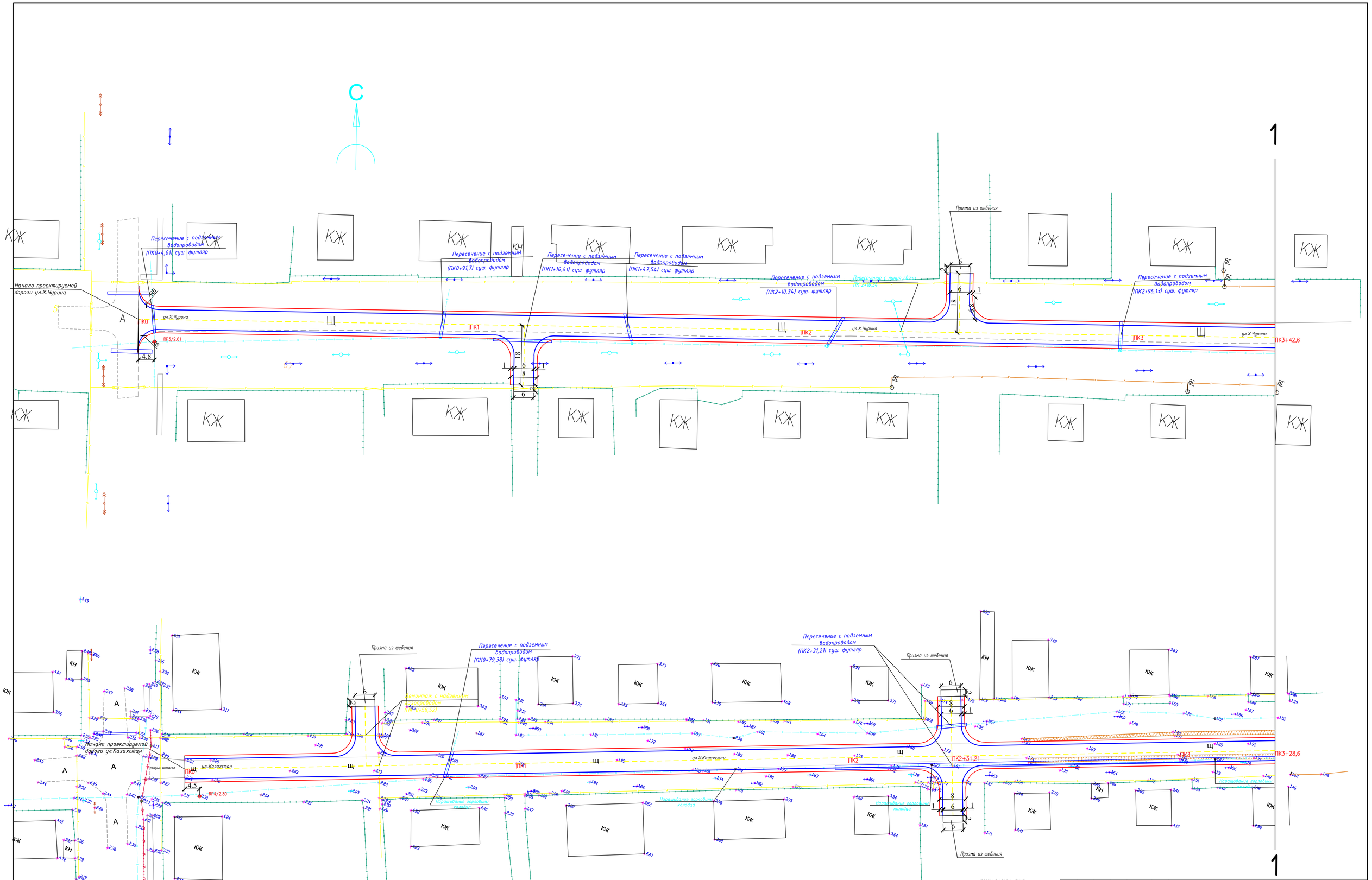

УСЛОВНЫЕ ОБОЗНАЧЕНИЯ

- КОМПЛЕКСНОЕ
- ВОДОПРОВОД
- ТЕЛЕФОННАЯ КАДЕЛЕНИЕ
- ТЕЛЕФОНЦИЯ
- С-КИЙ ПОДЗЕМНЫЙ
- С-КИЙ ПОДЗЕМНЫЙ НЕРМАЛЬНЫЙ
- ТЬЙ ПОДЗЕМНЫЙ
- ГЫ НАДЕЕМНЫЙ Н.Д.
- КРАСНЫЙ ЗНАМ ПРАЗДН
- ЕЛЕНЫЙ ВОДА
- ДЕРЕВО
- СОЛНЦЕ
- ОПОРА ЛЕ-ЕЙ
- КОЛОДЕЦ ВОДОПРОВОД
- ТЬЙ-ПОТРЕБНИК
- ТЬЙ-ПОТРЕБНИК
- ПОДЗЕМНЫЙ ПОДЕЕМНЫЙ ЧЕ
- ЕЛЕНЫЙ ЗЕЛЕНЫЙ
- ДОЛЕ ТЕЛЕ
- КОТ

система координат - WPS-84
система высот - Балтийская,
План топографической съемки М1:500

Изм.	Кол. уч.	Лист	№ док.	Подп.	Дата	70-20-АД		
						Капитальный ремонт дороги по улицам И.Тайманов, Жанбыл, Т.Масина, Бейбитшилик, Ш.Жексенбаев, Казахстан, Х.Чурин, Б Жанкежов, С.Сейфуллин, М.Бегалиева,Мондагулова,№1,Елгизбаева,Жангелдина в.с Сайкин,Бокейординского района,ЗКО		
ГИП		Утежанов				ул.Х.Чурина, ул.Казахстан	Стадия	Лист	Листов
Разраб.		Сайнов						4	
Пров.		Утежанов				План дороги ул.Х.Чурина от ПК0 до ПК 3+42.60, ул.Казахстан от ПК0 до ПК 3+28,6	ТОО "Diamond L.TD"		

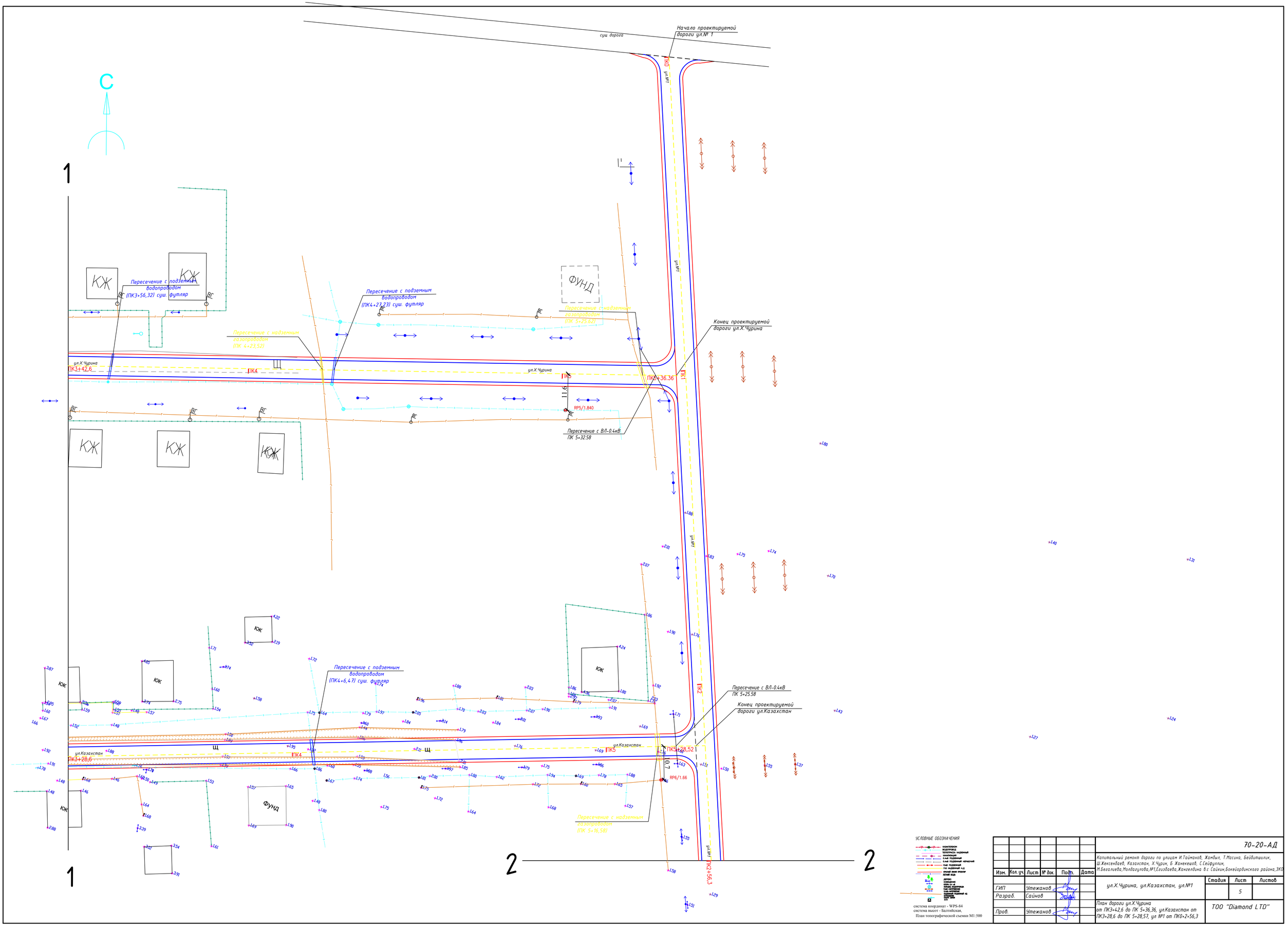

Изм.	Кол. уч.	Лист	№ док.	Подп.	Дата	70-20-АД		
						Капитальный ремонт дороги по улицам И.Тайманов, Жанбыл, Т.Масина, Бейбитшилик, Ш.Жексенбаев, Казахстан, Х.Чурин, Б Жанекешов, С.Сейфуллин, Н.Бегалиева,Молдагулова,№1,Егизбаева,Жангелдина в.с Сайкин,Бокейординского района,ЗКО		
ГИП		Утежанов				ул.Х.Чурина, ул.Казахстан, ул.№1	Стадия	Лист	Листов
Разраб.		Сайнов						5	
Пров.		Утежанов				План дороги ул.Х.Чурина от ПК3+42,6 до ПК 5+36,36, ул.Казахстан от ПК3+28,6 до ПК 5+28,57, ул №1 от ПК0+2+56,3	ТОО "Diamond L.TD"	

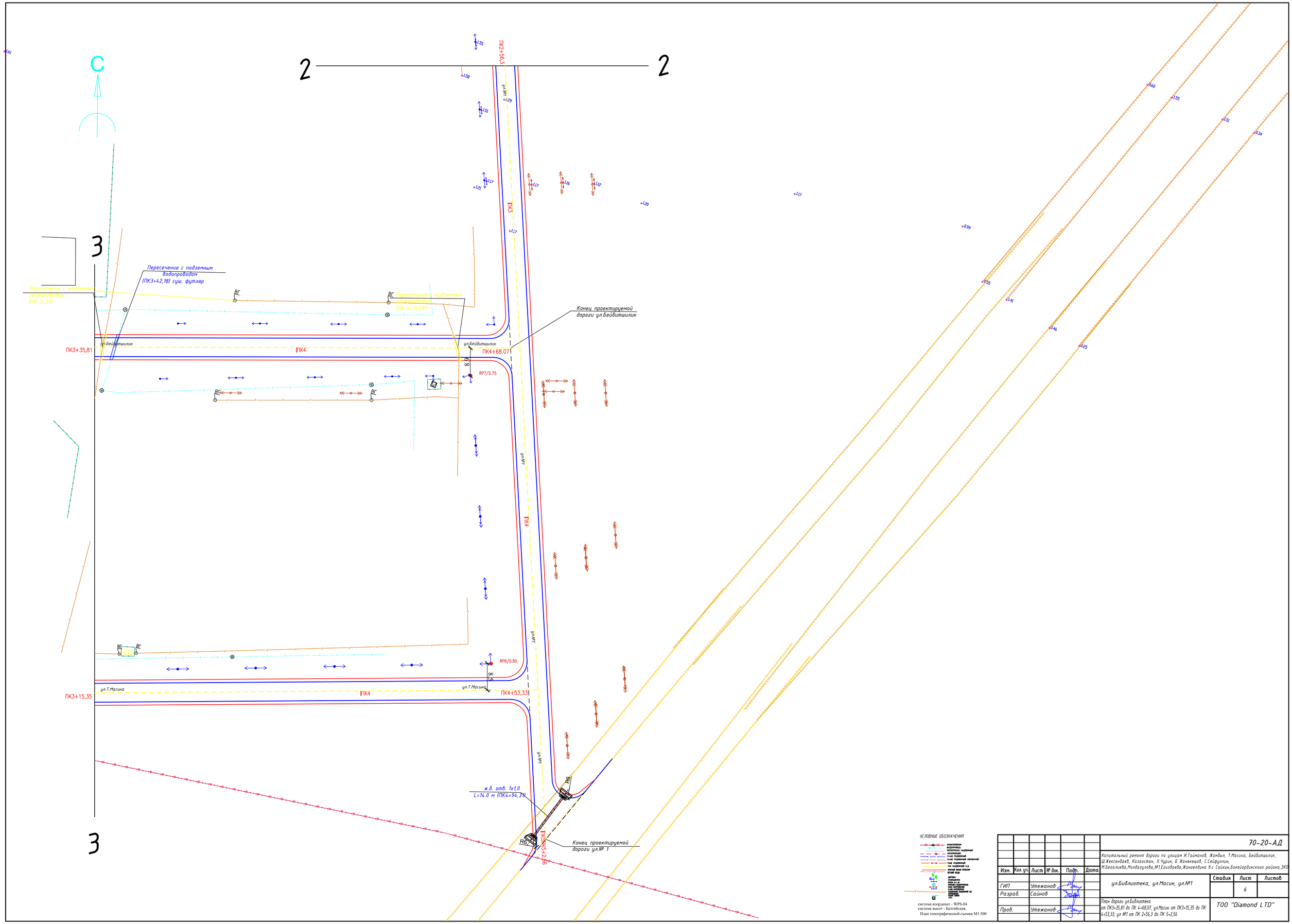

Изм.	Кол. уч.	Лист	№ док.	Подп.	Дата
ГИП		Утежанов			
Разраб.		Сайнов			
Пров.		Утежанов			

70-20-АД

Капитальный ремонт дороги по улицам И.Тайманов, Жанбыл, Т.Масина, Бейбитшилик, Ш.Хексенбаев, Казахстан, Х.Чуркин, Б.Жанекешов, С.Сейфуллин, И.Бегалиева,Молдагулова,№1,Бегизбаева,Жангелдина в.с Сайкин,Бокейордынского района,ЗКО

ул.Библиотека, ул.Масин, ул.№1

Стадия	Лист	Листов
	6	

План дороги ул.Библиотека от ПК3+35,81 до ПК 4+68,07, ул.Масин от ПК3+15,35 до ПК 4+53,33, ул №1 от ПК 2+56,3 до ПК 5+2,56

ТОО "Diamond LTD"

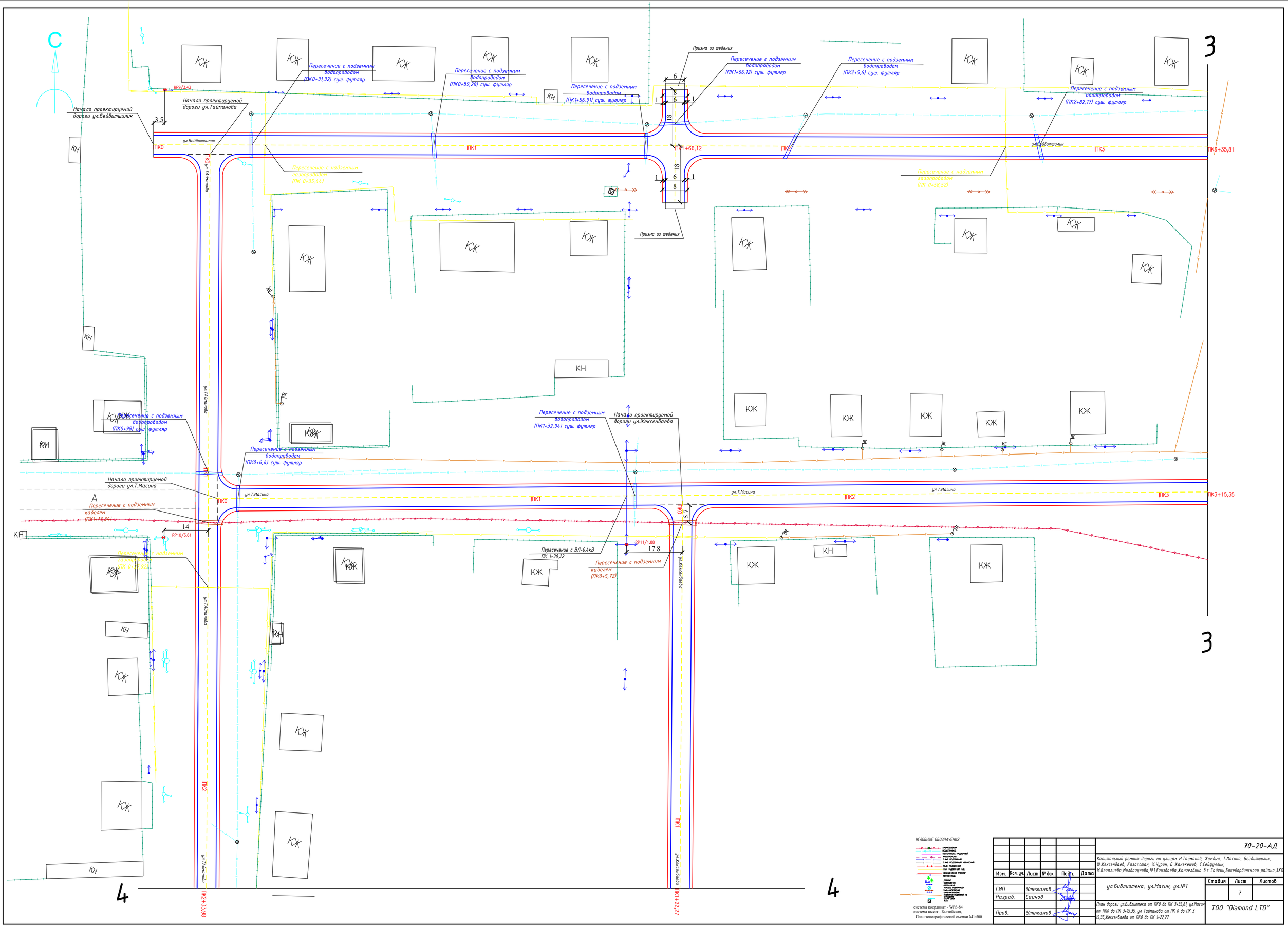

Изм.	Кол. уч.	Лист	№ док.	Подп.	Дата
ГИП		Утежанов			
Разраб.		Саинов			
Пров.		Утежанов			

70-20-АД

Капитальный ремонт дороги по улицам И.Таймановъ, Жамбыл, Т.Масина, Бейбитшилик, Ш.Жексенбаев, Казахстан, Х.Чурин, Б Жанекешов, С.Сейфуллин, Н.Бегалиева,Молдагулова,№1,Егизбаева,Жангелдина в.с Сайкин,Бокейординского района,ЗКО

ул.Библиотека, ул.Масин, ул.№1

Стадия	Лист	Листов
	7	

План дороги ул.Библиотека от ПК0 до ПК 3+35,81, ул.Масин от ПК0 до ПК 3+15,35, ул Таймановa от ПК 0 до ПК 3 +5,35,Жексенбаева от ПК0 до ПК 1+22,27

ТОО "Diamond LTD"

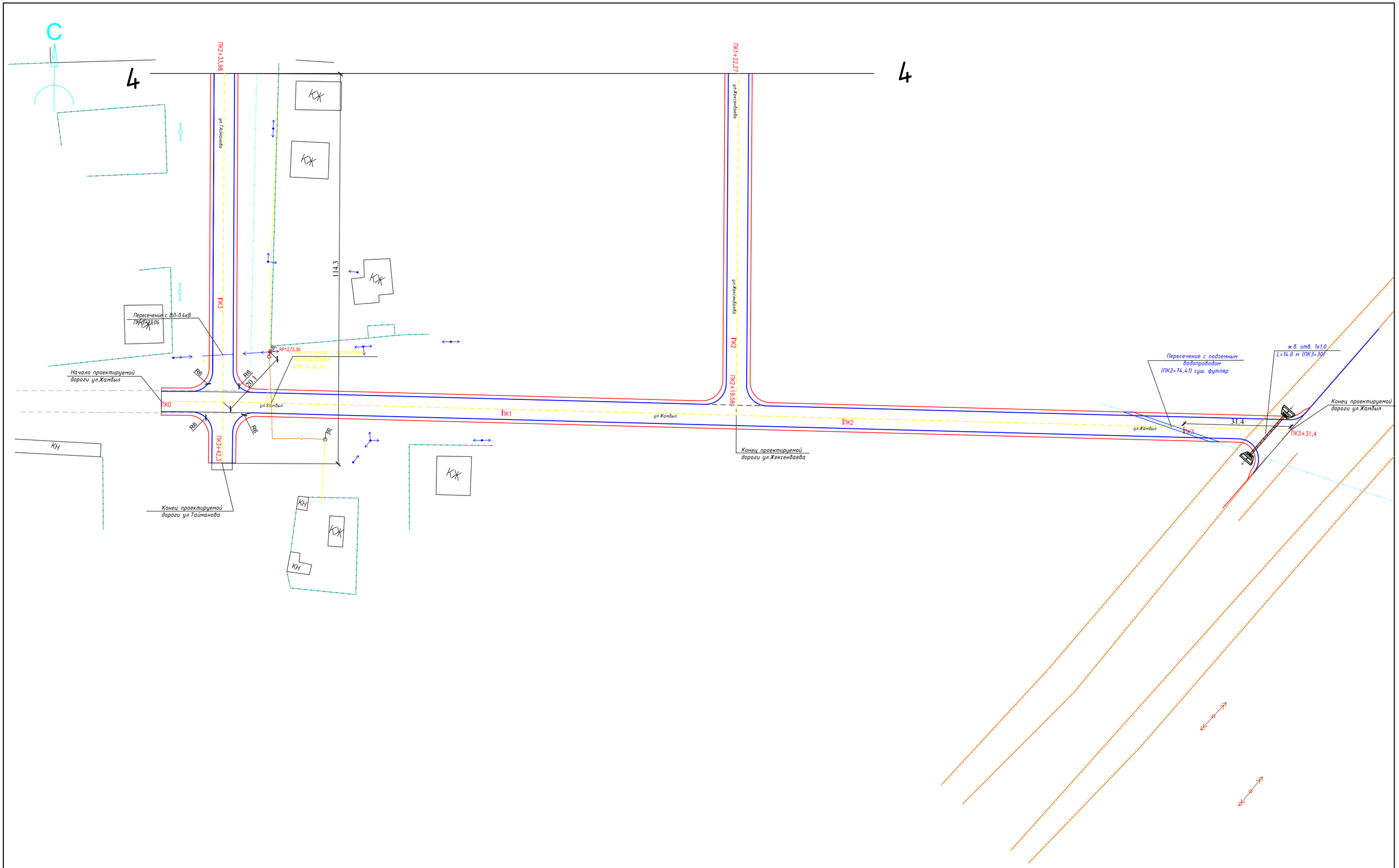

УСЛОВНЫЕ ОБОЗНАЧЕНИЯ

- КОМПЛЕКСНОЕ ВОДОПРОВОД
- ТЕПЛОТРАССА НАДЗЕМНЫЙ
- КАБЕЛЬ СВЯЗИ
- КАБЕЛЬ ПОДЗЕМ.
- 0,4кВ ПОДЗЕМНЫЙ НЕРМАЛЬНЫЙ
- ГАЗ ПОДЗЕМНЫЙ
- ГАЗ НАДЗЕМНЫЙ П.Д.
- КРАЙ ЗАЛИВ ПРИБОЛ ЛЕЧНЫЙ ВОДЫ
- ДЕРЕВО
- ОСВЕЩЕНИЕ
- ОПОРА В.Л. 0,4кВ
- ОПОРА В.Л. ОСВЕЩЕНИЯ
- ГАЗ-ПОКРЕПЛЕНИЕ
- В.Л.0,4-ПОКРЕПЛЕНИЕ
- ПОЖАРНЫЙ ГИДРАНТ НАДЗЕМНЫЙ НА ПОДЖОРНЕ
- КАБЕЛЬ СВЯЗИ
- АЗС

система координат - WPS-84
система высот - Балтийская,
План топографической съемки М1:500

Изм.	Кол. уч.	Лист	№ док.	Подп.	Дата	70-20-АД		
						Капитальный ремонт дороги по улицам И.Тайманов, Жамбыл, Т.Масина, Бейбитшилик, Ш.Жексенбаев, Казахстан, Х.Чуров, Б Жанекешов, С.Сейфуллин, Н.Бегалиева,Молдагулова,№1,Егизбаева,Жангелдина в.с Сайкин,Бокейординского района,ЗКО		
ГИП		Утежанов				ул.Библиотека, ул.Масин, ул.№1	Стадия	Лист	Листов
Разраб.		Сайнов						8	
Пров.		Утежанов				План дороги ул.Тайманова от ПК2+33,98 до ПК 3+26,3, ул.Жамбыл от ПК0 до ПК 3+9,47, ул Жексенбаева от ПК 1 до ПК 2+19,58	ТОО "Diamond LTD"	

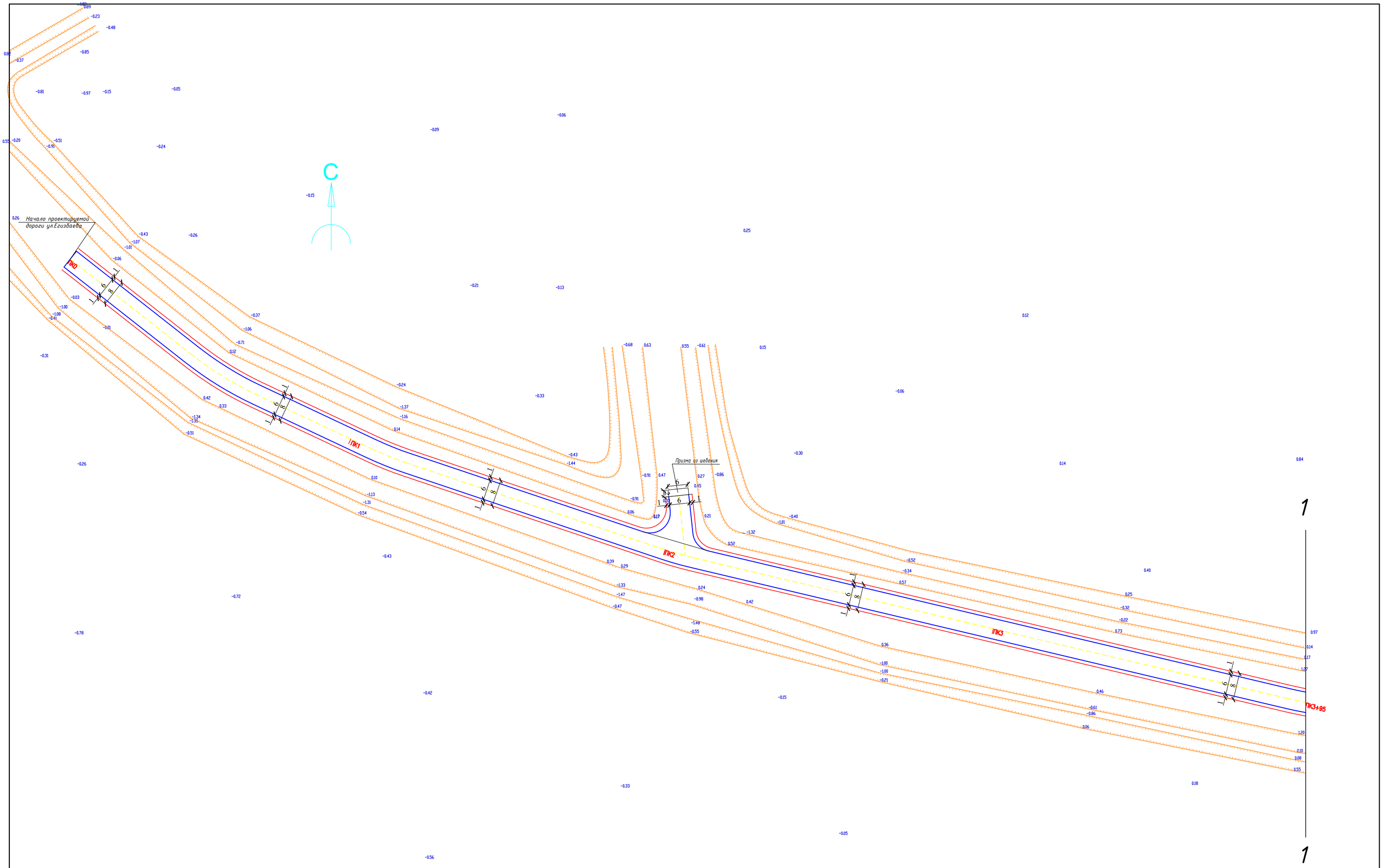

УСЛОВНЫЕ ОБОЗНАЧЕНИЯ

- КАБЛЕПРОВОД
- ВОДОПРОВОД
- ТЕПЛОПРОВОД НАДЗЕМНЫЙ
- ГАЗ НАДЗЕМНЫЙ
- 0,4кВ ПОДЗЕМНЫЙ
- 0,4кВ ПОДЗЕМНЫЙ НЕРМАЛЬНЫЙ
- 10кВ ПОДЗЕМНЫЙ
- ГАЗ ПОДЗЕМНЫЙ н.д.
- КРАСНЫЙ ЗАЛИВ ПРИЛИВ
- ЛЕНИЙ ВОДА
- ДЕРЕВО
- ОСВЕЩЕНИЕ
- ОПОРА ЛЭП
- КОЛОДЕЦ ВОДОПРОВОД
- 10кВ НАПРЯЖЕНИЕ
- ОПОРА ОСВЕЩЕНИЕ
- ПОДЗЕМНЫЙ ПОДЖЕМНЫЙ ЧД
- ОГРАЖДЕНИЕ
- ЗАБОРЫ
- КПП

система координат - WPS-84
система высот - Балтийская,
План топографической съемки М1:500

Изм.	Кол. уч.	Лист	№ док.	Подп.	Дата	70-20-АД		
						Капитальный ремонт дороги по улицам И.Тайманов, Жанбыл, Т.Масина, Бейбитшилик, Ш.Жексенбаев, Казахстан, Х.Чурин, Б Жанкешов, С.Сейфуллин, Н.Бегалиева,Молдагулова,№1,Егизбаева,Жангелдина в.с Сайкин,Бокейординского района,ЗКО		
ГИП		Утежанов				ул.Егизбаева	Стадия	Лист	Листов
Разраб.		Сайнов						9	
Пров.		Утежанов				План дороги ул.Еизбаева от ПК0 ПК 3+95	ТОО "Diamond LTD"		

Формат А1

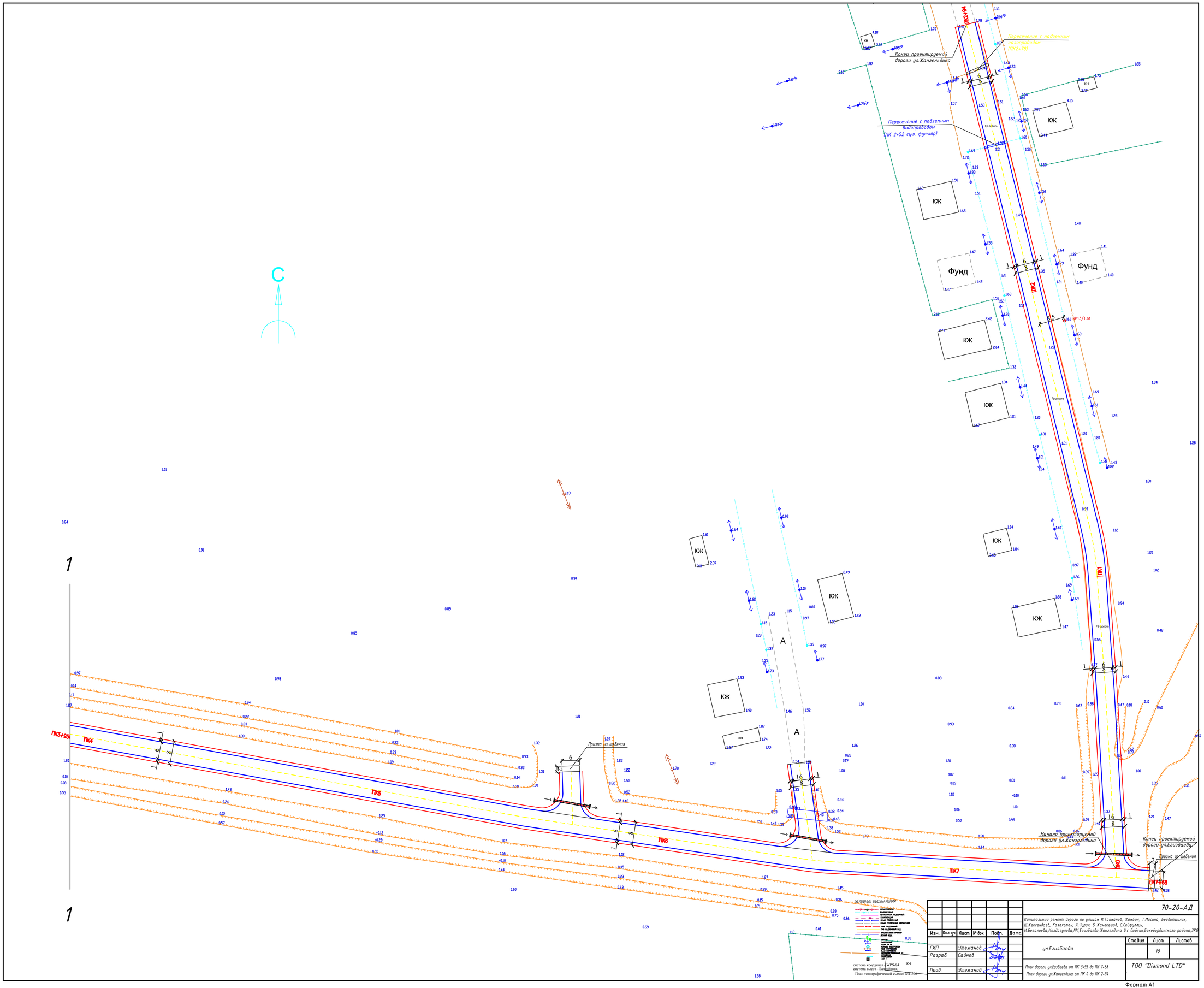

Изм.	Кол.уч.	Лист	№ док.	Подп.	Дата
ГИП		Утежанов			
Разраб.		Сайнов			
Пров.		Утежанов			

70-20-АД

Капитальный ремонт дороги по улицам И.Тайманов, Жанбыр, Т.Масина, Бейбитшилик, Ш.Кекенбаев, Казахстан, Х.Чурин, Б.Жанкейшов, С.Сейфуллин, М.Бегалиева,Мадагулова,№1,Егизбаева,Жангелдина в с. Сайрак,Бокейординского района,ЗКО

ул.Егизбаева

Стадия	Лист	Листов
	10	

План дороги ул.Егизбаева от ПК 3+95 до ПК 7+68
План дороги ул.Жангелдина от ПК 0 до ПК 2+94

ТОО "Diamond LTD"

Формат А1

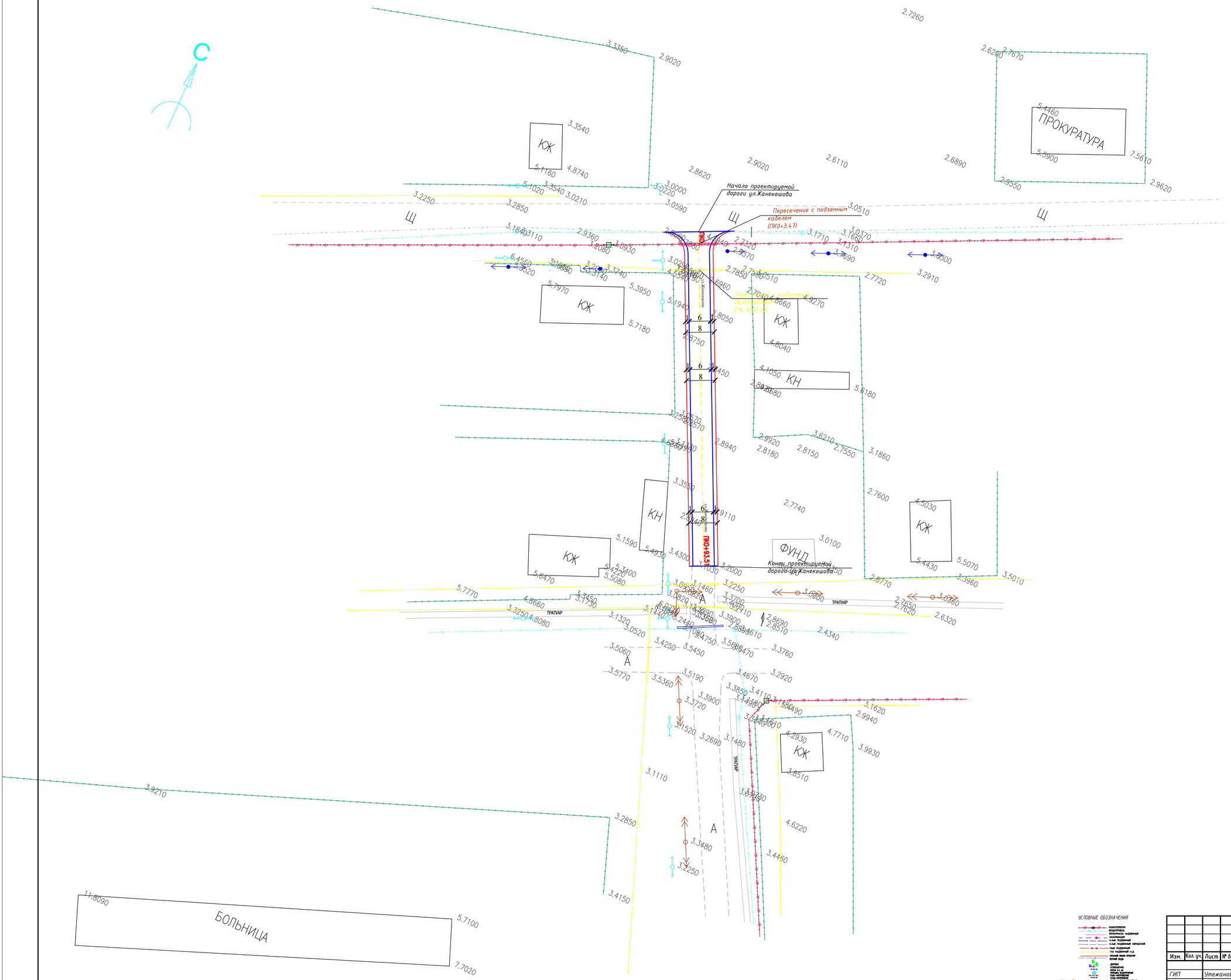

УСЛОВНЫЕ ОБОЗНАЧЕНИЯ

- КОНТЛЕРОН
- ТЕЛЕФОН
- ТЕЛЕФОНная надземный
- КАНАЛИЗАЦИЯ
- Б-КИ ПОДЗЕМНЫЙ
- Б-КИ ПОДЗЕМНЫЙ НЕРАБОЧИЙ
- ТЫР ПОДЗЕМНЫЙ
- ГАЗ НАДЕЗМНЫЙ Н.Д.
- КРАСНЫЙ ВИНИЛ ПРОПАНА
- ЛЕНИЙ ВОДА
- ДЕРЕВО
- ОПОРА ЛЭП
- ОПОРА ЛЭ-И
- КОЛОНА ВОДОРАЗЦ
- ГАЗ-ОПОРЕНИЕ
- ГАЗ-ОПОРЕНИЕ
- ПОДЗЕМНЫЙ ПОДЗЕМНЫЙ НЕ
- ЗАБОР ЧЕРН
- ЗАБОР ЧЕРН
- КУЗ

система координат - WPS-84
система высот - Балтийская,
План топографической съемки М1:500

Изм.	Кол. уч.	Лист	№ док.	Подп.	Дата	70-20-АД		
						Капитальный ремонт дороги по улицам И.Тайманов, Жанбыл, Т.Масина, Бейбитшилик, Ш.Жексенбаев, Казахстан, Х.Чурин, Б Жанекешов, С.Сейфуллин, И.Бегалиева,Молдагулова,№1,Елизбаева,Жангелдина в.с Сайкин,Бокейордынского района,ЗКО		
ГИП		Утежанов				ул.Жанекешова	Стадия	Лист	Листов
Разраб.		Сайнов						11	
Пров.		Утежанов				План дороги ул.Жанекешов от ПК0 до ПК 0+93.51	ТОО "Diamond L.TD"		

Формат А1

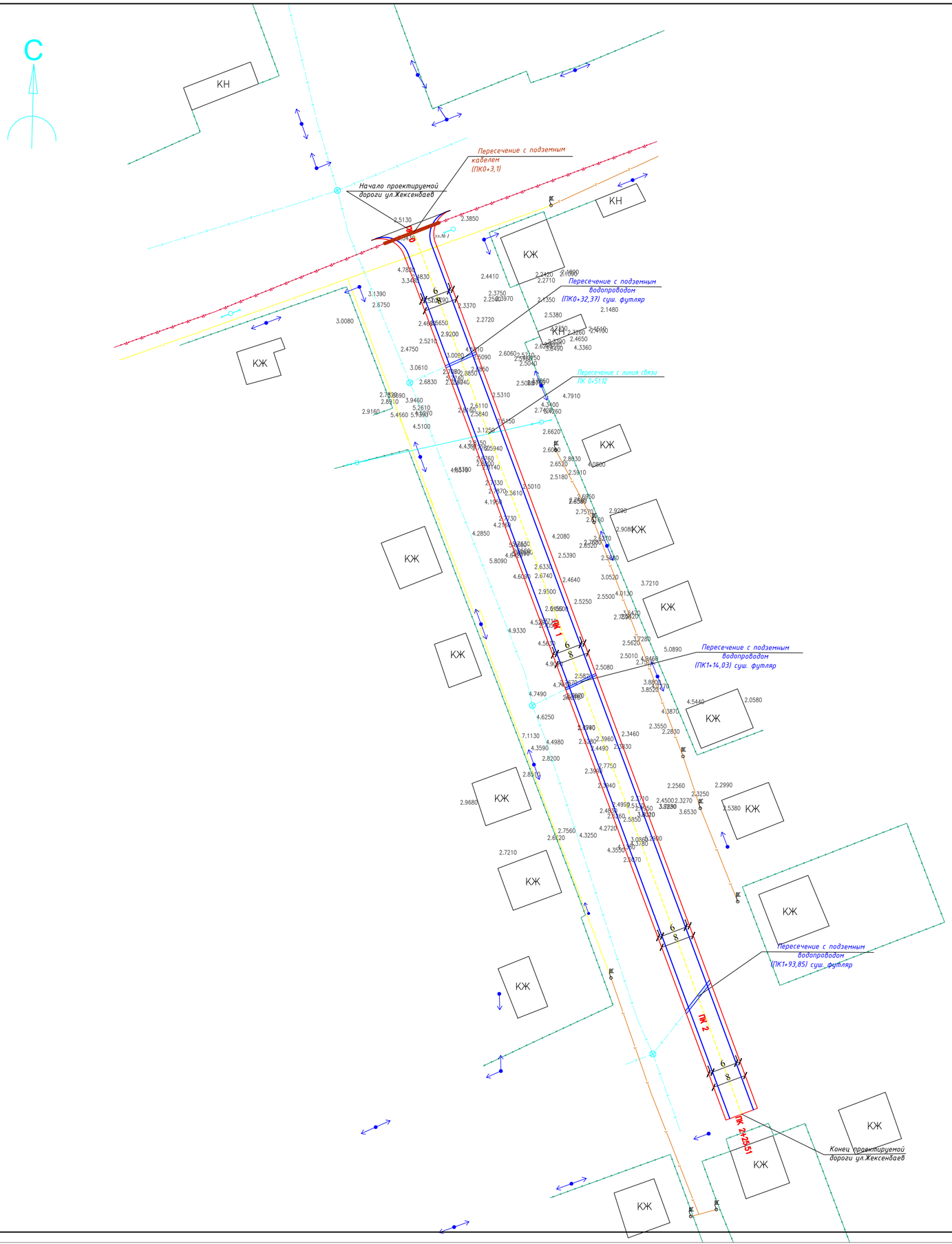

УСЛОВНЫЕ ОБОЗНАЧЕНИЯ

- КАНАЛИЗАЦИЯ
- ВОДОПРОВОД
- ВОДОПРОВОД ПОДЗЕМНЫЙ
- ТЕЛЕФОНИЗация
- 0.4кВ ПОДЗЕМНЫЙ
- 0.4кВ ПОДЗЕМНЫЙ НЕРМАЛЬНЫЙ
- 10кВ ПОДЗЕМНЫЙ
- ГАЗ НАДЗЕМНЫЙ Н.Д.
- КРАСНЫЙ ЦВЕТ ПРОПУСК
- ЗЕЛЕНЫЙ ВОДЫ
- ДЕРЕВО
- ОСВЕЩЕНИЕ
- ЛИНИЯ ЭЛ.
- ЛИНИЯ ВОДОПРОВОД
- 10кВ НАПРЯЖЕНИЕ
- ЛИНИЯ ЭЛ. ПОДЗЕМНЫЙ
- ПОДЗЕМНЫЙ ПОЖАРНЫЙ ГИ
- ДОРОЖНЫЙ ЗНАК
- ЛЕСТНИЦЫ
- КПП

система координат - WPS-84
система высот - Балтийская,
План топографической съемки М1:500

Изм.	Кол. уч.	Лист	№ док.	Подп.	Дата	70-20-АД		
						Капитальный ремонт дороги по улицам И.Тайманов, Жанбыл, Т.Масина, Бейбитшилик, Ш.Жексенбаев, Казахстан, Х.Чурин, Б. Жанекешов, С.Сейфуллин, И.Бегалиева,Молдагулова,№1,Егизбаева,Жангелдина в.с Сайкин,Бокейордынского района,ЗКО		
ГИП		Утежанов				ул.Жексенбаев	Стадия	Лист	Листов
Разраб.		Саинов						12	
Пров.		Утежанов				План дороги ул.Жексенбаев от ПК0 до ПК 2+25.51	ТОО "Diamond L.TD"		

Формат А1

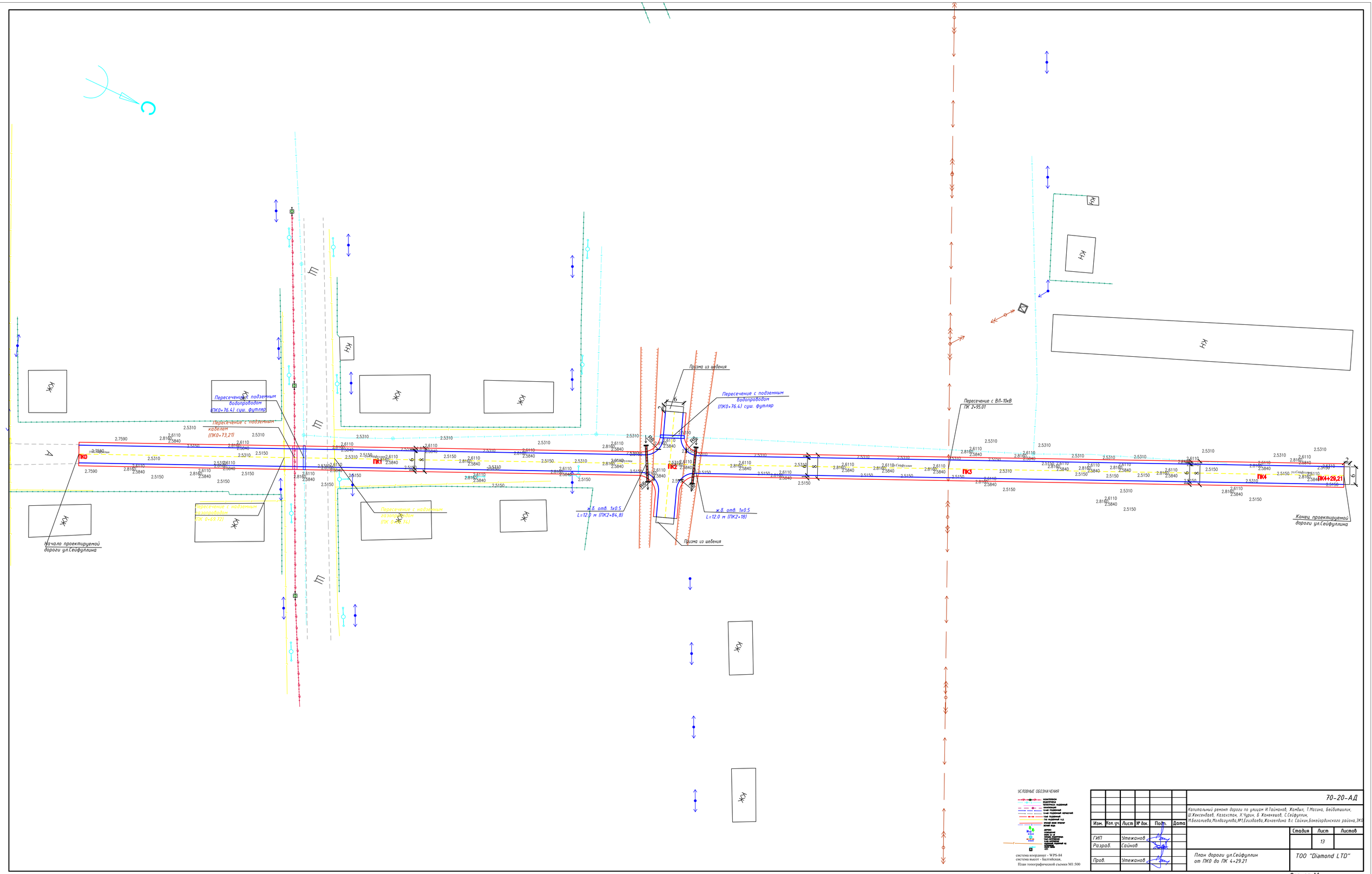

Изм.	Кол. уч.	Лист	№ док.	Подп.	Дата
ГИП		Утежанов			
Разраб.		Сайнов			
Пров.		Утежанов			

70-20-АД

Капитальный ремонт дороги по улицам И.Тайманов, Жамбыл, Т.Масина, Бейбитшилик, Ш.Жексенбаев, Казахстан, Х.Чурин, В.Конкевич, С.Сейфуллин, М.Бегалиева,Мангалиева,М.Елизаева,Конкеевдна в с Сайхин,Бокейординского района,ЗКО

Стадия	Лист	Листов
	13	

План дороги ул.Сейфуллин от ПК0 до ПК 4+29.21

ТОО "Diamond LTD"

Формат А1

ВЕДОМОСТЬ ОБЪЕМОВ РАБОТ ПО ПОКРЫТИЯМ И ЗЕМЛЯНЫМ РАБОТАМ

От ПК 0	До ПК 11+75.06	Протяжение проезжей части	Ширина, м: Проезжей части	Покрытия	основание: Верхний слой	Нижний слой	Дополнительного слоя	Укрепление обочин песчано-гравийной смесью	Площадь, м²: Проезжей части	На съездах, стоянках	Покрытия	Суммарная	Верхний слой / нижний слой: Основание	Дополнительного слоя	Укрепление обочин	Конструкция дорожной одежды	Покрытие: М-зернист. асфальтобетон h=60мм	Покрытие: Битум	Основание: Щебень h = 150 мм: 40-70	Основание: Щебень h = 150 мм: 10-20	Дополнительный слой h = 150 мм: Гравийно-песчаная смесь	Дополнительный слой h = 150 мм: Вода	Укрепление обочин h = 150 мм: ПГС	Щебень	Песок средний	Вода
																	т	т	м³	м³	м³	м³	м³	м³	м³	м³
0+0.00	4+48.69 (ул. Бокейхан)	448,69	6,0	6,0	6,75	6,75	8,13	2х1,0	2692,1	153,2	2845,3	2845,3	3218,1	3837,2	934,6	ПОКРЫТИЕ ТИП I Асфальтобетон плотный из горячей мелкозернистой щебеночной смеси, типа Б, марки II, СТ РК 1225-2013 - 0,06м Розлив вязкого битума БНД 70/100, ГОСТ 22245-90 Щебень R=600кг/см² по способу заклинки в два слоя, фракции 40-70мм, 10-20мм, СТ РК 1284-2004 - 0,15м Гравийно-песчаная смесь, ГОСТ 25607-2009 - 0,15м (Укрепление обочин) Щебеночно-гравийно-песчаная смесь, ГОСТ 25607-2009 - 0,15м	395,2	1,8	608,2	65,8	726,6	40,3	107,01	48,8	158,9	6,5
0+0.00	1+26.44 (ул. Бегалиев)	126,44	6,0	6,0	6,75	6,75	8,13	2х1,0	758,6	15,5	774,1	774,1	864,6	1029,8	263,9	ПОКРЫТИЕ ТИП I Асфальтобетон плотный из горячей мелкозернистой щебеночной смеси, типа Б, марки II, СТ РК 1225-2013 - 0,06м Розлив вязкого битума БНД 70/100, ГОСТ 22245-90 Щебень R=600кг/см² по способу заклинки в два слоя, фракции 40-70мм, 10-20мм, СТ РК 1284-2004 - 0,15м Гравийно-песчаная смесь, ГОСТ 25607-2009 - 0,15м (Укрепление обочин) Щебеночно-гравийно-песчаная смесь, ГОСТ 25607-2009 - 0,15м	107,5	0,5	163,4	17,7	194,9	10,8	30,2	13,8	44,9	1,8
0+0.00	2 (ул. Бегалиев1)	200	6,0	6,0	6,75	6,75	8,13	2х1,0	1200	15,05	1215,1	1215,1	1361,1	1627,8	203,7	ПОКРЫТИЕ ТИП I Асфальтобетон плотный из горячей мелкозернистой щебеночной смеси, типа Б, марки II, СТ РК 1225-2013 - 0,06м Розлив вязкого битума БНД 70/100, ГОСТ 22245-90 Щебень R=600кг/см² по способу заклинки в два слоя, фракции 40-70мм, 10-20мм, СТ РК 1284-2004 - 0,15м Гравийно-песчаная смесь, ГОСТ 25607-2009 - 0,15м (Укрепление обочин) Щебеночно-гравийно-песчаная смесь, ГОСТ 25607-2009 - 0,15м	168,8	0,8	257,2	27,8	308,1	17,1	23,3	10,6	34,6	1,4
0+0.00	5+36,36 (ул. Х.Чурина)	536,36	6,0	6,0	6,75	6,75	8,13	2х1,0	3218,2	210,9	3429,1	3429,1	3804,4	4559,2	1095,3	ПОКРЫТИЕ ТИП I Асфальтобетон плотный из горячей мелкозернистой щебеночной смеси, типа Б, марки II, СТ РК 1225-2013 - 0,06м Розлив вязкого битума БНД 70/100, ГОСТ 22245-90 Щебень R=600кг/см² по способу заклинки в два слоя, фракции 40-70мм, 10-20мм, СТ РК 1284-2004 - 0,15м Гравийно-песчаная смесь, ГОСТ 25607-2009 - 0,15м (Укрепление обочин) Щебеночно-гравийно-песчаная смесь, ГОСТ 25607-2009 - 0,15м	476,3	2,2	719,03	77,8	863,1	47,9	125,4	57,2	186,2	7,7
0+0.00	5+28,52 (ул. Казахстан)	528,52	6,0	6,0	6,75	6,75	8,13	2х1,0	3218,2	333,2	3551,4	3551,4	3915,8	4670,3	1023,2	ПОКРЫТИЕ ТИП I Асфальтобетон плотный из горячей мелкозернистой щебеночной смеси, типа Б, марки II, СТ РК 1225-2013 - 0,06м Розлив вязкого битума БНД 70/100, ГОСТ 22245-90 Щебень R=600кг/см² по способу заклинки в два слоя, фракции 40-70мм, 10-20мм, СТ РК 1284-2004 - 0,15м Гравийно-песчаная смесь, ГОСТ 25607-2009 - 0,15м (Укрепление обочин) Щебеночно-гравийно-песчаная смесь, ГОСТ 25607-2009 - 0,15м	493,3	2,3	740,1	80,1	884,1	49,12	117,2	53,4	173,9	7,2

УСЛОВНЫЕ ОБОЗНАЧЕНИЯ

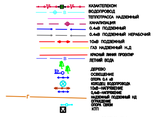

система координат - WPS-84
система высот - Балтийская.
План топографической съемки М1:500

Изм.	Кол. уч.	Лист	№ док.	Подп.	Дата	70-20-АД
						Капитальный ремонт дороги по улицам И.Тайманов, Жамбыл, Т.Масина, Бейбитшилик, Ш.Жексенбаев, Казахстан, Х.Чурин, Б.Жанекешов, С.Сейфуллин, Н.Бегалиева,Молдагулова,№1,Елизбаева,Жангелдина в.с Сайкин,Бокейординского района,ЗКО
ГИП		Утежанов				Стадия: — / Лист: 14 / Листов: —
Разраб.		Сайнов				
Пров.		Утежанов				Ведомость объемов работ по покрытиям. Ведомость объемов работ — ТОО "Diamond LTD"

Формат А1

ВЕДОМОСТЬ ОБЪЕМОВ РАБОТ ПО ПОКРЫТИЯМ И ЗЕМЛЯНЫМ РАБОТАМ

От ПК 0	До ПК 11+75.06	Протяжение проезжей части	Ширина, м: Проезжей части	Покрытия	основание: Верхний слой	Нижний слой	Дополнительного слоя	Укрепление обочин песчано-гравийной смесью	Площадь, м²: Проезжей части	На съездах, стоянках	Покрытия	Суммарная	Верхний слой / нижний слой: Основание	Дополнительного слоя	Укрепление обочин	Конструкция дорожной одежды	Покрытие: М-зернист. асфальтобетон h=60мм, т	Покрытие: Битум, т	Основание: Щебень h = 150 мм: 40-70, м³	Основание: Щебень h = 150 мм: 10-20, м³	Дополнительный слой h = 150 мм: Гравийно-песчаная смесь, м³	Дополнительный слой h = 150 мм: Вода, м³	Укрепление обочин h = 150 мм: ПГС, м³	Укрепление обочин h = 150 мм: Щебень, м³	Укрепление обочин h = 150 мм: Песок средний, м³	Укрепление обочин h = 150 мм: Вода, м³
0+0.00	5+2.56 (ул. №1)	502,56	6,0	6,0	6,75	6,75	8,13	2x1,0	3015,4	66,2	3081,5	3081,5	3354,6	4109,03	1021,4	ПОКРЫТИЕ ТИП I Асфальтобетон плотный из горячей мелкозернистой щебеночной смеси, типа Б, марки II, СТ РК 1225-2013 - 0,06м Розлив вязкого битума БНД 70/100, ГОСТ 22245-90 Щебень R=600кг/см² по способу заклинки в два слоя, фракции 40-70мм, 10-20мм, СТ РК 1284-2004 - 0,15м Гравийно-песчаная смесь, ГОСТ 25607-2009 - 0,15м (Укрепление обочин) Щебеночно-гравийно-песчаная смесь, ГОСТ 25607-2009 - 0,15м	428,02	2,003	634,02	68,6	777,8	43,1	116,95	53,3	173,6	7,1
0+0.00	4+68.07 (ул. Бейбитшилик)	468,07	6,0	6,0	6,75	6,75	8,13	2x1,0	2808,4	224,5	3032,9	3032,9	3395,2	4054,8	488,7	ПОКРЫТИЕ ТИП I Асфальтобетон плотный из горячей мелкозернистой щебеночной смеси, типа Б, марки II, СТ РК 1225-2013 - 0,06м Розлив вязкого битума БНД 70/100, ГОСТ 22245-90 Щебень R=600кг/см² по способу заклинки в два слоя, фракции 40-70мм, 10-20мм, СТ РК 1284-2004 - 0,15м Гравийно-песчаная смесь, ГОСТ 25607-2009 - 0,15м (Укрепление обочин) Щебеночно-гравийно-песчаная смесь, ГОСТ 25607-2009 - 0,15м	421,3	1,9	641,7	69,4	768,1	42,6	51,4	23,4	76,3	3,1
0+0.00	3+48.3(ул. Таймановa)	342,3	6,0	6,0	6,75	6,75	8,13	2x1,0	2053,8	15,6	2069,4	2069,4	2214,9	2656,3	658,4	ПОКРЫТИЕ ТИП I Асфальтобетон плотный из горячей мелкозернистой щебеночной смеси, типа Б, марки II, СТ РК 1225-2013 - 0,06м Розлив вязкого битума БНД 70/100, ГОСТ 22245-90 Щебень R=600кг/см² по способу заклинки в два слоя, фракции 40-70мм, 10-20мм, СТ РК 1284-2004 - 0,15м Гравийно-песчаная смесь, ГОСТ 25607-2009 - 0,15м (Укрепление обочин) Щебеночно-гравийно-песчаная смесь, ГОСТ 25607-2009 - 0,15м	287,4	1,3	418,6	45,3	502,8	27,9	75,4	34,4	111,9	4,6
0+0.00	4+53.33 (ул. Т.Масина)	453,3	6,0	6,0	6,75	6,75	8,13	2x1,0	2719,98	30,1	2750,1	2750,1	3082,2	3689,2	458,8	ПОКРЫТИЕ ТИП I Асфальтобетон плотный из горячей мелкозернистой щебеночной смеси, типа Б, марки II, СТ РК 1225-2013 - 0,06м Розлив вязкого битума БНД 70/100, ГОСТ 22245-90 Щебень R=600кг/см² по способу заклинки в два слоя, фракции 40-70мм, 10-20мм, СТ РК 1284-2004 - 0,15м Гравийно-песчаная смесь, ГОСТ 25607-2009 - 0,15м (Укрепление обочин) Щебеночно-гравийно-песчаная смесь, ГОСТ 25607-2009 - 0,15м	381,99	1,8	582,5	63,03	698,4	38,7	52,5	23,9	77,9	3,2
0+0.00	2+19.58 (ул. Жексенбаева)	219,58	6,0	6,0	6,75	6,75	8,13	2x1,0	1317,5	31,9	1349,4	1349,4	1504,3	1788,8	449,5	ПОКРЫТИЕ ТИП I Асфальтобетон плотный из горячей мелкозернистой щебеночной смеси, типа Б, марки II, СТ РК 1225-2013 - 0,06м Розлив вязкого битума БНД 70/100, ГОСТ 22245-90 Щебень R=600кг/см² по способу заклинки в два слоя, фракции 40-70мм, 10-20мм, СТ РК 1284-2004 - 0,15м Гравийно-песчаная смесь, ГОСТ 25607-2009 - 0,15м (Укрепление обочин) Щебеночно-гравийно-песчаная смесь, ГОСТ 25607-2009 - 0,15м	187,4	0,9	284,3	30,8	338,6	18,8	51,5	23,5	76,4	3,1

ВЕДОМОСТЬ РЕПЕРОВ

Название	Отметка репера абсолютная, м	Отметка земли, м	Тип репера	Описание
Rp-1	2.96	2.66	грунтовый	
Rp-2	4.58	4.28	грунтовый	
Rp-3	2.91	2.61	грунтовый	
Rp-4	2.60	2.30	грунтовый	
Rp-5	2.14	1.84	грунтовый	
Rp-6	1,96	1.66	грунтовый	
Rp-7	3.05	2.75	грунтовый	
Rp-8	1.1	0.80	грунтовый	
Rp-9	3.73	3.43	грунтовый	
Rp-10	3.91	3.61	грунтовый	
Rp-11	2.18	1.88	грунтовый	
Rp-12	2.60	2.30	грунтовый	
Rp-13	1.91	1.61	грунтовый	

УСЛОВНЫЕ ОБОЗНАЧЕНИЯ

система координат - WPS-84
система высот - Балтийская,
План топографической съемки М1:500

Изм.	Кол. уч.	Лист	№ док.	Подп.	Дата	70-20-АД
						Капитальный ремонт дороги по улицам И.Таймановa, Жанбыл, Т.Масина, Бейбитшилик, Ш.Жексенбаев, Казахстан, Х.Чурин, Б Жанекешов, С.Сейфуллин, М.Бегалиева,Молдагулова,№1,Елгазбаева,Жангелдина в.с Сайкин,Бокейординского района,ЗКО
ГИП		Утежанов				Стадия: — / Лист: 15 / Листов: —
Разраб.		Сайнов				
Пров.		Утежанов				Ведомость объемов работ по покрытиям. Ведомость объемов работ — ТОО "Diamond LTD"

Формат А1

ВЕДОМОСТЬ ОБЪЕМОВ РАБОТ ПО ПОКРЫТИЯМ И ЗЕМЛЯНЫМ РАБОТАМ

От ПК 0	До ПК 11+75.06	Протяжение проезжей части	Ширина, м: Проезжей части	Покрытия	основание: Верхний слой	Нижний слой	Дополнительного слоя	Укрепление обочин песчано-гравийной смесью	Площадь, м²: Проезжей части	На съездах, стоянках	Покрытия	Суммарная	Основание: Верхний слой / нижний слой	Дополнительного слоя	Укрепление обочин	Конструкция дорожной одежды	Покрытие: М-зернист. асфальтобетон h=60мм	Битум	Основание: Щебень h = 150 мм: 40-70	10-20	Дополнительный слой h = 150 мм: Гравийно-песчаная смесь	Вода	Укрепление обочин h = 150 мм: ПГС	Щебень	Песок средний	Вода
																	т	т	м³	м³	м³	м³	м³	м³	м³	м³
0+0.00	3+31,4 (ул. Жамбыл)	331,4	6,0	6,0	6,75	6,75	8,13	2x1,0	1988,4	41,2	2029,6	2029,6	2117,95	2529,6	627,9	ПОКРЫТИЕ ТИП I Асфальтобетон плотный из горячей мелкозернистой щебеночной смеси, типа Б, марки II, СТ РК 1225-2013 - 0,06м Розлив вязкого битума БНД 70/100, ГОСТ 22245-90 Щебень R=600кг/см² по способу заклинки в два слоя, фракции 40-70мм, 10-20мм, СТ РК 1284-2004 - 0,15м Гравийно-песчаная смесь, ГОСТ 25607-2009 - 0,15м (Укрепление обочин) Щебеночно-гравийно-песчаная смесь, ГОСТ 25607-2009 - 0,15м	281,9	1,3	400,3	43,3	478,9	26,6	71,9	32,8	106,7	4,4
0+0.00	7+68 (ул. Егизбаева)	768	6,0	6,0	6,75	6,75	8,13	2x1,0	4608	412,3	5020,3	5020,3	5628,9	6739,2	1611,3	ПОКРЫТИЕ ТИП I Асфальтобетон плотный из горячей мелкозернистой щебеночной смеси, типа Б, марки II, СТ РК 1225-2013 - 0,06м Розлив вязкого битума БНД 70/100, ГОСТ 22245-90 Щебень R=600кг/см² по способу заклинки в два слоя, фракции 40-70мм, 10-20мм, СТ РК 1284-2004 - 0,15м Гравийно-песчаная смесь, ГОСТ 25607-2009 - 0,15м (Укрепление обочин) Щебеночно-гравийно-песчаная смесь, ГОСТ 25607-2009 - 0,15м	697,3	3,3	1063,9	115,1	1275,7	70,8	184,5	84,11	273,9	11,3
0+0.00	93,51 (ул. Жанекешова)	93,51	6,0	6,0	6,75	6,75	8,13	2x1,0	561,1	-	561,1	561,1	631,2	760,3	187,1	ПОКРЫТИЕ ТИП I Асфальтобетон плотный из горячей мелкозернистой щебеночной смеси, типа Б, марки II, СТ РК 1225-2013 - 0,06м Розлив вязкого битума БНД 70/100, ГОСТ 22245-90 Щебень R=600кг/см² по способу заклинки в два слоя, фракции 40-70мм, 10-20мм, СТ РК 1284-2004 - 0,15м Гравийно-песчаная смесь, ГОСТ 25607-2009 - 0,15м (Укрепление обочин) Щебеночно-гравийно-песчаная смесь, ГОСТ 25607-2009 - 0,15м	77,95	0,4	119,3	12,9	143,9	7,9	21,4	9,8	31,8	1,3
0+0.00	225,51 (ул. Жексенбаев)	225,51	6,0	6,0	6,75	6,75	8,13	2x1,0	1353,1	-	1353,1	1353,1	1522,2	1833,4	451,2	ПОКРЫТИЕ ТИП I Асфальтобетон плотный из горячей мелкозернистой щебеночной смеси, типа Б, марки II, СТ РК 1225-2013 - 0,06м Розлив вязкого битума БНД 70/100, ГОСТ 22245-90 Щебень R=600кг/см² по способу заклинки в два слоя, фракции 40-70мм, 10-20мм, СТ РК 1284-2004 - 0,15м Гравийно-песчаная смесь, ГОСТ 25607-2009 - 0,15м (Укрепление обочин) Щебеночно-гравийно-песчаная смесь, ГОСТ 25607-2009 - 0,15м	187,9	0,9	287,7	31,1	347,1	19,3	51,7	23,6	76,7	3,2

От ПК 0	До ПК 11+75.06	Протяжение проезжей части	Ширина, м: Проезжей части	Покрытия	основание: Верхний слой	Нижний слой	Дополнительного слоя	Укрепление обочин песчано-гравийной смесью	Площадь, м²: Проезжей части	На съездах, стоянках	Покрытия	Суммарная	Основание: Верхний слой / нижний слой	Дополнительного слоя	Укрепление обочин	Конструкция дорожной одежды	Покрытие: М-зернист. асфальтобетон h=60мм	Битум	Основание: Щебень h = 150 мм: 40-70	10-20	Дополнительный слой h = 150 мм: Гравийно-песчаная смесь	Вода	Укрепление обочин h = 150 мм: ПГС	Щебень	Песок средний	Вода
																	т	т	м³	м³	м³	м³	м³	м³	м³	м³
0+0.00	4+29,21 (ул. Сейфуллин)	429,21	6,0	6,0	6,75	6,75	8,13	2x1,0	2575,3	-	2575,3	2575,3	2897,2	3489,5	858,5	ПОКРЫТИЕ ТИП I Асфальтобетон плотный из горячей мелкозернистой щебеночной смеси, типа Б, марки II, СТ РК 1225-2013 - 0,06м Розлив вязкого битума БНД 70/100, ГОСТ 22245-90 Щебень R=600кг/см² по способу заклинки в два слоя, фракции 40-70мм, 10-20мм, СТ РК 1284-2004 - 0,15м Гравийно-песчаная смесь, ГОСТ 25607-2009 - 0,15м (Укрепление обочин) Щебеночно-гравийно-песчаная смесь, ГОСТ 25607-2009 - 0,15м	357,7	1,7	547,6	59,2	660,6	36,6	98,3	44,8	145,9	6,01

п/п	Наименование	Ед. изм.	Кол-во
	НАРАЩИВАНИЕ ГОРЛОВИНЫ КОЛОДЦА		
1	Монолитный бетон марки В22.5	шт./м³	5/3,5
2	Крышка колодца (Люк типа Л, ГОСТ 3634-89)	шт.	5

ВЕДОМОСТЬ ОБЪЕМОВ РАБОТ

п/п	Наименование	Ед. изм.	Кол-во
	ВЕДОМОСТЬ СТРОИТЕЛЬНЫХ РАБОТ		
1	Срезка грунта под проезжей частью, $t_{срезки}$=0,2м	м³	7127,5
2	Обратная засыпка земляного полотна проезжей части с коэф. уплотнения к=1.05	м³	5940.8
3	Укатка грунта под проезжей частью	м²/м³	35637,2 / 7127,5
4	Труба водопропускная ж/б Ф0.5м, L=12.0м (по ТП Серия 3.501.1-144, вып. 0-4)	шт.	5
5	Труба водопропускная ж.б 1.0Ф1.0м, L=14.0м	шт.	3
6			
7			
8			

ПОКРЫТИЕ ТИП I

Конструкция асфальтобетонного покрытия проезжей части

РАСХОД МАТЕРИАЛОВ НА 1000 м²

покрытие		основание		дополнительный слой		укрепление обочин h=150 мм		
		щебень h=150мм		h=150мм		щебеночно-гравийно-песчаная смесь		вода
м/зернист а/бетон h=60мм	битум	40-70	10-20	гравийно-песчаная смесь	вода	ПГС	щебень	
т	т	м³	м³	м³	м³	м³	м³	м³
138,9	0,65	189,0	20,45	189,30	10,50	114,50	52,20	7,0

УСЛОВНЫЕ ОБОЗНАЧЕНИЯ

- КАБЮЛЕПРОВОД
- ВОДОПРОВОД
- ТЕПЛОТРАССА НАДЗЕМНАЯ
- ГАЗ ПОДЗЕМНЫЙ
- Б-МЕ ПОДЗЕМНЫЙ
- Б-МЕ ПОДЗЕМНЫЙ НЕРМАЛЬНЫЙ
- ТЫЛ ПОДЗЕМНЫЙ
- ГАЗ ПОДЗЕМНЫЙ Н.Д.
- КРАЙ ЗАЛИВ ПРИБОРЫ ЛЕНИЯ ВОДЫ
- ДЕРЕВО
- ОСВЕЩЕНИЕ
- ЛИНИЯ ЭЛ.
- КОНТЕЙ ВИДЕОНАБЛЮ
- ТЫЛ-НАПРЕЖЕНИЕ
- ТЕЛЕФОН ПОДЗЕМНЫЙ
- ТЫЛЕФОН ПОДЗЕМНЫЙ Н.Д.
- ОГРАЖДЕНИЕ
- ЗАБОР
- КПП

система координат - WPS-84
система высот - Балтийская,
План топографической съемки М1:500

Изм.	Кол. уч.	Лист	№ док.	Подп.	Дата
ГИП		Утежанов			
Разраб.		Сайнов			
Пров.		Утежанов			

70-20-АД

Капитальный ремонт дороги по улицам И.Тайманов, Жамбыл, Т.Масина, Бейбитшилик, Ш.Жексенбаев, Казахстан, Х.Чурин, Б.Жанекешов, С.Сейфуллин, Н.Бегалиева,Молдагулова,№1,Егизбаева,Жангелдина в.с Сайкин,Бокейординского района,ЗКО

ул.Бокейхан,ул Бегалиева

Стадия	Лист	Листов
	16	

Ведомость объемов работ по покрытиям
Ведомость объемов работ

ТОО "Diamond LTD"

Формат А1

ПОПЕРЕЧНЫЙ ПРОФИЛЬ КОНСТРУКЦИЙ ЗЕМЛЯНОГО ПОЛОТНА И ДОРОЖНОЙ ОДЕЖДЫ

Тип I

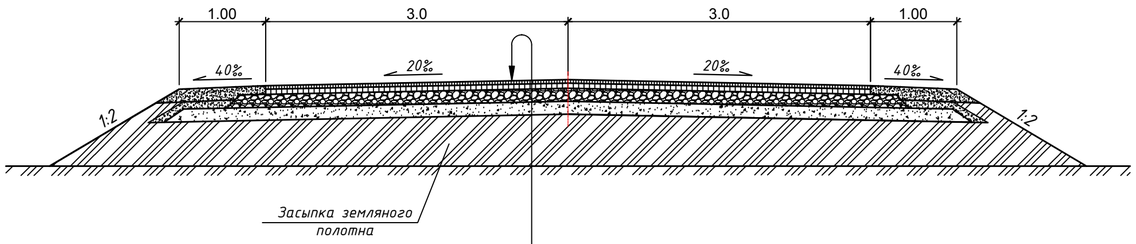

Асфальтобетон плотный из горячей мелкозернистой щебеночной смеси, типа Б, марки II, СТ РК 1225-2013 - 0,06м

Розлив вязкого битума БНД 70/100, ГОСТ 22245-90

Щебень R=600кг/см² по способу заклинки в два слоя, фракции 40-70мм, 10-20мм, СТ РК 1284-2004 - 0,15м

Гравийно-песчаная смесь, ГОСТ 25607-2009 - 0,15м

Уплотненный грунт ($K_{упл}$=0,95)

УЗЕЛ-1

(размеры указаны в метрах)

Асфальтобетон плотный из горячей мелкозернистой щебеночной смеси, типа Б, марки II, СТ РК 1225-2013 - 0,06м

Розлив вязкого битума БНД 60/90, ГОСТ 22245-90

Щебень R=600кг/см² по способу заклинки в два слоя, фракции 40-70мм, 10-20мм, СТ РК 1284-2004 - 0,15м

Гравийно-песчаная смесь, ГОСТ 25607-2009 - 0,15м

Уплотненный грунт ($K_{упл}$=0,95)

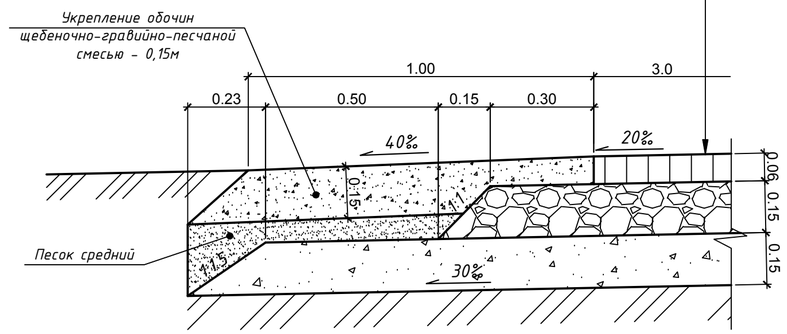

РАЗРЕЗ 1-1

(размеры указаны в метрах)

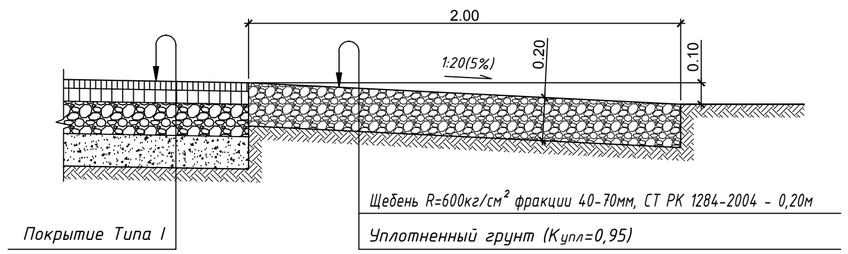

Щебень R=600кг/см² фракции 40-70мм, СТ РК 1284-2004 - 0,20м

Уплотненный грунт ($K_{упл}$=0,95)

ПРИЗМА ИЗ ЩЕБНЯ НА СЪЕЗДАХ

(размеры указаны в метрах)

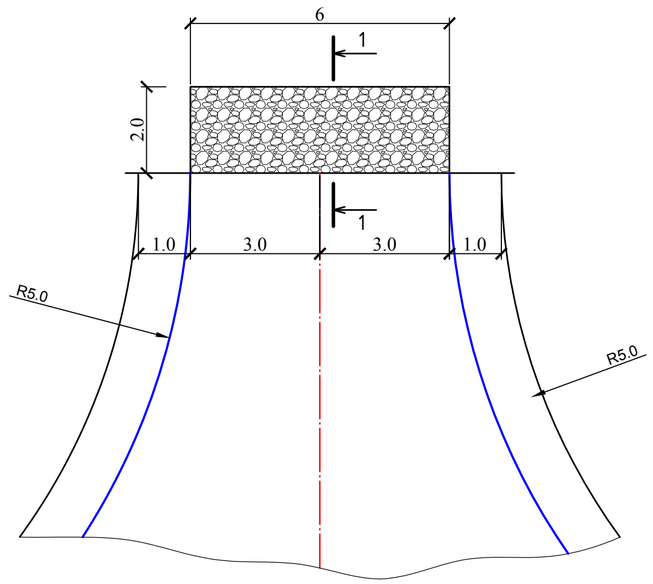

Изм.	Кол.уч	Лист	№док	Подпись	Дата
ГИП		Утежанов			
Разраб.		Сайнов			
Пров.		Утежанов			

70-20-АД

Капитальный ремонт дороги по улицам И.Тайманов, Жамбыл, Т.Масина, Бейбитшилик, Ш.Жексенбаев, Казахстан, Х.Чурин, Б Жанекешов, С.Сейфуллин, М.Бегалиева,Молдагулова,№1,Егизбаева,Жангелдина в.с Сайхин,Бокейординского района,ЗКО

Стадия	Лист	Листов
РП	17	

Поперечный профиль конструкций земляного полотна и дорожной одежды.

ТОО "Diamond LTD"

Взам. инв. №

Подп. и дата

Инв. № подл.

Формат А2

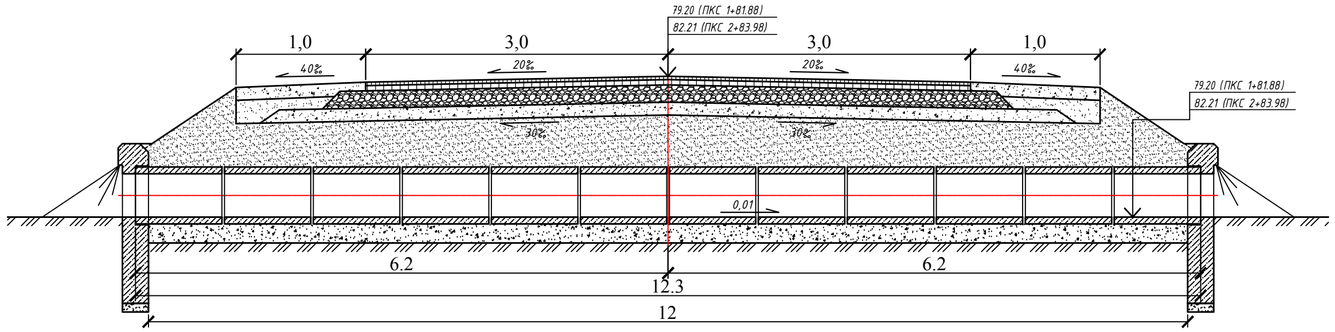

Устройство гидроизоляции

битумной мастичной неармированной (обмазочной)

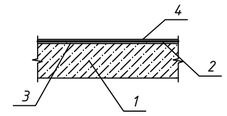

1 - звено трубы;
2 - подготовительный слой;
3 - битумная грунтовка;
4 - слой битумной мастики толщиной 3+0,5мм

Устройство стыка звеньев и секций трубы

при битумной мастичной неармированной гидроизоляции
(обмазочной)
(размеры указаны в сантиметрах)

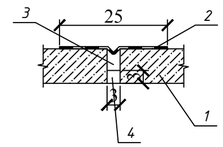

1 - звено трубы;
2 - гидроизоляция деформационного шва;
3 - пакля, пропитанная битумом;
4 - расшивка цементно-песчаным раствором

Вид спереди

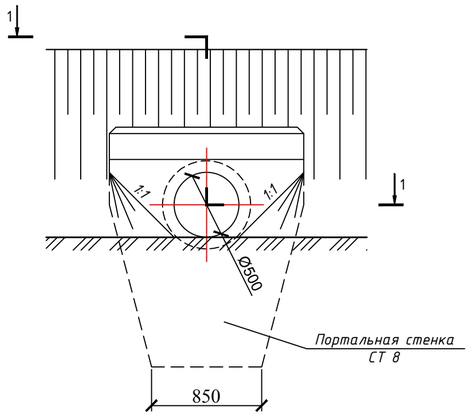

Разрез по оси трубы
(гидроизоляция не показана)

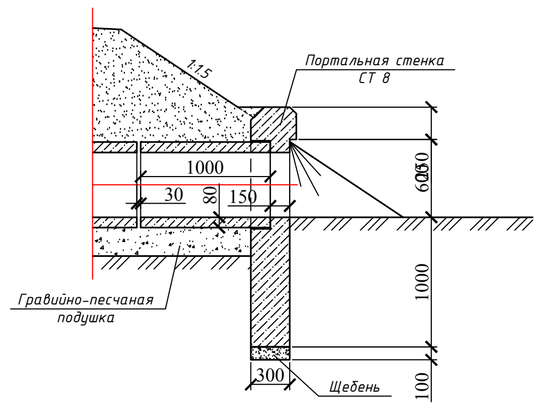

1-1

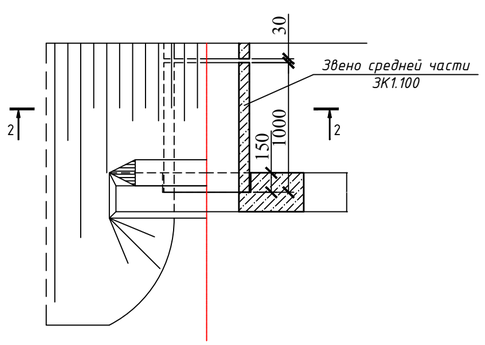

2-2
(насыпь не показана)

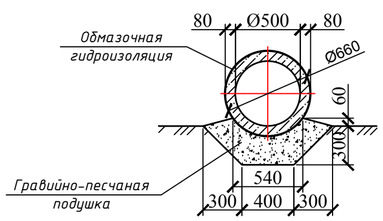

ВЕДОМОСТЬ ОБЪЕМОВ РАБОТ НА ОДНУ ЕДИНИЦУ ВОДОПРОПУСКНОЙ ТРУБЫ Ф0.5м

п/п	Наименование	Ед. изм.	Кол-во
	ДЛЯ ТРУБ ДЛИНОЙ 12,0м		
1	Рытье котлована	$м^3$	2,44
2	Гравийно-песчаная подушка	$м^3$	2,44
3	Щебень	$м^3$	0,054
4	Обмазочная гидроизоляция	$м^2$	25,9
5	Гидроизоляция деформационного шва	$м^2$	8,5
6	Конопатка швов паклей	кг	2,22
7	Цементно-песчаный раствор	$м^3$	0,048
8	Звено средней части ЗК1.100	шт.	12
9	Портальная стенка СТ 8	шт.	2
10	Засыпка котлована	$м^3$	6,7

Изм.	Кол.уч	Лист	№док	Подпись	Дата
ГИП		Утежанов			
Разраб.		Сайнов			
Пров.		Утежанов			

70-20-АД

Капитальный ремонт дороги по улицам И.Тайманов, Жамбыл, Т.Масина, Бейбитшилик, Ш.Жексенбаев, Казахстан, Х.Чурин, Б Жанекешов, С.Сейфуллин, М.Бегалиева,Молдагулова,№1,Егизбаева,Жангелдина в.с Сайхин,Бокейординского района,ЗКО

Стадия	Лист	Листов
РП	18	

Оголовок с цилиндрическим эвеном трубы отверстием 0,5м (L=12.0м)

ТОО "Diamond LTD"

Взам. инв. №

Подп. и дата

Инв. № подл.

Формат А2

ПРОДОЛЬНЫЙ РАЗРЕЗ ПО ОСИ ТРУБЫ
М1:50

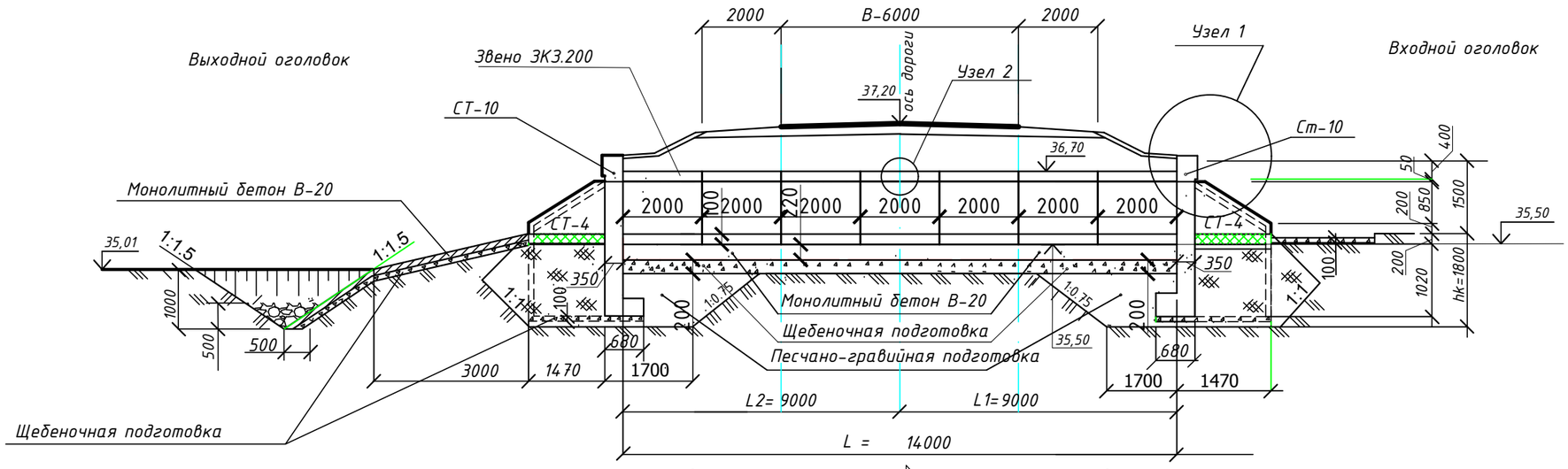

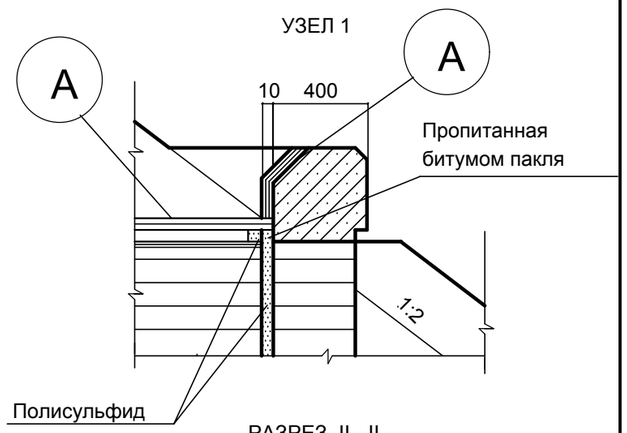

РАЗРЕЗ II - II
М 1 : 50

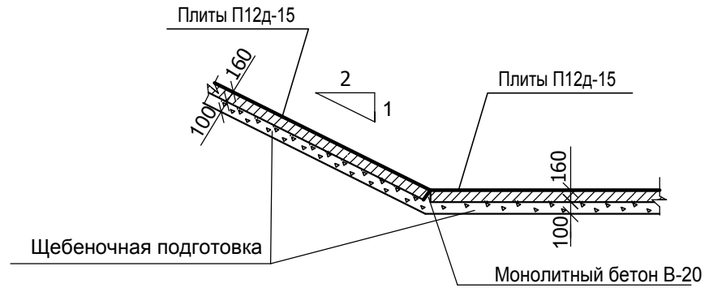

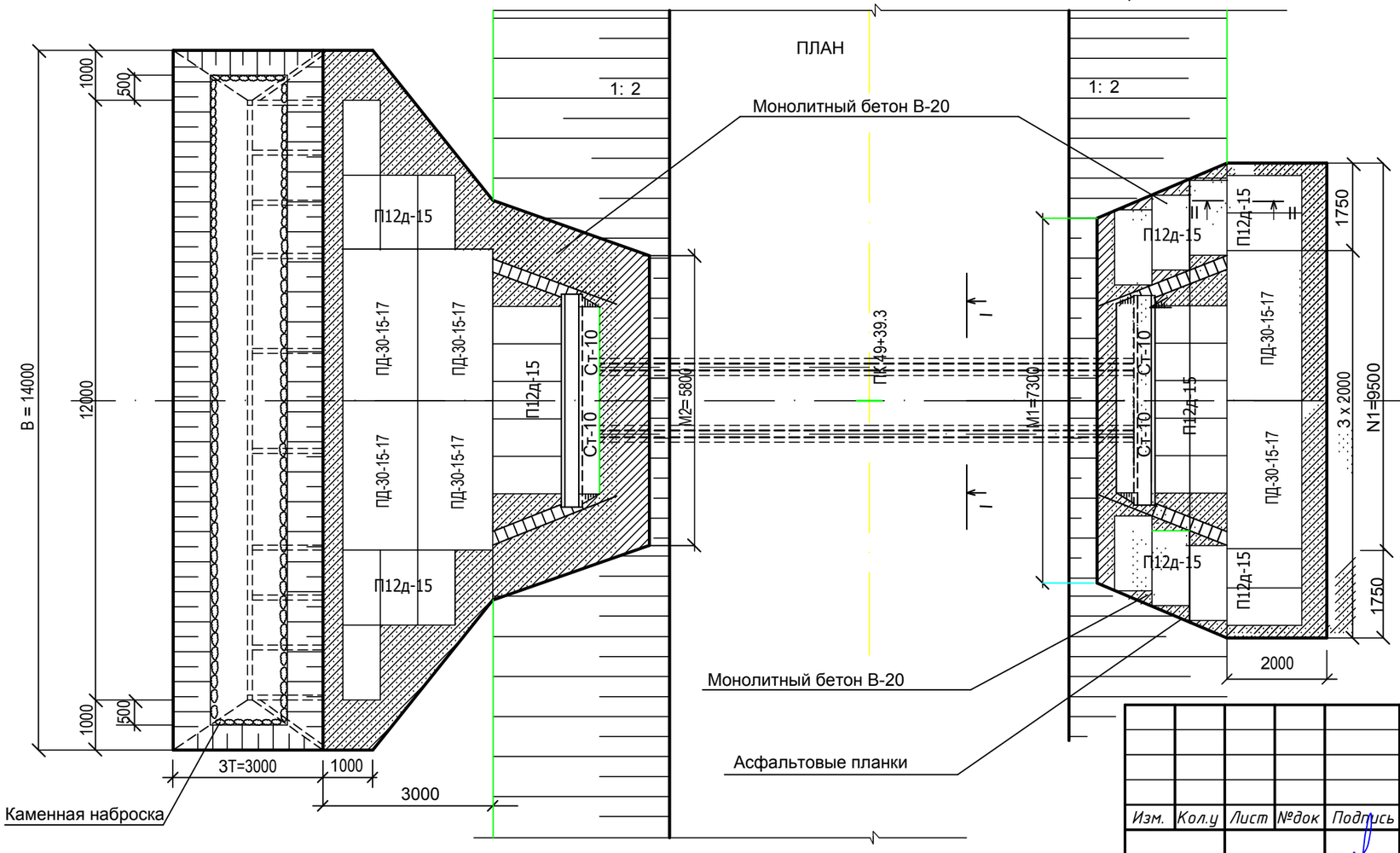

УЗЕЛ 2

A ОБМАЗОЧНАЯ ГИДРОИЗОЛЯЦИЯ

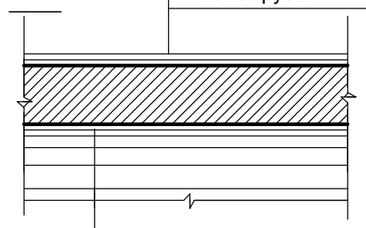

Наружная гидроизоляция
- Полихлорвиниловая пленка ПХВ ТУ 102-340-83
- Битумно- полимерная мастика ГГ 750 по ТУ 102-340-83
- Тело трубы

Гидроизоляция внутренней поверхности
- Тело трубы
- Битумно- полимерная мастика ГГ 750 по ТУ 102-340-83

Примечание: Труба водопропускная ж/б Ф1.0м, L=14.0м – 1 шт.

Изм.	Кол.у	Лист	№док	Подпись	Дата
ГИП		Утежанов			
Разраб.		Рыскалиев			
Пров.		Утежанов			

70-20-АД

Капитальный ремонт дороги по улицам И.Тайманов, Жамбыл, Т.Масина, Бейбитшилик, Ш.Жексенбаев, Казахстан, Х.Чурин, Б Жанекешов, С.Сейфуллин, М.Бегалиева,Молдагулова,№1,Егизбаева,Жангелдина в.с Сайхин,Бокейординского района,ЗКО

Стадия	Лист	Листов
РП	19	

Круглая железобетонная труба Ф1.0м с нормальным входным звеном

ТОО "Diamond LTD"

Взам. инв. №
Подп. и дата
Инв. № подл.

Формат А3

ФАСАД ВХОДНОГО ОГОЛОВКА
М1:50

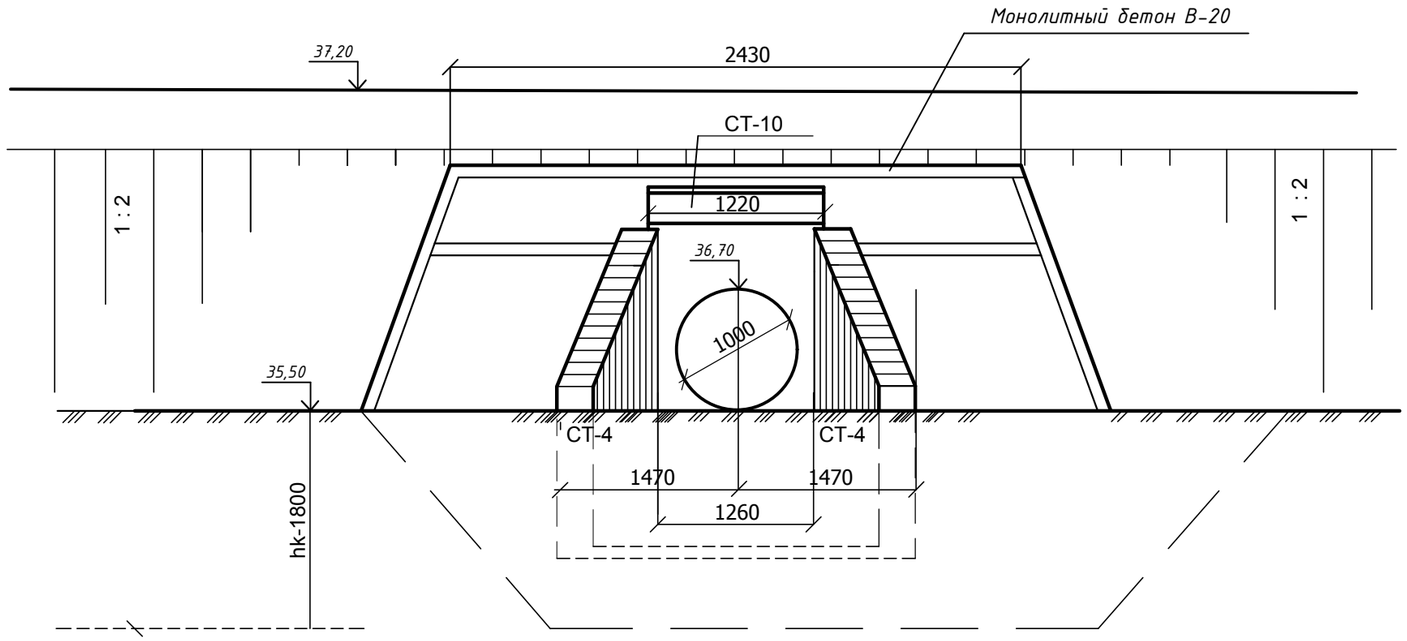

ДЕТАЛЬ УСТАНОВКИ АСФАЛЬТОВОЙ ПЛАНКИ

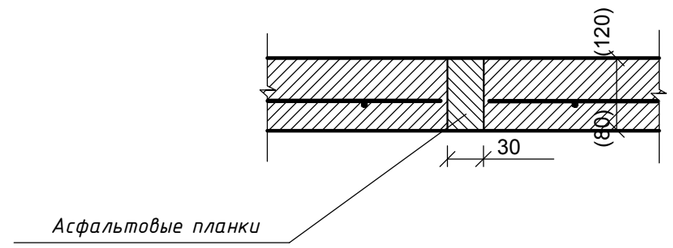

РАЗРЕЗ I - I
М1:50
(насыпь не показана)

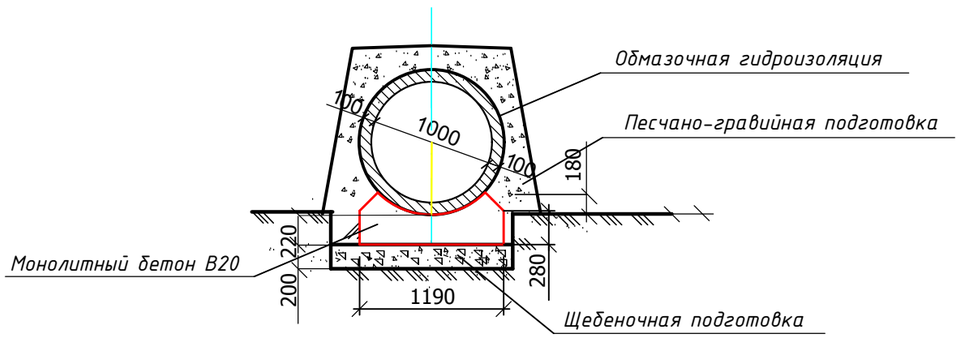

ПРИМЕЧАНИЯ:

1. Конструкция блоков портальных стенок и откосных стенок принята применительно к типовому проекту серии 3.501.1-144"Трубы водопропускные круглые железобетонные сборные для железных и автомобильных дорог."Выпуск 0-4,1.
2. Укрепление русел и откосов принято применительно к типовому проекту серии 501-0-46 "Укрепление русел и откосов насыпей водопропускных труб."
3. Бетон портальных блоков приготовить на сульфатостойком портландцементе водонепроницаемостью W6 по ГОСТ 10178-76.
4. Морозостойкость ж.б и бетонных конструкций трубы F-300.
5. Положение входного оголовка по ходу пикетажа справа.

						70-20-АД		
						Капитальный ремонт дороги по улицам И.Тайманов, Жамбыл, Т.Масина, Бейбитшилик, Ш.Жексенбаев, Казахстан, Х.Чурин, Б Жанекешов, С.Сейфуллин, М.Бегалиева,Молдагулова,№1,Егизбаева,Жангелдина в.с Сайхин,Бокейординского района,ЗКО		
Изм.	Кол.у	Лист	№док	Подпись	Дата			
							Стадия	Лист	Листов
ГИП		Утежанов					РП	20	
Разраб.		Рыскалиев							
Пров.		Утежанов				Сечение трубы	ТОО "Diamond LTD"		

Взам. инв. №

Подп. и дата

Инв. № подл.

Формат А3

ВЕДОМОСТЬ ОБЪЕМОВ РАБОТ НА ОДНУ ЕДИНИЦУ ВОДОПРОПУСКНОЙ ТРУБЫ

№ п.п.	Наименование работ	Ед. изм.	Кол-во
	I Оголовки		
1	Рытье котлована	$м^3$	27.00
2	Песчано-гравийная подготовка	$м^3$	38.00
3	Щебеночная подготовка	$м^3$	1.72
4	Ж.б.портальный блок СТ10 бетон В20	шт./$м^3$	2/2.02
5	Ж.б. откосные стенки СТ4, бетон В20	шт./$м^3$	4/3.92
6	Монолитный бетон лотка бетон В20	$м^3$	5.9
7	Гидроизоляция обмазочная Гидроизоляция оклеечная	$м^2$ $м^2$	68.0 5.0
8	Заделка швов полисульфидом	т	0.30
9	Засыпка котлована	$м^2$	35.0
	II Тело трубы		
1	Рытье котлована	м3	7.5
2	Подготовка из песчано-гравийной смеси	м3	7.5
3	Монолитный бетон под тело трубы В20	м3	5.27
4	Звено средней части ж.б. труба ЗКЗ.200, ОСТ 35-27.0-85	шт/п.м	8/16.0
5	Гидроизоляция обмазочная	м2	114.0
6	Полихлорвиниловая пленка ПХВ ТУ 102-340-83	м2	57.00
7	Заполнение пазух песчано-гравийной смесью	м3	21.6
8	Обсыпка трубы вручную	м3	51.0

	III Укрепительные работы		
1	Земляные работы (площадь укрепления)	м3/м2	15.0/95.27
2	Укрепление русла на входе плитами ПД-30-15-17 на подготовке из щебня Н=100мм	шт/м2	2/9.0
3	Укрепление русла на входе плитами П12д-15 на подготовке из щебня Н=100мм	шт/м2	9/10.12
4	Укрепление русла на входе монолитным бетоном В20 F200 Н=80мм на подготовке из щебня Н=100мм	м3/м2	0.58/7.20
5	Арматура А -I ГОСТ5781-82*	кг	15.53
6	Укрепление откосов на входе плитами П12д-15 бетоном В-20 на подготовке из щебня Н=100мм	шт/м2	6.0/6.75
7	Укрепление откосов на входе и выходе монолитным бетоном В-20 Н=80мм на подготовке из щебня Н=100мм	м3/м2	2.32/29.12
8	Укрепление русла на выходе плитами ПД-30-15-17 на подготовке из щебня Н=100мм	шт/м2	4/18.0
9	Укрепление русла на выходе плитами П12д-15 на подготовке из щебня Н=100мм	шт/м2	13/14.62
10	Укрепление русла на выходе монолитным бетоном В20 F200 Н=120мм на подготовке из щебня Н=100мм	м3/м2	0.93/7.78
11	Арматура А -I ГОСТ5781-82*	кг	17.45
12	Асфальтовые планки	м3	0.4
	IV Объем работ конца укрепления		
1	Земляные работы/Площадь укрепления/	м3/м2	33/42.0
2	Щебеночная подготовка Н-100мм	м3	4.20
3	Укрепление монолитным бетоном В-20 Н-120мм на подготовке из щебня Н-100мм	м3/м2	5.09/42.4
4	Арматура А -I ГОСТ5781-82*	кг	92.65
5	Асфальтовые планки	м3	0.28
6	Каменная наброска	м3	5.18

Взам. инв. №

Подп. и дата

Инв. № подл.

Изм.	Кол.у	Лист	№док	Подпись	Дата
ГИП		Утежанов			
Разраб.		Рыскалиев			
Пров.		Утежанов			

70-20-АД

Капитальный ремонт дороги по улицам И.Тайманов, Жамбыл, Т.Масина, Бейбитшилик, Ш.Жексенбаев, Казахстан, Х.Чурин, Б Жанекешов, С.Сейфуллин, М.Бегалиева,Молдагулова,№1,Егизбаева,Жангелдина в.с Сайхин,Бокейординского района,ЗКО

Стадия	Лист	Листов
РП	21	

Ведомость объемов работ трубы

ТОО "Diamond LTD"

Формат А3

Продольный профиль дороги ул.Бокейхан от ПК 0 до ПК 4+48,69

М 1:1000 – по горизонтали
М 1:100 – по вертикали

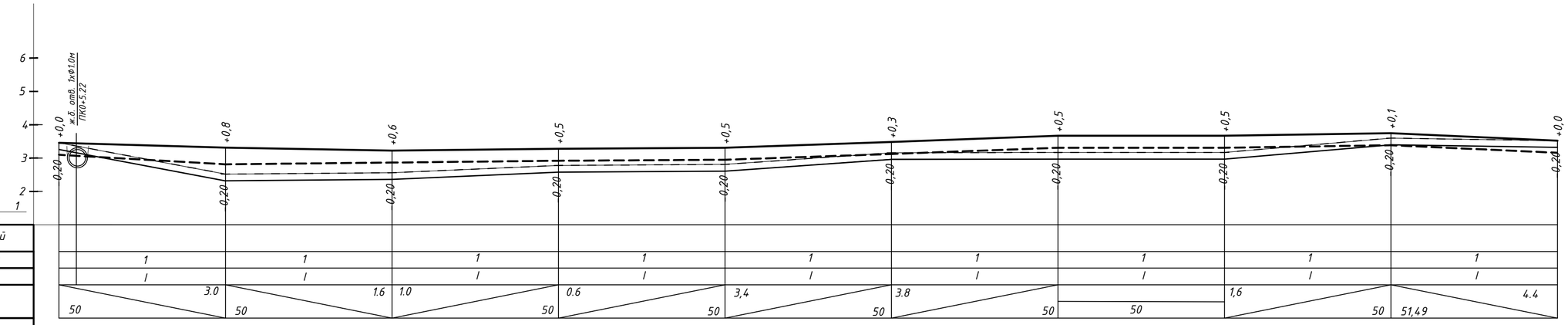

Тип покрытия	Облегченный									
Тип местности по увлажнению		1	1	1	1	1	1	1	1	1
Тип поперечного профиля		I	I	I	I	I	I	I	I	I
Проектные данные	Уклон, ‰; вертикальная кривая, м	3.0 / 50	1.6 / 50	1.0 / 50	0.6 / 50	3,4 / 50	3.8 / 50	50	1,6 / 50	4.4 / 51,49
Проектные данные	Отметка оси дороги, м	3.46	3,31	3,23	3,28	3,31	3.48	3,67	3.67	3,75	3,52
Фактические данные	Отметка рельефа, м	3.46	2,52	2,56	2,78	2,81	3.16	3,17	3,17	3,60	3,52
Фактические данные	Расстояние, м	50	50	50	50	50	50	50	50	51.49	
Пикет, элементы плана, километры		ПК 0		1		2		3		4	50

Продольный профиль дороги ул.Бергалиева от ПК 0 до ПК 1+26,44

М 1:1000 – по горизонтали
М 1:100 – по вертикали

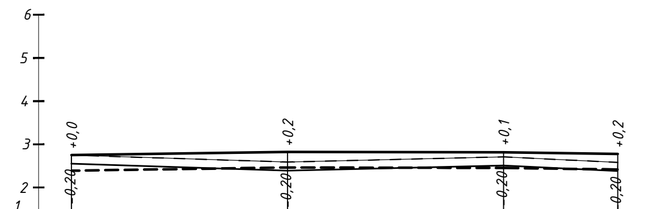

Тип покрытия	Облегченный				
Тип местности по увлажнению		1	1	1	
Тип поперечного профиля		I	I	I	
Проектные данные	Уклон, ‰; вертикальная кривая, м	1.4 / 50	50 / 0.2	50 / 1.1	
Проектные данные	Отметка оси дороги, м	2.75	2.82	2.81	2.78
Фактические данные	Отметка рельефа, м	2.75	2.59	2.71	2.58
Фактические данные	Расстояние, м	50	50	26,44	
Пикет, элементы плана, километры		0	50	1	1+26,44

УСЛОВНЫЕ ОБОЗНАЧЕНИЯ:

- Верх проектируемой дорожной одежды
- Низ проектируемой дорожной одежды
- Фактический рельеф
- Рельеф после срезки растительного грунта
- Срезка растительного грунта

Изм.	Кол.уч	Лист	№док	Подпись	Дата
ГИП		Утежанов			
Разраб.		Сайнов			
Пров.		Утежанов			

70-20-АД

Капитальный ремонт дороги по улицам И.Тайманов, Жамбыл, Т.Масина, Бейбитшилик, Ш.Жексенбаев, Казахстан, Х.Чурин, Б Жанекешов, С.Сейфуллин, М.Бегалиева,Молдагулова,№1,Егизбаева,Жангелдина в.с Сайхин,Бокейординского района,ЗКО

Продольный профиль дороги ул.Бокейхан от ПК 0 до ПК 4+48,69,ул.Бергалиева от ПК 0 до ПК 1+26,44

Стадия	Лист	Листов
РП	22	

Продольный профиль дороги

ТОО "Diamond LTD"

Подп. и дата

Инв. № подл.

Формат А2

Продольный профиль дороги ул.Бегалиева от ПК 0 до ПК 2

М 1:1000 – по горизонтали
М 1:100 – по вертикали

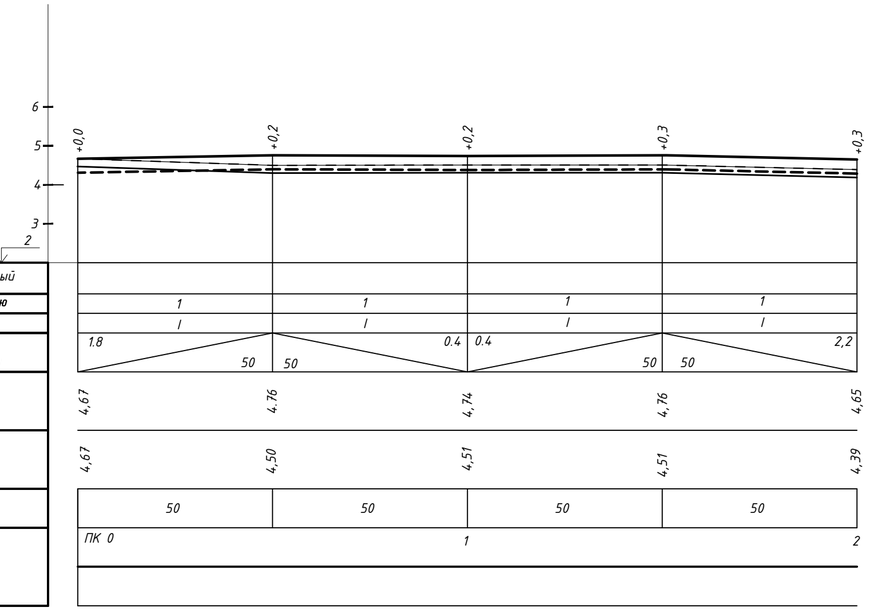

Тип покрытия	Облегченный				
Тип местности по увлажнению		1	1	1	1
Тип поперечного профиля		I	I	I	I
Проектные данные	Уклон, ‰; вертикальная кривая, м	1.8 / 50	50 / 0.4	0.4 / 50	50 / 2,2
Проектные данные	Отметка оси дороги, м	4,67	4,76	4,74	4,76	4,65
Фактические данные	Отметка рельефа, м	4,67	4,50	4,51	4,51	4,39
Фактические данные	Расстояние, м	50	50	50	50
Пикет, элементы плана, километры		ПК 0	1		2

Продольный профиль дороги ул.Х.Чурина от ПК 0 до ПК 5+36,36

М 1:1000 – по горизонтали
М 1:100 – по вертикали

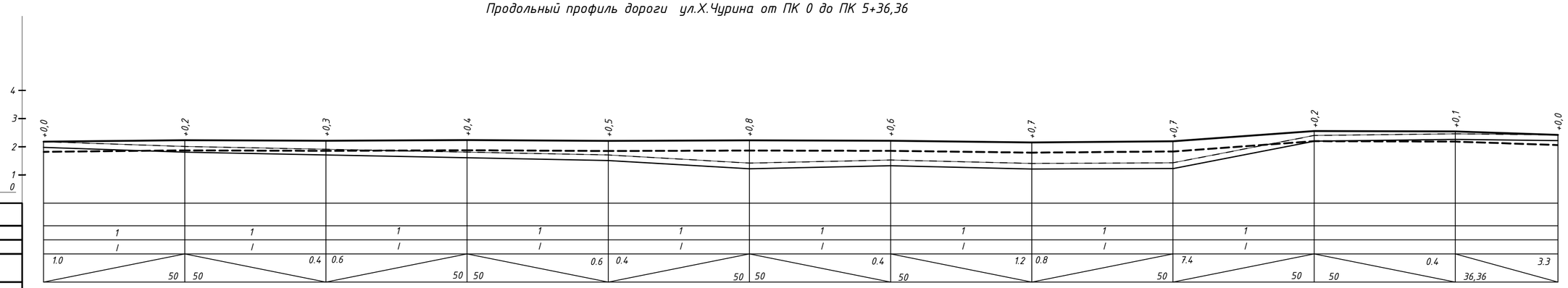

Тип покрытия	Облегченный											
Тип местности по увлажнению		1	1	1	1	1	1	1	1	1		
Тип поперечного профиля		I	I	I	I	I	I	I	I	I		
Проектные данные	Уклон, ‰; вертикальная кривая, м	1.0 / 50	50 / 0.4	0.6 / 50	50 / 0.6	0.4 / 50	50 / 0.4	50 / 1.2	0.8 / 50	7.4 / 50	50 / 0.4	36,36 / 3.3
Проектные данные	Отметка оси дороги, м	2,18	2.23	2.21	2.24	2.21	2.23	2.21	2.15	2.19	2.56	2.54	2.42
Фактические данные	Отметка рельефа, м	2,18	2,01	1,91	1,81	1,72	1,43	1,53	1,41	1,43	2,40	2,46	2,42
Фактические данные	Расстояние, м	50	50	50	50	50	50	50	50	50	50	36,36
Пикет, элементы плана, километры		ПК 0	1	2	3	4	50	5	36,36

УСЛОВНЫЕ ОБОЗНАЧЕНИЯ:

- Верх проектируемой дорожной одежды
- Низ проектируемой дорожной одежды
- Фактический рельеф
- Рельеф после срезки растительного грунта
- Срезка растительного грунта

Изм.	Кол.уч	Лист	№док	Подпись	Дата
ГИП		Утежанов			
Разраб.		Сайнов			
Пров.		Утежанов			

70-20-АД

Капитальный ремонт дороги по улицам И.Тайманов, Жамбыл, Т.Масина, Бейбитшилик, Ш.Жексенбаев, Казахстан, Х.Чурин, Б Жанекешов, С.Сейфуллин, М.Бегалиева,Молдагулова,№1,Егизбаева,Жангелдина в.с Сайхин,Бокейординского района,ЗКО

Продольный профиль дороги ул.Бегалиева от ПК 0 до ПК 2,ул.Х.Чурина от ПК 0 до ПК 5+36,36

Стадия	Лист	Листов
РП	23	

Продольный профиль дороги

ТОО "Diamond LTD"

Подп. и дата

Инв. № подл.

Формат А2

Продольный профиль дороги ул.Казахстан от ПК 0 до ПК 5+28,52

М 1:1000 – по горизонтали
М 1:100 – по вертикали

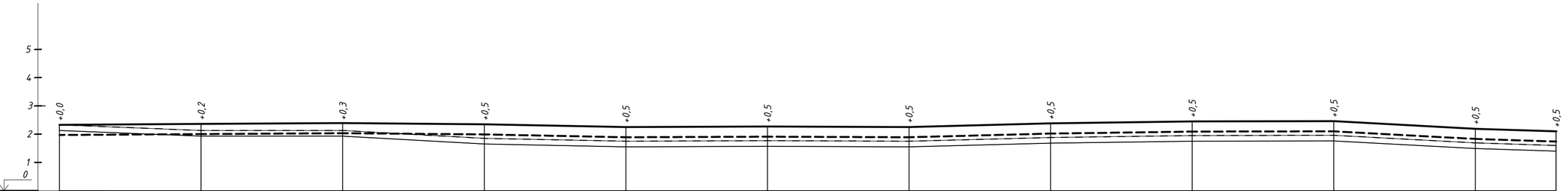

Тип покрытия	Облегченный											
Тип местности по увлажнению		1	1	1	1	1	1	1	1	1		
Тип поперечного профиля		I	I	I	I	I	I	I	I	I		
Проектные данные	Уклон, ‰; вертикальная кривая, м	0.6 / 50	0.6 / 50	50 / 0.8	50 / 2.0	0.4 / 50	50 / 0.4	2.6 / 50	1.4 / 50	0.2 / 50	50 / 5.4	3.2 / 28.52
Проектные данные	Отметка оси дороги, м	2.33	2.36	2.39	2.35	2.25	2.27	2.25	2.38	2.45	2.46	2.19	2.10
Фактические данные	Отметка рельефа, м	2.33	2,13	2,13	1,85	1,75	1,77	1,75	1,88	1,95	1,96	1,69	1,60
	Расстояние, м	50	50	50	50	50	50	50	50	50	50	28,52	
	Пикет, элементы плана, километры	ПК 0		1		2		3		4	50	5	28,52

Продольный профиль дороги ул.№1 от ПК 0 до ПК 5+2,56

М 1:1000 – по горизонтали
М 1:100 – по вертикали

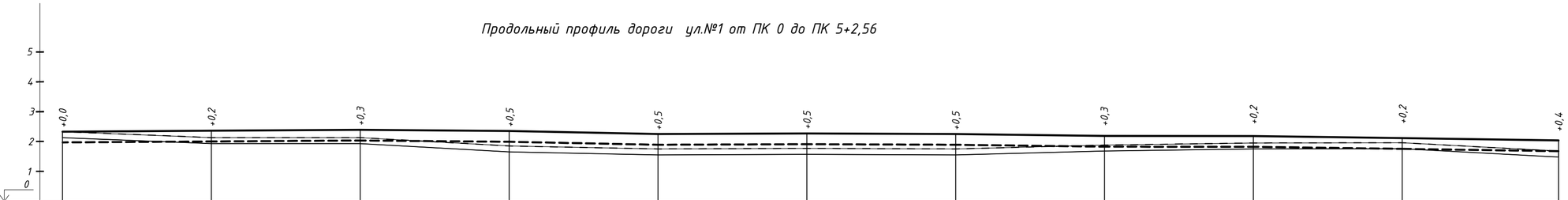

Тип покрытия	Облегченный											
Тип местности по увлажнению		1	1	1	1	1	1	1	1	1		
Тип поперечного профиля		I	I	I	I	I	I	I	I	I		
Проектные данные	Уклон, ‰; вертикальная кривая, м	0.6 / 50	50 / 0.2	50	50 / 2.0	0.4 / 50	50 / 0.4	50 / 1.4	50	50 / 1.4	1.4 / 50	
Проектные данные	Отметка оси дороги, м	2.33	2.36	2.35	2.35	2.25	2.27	2.25	2.18	2.18	2.11	2.04
Фактические данные	Отметка рельефа, м	2.46	2.28	2.31	2.48	2..97	2.75	1.75	2.48	2.45	2.45	2.45
	Расстояние, м	50	50	50	50	50	50	50	50	50	52,56	
	Пикет, элементы плана, километры	ПК 0		1		2		3		4	50	52.56

УСЛОВНЫЕ ОБОЗНАЧЕНИЯ:

- Верх проектируемой дорожной одежды
- Низ проектируемой дорожной одежды
- Фактический рельеф
- Рельеф после срезки растительного грунта
- Срезка растительного грунта

Изм.	Кол.уч.	Лист	№док	Подпись	Дата
ГИП		Утежанов			
Разраб.		Сайнов			
Пров.		Утежанов			

70-20-АД

Капитальный ремонт дороги по улицам И.Тайманов, Жамбыл, Т.Масина, Бейбитшилик, Ш.Жексенбаев, Казахстан, Х.Чурин, Б Жанекешов, С.Сейфуллин, М.Бегалиева,Молдагулова,№1,Егизбаева,Жангелдина в.с Сайхин,Бокейординского района,ЗКО

Продольный профиль дороги ул.Казахстан от ПК 0 до ПК 5+28,52,ул.№1 от ПК 0 до ПК 5+2,56

Стадия	Лист	Листов
РП	24	

Продольный профиль дороги

ТОО "Diamond LTD"

Подп. и дата

Инв. № подл.

Формат А2

Продольный профиль дороги ул.Бейбитшилик от ПК 0 до ПК 4+68,07

М 1:1000 – по горизонтали
М 1:100 – по вертикали

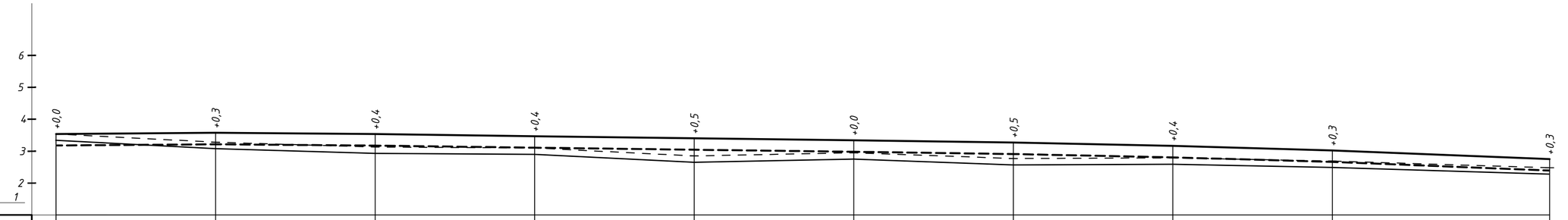

Тип покрытия	Облегченный									
Тип местности по увлажнению		1	1	1	1	1	1	1	1	1
Тип поперечного профиля		I	I	I	I	I	I	I	I	I
Проектные данные	Уклон, ‰; вертикальная кривая, м	0.6 / 50	50 / 0.8	50 / 1.2	50 / 1.4	50 / 1.2	50 / 1.4	50 / 2.0	50 / 1,6	68,07 / 4.4
	Отметка оси дороги, м	3,54	3,57	3,53	3,47	3,40	3,34	3,27	3,17	3,02	2,75
Фактические данные	Отметка рельефа, м	3.54	3.28	3.13	3.10	2.81	2.95	2.77	2.79	2.69	2.48
	Расстояние, м	50	50	50	50	50	50	50	50	68,07	
Пикет, элементы плана, километры		ПК 0		1		2		3		4	68,07

Продольный профиль дороги ул.Тайманова от ПК 0 до ПК 3+96,5

М 1:1000 – по горизонтали
М 1:100 – по вертикали

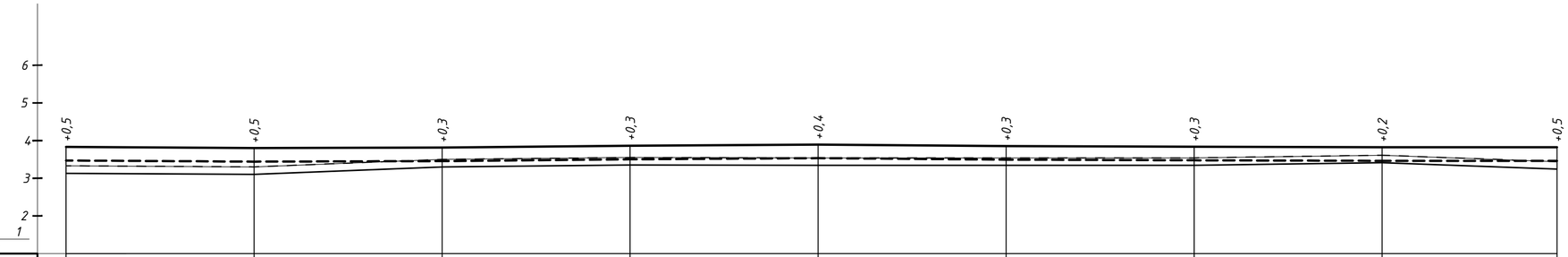

Тип покрытия	Облегченный								
Тип местности по увлажнению		1	1	1	1	1	1	1	1
Тип поперечного профиля		I	I	I	I	I	I	I	I
Проектные данные	Уклон, ‰; вертикальная кривая, м	0.6 / 50	0.2 / 50	1.0 / 50	0.6 / 50	0.8 / 50	0.2 / 50	0.4 / 50	46,5
	Отметка оси дороги, м	3,83	3,80	3,81	3,86	3,89	3,85	3,84	3,82	3,82
Фактические данные	Отметка рельефа, м	3.33	3.30	3.50	3.55	3.54	3.54	3.54	3.61	3.44
	Расстояние, м	50	50	50	50	50	50	50	46,5	
Пикет, элементы плана, километры		ПК 0		1		2		3		

УСЛОВНЫЕ ОБОЗНАЧЕНИЯ:

- Верх проектируемой дорожной одежды
- Низ проектируемой дорожной одежды
- Фактический рельеф
- Рельеф после срезки растительного грунта
- Срезка растительного грунта

Изм.	Кол.уч	Лист	№док	Подпись	Дата
ГИП		Утежанов			
Разраб.		Сайнов			
Пров.		Утежанов			

70-20-АД

Капитальный ремонт дороги по улицам И.Тайманов, Жамбыл, Т.Масина, Бейбитшилик, Ш.Жексенбаев, Казахстан, Х.Чурин, Б Жанекешов, С.Сейфуллин, М.Бегалиева,Молдагулова,№1,Елизбаева,Жангелдина в.с Сайхин,Бокейординского района,ЗКО

Продольный профиль дороги ул.Бейбитшилик от ПК 0 до ПК 4+68,07,Продольный профиль дороги ул.Тайманова от ПК 0 до ПК 3+96,5

Стадия	Лист	Листов
РП	25	

Продольный профиль дороги

ТОО "Diamond LTD"

Подп. и дата

Инв. № подл.

Формат А2

Продольный профиль дороги ул.Масина от ПК 0 до ПК 4+53,33

М 1:1000 – по горизонтали
М 1:100 – по вертикали

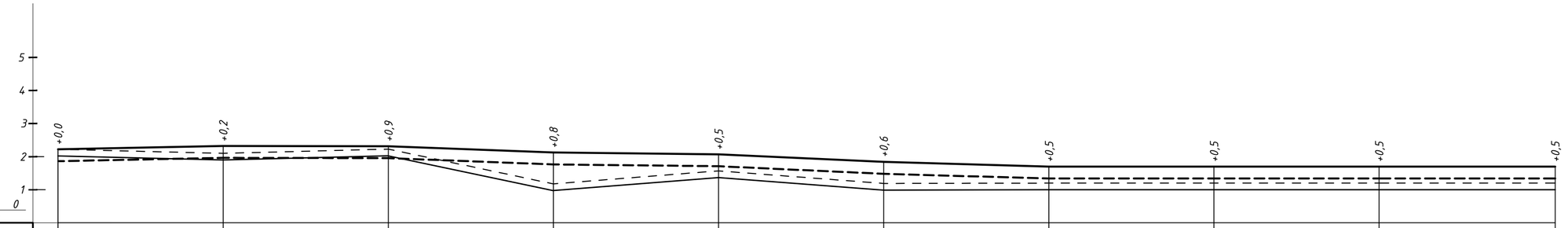

Тип покрытия	Облегченный									
Тип местности по увлажнению		1	1	1	1	1	1	1	1	1
Тип поперечного профиля		I	I	I	I	I	I	I	I	I
Проектные данные	Уклон, ‰; вертикальная кривая, м	0.8 / 50	0.6 / 50	4.2 / 50	3.8 / 50	4.2 / 50	3.2 / 50	50	50	53,33
Проектные данные	Отметка оси дороги, м	2,54	2,50	2,47	2,26	2,07	1,86	1,70	1,70	1,70	1,70
Фактические данные	Отметка рельефа, м	2.23	2.10	2.28	1.76	1.57	1.19	1.20	1.20	1.20	1.20
Фактические данные	Расстояние, м	50	50	50	50	50	50	50	50	53,33
Пикет, элементы плана, километры		ПК 0		1		2		3		4	53,33

Продольный профиль дороги ул.Жексенбаев от ПК 0 до ПК 2+19,58

М 1:1000 – по горизонтали
М 1:100 – по вертикали

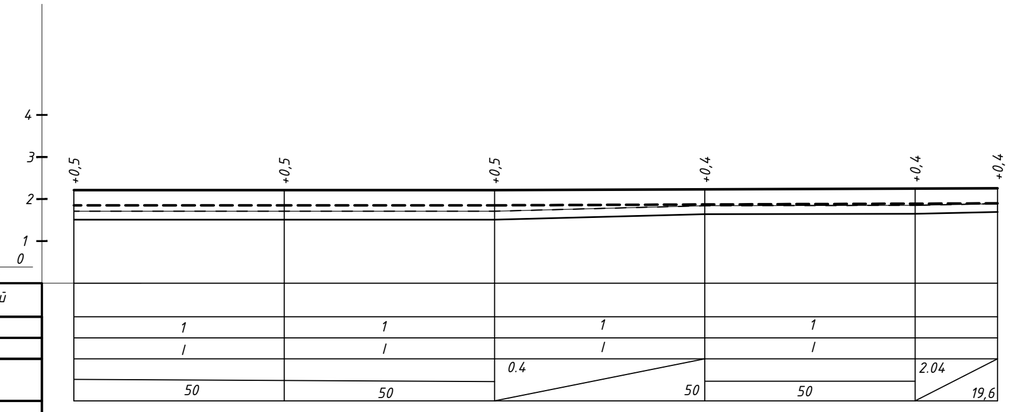

Тип покрытия	Облегченный					
Тип местности по увлажнению		1	1	1	1	
Тип поперечного профиля		I	I	I	I	
Проектные данные	Уклон, ‰; вертикальная кривая, м	50	50	0.4 / 50	50	2.04 / 19,6
Проектные данные	Отметка оси дороги, м	2.21	2.21	2.21	2.23	2.23	2.23
Фактические данные	Отметка рельефа, м	1.71	1.71	1.71	1.84	1.85	1.89
Фактические данные	Расстояние, м	50	50	50	50	19,6
Пикет, элементы плана, километры		ПК 0		1		2	2+19,6

УСЛОВНЫЕ ОБОЗНАЧЕНИЯ:

- Верх проектируемой дорожной одежды
- Низ проектируемой дорожной одежды
- Фактический рельеф
- Рельеф после срезки растительного грунта
- Срезка растительного грунта

Изм.	Кол.уч	Лист	№док	Подпись	Дата
ГИП		Утежанов			
Разраб.		Сайнов			
Пров.		Утежанов			

70-20-АД

Капитальный ремонт дороги по улицам И.Тайманов, Жамбыл, Т.Масина, Бейбитшилик, Ш.Жексенбаев, Казахстан, Х.Чурин, Б Жанекешов, С.Сейфуллин, М.Бегалиева,Молдагулова,№1,Елизбаева,Жангелдина в.с Сайхин,Бокейординского района,ЗКО

Продольный профиль дороги ул.Масина от ПК 0 до ПК 4+53,33,Продольный профиль дороги ул.Жексенбаев от ПК 0 до ПК 2+19,58

Стадия	Лист	Листов
РП	26	

Продольный профиль дороги

ТОО "Diamond LTD"

Подп. и дата

Инв. № подл.

Формат А2

Продольный профиль дороги ул.Жамбыл от ПК 0 до ПК 3+62.8

М 1:1000 – по горизонтали
М 1:100 – по вертикали

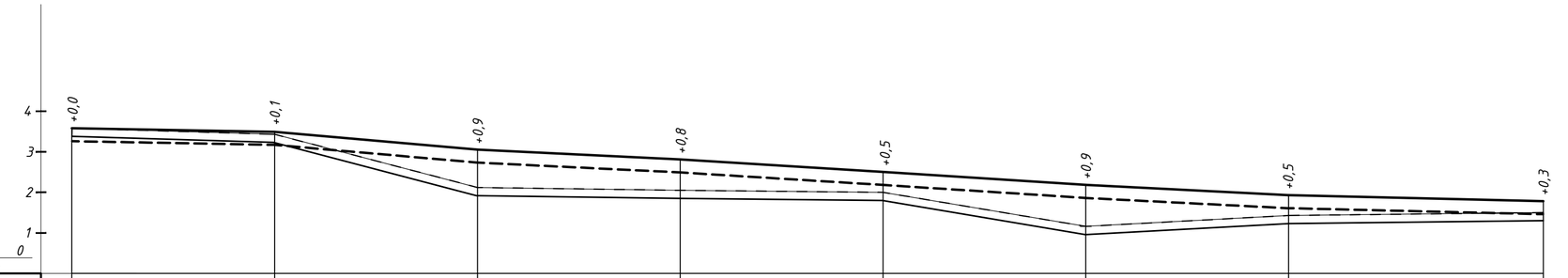

Тип покрытия		Облегченный						
Тип местности по увлажнению		1	1	1	1	1	1	1
Тип поперечного профиля		I	I	I	I	I	I	I
Проектные данные	Уклон, ‰; вертикальная кривая, м	1.8 / 50	8.8 / 50	4.8 / 50	6.2 / 50	6.4 / 50	5.0 / 62.8	3.2
Проектные данные	Отметка оси дороги, м	3.58	3.49	3.05	2.81	2.50	2.18	1.93	1.78
Фактические данные	Отметка рельефа, м	3.48	3.43	2.12	2.05	2.00	1.16	1.43	1.50
Фактические данные	Расстояние, м	50	50	50	50	50	50	62,8	
Пикет, элементы плана, километры		ПК 0		1		2		3	3+62,8

УСЛОВНЫЕ ОБОЗНАЧЕНИЯ:

- Верх проектируемой дорожной одежды
- Низ проектируемой дорожной одежды
- Фактический рельеф
- Рельеф после срезки растительного грунта
- Срезка растительного грунта

Изм.	Кол.уч	Лист	№док	Подпись	Дата
ГИП		Утежанов			
Разраб.		Сайнов			
Пров.		Утежанов			

70-20-АД

Капитальный ремонт дороги по улицам И.Тайманов, Жамбыл, Т.Масина, Бейдитшилик, Ш.Жексенбаев, Казахстан, Х.Чурин, Б Жанекешов, С.Сейфуллин, М.Бегалиева,Молдагулова,№1,Егизбаева,Жангелдина в.с Сайхин,Бокейординского района,ЗКО

Продольный профиль дороги ул.Жамбыл от ПК 0 до ПК 3+62.8

Стадия	Лист	Листов
РП	27	

Продольный профиль дороги

ТОО "Diamond LTD"

Подп. и дата

Инв. № подл.

Формат А2

Продольный профиль дороги ул.Егизбаева от ПК 0 до ПК 4+50

М 1:1000 – по горизонтали
М 1:100 – по вертикали

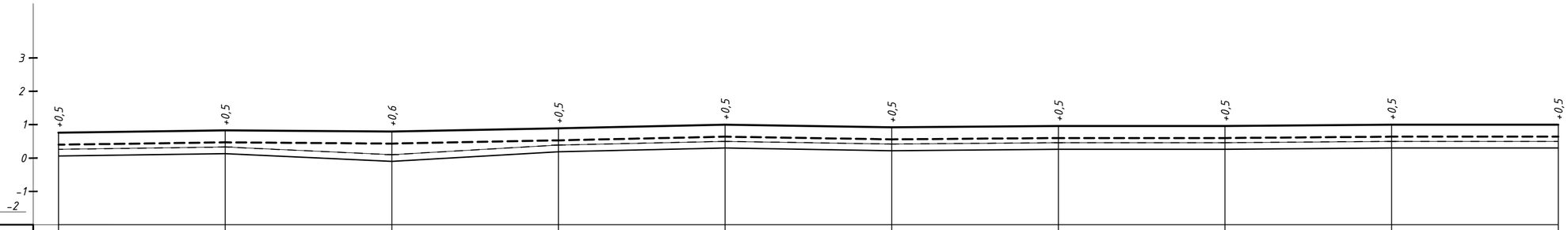

Тип покрытия	Облегченный									
Тип местности по увлажнению		1	1	1	1	1	1	1	1	1
Тип поперечного профиля		I	I	I	I	I	I	I	I	I
Проектные данные	Уклон, ‰; вертикальная кривая, м	0.6 / 50	50 / 0.8	50 / 1.2	50 / 1.4	50 / 1.2	50 / 1.4	50 / 2.0	50 / 1,6	68,07 / 4.4
Проектные данные	Отметка оси дороги, м	0.76	0.83	0.79	0.89	1.0	0.92	0.96	0.96	0.96	0.96
Фактические данные	Отметка рельефа, м	0.26	0.33	0.10	0.39	0.50	0.42	0.46	0.46	0.50	0.50
Фактические данные	Расстояние, м	50	50	50	50	50	50	50	50	50
Пикет, элементы плана, километры		ПК 0		1		2		3		4	50

Продольный профиль дороги ул.Егизбаева от ПК 4+50 до ПК 7+68

М 1:1000 – по горизонтали
М 1:100 – по вертикали

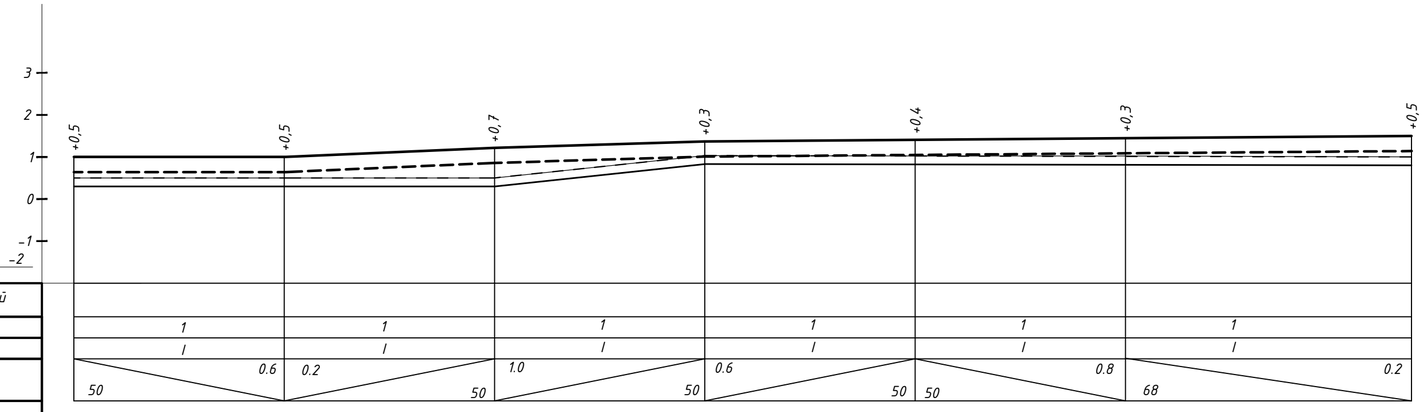

Тип покрытия	Облегченный						
Тип местности по увлажнению		1	1	1	1	1	1
Тип поперечного профиля		I	I	I	I	I	I
Проектные данные	Уклон, ‰; вертикальная кривая, м	0.6 / 50	0.2 / 50	1.0 / 50	0.6 / 50	0.8 / 50	0.2 / 68
Проектные данные	Отметка оси дороги, м	0.96	0.96	1.22	1.37	1.41	1.45	1.50
Фактические данные	Отметка рельефа, м	0.50	0.50	0.50	1.0	1.0	1.0	1.0
Фактические данные	Расстояние, м	50	50	50	50	50	68
Пикет, элементы плана, километры		50	5		6		7

УСЛОВНЫЕ ОБОЗНАЧЕНИЯ:

- Верх проектируемой дорожной одежды
- Низ проектируемой дорожной одежды
- Фактический рельеф
- Рельеф после срезки растительного грунта
- Срезка растительного грунта

Изм.	Кол.уч	Лист	№док	Подпись	Дата
ГИП		Утежанов			
Разраб.		Сайнов			
Пров.		Утежанов			

70-20-АД

Капитальный ремонт дороги по улицам И.Тайманов, Жамбыл, Т.Масина, Бейбитшилик, Ш.Жексенбаев, Казахстан, Х.Чурин, Б Жанекешов, С.Сейфуллин, М.Бегалиева,Молдагулова,№1,Егизбаева,Жангелдина в.с Сайхин,Бокейординского района,ЗКО

Продольный профиль дороги
ул.Егизбаева от ПК 0 до ПК 4+50
ул.Егизбаева от ПК 4+50 до ПК 7+68

Стадия	Лист	Листов
РП	28	

Продольный профиль дороги

ТОО "Diamond LTD"

Подп. и дата

Инв. № подл.

Формат А2

Продольный профиль дороги ул.Жанекешова от ПК 0 до ПК 93,51

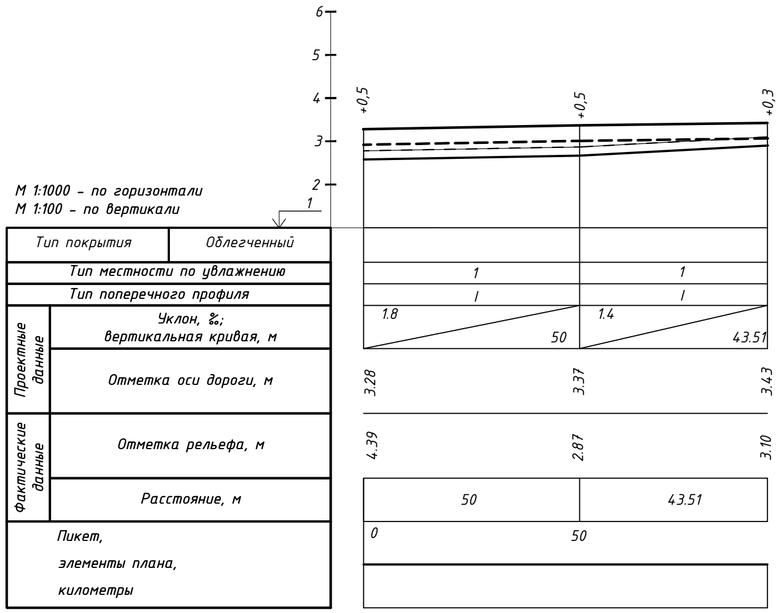

Продольный профиль дороги ул.Жексенбаев от ПК 0 до ПК 2+25,51

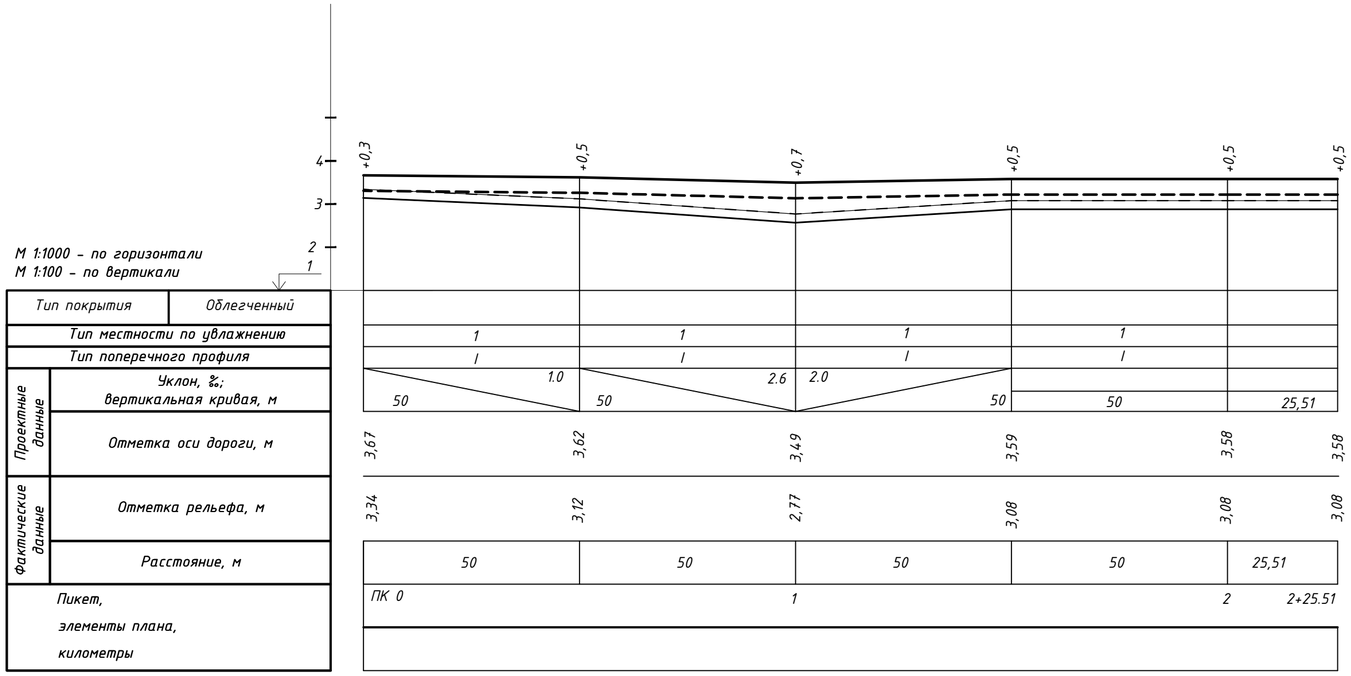

УСЛОВНЫЕ ОБОЗНАЧЕНИЯ:

- Верх проектируемой дорожной одежды
- Низ проектируемой дорожной одежды
- Фактический рельеф
- Рельеф после срезки растительного грунта
- Срезка растительного грунта

Изм.	Кол.уч	Лист	№док	Подпись	Дата
ГИП		Утежанов			
Разраб.		Сайнов			
Пров.		Утежанов			

70-20-АД

Капитальный ремонт дороги по улицам И.Тайманов, Жамбыл, Т.Масина, Бейдитшилик, Ш.Жексенбаев, Казахстан, Х.Чурин, Б.Жанекешов, С.Сейфуллин, М.Бегалиева,Молдагулова,№1,Егизбаева,Жангелдина в.с Сайхин,Бокейординского района,ЗКО

Продольный профиль дороги ул.Жанекешова от ПК 0 до ПК 93,51, ул.Жексенбаев от ПК 0 до ПК 2+25,51

Стадия	Лист	Листов
РП	29	

Продольный профиль дороги

ТОО "Diamond LTD"

Подп. и дата

Инв. № подл.

Формат А2

фПродольный профиль дороги ул.Сейфуллин от ПК 0 до ПК 4+29.21

М 1:1000 – по горизонтали
М 1:100 – по вертикали

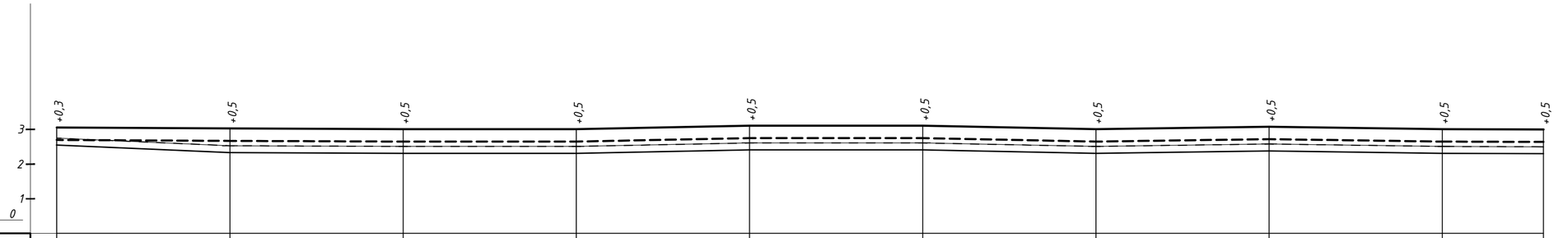

Тип покрытия	Облегченный									
Тип местности по увлажнению		1	1	1	1	1	1	1	1	1
Тип поперечного профиля		I	I	I	I	I	I	I	I	I
Проектные данные	Уклон, ‰; вертикальная кривая, м	0.6 / 50	0.4 / 50	50	1.8 / 50	0.2 / 50	2.0 / 50	1.4 / 50	1.4 / 50	29.21
Проектные данные	Отметка оси дороги, м	3.06	3.03	3.01	3.01	3.10	3.11	3.01	3,08	3.01	3.01
Фактические данные	Отметка рельефа, м	2.75	2.53	2.51	2.51	2.61	2.61	2.51	2.58	2.51	0.50
Фактические данные	Расстояние, м	50	50	50	50	50	50	50	50	29.21	
Пикет, элементы плана, километры		ПК 0		1		2		3		4	4+29.21

УСЛОВНЫЕ ОБОЗНАЧЕНИЯ:

- Верх проектируемой дорожной одежды
- Низ проектируемой дорожной одежды
- Фактический рельеф
- Рельеф после срезки растительного грунта
- Срезка растительного грунта

Изм.	Кол.уч	Лист	№док	Подпись	Дата
ГИП		Утежанов			
Разраб.		Сайнов			
Пров.		Утежанов			

70-20-АД

Капитальный ремонт дороги по улицам И.Тайманов, Жамбыл, Т.Масина, Бейбитшилик, Ш.Жексенбаев, Казахстан, Х.Чурин, Б Жанекешов, С.Сейфуллин, М.Бегалиева,Молдагулова,№1,Егизбаева,Жангелдина в.с Сайхин,Бокейординского района,ЗКО

Продольный профиль дороги ул.Жексенбаев от ПК 0 до ПК 2+25,51

Стадия	Лист	Листов
РП	30	

Продольный профиль дороги

ТОО "Diamond LTD"

Подп. и дата

Инв. № подл.

Формат А2

Поперечный профиль земляного полотна от ПК0 до ПК3 ул.Бокейхан

Масштаб:
М 1:100 – по горизонтали
М 1:100 – по вертикали

ПРОЕКТИРУЕМАЯ ДОРОГА
$F_{ср}$ – м²
$F_н$ – 3.15 м²
$F_в$ – м²

ОБЪЕМЫ ГРУНТА
$V_{ср}$ – м³
$V_н$ – 945 м³
$V_в$ – м³

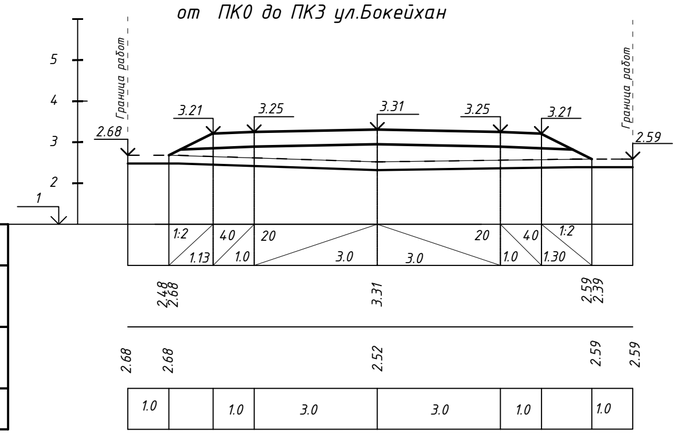

Проектные данные	Уклон, ‰; длина, м	
	Отметка земляного полотна, м	
Фактические данные	Отметка рельефа, м	
	Расстояние, м	

Поперечный профиль земляного полотна от ПК0 до ПК1+26.44 ул.Бергалиева

Масштаб:
М 1:100 – по горизонтали
М 1:100 – по вертикали

ПРОЕКТИРУЕМАЯ ДОРОГА
$F_{ср}$ – м²
$F_н$ – м²
$F_в$ – 0.47 м²

ОБЪЕМЫ ГРУНТА
$V_{ср}$ – м³
$V_н$ – м³
$V_в$ – 94 м³

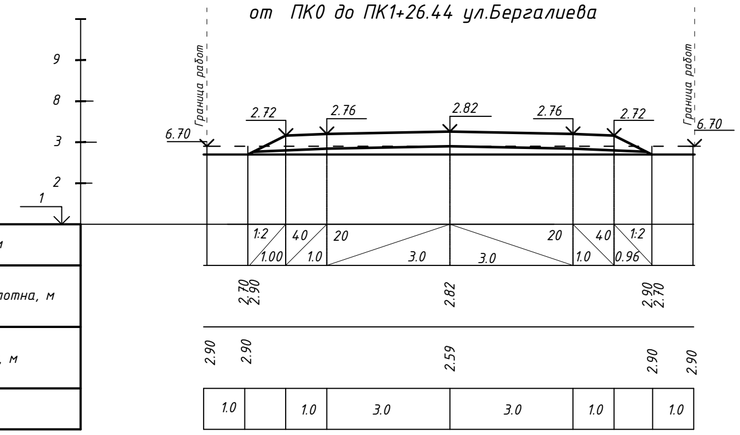

Проектные данные	Уклон, ‰; длина, м	
	Отметка земляного полотна, м	
Фактические данные	Отметка рельефа, м	
	Расстояние, м	

Поперечный профиль земляного полотна от ПК3 до ПК4+51.49 ул.Бокейхан

Масштаб:
М 1:100 – по горизонтали
М 1:100 – по вертикали

ПРОЕКТИРУЕМАЯ ДОРОГА
$F_{ср}$ – м²
$F_н$ – 0.8 м²
$F_в$ – м²

ОБЪЕМЫ ГРУНТА
$V_{ср}$ – м³
$V_н$ – 121.2 м³
$V_в$ – м³

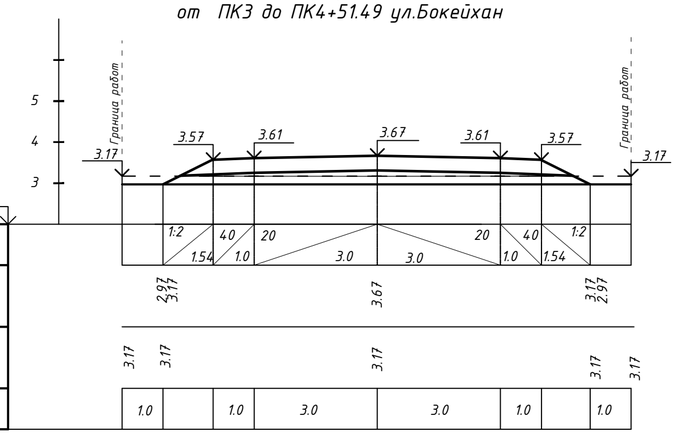

Проектные данные	Уклон, ‰; длина, м	
	Отметка земляного полотна, м	
Фактические данные	Отметка рельефа, м	
	Расстояние, м	

Поперечный профиль земляного полотна от ПК0 до ПК2 ул.Бегалиева

Масштаб:
М 1:100 – по горизонтали
М 1:100 – по вертикали

ПРОЕКТИРУЕМАЯ ДОРОГА
$F_{ср}$ – м²
$F_н$ – м²
$F_в$ – 0.51 м²

ОБЪЕМЫ ГРУНТА
$V_{ср}$ – м³
$V_н$ – м³
$V_в$ – 102 м³

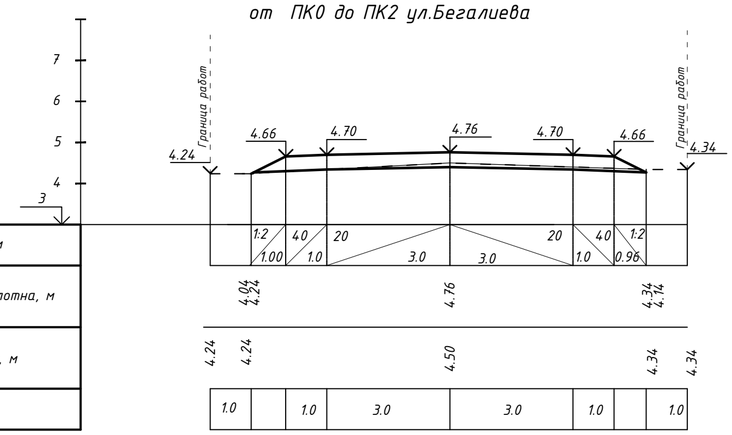

Проектные данные	Уклон, ‰; длина, м	
	Отметка земляного полотна, м	
Фактические данные	Отметка рельефа, м	
	Расстояние, м	

УСЛОВНЫЕ ОБОЗНАЧЕНИЯ:

- Верх проектируемой дорожной одежды
- Фактический рельеф
- Срезка
- Насыпь грунта
- Выемка грунта

$F_{ср}$ – площадь срезаемого грунта
$F_н$ – площадь насыпи проектируемой дороги
$F_в$ – площадь выемки проектируемой дороги
$V_{ср}$ – объем срезаемого грунта
$V_н$ – объем насыпи проектируемой дороги
$V_в$ – объем выемки проектируемой дороги

Изм.	Кол.уч	Лист	№док	Подпись	Дата	70-20-АД		
						Капитальный ремонт дороги по улицам И.Тайманов, Жамбыл, Т.Масина, Бейбитшилик, Ш.Жексенбаев, Казахстан, Х.Чурин, Б Жанекешов, С.Сейфуллин, М.Бегалиева,Молдагулова,№1,Елизбаева,Жангелдина в.с Сайхин,Бокейординского района,ЗКО		
ГИП		Утежанов				Поперечный профиль земляного полотна от ПК0 до ПК3 ул.Бокейхан, ПК3 до ПК4+51.49 ул.Бокейхан,ПК0 до ПК1+26.44 ул.Бергалиева, ПК0 до ПК2 ул.Бегалиева	Стадия	Лист	Листов
Разраб.		Максотов					РП	31	
Пров.		Утежанов				Поперечный профиль дороги	ТОО "Diamond LTD"		

Поперечный профиль земляного полотна от ПК0 до ПК3 ул.Х.Чурина

Масштаб:
М 1:100 – по горизонтали
М 1:100 – по вертикали

ПРОЕКТИРУЕМАЯ ДОРОГА
$F_{ср}$ – м²
$F_н$ – 0.38 м²
$F_в$ – м²

ОБЪЕМЫ ГРУНТА
$V_{ср}$ – м³
$V_н$ – 114 м³
$V_в$ – м³

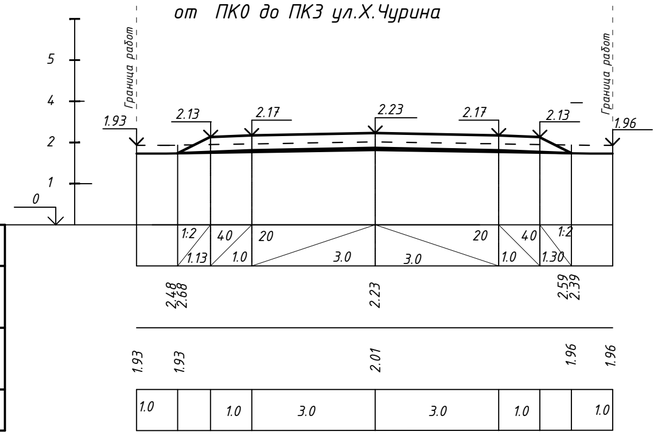

Проектные данные	Уклон, ‰; длина, м	
	Отметка земляного полотна, м	
Фактические данные	Отметка рельефа, м	
	Расстояние, м	

Поперечный профиль земляного полотна от ПК0 до ПК3 ул.Казахстан

Масштаб:
М 1:100 – по горизонтали
М 1:100 – по вертикали

ПРОЕКТИРУЕМАЯ ДОРОГА
$F_{ср}$ – м²
$F_н$ – м²
$F_в$ – 1.25 м²

ОБЪЕМЫ ГРУНТА
$V_{ср}$ – м³
$V_н$ – м³
$V_в$ – 375 м³

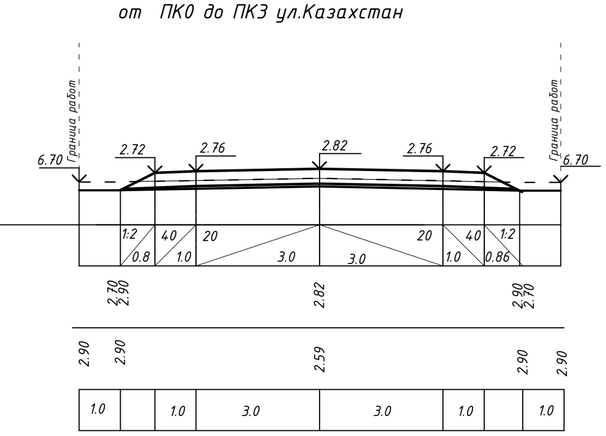

Проектные данные	Уклон, ‰; длина, м	
	Отметка земляного полотна, м	
Фактические данные	Отметка рельефа, м	
	Расстояние, м	

Поперечный профиль земляного полотна от ПК3 до ПК5+36,36 ул.Х.Чурина

Масштаб:
М 1:100 – по горизонтали
М 1:100 – по вертикали

ПРОЕКТИРУЕМАЯ ДОРОГА
$F_{ср}$ – м²
$F_н$ – 3.47 м²
$F_в$ – м²

ОБЪЕМЫ ГРУНТА
$V_{ср}$ – м³
$V_н$ – 820,2 м³
$V_в$ – м³

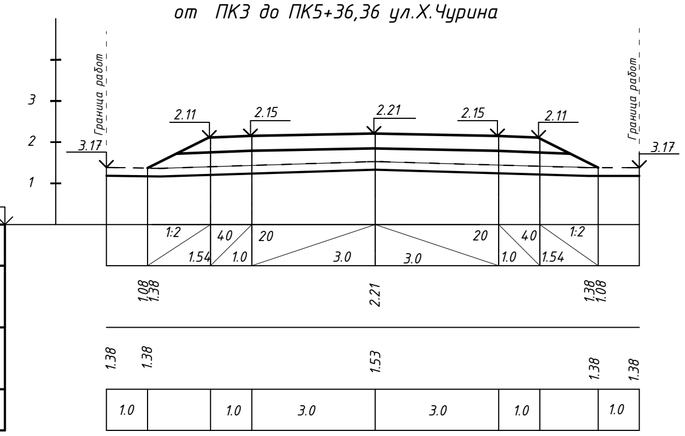

Проектные данные	Уклон, ‰; длина, м	
	Отметка земляного полотна, м	
Фактические данные	Отметка рельефа, м	
	Расстояние, м	

Поперечный профиль земляного полотна от ПК3 до ПК5+28.52 ул.Казахстан

Масштаб:
М 1:100 – по горизонтали
М 1:100 – по вертикали

ПРОЕКТИРУЕМАЯ ДОРОГА
$F_{ср}$ – м²
$F_н$ – 2.06 м²
$F_в$ – м²

ОБЪЕМЫ ГРУНТА
$V_{ср}$ – м³
$V_н$ – 470,8 м³
$V_в$ – м³

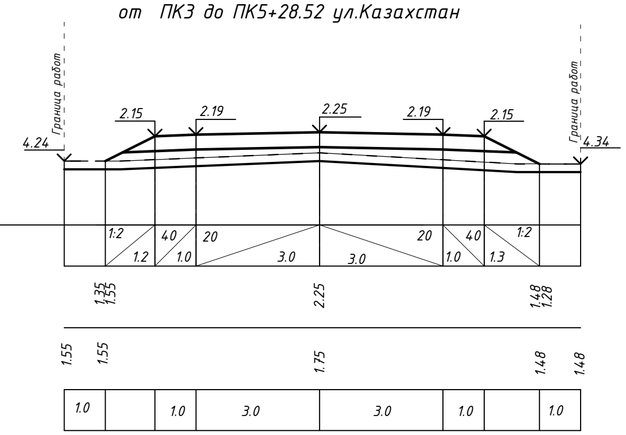

Проектные данные	Уклон, ‰; длина, м	
	Отметка земляного полотна, м	
Фактические данные	Отметка рельефа, м	
	Расстояние, м	

УСЛОВНЫЕ ОБОЗНАЧЕНИЯ:

- Верх проектируемой дорожной одежды
- Фактический рельеф
- Срезка
- Насыпь грунта
- Выемка грунта

$F_{ср}$ – площадь срезаемого грунта
$F_н$ – площадь насыпи проектируемой дороги
$F_в$ – площадь выемки проектируемой дороги
$V_{ср}$ – объем срезаемого грунта
$V_н$ – объем насыпи проектируемой дороги
$V_в$ – объем выемки проектируемой дороги

Изм.	Кол.уч	Лист	№док	Подпись	Дата	70-20-АД
						Капитальный ремонт дороги по улицам И.Тайманов, Жамбыл, Т.Масина, Бейбитшилик, Ш.Жексенбаев, Казахстан, Х.Чурин, Б Жанекешов, С.Сейфуллин, М.Бегалиева,Молдагулова,№1,Егизбаева,Жангелдина в.с Сайхин,Бокейордынского района,ЗКО
ГИП		Утежанов				Поперечный профиль земляного полотна от ПК0 до ПК3 ул.Х.Чурина,ПК3 до ПК5+36,36 ул.Х.Чурина,ПК0 до ПК3 ул.Казахстан,ПК3 до ПК5+28.52 ул.Казахстан
Разраб.		Максотов				Стадия: РП; Лист: 32; Листов:
Пров.		Утежанов				Поперечный профиль дороги
						ТОО "Diamond LTD"

Поперечный профиль земляного полотна от ПК0 до ПК3 ул.№ 1

Масштаб:
М 1:100 – по горизонтали
М 1:100 – по вертикали

ПРОЕКТИРУЕМАЯ ДОРОГА
$F_{ср}$ – $м^2$
$F_н$ – $м^2$
$F_в$ – 1.18 $м^2$

ОБЪЕМЫ ГРУНТА
$V_{ср}$ – $м^3$
$V_н$ – $м^3$
$V_в$ – 354 $м^3$

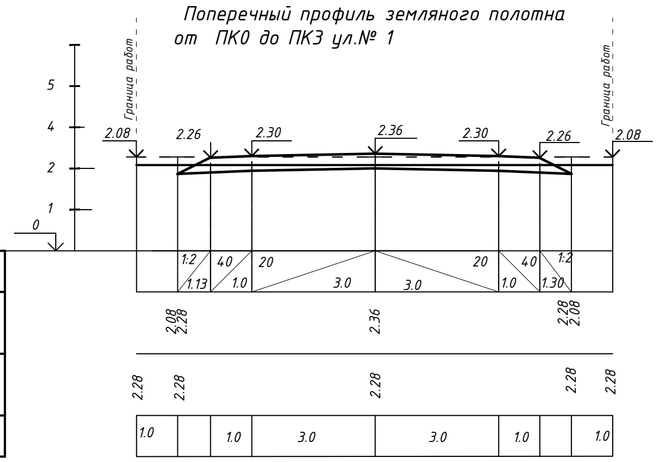

Проектные данные	Уклон, ‰; длина, м	
	Отметка земляного полотна, м	
Фактические данные	Отметка рельефа, м	
	Расстояние, м	

Поперечный профиль земляного полотна от ПК0 до ПК3 ул.Бейбитшилик

Масштаб:
М 1:100 – по горизонтали
М 1:100 – по вертикали

ПРОЕКТИРУЕМАЯ ДОРОГА
$F_{ср}$ – $м^2$
$F_н$ – $м^2$
$F_в$ – 1.25 $м^2$

ОБЪЕМЫ ГРУНТА
$V_{ср}$ – $м^3$
$V_н$ – $м^3$
$V_в$ – 375 $м^3$

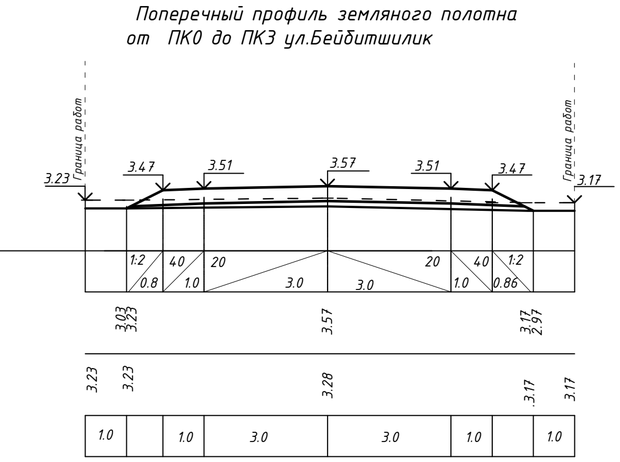

Проектные данные	Уклон, ‰; длина, м	
	Отметка земляного полотна, м	
Фактические данные	Отметка рельефа, м	
	Расстояние, м	

Поперечный профиль земляного полотна от ПК3 до ПК5+2,56 ул.№1

Масштаб:
М 1:100 – по горизонтали
М 1:100 – по вертикали

ПРОЕКТИРУЕМАЯ ДОРОГА
$F_{ср}$ – $м^2$
$F_н$ –0.83 $м^2$
$F_в$ – $м^2$

ОБЪЕМЫ ГРУНТА
$V_{ср}$ – $м^3$
$V_н$ – 187,2 $м^3$
$V_в$ – $м^3$

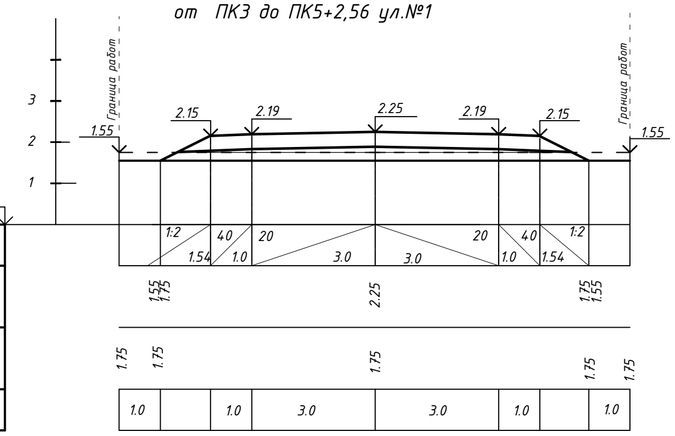

Проектные данные	Уклон, ‰; длина, м	
	Отметка земляного полотна, м	
Фактические данные	Отметка рельефа, м	
	Расстояние, м	

Поперечный профиль земляного полотна от ПК3 до ПК4+68,07 ул.Бейбитшилик

Масштаб:
М 1:100 – по горизонтали
М 1:100 – по вертикали

ПРОЕКТИРУЕМАЯ ДОРОГА
$F_{ср}$ – $м^2$
$F_н$ – 1.09 $м^2$
$F_в$ – $м^2$

ОБЪЕМЫ ГРУНТА
$V_{ср}$ – $м^3$
$V_н$ – 183,2 $м^3$
$V_в$ – $м^3$

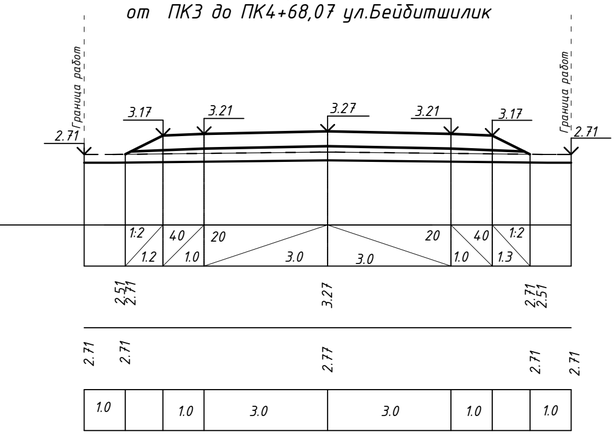

Проектные данные	Уклон, ‰; длина, м	
	Отметка земляного полотна, м	
Фактические данные	Отметка рельефа, м	
	Расстояние, м	

УСЛОВНЫЕ ОБОЗНАЧЕНИЯ:

- Верх проектируемой дорожной одежды
- Фактический рельеф
- Срезка
- Насыпь грунта
- Выемка грунта

$F_{ср}$ – площадь срезаемого грунта
$F_н$ – площадь насыпи проектируемой дороги
$F_в$ – площадь выемки проектируемой дороги
$V_{ср}$ – объем срезаемого грунта
$V_н$ – объем насыпи проектируемой дороги
$V_в$ – объем выемки проектируемой дороги

Изм.	Кол.уч	Лист	№док	Подпись	Дата	70-20-АД		
						Капитальный ремонт дороги по улицам И.Тайманов, Жамбыл, Т.Масина, Бейбитшилик, Ш.Жексенбаев, Казахстан, Х.Чурин, Б Жанекешов, С.Сейфуллин, М.Бегалиева,Молдагулова,№1,Егизбаева,Жангелдина в.с Сайхин,Бокейординского района,ЗКО		
ГИП		Утежанов				Поперечный профиль земляного полотна от ПК0 до ПК3 ул.№ 1,ПК3 до ПК5+2,56 ул.№1,ПК0 до ПК3 ул.Бейбитшилик,ПК3 до ПК4+68,07 ул.Бейбитшилик	Стадия	Лист	Листов
Разраб.		Максотов					РП	33	
Пров.		Утежанов				Поперечный профиль дороги	ТОО "Diamond LTD"		

Поперечный профиль земляного полотна от ПК0 до ПК3+96,5 ул.Тайманова

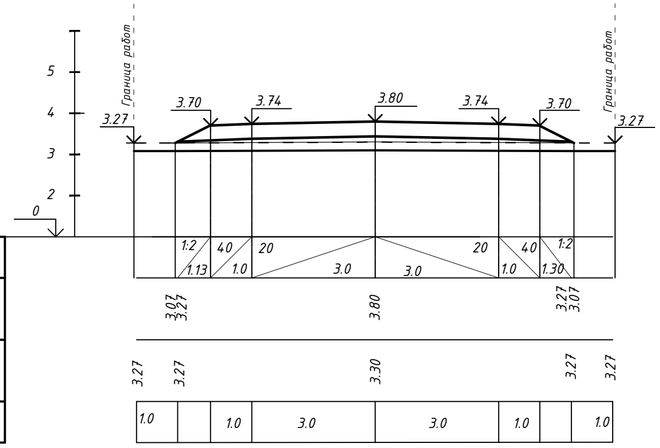

Масштаб:
М 1:100 – по горизонтали
М 1:100 – по вертикали

ПРОЕКТИРУЕМАЯ ДОРОГА
$F_{ср}$ – $м^2$
$F_н$ – 0.91 $м^2$
$F_в$ – $м^2$

ОБЪЕМЫ ГРУНТА
$V_{ср}$ – $м^3$
$V_н$ – 360,8 $м^3$
$V_в$ – $м^3$

Проектные данные	Уклон, ‰; длина, м	1:2 / 1.13; 4.0 / 1.0; 20; 3.0; 3.0; 20; 1.0; 4.0 / 1.30; 1:2
	Отметка земляного полотна, м	3.07, 3.27; 3.80; 3.27, 3.07
Фактические данные	Отметка рельефа, м	3.27; 3.27; 3.30; 3.27; 3.27
	Расстояние, м	1.0; 1.0; 3.0; 3.0; 1.0; 1.0

Поперечный профиль земляного полотна от ПК3 до ПК4+53,33 ул.Т Масина

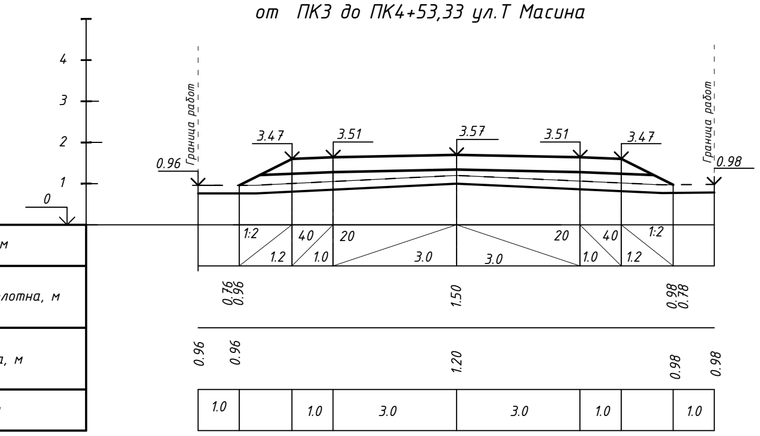

Масштаб:
М 1:100 – по горизонтали
М 1:100 – по вертикали

ПРОЕКТИРУЕМАЯ ДОРОГА
$F_{ср}$ – $м^2$
$F_н$ – 2,03 $м^2$
$F_в$ – $м^2$

ОБЪЕМЫ ГРУНТА
$V_{ср}$ – $м^3$
$V_н$ – 311,3 $м^3$
$V_в$ – $м^3$

Проектные данные	Уклон, ‰; длина, м	1:2 / 1.2; 4.0 / 1.0; 20; 3.0; 3.0; 20; 1.0; 4.0 / 1.2; 1:2
	Отметка земляного полотна, м	0.76, 0.96; 1.50; 0.98, 0.98
Фактические данные	Отметка рельефа, м	0.96; 0.96; 1.20; 0.98; 0.98
	Расстояние, м	1.0; 1.0; 3.0; 3.0; 1.0; 1.0

Поперечный профиль земляного полотна от ПК0 до ПК3 ул.Т Масина

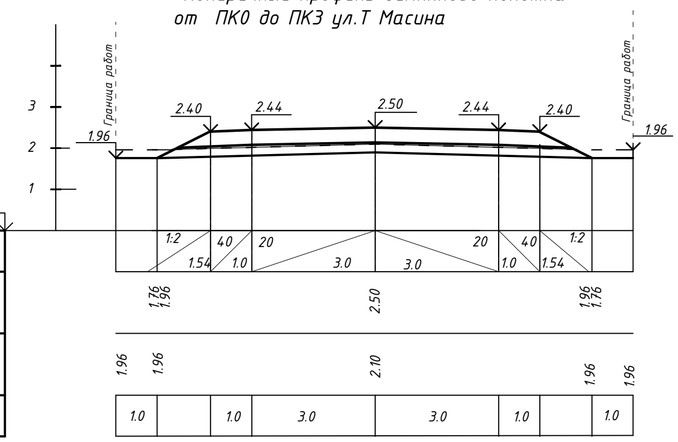

Масштаб:
М 1:100 – по горизонтали
М 1:100 – по вертикали

ПРОЕКТИРУЕМАЯ ДОРОГА
$F_{ср}$ – $м^2$
$F_н$ –0.48 $м^2$
$F_в$ – $м^2$

ОБЪЕМЫ ГРУНТА
$V_{ср}$ – $м^3$
$V_н$ – 144 $м^3$
$V_в$ – $м^3$

Проектные данные	Уклон, ‰; длина, м	1:2 / 1.54; 4.0 / 1.0; 20; 3.0; 3.0; 20; 1.0; 4.0 / 1.54; 1:2
	Отметка земляного полотна, м	1.96, 1.96; 2.50; 1.96, 1.96
Фактические данные	Отметка рельефа, м	1.96; 1.96; 2.10; 1.96; 1.96
	Расстояние, м	1.0; 1.0; 3.0; 3.0; 1.0; 1.0

Поперечный профиль земляного полотна от ПК0 до ПК2+19,58 ул.Жексенбаев

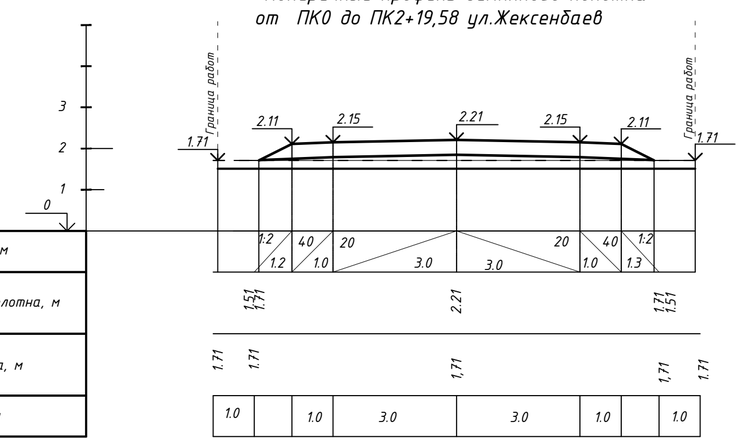

Масштаб:
М 1:100 – по горизонтали
М 1:100 – по вертикали

ПРОЕКТИРУЕМАЯ ДОРОГА
$F_{ср}$ – $м^2$
$F_н$ – 0.82$м^2$
$F_в$ – $м^2$

ОБЪЕМЫ ГРУНТА
$V_{ср}$ – $м^3$
$V_н$ – 180,1 $м^3$
$V_в$ – $м^3$

Проектные данные	Уклон, ‰; длина, м	1:2 / 1.2; 4.0 / 1.0; 20; 3.0; 3.0; 20; 1.0; 4.0 / 1.3; 1:2
	Отметка земляного полотна, м	1.51, 1.71; 2.21; 1.71, 1.51
Фактические данные	Отметка рельефа, м	1.71; 1.71; 1.71; 1.71; 1.71
	Расстояние, м	1.0; 1.0; 3.0; 3.0; 1.0; 1.0

УСЛОВНЫЕ ОБОЗНАЧЕНИЯ:

- Верх проектируемой дорожной одежды
- Фактический рельеф
- Срезка
- Насыпь грунта
- Выемка грунта

$F_{ср}$ – площадь срезаемого грунта
$F_н$ – площадь насыпи проектируемой дороги
$F_в$ – площадь выемки проектируемой дороги
$V_{ср}$ – объем срезаемого грунта
$V_н$ – объем насыпи проектируемой дороги
$V_в$ – объем выемки проектируемой дороги

Изм.	Кол.уч	Лист	№док	Подпись	Дата	70-20-АД		
						Капитальный ремонт дороги по улицам И.Тайманов, Жамбыл, Т.Масина, Бейбитшилик, Ш.Жексенбаев, Казахстан, Х.Чурин, Б Жанекешов, С.Сейфуллин, М.Бегалиева,Молдагулова,№1,Егизбаева,Жангелдина в.с Сайхин,Бокейордынского района,ЗКО		
ГИП		Утежанов				Поперечный профиль земляного полотна от ПК0 до ПК3+96,5 ул.Тайманова,ПК0 до ПК3 ул.Т Масина,ПК3 до ПК4+53,33 ул.Т Масина,ПК0 до ПК2+19,58 ул.Жексенбаев	Стадия	Лист	Листов
Разраб.		Максотов					РП	34	
Пров.		Утежанов				Поперечный профиль дороги	ТОО "Diamond LTD"		

Поперечный профиль земляного полотна от ПК0 до ПК3+62,8 ул.Жамбыл

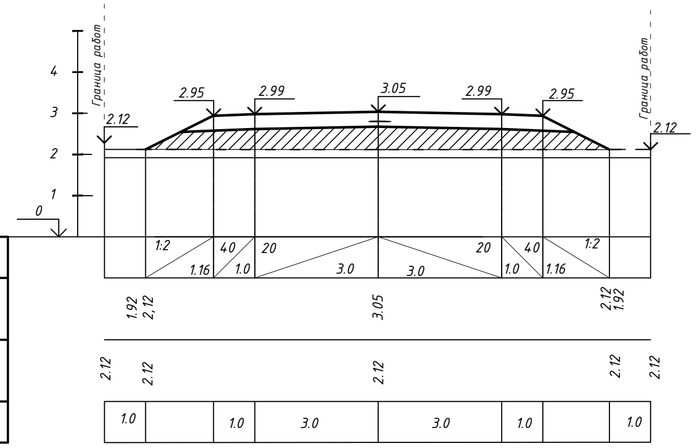

Масштаб:
М 1:100 – по горизонтали
М 1:100 – по вертикали

ПРОЕКТИРУЕМАЯ ДОРОГА
$F_{ср}$ – $м^2$
$F_н$ – 5.16 $м^2$
$F_в$ – $м^2$

ОБЪЕМЫ ГРУНТА
$V_{ср}$ – $м^3$
$V_н$ – 1872,04 $м^3$
$V_в$ – $м^3$

Проектные данные	Уклон, ‰; длина, м	1:2 / 1.16; 4.0 / 1.0; 20; 3.0; 3.0; 20; 1.0 / 4.0; 1:2 / 1.16
	Отметка земляного полотна, м	1.92 / 2.12; 3.05; 2.12 / 1.92
Фактические данные	Отметка рельефа, м	2.12; 2.12; 2.12; 2.12; 2.12
	Расстояние, м	1.0; 1.0; 3.0; 3.0; 1.0; 1.0

Поперечный профиль земляного полотна от ПК3 до ПК6 ул.Егизбаева

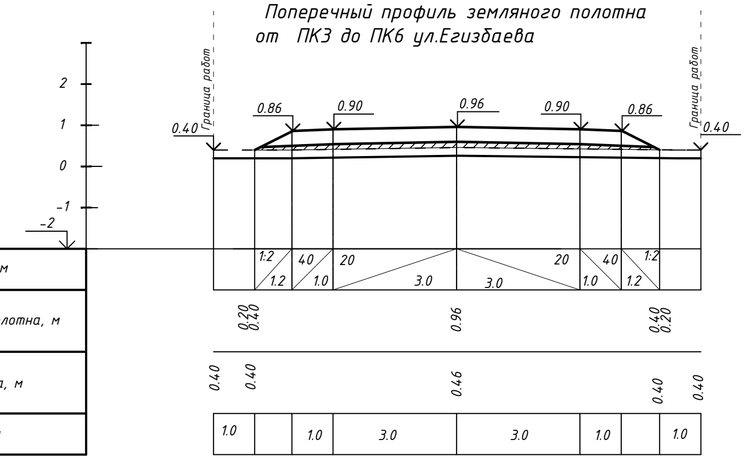

Масштаб:
М 1:100 – по горизонтали
М 1:100 – по вертикали

ПРОЕКТИРУЕМАЯ ДОРОГА
$F_{ср}$ – $м^2$
$F_н$ – 1.13 $м^2$
$F_в$ – $м^2$

ОБЪЕМЫ ГРУНТА
$V_{ср}$ – $м^3$
$V_н$ – 339 $м^3$
$V_в$ – $м^3$

Проектные данные	Уклон, ‰; длина, м	1:2 / 1.2; 4.0 / 1.0; 20; 3.0; 3.0; 20; 1.0 / 4.0; 1:2 / 1.2
	Отметка земляного полотна, м	0.20 / 0.40; 0.96; 0.40 / 0.20
Фактические данные	Отметка рельефа, м	0.40; 0.40; 0.46; 0.40; 0.40
	Расстояние, м	1.0; 1.0; 3.0; 3.0; 1.0; 1.0

Поперечный профиль земляного полотна от ПК0 до ПК3 ул.Егизбаева

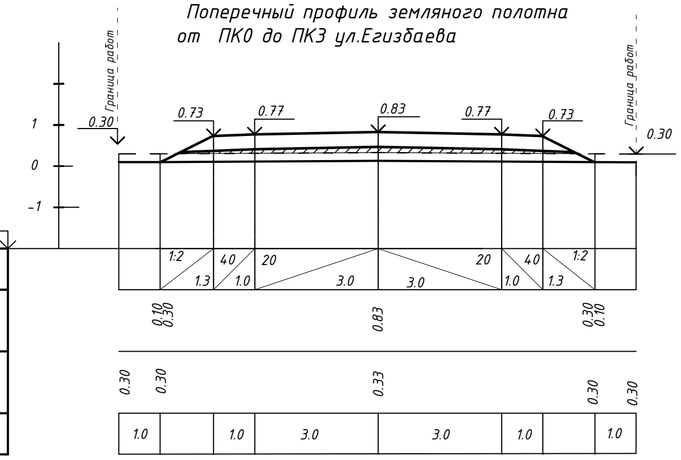

Масштаб:
М 1:100 – по горизонтали
М 1:100 – по вертикали

ПРОЕКТИРУЕМАЯ ДОРОГА
$F_{ср}$ – $м^2$
$F_н$ -0.96 $м^2$
$F_в$ – $м^2$

ОБЪЕМЫ ГРУНТА
$V_{ср}$ – $м^3$
$V_н$ – 288 $м^3$
$V_в$ – $м^3$

Проектные данные	Уклон, ‰; длина, м	1:2 / 1.3; 4.0 / 1.0; 20; 3.0; 3.0; 20; 1.0 / 4.0; 1:2 / 1.3
	Отметка земляного полотна, м	0.30 / 0.30; 0.83; 0.30 / 0.30
Фактические данные	Отметка рельефа, м	0.30; 0.30; 0.33; 0.30; 0.30
	Расстояние, м	1.0; 1.0; 3.0; 3.0; 1.0; 1.0

Поперечный профиль земляного полотна от ПК6 до ПК7+68 ул.Егизбаева

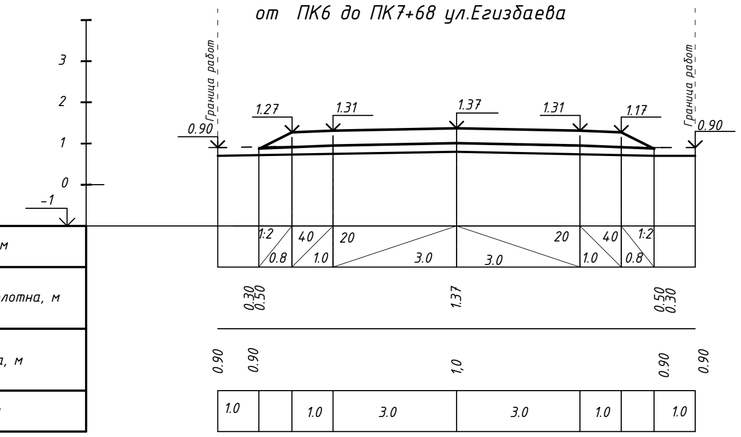

Масштаб:
М 1:100 – по горизонтали
М 1:100 – по вертикали

ПРОЕКТИРУЕМАЯ ДОРОГА
$F_{ср}$ – $м^2$
$F_н$ – $м^2$
$F_в$ – 0.04 $м^2$

ОБЪЕМЫ ГРУНТА
$V_{ср}$ – $м^3$
$V_н$ – $м^3$
$V_в$ – 6.72 $м^3$

Проектные данные	Уклон, ‰; длина, м	1:2 / 0.8; 4.0 / 1.0; 20; 3.0; 3.0; 20; 1.0 / 4.0; 1:2 / 0.8
	Отметка земляного полотна, м	0.30 / 0.50; 1.37; 0.50 / 0.30
Фактические данные	Отметка рельефа, м	0.90; 0.90; 1,0; 0.90; 0.90
	Расстояние, м	1.0; 1.0; 3.0; 3.0; 1.0; 1.0

УСЛОВНЫЕ ОБОЗНАЧЕНИЯ:

- Верх проектируемой дорожной одежды
- Фактический рельеф
- Срезка
- Насыпь грунта
- Выемка грунта

$F_{ср}$ – площадь срезаемого грунта
$F_н$ – площадь насыпи проектируемой дороги
$F_в$ – площадь выемки проектируемой дороги
$V_{ср}$ – объем срезаемого грунта
$V_н$ – объем насыпи проектируемой дороги
$V_в$ – объем выемки проектируемой дороги

Изм.	Кол.уч	Лист	№док	Подпись	Дата	70-20-АД		
						Капитальный ремонт дороги по улицам И.Тайманов, Жамбыл, Т.Масина, Бейбитшилик, Ш.Жексенбаев, Казахстан, Х.Чурин, Б Жанекешов, С.Сейфуллин, М.Бегалиева,Молдагулова,№1,Егизбаева,Жангелдина в.с Сайхин,Бокейординского района,ЗКО		
ГИП		Утежанов				Поперечный профиль земляного полотна от ПК0 до ПК3+62,8 ул.Жамбыл,ПК0 до ПК3 ул.Егизбаева, ПК3 до ПК6 ул.Егизбаева,ПК6 до ПК7+68 ул.Егизбаева	Стадия	Лист	Листов
Разраб.		Максотов					РП	35	
Пров.		Утежанов				Поперечный профиль дороги	ТОО "Diamond LTD"		

Поперечный профиль земляного полотна от ПК0 до ПК93,51 ул.Жанекешова

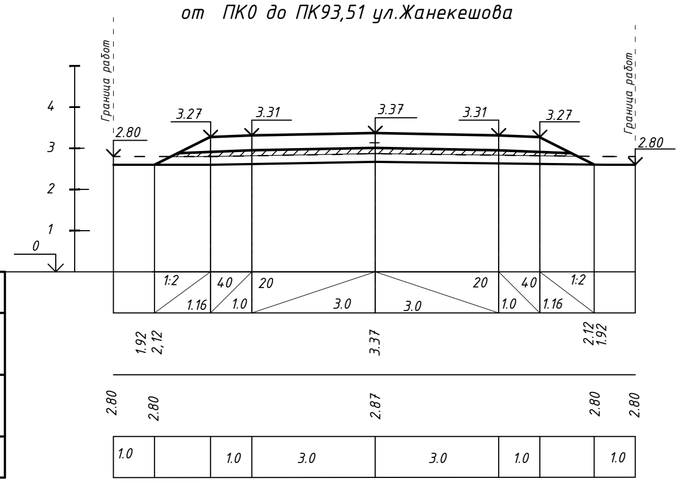

Масштаб:
М 1:100 – по горизонтали
М 1:100 – по вертикали

ПРОЕКТИРУЕМАЯ ДОРОГА
$F_{ср}$ – $м^2$
$F_н$ – 1.18 $м^2$
$F_в$ – $м^2$

ОБЪЕМЫ ГРУНТА
$V_{ср}$ – $м^3$
$V_н$ – 110,3 $м^3$
$V_в$ – $м^3$

Проектные данные	Уклон, ‰; длина, м	
	Отметка земляного полотна, м	
Фактические данные	Отметка рельефа, м	
	Расстояние, м	

Поперечный профиль земляного полотна от ПК0 до ПК2 ул.Сейфуллин

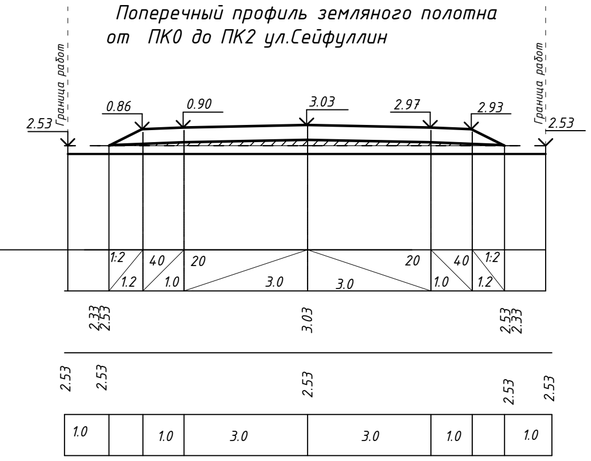

Масштаб:
М 1:100 – по горизонтали
М 1:100 – по вертикали

ПРОЕКТИРУЕМАЯ ДОРОГА
$F_{ср}$ – $м^2$
$F_н$ – 0.83 $м^2$
$F_в$ – $м^2$

ОБЪЕМЫ ГРУНТА
$V_{ср}$ – $м^3$
$V_н$ – 166 $м^3$
$V_в$ – $м^3$

Проектные данные	Уклон, ‰; длина, м	
	Отметка земляного полотна, м	
Фактические данные	Отметка рельефа, м	
	Расстояние, м	

Поперечный профиль земляного полотна от ПК0 до ПК2+25,51 ул.Жексенбаев

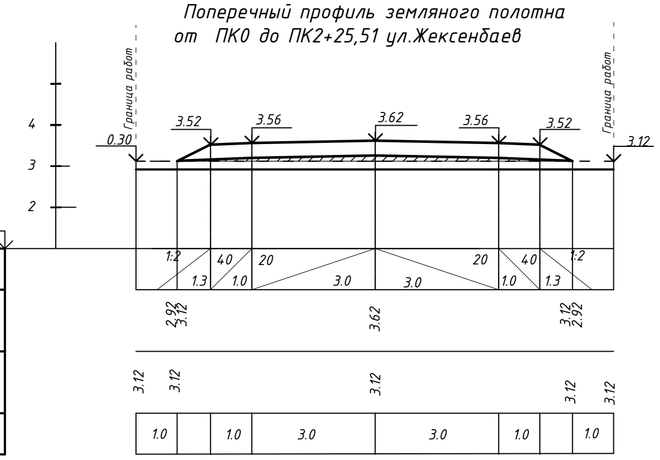

Масштаб:
М 1:100 – по горизонтали
М 1:100 – по вертикали

ПРОЕКТИРУЕМАЯ ДОРОГА
$F_{ср}$ – $м^2$
$F_н$ –0.82 $м^2$
$F_в$ – $м^2$

ОБЪЕМЫ ГРУНТА
$V_{ср}$ – $м^3$
$V_н$ – 184,9 $м^3$
$V_в$ – $м^3$

Проектные данные	Уклон, ‰; длина, м	
	Отметка земляного полотна, м	
Фактические данные	Отметка рельефа, м	
	Расстояние, м	

Поперечный профиль земляного полотна от ПК2 до ПК4+29.21 ул.Сейфуллин

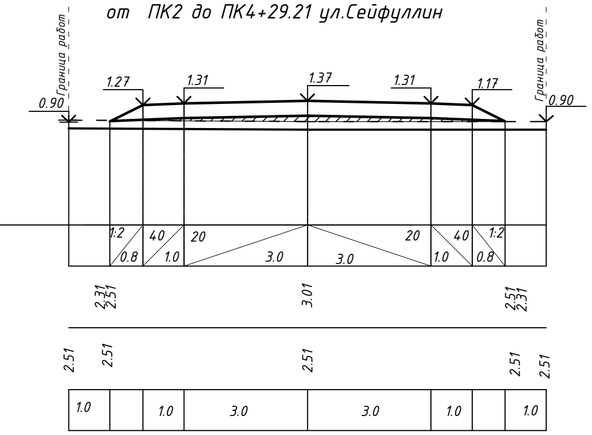

Масштаб:
М 1:100 – по горизонтали
М 1:100 – по вертикали

ПРОЕКТИРУЕМАЯ ДОРОГА
$F_{ср}$ – $м^2$
$F_н$ – 0.73$м^2$
$F_в$ – $м^2$

ОБЪЕМЫ ГРУНТА
$V_{ср}$ – $м^3$
$V_н$ – 166,6$м^3$
$V_в$ – $м^3$

Проектные данные	Уклон, ‰; длина, м	
	Отметка земляного полотна, м	
Фактическое данные	Отметка рельефа, м	
	Расстояние, м	

УСЛОВНЫЕ ОБОЗНАЧЕНИЯ:

- Верх проектируемой дорожной одежды
- Фактический рельеф
- Срезка
- Насыпь грунта
- Выемка грунта

$F_{ср}$ – площадь срезаемого грунта
$F_н$ – площадь насыпи проектируемой дороги
$F_в$ – площадь выемки проектируемой дороги
$V_{ср}$ – объем срезаемого грунта
$V_н$ – объем насыпи проектируемой дороги
$V_в$ – объем выемки проектируемой дороги

Изм.	Кол.уч	Лист	№док	Подпись	Дата	70-20-АД		
						Капитальный ремонт дороги по улицам И.Тайманов, Жамбыл, Т.Масина, Бейбитшилик, Ш.Жексенбаев, Казахстан, Х.Чурин, Б Жанекешов, С.Сейфуллин, М.Бегалиева,Молдагулова,№1,Егизбаева,Жангелдина в.с Сайхин,Бокейординского района,ЗКО		
ГИП		Утежанов				Поперечный профиль земляного полотна от ПК0 до ПК93,51 ул.Жанекешова,ПК0 до ПК2+25,5 ул.Жексенбаев,ПК0 до ПК2 ул.Сейфуллин,ПК2 до ПК4+29.21 ул.Сейфуллин	Стадия	Лист	Листов
Разраб.		Максотов					РП	36	
Пров.		Утежанов				Поперечный профиль дороги	ТОО "Diamond LTD"		

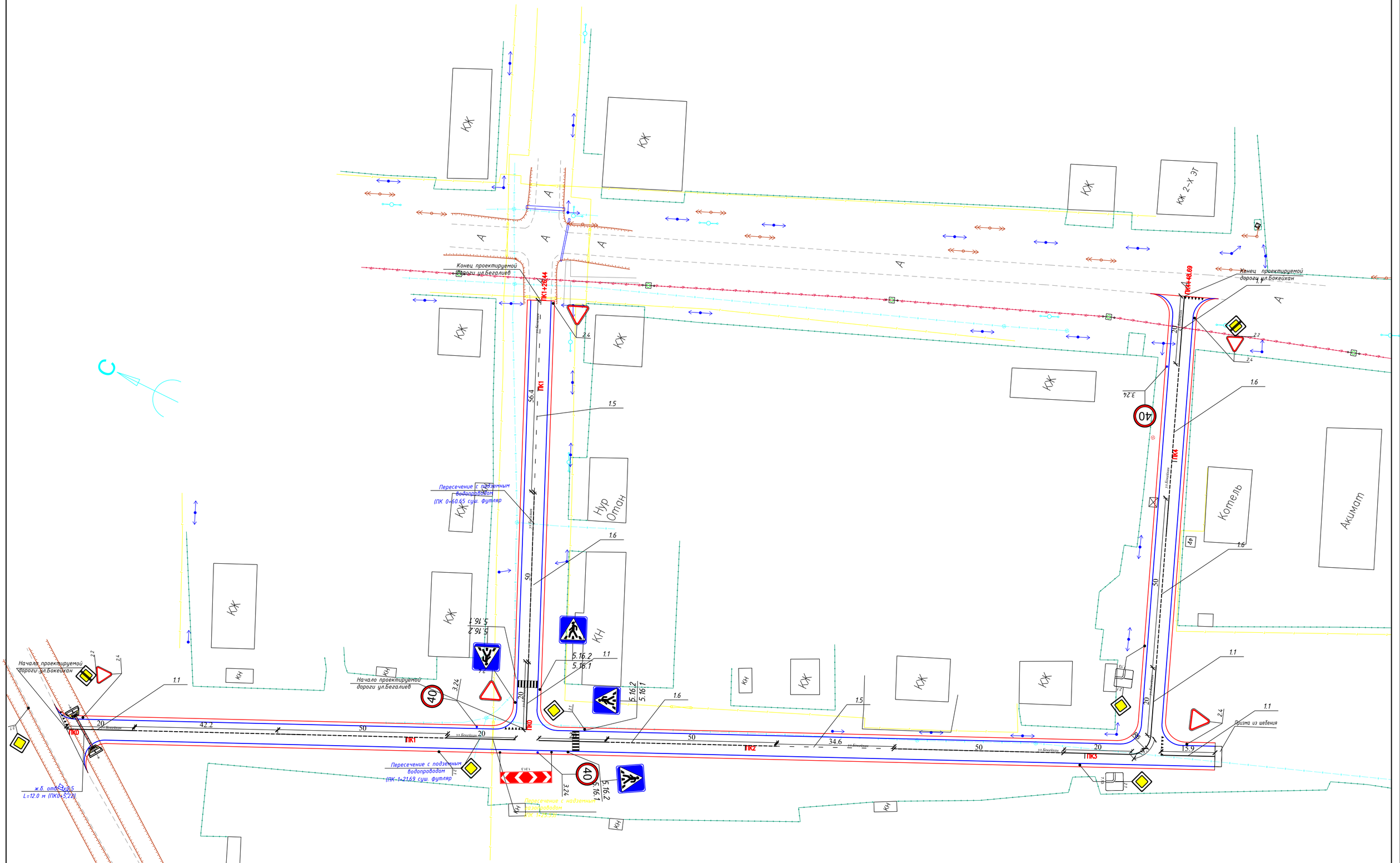

Изм.	Кол. уч.	Лист	№ док.	Подп.	Дата
ГИП		Утежанов			
Разраб.		Саинов			
Пров.		Утежанов			

70-20-АД

Капитальный ремонт дороги по улицам И.Тайманов, Жанбыл, Т.Масина, Бейбитшилик, Ш.Жексенбаев, Казахстан, Х.Чурин, Б Жанекешов, С.Сейфуллин, Н.Бегалиева,Молдагулова,№1,Егизбаева,Жангелдина в.с Сайкин,Бокейординского района,ЗКО

Стадия	Лист	Листов
	37	

ул.Бокейхан,ул Бегалиева

План План обустройства дороги ул.Еизбаева от ПК0 ПК 3+93 дороги ул.Бокейхан от ПК0 до ПК 4+48,69,ул.Бегалиева от ПК 0 до ПК 1+26.44

ТОО "Diamond LTD"

Формат А1

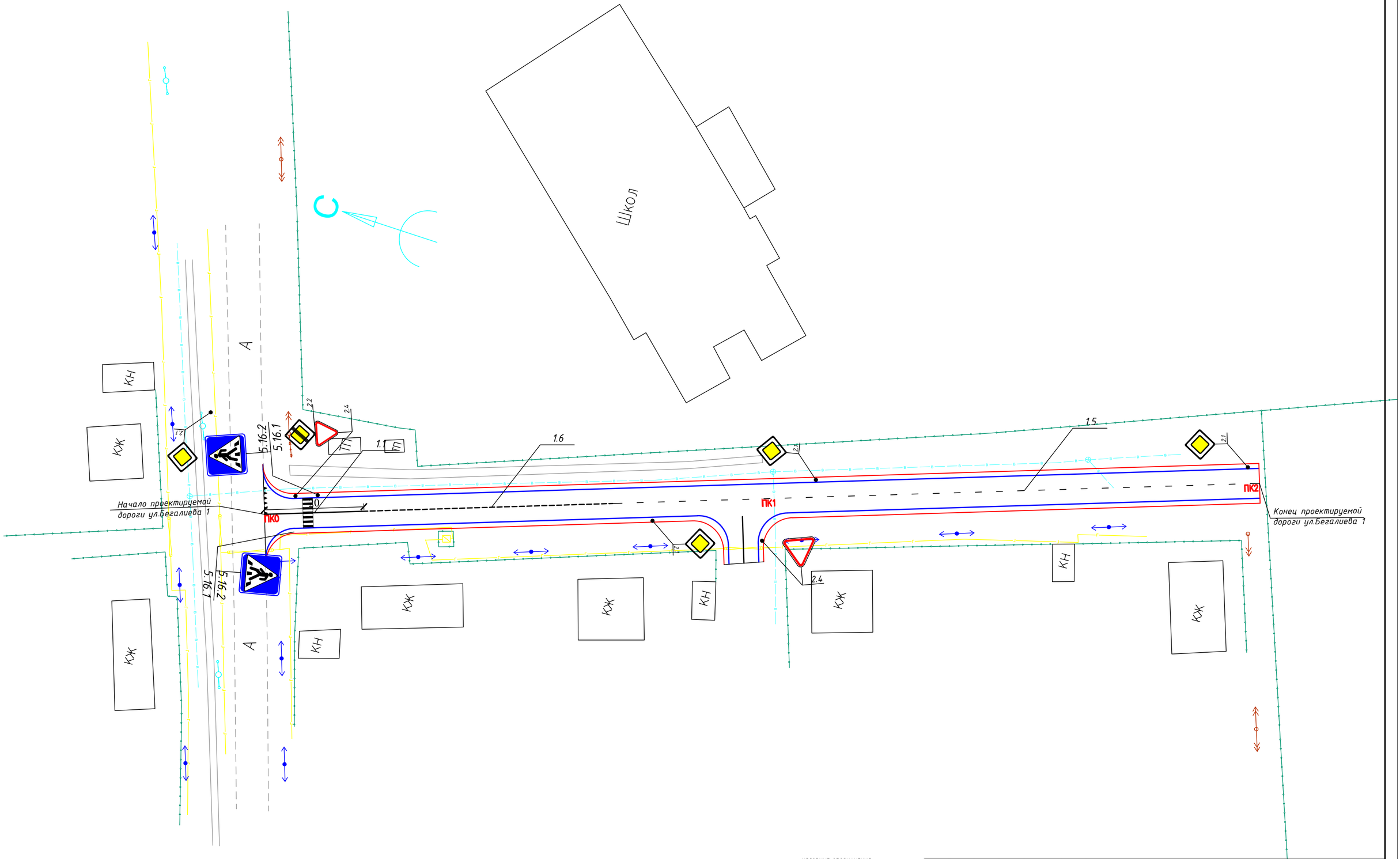

УСЛОВНЫЕ ОБОЗНАЧЕНИЯ

система координат - WPS-84
система высот - Балтийская,
План топографической съемки М1:500

Изм.	Кол. уч.	Лист	№ док.	Подп.	Дата
ГИП		Утежанов			
Разраб.		Сайнов			
Пров.		Утежанов			

70-20-АД

Капитальный ремонт дороги по улицам И.Тайманов, Жамбыл, Т.Масина, Бейбитшилик, Ш.Жексенбаев, Казахстан, Х.Чурин, Б Жанекешов, С.Сейфуллин, М.Бегалиева,Молдагулова,№1,Егизбаева,Жангелдина в.с Сайхин,Бокейординского района,ЗКО

ул.Бегалиева 1

Стадия	Лист	Листов
	38	

План обустройства дороги ул.Бегалиева1 от ПК0 до ПК 2

ТОО "Diamond LTD"

Формат А2

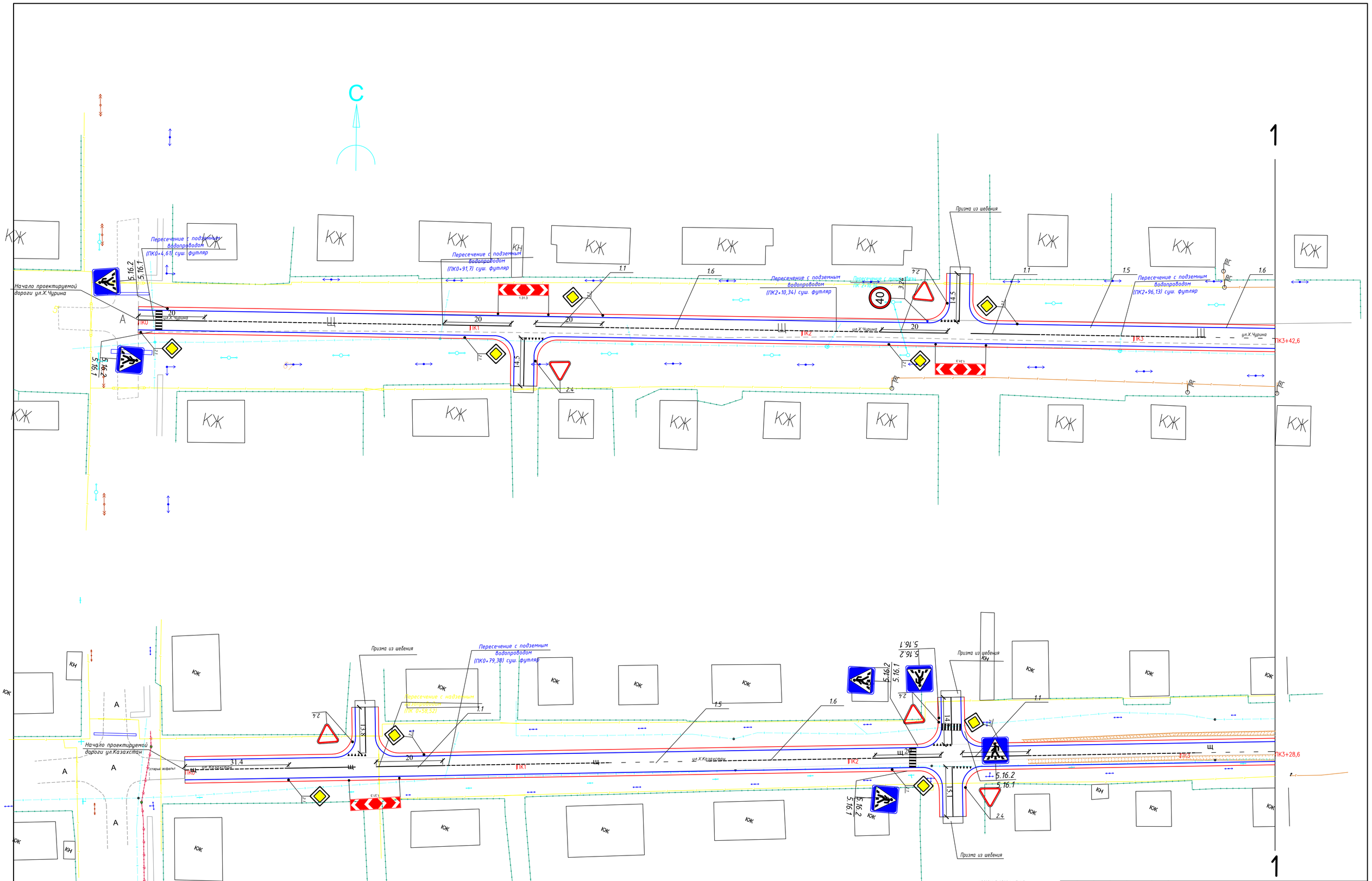
С
1
Начало проектируемой дороги ул.Х.Чурина
Пересечение с подземным водопроводом (ПК0+4,61) суш. футляр
Пересечение с подземным водопроводом (ПК0+91,7) суш. футляр
Пересечение с подземным водопроводом (ПК2+10,34) суш. футляр
Пересечение с подземным водопроводом (ПК2+96,13) суш. футляр
Призма из шебёня
ул.Х.Чурина
ПК0
ПК1
ПК2
ПК3
ПК3+42,6
Начало проектируемой дороги ул.Казахстан
Старый асфальт
ул.Казахстан
Пересечение с подземным водопроводом (ПК0+79,38) суш. футляр
Пересечение с надземным водопроводом (ПК 0+58,52)
ПК3+28,6
1
УСЛОВНЫЕ ОБОЗНАЧЕНИЯ
КОМПЛЕКСНОЕ
ВОДОПРОВОД
ТЕЛЕФОНКА НАДЗЕМНЫЙ
ТЕЛЕФОНКА
С-КИЙ ПОДЗЕМНЫЙ
С-КИЙ ПОДЗЕМНЫЙ НЕРАБОЧИЙ
ТЭЦ ПОДЗЕМНЫЙ
ГАЗ НАДЗЕМНЫЙ Н.Д.
КРАСНЫЙ ЗНАК ПРИОСТАР
БЕЛЫЙ ЗОЛА
ДЕРЕВО
СОСНА
СОСНА 0,4 М
КУСТАРНИК
ГАЗ-ПОТРЕБНИК
ГАЗ-ПОТРЕБНИК
НАДЗЕМНЫЙ ПОДЗЕМНЫЙ КЕ
ЛОТОК ТЕЛЕ
ЛОТОК ТЕЛЕ
КЛ
система координат - WPS-84
система высот - Балтийская,
План топографической съемки М1:500
70-20-АД
Капитальный ремонт дороги по улицам И.Тайманов, Жамбыл, Т.Масина, Бейбитшилик, Ш.Кекенбаев, Казахстан, Х.Чурин, Б.Жанкеешов, С.Сейфуллин, М.Бегалиева,Молдагулова,М1,Елгизбаева,Жангелдина в.с Сайкин,Бокейординского района,ЗКО
Изм. | Кол. уч. | Лист | № док. | Подп. | Дата
ГИП Утежанов
Разраб. Сайнов
Пров. Утежанов
ул.Х.Чурина, ул.Казахстан
План обустройства дороги ул.Х.Чурина от ПК0 до ПК 3+42.60, ул.Казахстан от ПК0 до ПК 3+28,6
Стадия | Лист | Листов
39
ТОО "Diamond L.TD"

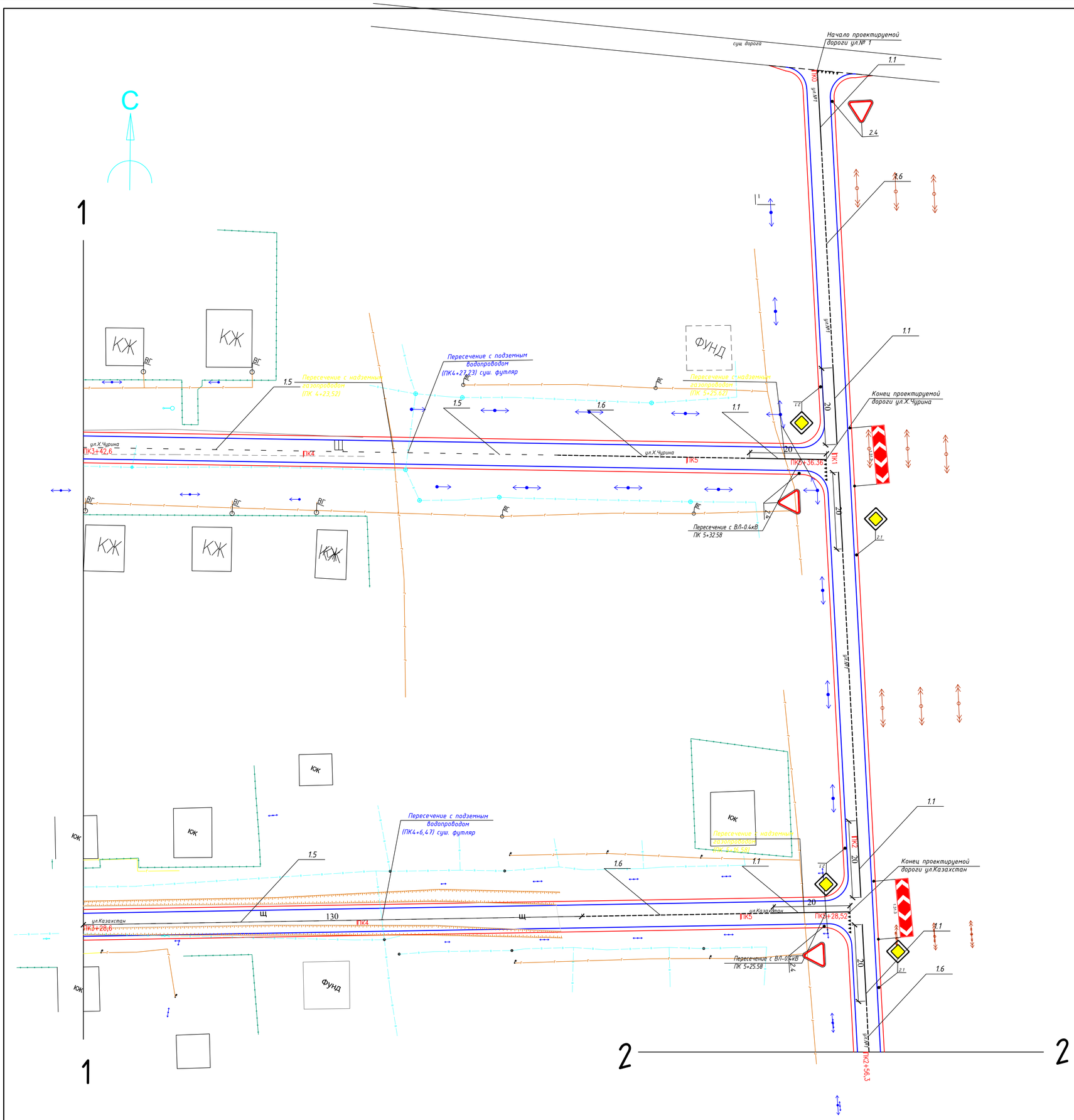

УСЛОВНЫЕ ОБОЗНАЧЕНИЯ

- КАБЛЕПРОВОД
- ВОДОПРОВОД
- ТЕПЛОТРАССА НАДЗЕМНЫЙ
- ГАЗ ПОДЗЕМНЫЙ
- ГАЗ НАД ПОДЗЕМНЫЙ
- ГАЗ НАД ПОДЗЕМНЫЙ НЕРМАЛЬНЫЙ
- ГАЗ ПОДЗЕМНЫЙ
- ГАЗ НАДЗЕМНЫЙ Н.Д.
- КРАСНЫЙ ЗНАК ПРИОРИТЕТА
- ЛЕТНИЙ ВОДА
- ДЕРЕВО
- ОСВЕЩЕНИЕ
- ОПОРА ЛЭП
- ОПОРА НАДСТРОЙКА
- ГАЗ-ПОГРЕБЕНИЕ
- ВОДА-ПОГРЕБЕНИЕ
- ВЫДЕЛЕННЫЙ ПОДЗЕМНЫЙ КЦ
- ЦЕЛЕНАПРАВ.
- ЗАБОР ЛИТОЙ
- ЖЕЛ

система координат - WPS-84
система высот - Балтийская,
План топографической съемки М1:500

Изм.	Кол. уч.	Лист	№ док.	Подп.	Дата
ГИП		Утежанов			
Разраб.		Саинов			
Пров.		Утежанов			

70-20-АД

Капитальный ремонт дороги по улицам И.Тайманов, Жамбыл, Т.Масина, Бейбитшилик, Ш.Хексенбаев, Казахстан, Х.Чурин, Б Жанекешов, С.Сейфуллин, Н.Бегалиева,Молдагулова,№1,Егизбаева,Жангелдина в.с Сайкин,Бокейординского района,ЗКО

ул.Х.Чурина, ул.Казахстан, ул.№1

Стадия	Лист	Листов
	40	

План обустройства дороги ул.Х.Чурина от ПК3+42,6 до ПК 5+36,36, ул.Казахстан от ПК3+28,6 до ПК 5+28,57, ул №1 от ПК0+2+56,3

ТОО "Diamond LTD"

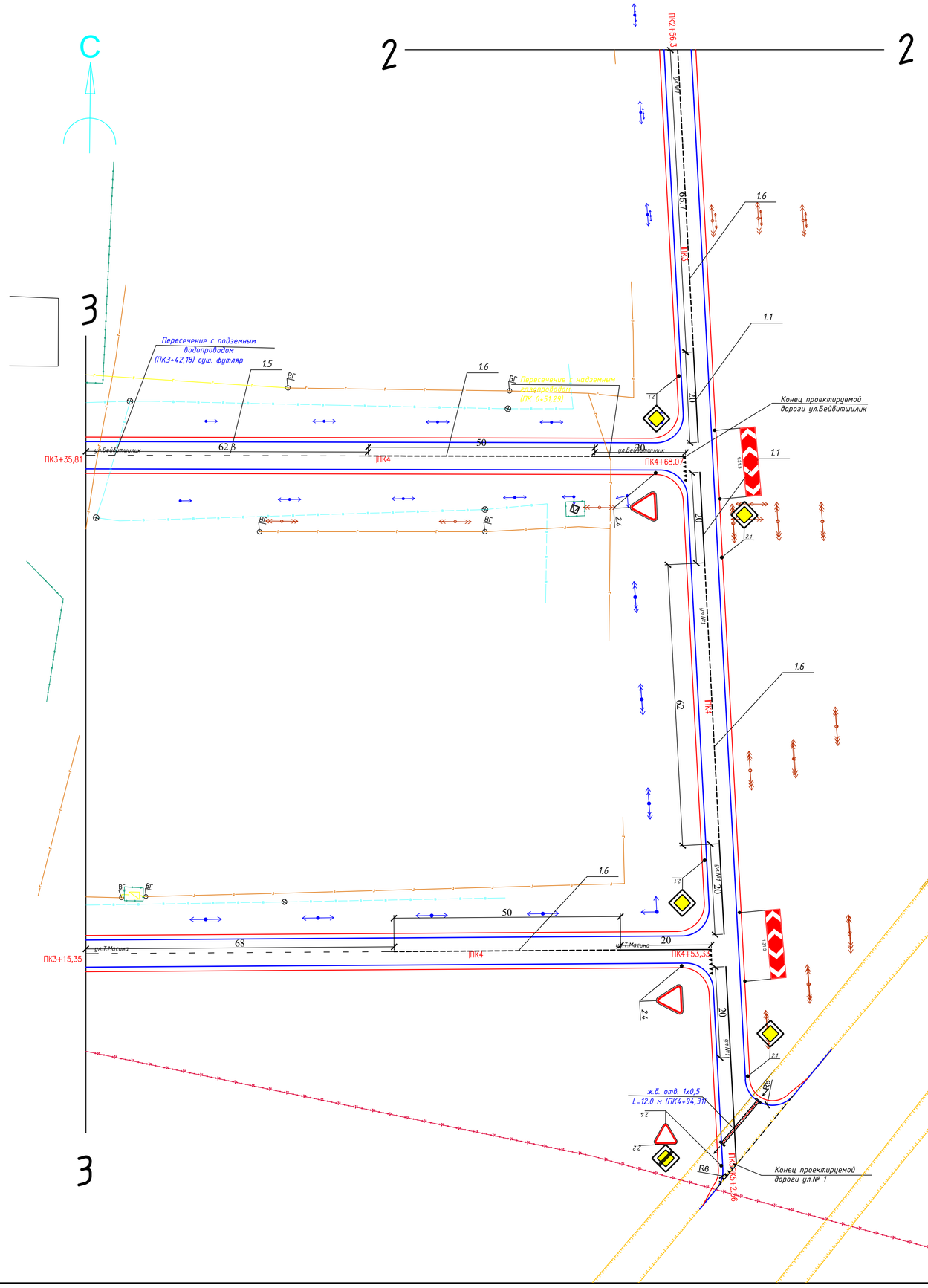

УСЛОВНЫЕ ОБОЗНАЧЕНИЯ

- КАБЛЕТЕЛЕФОН
- ВОДОПРОВОД
- ТЕПЛОТРАССА НАДЗЕМНЫЙ
- КАНАЛИЗАЦИЯ
- Б-КЛ ПОДЗЕМНЫЙ
- Б-КЛ ПОДЗЕМНЫЙ ЧЕРЕЗ ДОРОГУ
- ТОЛЬ ПОДЗЕМНЫЙ
- ГАЗ НАДЗЕМНЫЙ Ч.Д.
- ОПОРНЫЙ ЗНАК ПРИЗОР
- ВЕРНЫЙ ВОДА
- ДОРОГИ
- ОПОРА ОСВЕЩЕНИЯ
- ОПОРА Б.К. И ПОМЕРЕ ВОДОПРОВОДА
- ОПОРА ВОЗДУШНОЙ Б.КЛ.0 НАПРЯЖЕНИЕ
- ПОДЗЕМНЫЙ ПОДЗЕМНЫЙ ЧЕ ДОРОГУ
- ГАЗ ПОДЗ
- ГАЗ ПОДЗ

система координат - WPS-84
система высот - Балтийская,
План топографической съемки М1:500

Изм.	Кол. уч.	Лист	№ док.	Подп.	Дата
ГИП		Утежанов			
Разраб.		Сайнов			
Пров.		Утежанов			

70-20-АД

Капитальный ремонт дороги по улицам И.Тайманов, Жамбыл, Т.Масина, Бейдитшилик, Ш.Кенсенбаев, Казахстан, Х.Чуриш, Б.Канекеева, С.Сейфуллин, М.Бегалиева,Молдагулова,№1,Елгизбаева,Жангелдина в.с Сайхин,Бокейординского района,ЗКО

ул.Библиотека, ул.Масин, ул.№1

Стадия	Лист	Листов
	41	

План обустройства дороги ул.Библиотека от ПК3+35,81 до ПК 4+68,07, ул.Масин от ПК3+15,35 до ПК 4+53,33, ул №1 от ПК 2+56,3 до ПК 5+2,56

ТОО "Diamond LTD"

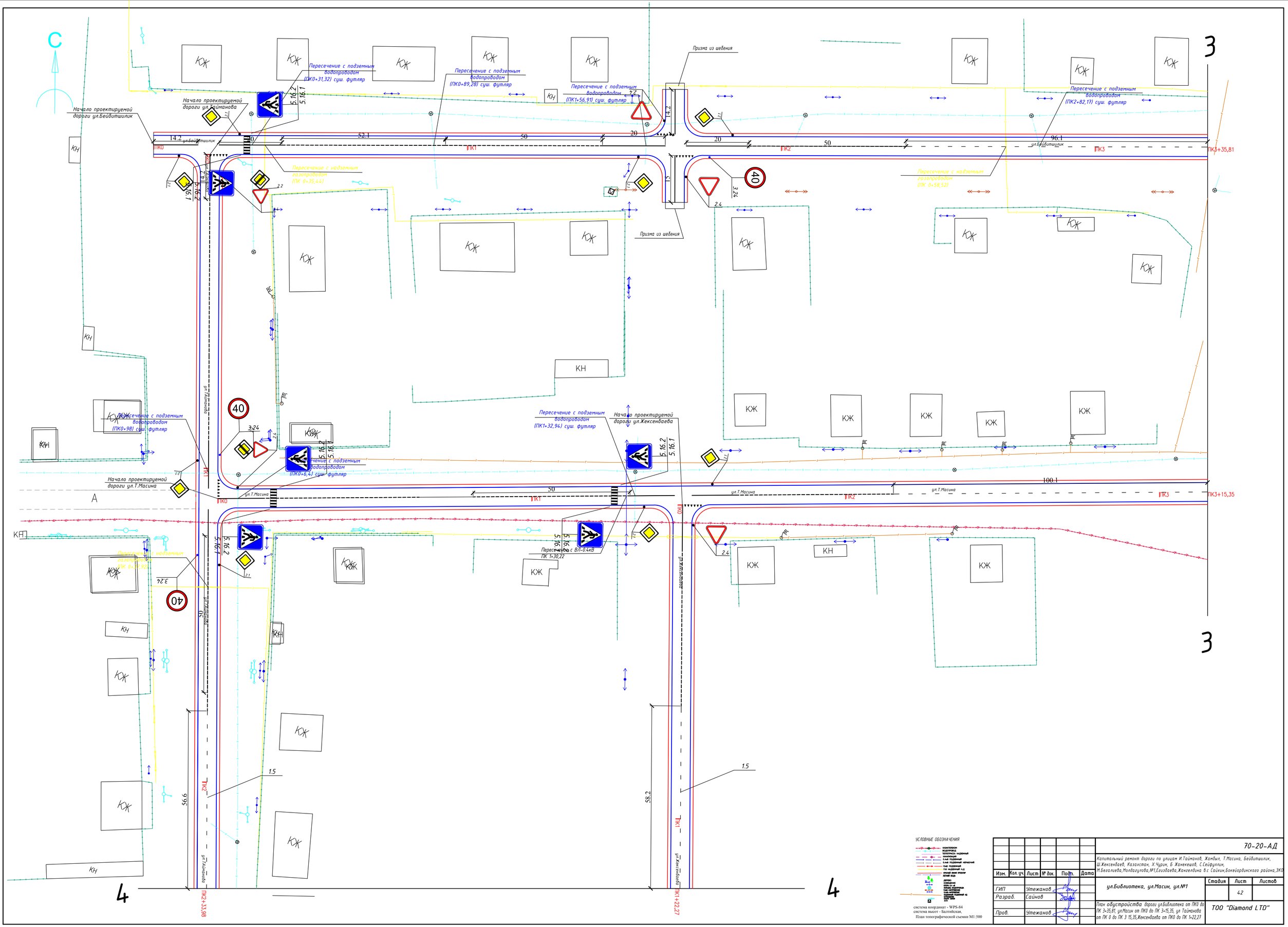

УСЛОВНЫЕ ОБОЗНАЧЕНИЯ

- КОМПЕНСАТОР
- ВОДОПРОВОД
- ТЕПЛОТРАССА НАДЗЕМНАЯ
- КАНАЛИЗАЦИЯ
- ГАЗ НАДЗЕМНЫЙ
- Б-КАБ ПОДЗЕМНЫЙ НЕГЛУБОКИЙ
- ТЕЛЕ ПОДЗЕМНЫЙ
- ГАЗ ПОДЗЕМНЫЙ Н.Д.
- КРАСНЫЙ ЗВОНК СИГНАЛОВ
- ЛЕТНИЙ ВОДА
- ДЕРЕВО СОСНОВОЕ
- ДЕРЕВО ЛИСТВЕННОЕ
- ОПОРА Б.Н. И Ж.Б.
- ОПОРА ЛЕП ДЕРЕВЯННАЯ
- ОПОР ЛЕП ПРОМЕЖУТОЧНАЯ
- ОПОРА ЛЕП ПРОМЕЖУТОЧНАЯ НА ЖЕЛЕЗОБЕТОННОЙ ОСНОВЕ
- ОПОРА ЛЕП ПРОМЕЖУТОЧНАЯ НА ДЕРЕВЯННОЙ ОСНОВЕ

система координат - WPS-84
система высот - Балтийская.
План топографической съемки М1:500

Изм.	Кол. уч.	Лист	№ док.	Подп.	Дата
ГИП		Утежанов			
Разраб.		Сайнов			
Пров.		Утежанов			

70-20-АД

Капитальный ремонт дороги по улицам И.Тайманов, Жанбыл, Т.Масина, Бейбитшилик, Ш.Жексенбаев, Казахстан, Х.Чурин, Б Жанекешов, С.Сейфуллин, И.Бегалиева,Молдагулова,№1,Еензбаева,Жангелдина в.с Сайкин,Бокейординского района,ЗКО

ул.Библиотека, ул.Масин, ул.№1

Стадия	Лист	Листов
	42	

План обустройства дороги ул.Библиотека от ПК0 до ПК 3+35,81, ул.Масин от ПК0 до ПК 3+15,35, ул Тайманова от ПК 0 до ПК 3 15,35,Жексенбаева от ПК0 до ПК 1+22,27

ТОО "Diamond L.TD"

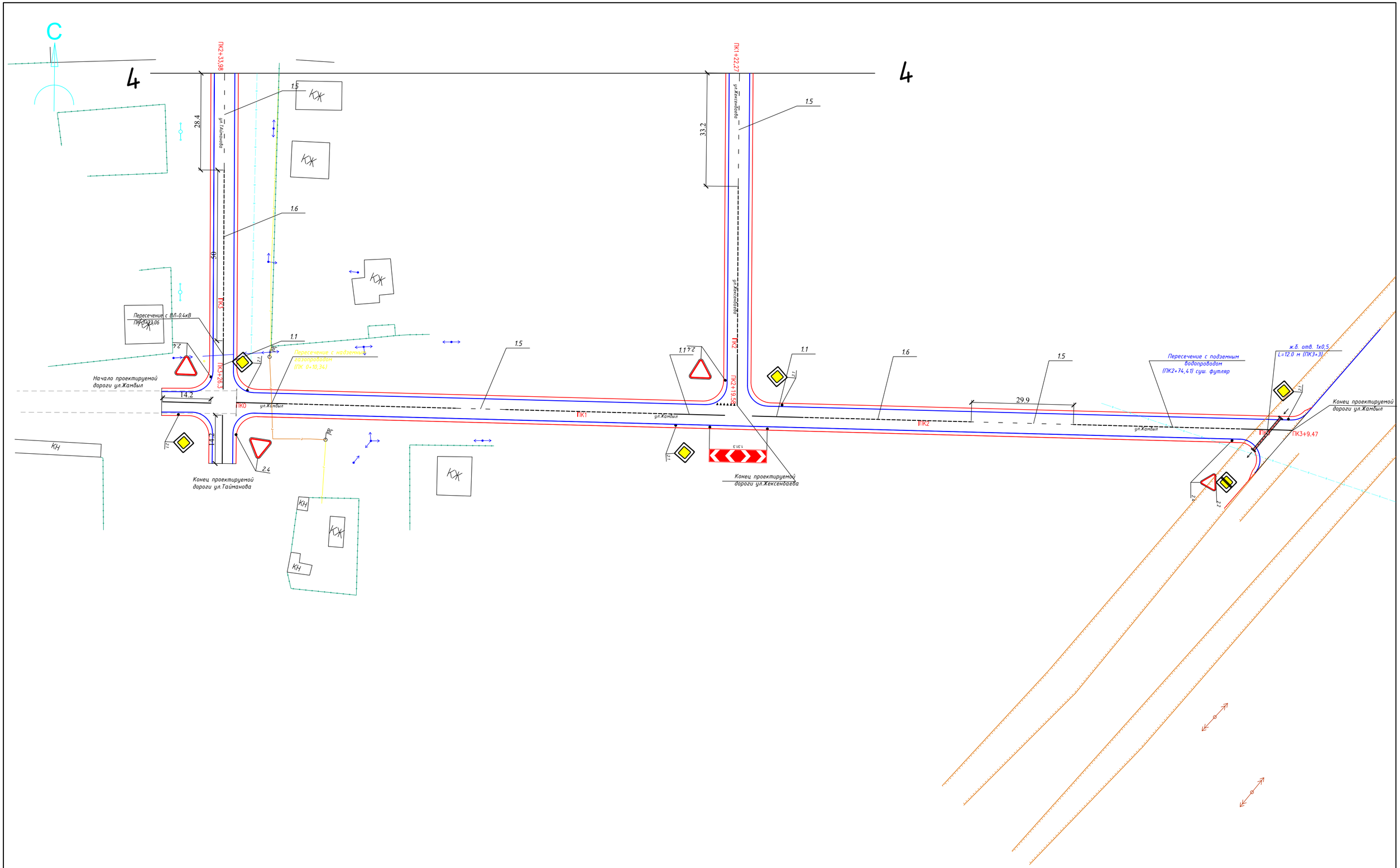

УСЛОВНЫЕ ОБОЗНАЧЕНИЯ

- КОМПЕНСЕРОН
- ВОДОПРОВОД
- ТЕПЛОТРАССА НАДЗЕМНЫЙ
- КАНАЛИЗАЦИЯ
- Б.КАБ. ПОДЗЕМНЫЙ
- Б.КАБ. ПОДЗЕМНЫЙ НЕРАБОЧИЙ
- ГАЗ НАДЗЕМНЫЙ
- ГАЗ ПОДЗЕМНЫЙ
- ВЕРХНЯЯ ГРАНИЦА Н.Д.
- НИЖНЯЯ ГРАНИЦА ПРОЕКТИР
- ЛЕЧНЫЙ ВОДОС
- ДЕРЕВО
- ОСВЕЩЕНИЕ
- ОПОРА Б.К. ВЛ
- НАКЛОНЕН. ПОДПОРКИ
- ОПОРА ОСВЕЩЕНИЯ
- Б.КАБ.НАПРЯЖЕНИЕ
- ЭЛЕКТРОКАБЕЛЬ ПОДЗЕМНЫЙ ЧЕ
- ОПОРА
- ОПОРА ЧЕРЕЗ
- КПП

система координат - WPS-84
система высот - Балтийская,
План топографической съемки М1:500

Изм.	Кол. уч.	Лист	№ док.	Подп.	Дата
ГИП		Утежанов			
Разраб.		Сайнов			
Пров.		Утежанов			

70-20-АД

Капитальный ремонт дороги по улицам И.Тайманов, Жамбыл, Т.Масина, Бейбитшилик, Ш.Хексенбаев, Казахстан, Х.Чурин, Б.Жанкешев, С.Сейфуллин, М.Бегалиева, Молдагулова, №1, Егизбаева, Жангелдина в.с. Сайкин, Бокейординского района, ЗКО

ул.Библиотека, ул.Масин, ул.№1

Стадия	Лист	Листов
	4.3	

План обустройства дороги ул.Тайманова от ПК2+33,98 до ПК 3+26,3, ул.Жамбыл от ПК0 до ПК 3+9,47, ул. Хексенбаева от ПК 1 до ПК 2+19,58

ТОО "Diamond LTD"

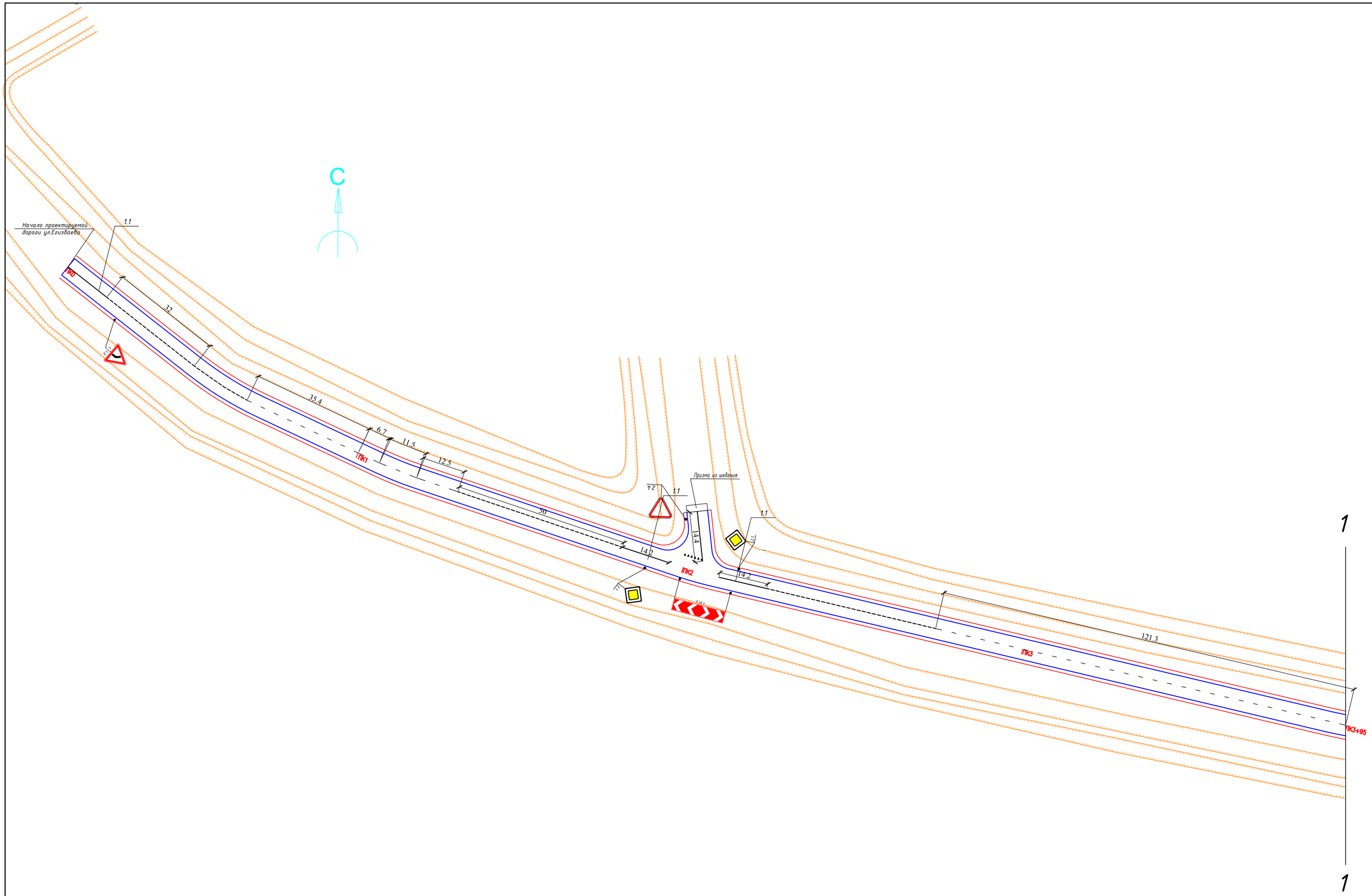

УСЛОВНЫЕ ОБОЗНАЧЕНИЯ

система координат - WPS-84
система высот - Балтийская,
План топографической съемки М1:500

Изм.	Кол. уч.	Лист	№ док.	Подп.	Дата	70-20-АД
						Капитальный ремонт дороги по улицам И.Таиманов, Жаныл, Г.Масина, Бейбитшилик, Ш.Кекенбаев, Казахстан, Х.Чурин, Б.Ханжигиев, С.Сейфуллин, М.Бегалиева,Молдагулова,№1,Егизбаева,Жангелдина в.с Сайкин,Бокейординского района,ЗКО
ГИП		Утежанов				ул.Егизбаева — Стадия: ; Лист: 44 ; Листов:
Разраб.		Сайнов				
Пров.		Утежанов				План обустройства дороги ул.Егизбаева от ПК0 ПК 3+95 — ТОО "Diamond L.TD"

Формат А1

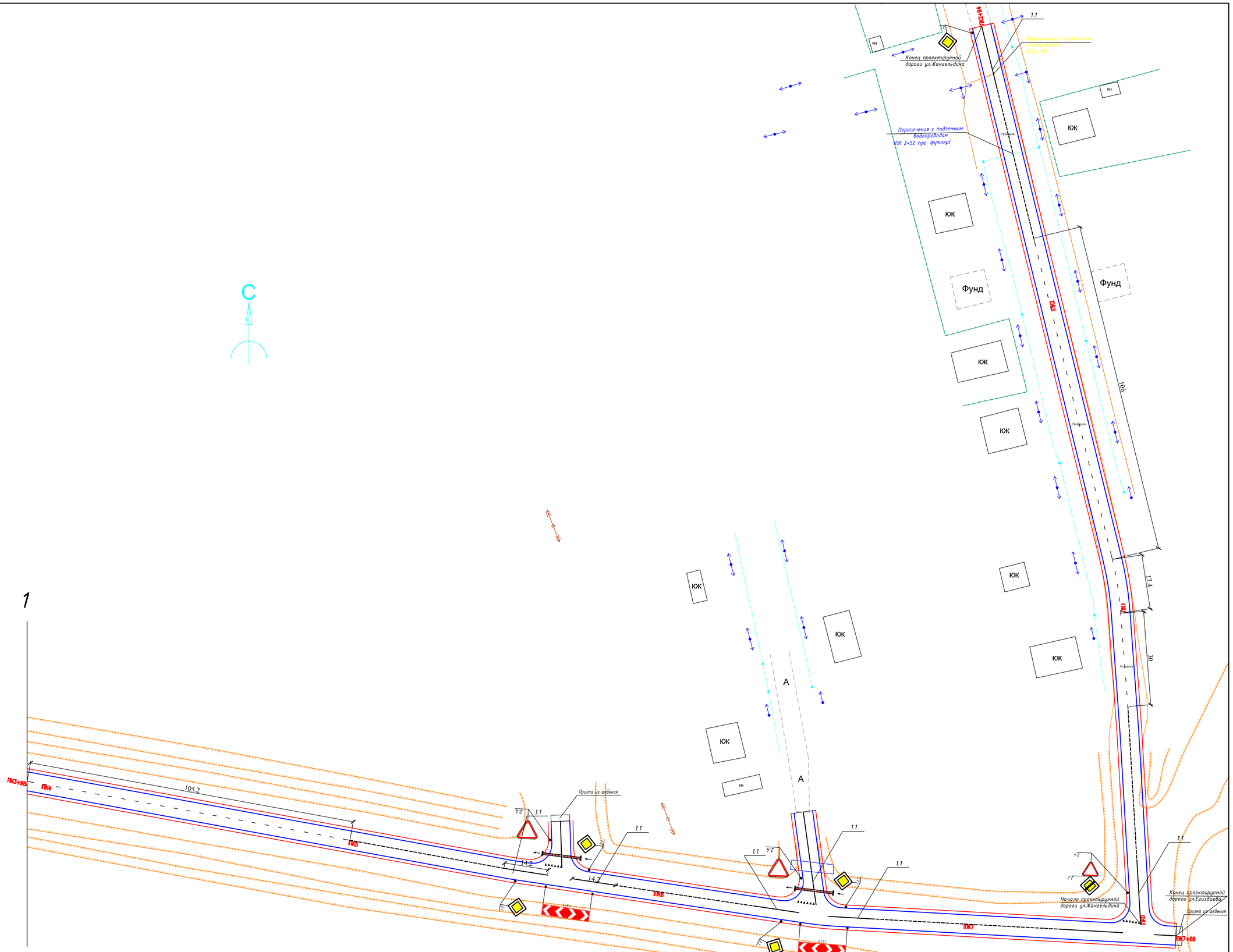
С
1
1
ПК3+95
ПК4
105.2
ПК3
14.2
14.2
ПК6
Призма из щебения
1.1
2.4
ПК0
ПК1
ПК2
ПК2+94
ПК7+68
Конец проектируемой дороги ул.Жангельдина
Начало проектируемой дороги ул.Жангельдина
Конец проектируемой дороги ул.Егизбаева
Призма из щебения
Пересечение с подземным водопроводом (ПК 2+52 суш. футляр)
Пересечение с надземным газопроводом (ПК2+78)
Гаражи
106
30
17.4
А
А
ЮК
Фунд
кн
УСЛОВНЫЕ ОБОЗНАЧЕНИЯ
система координат - WGS-84
система высот - Балтийская
План топографической съемки М1:500
70-20-А.Д
Капитальный ремонт дороги по улицам И.Тайманов, Жамбыл, Т.Масина, Бейбитшилик, Ш.Жиенбаева, Казахстан, Х.Чудин, Б.Кенжеаев, С.Сейфуллин, Н.Бегалиева,Молдагулова,№1,Егизбаева,Жангелдина в.с. Сайкан,Бокейординского района,ЗКО
Изм. Кол.уч Лист № док. Подп. Дата
ГИП Утежанов
Разраб. Сайнов
Пров. Утежанов
ул.Егизбаева
Стадия Лист Листов
45
План обустройства дороги ул.Егизбаева от ПК 3-95 до ПК 7+68
План обустройства дороги ул.Жангелдина от ПК 0 до ПК 2+94
ТОО "Diamond LTD"
Формат А1

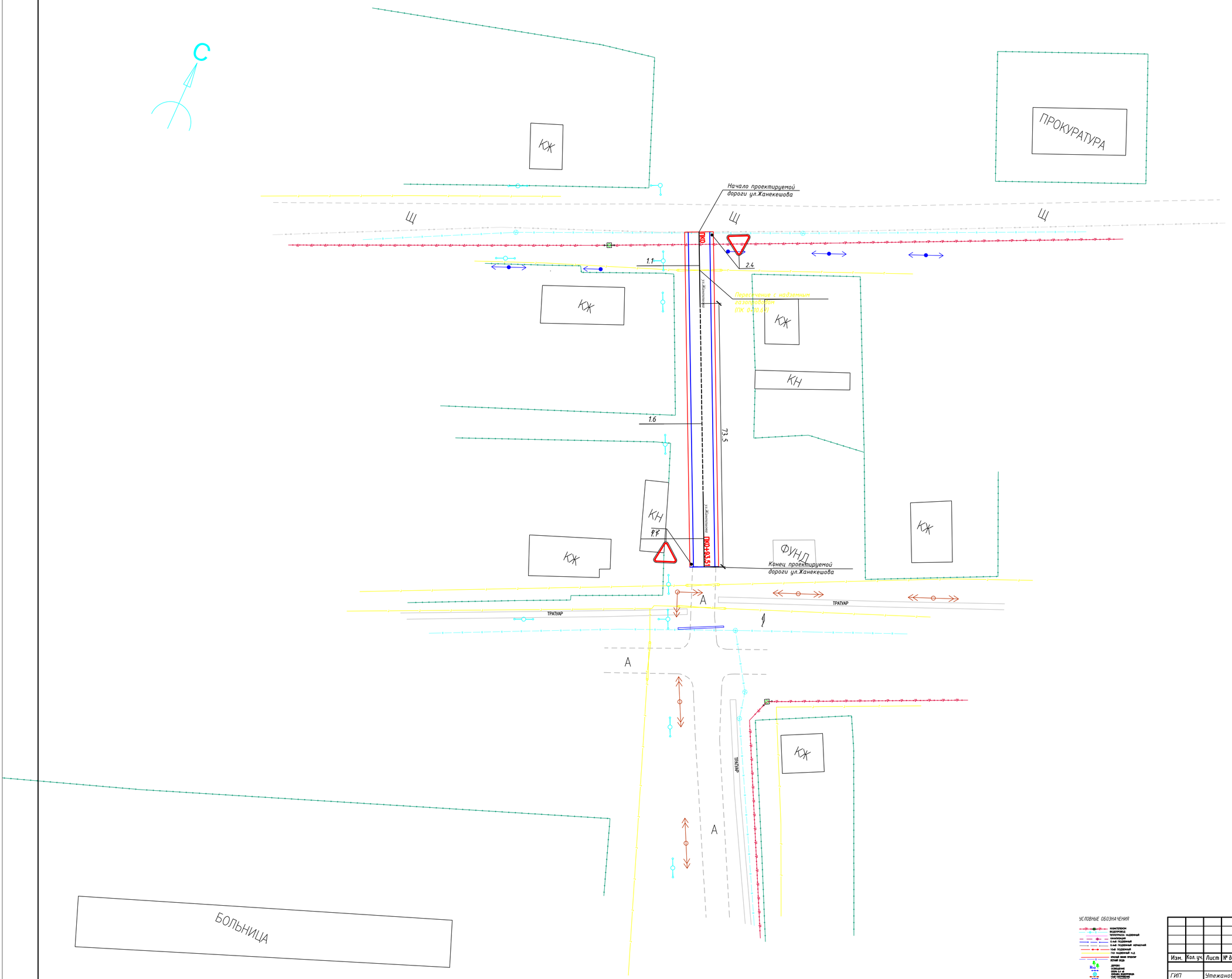

УСЛОВНЫЕ ОБОЗНАЧЕНИЯ

- КОМПЛЕКСНОЕ ВОДОПРОВОД
- ТЕЛЕФОНКА НАДЗЕМНЫЙ
- КАНАЛИЗАЦИЯ
- О-КЫЙ ПОДЗЕМНЫЙ
- О-КЫЙ ПОДЗЕМНЫЙ НЕРМАЛЬНЫЙ
- ТЫЙ ПОДЗЕМНЫЙ
- ГАЗ НАДЗЕМНЫЙ ↑Д
- КРАСНЫЙ ЗНАК ПРИОРИТ
- ЗЕЛЕНЫЙ ЛОДЕ
- ДОРОЖНО
- ОПОРА ОСВЕЩЕНИЯ
- ОПОРА О-К ИЗ
- ПОРОДЫ ВОДОПРОВОД
- ОПОРА ЛЕПЕСТОК
- О-КЫ-НАПОРНЫЕ
- НАДЗЕМНЫЙ ПОДЗЕМНЫЙ НЕ
- ОПОРА ТЕЛЕФ
- ОПОРА ЛЕПЕСТОК

система координат - WPS-84
система высот - Балтийская,
План топографической съемки М1:500

Изм.	Кол. уч.	Лист	№ док.	Подп.	Дата	70-20-АД		
						Капитальный ремонт дороги по улицам И.Тайманов, Жамбыл, Т.Масина, Бейбитшилик, Ш.Кекенбаев, Казахстан, Х.Чудин, Б.Жанекешов, С.Сейфуллин, Н.Бегалиева,Молдагулова,№1,Елизбаева,Жангелдина в.с Сайлин,Бокейординского района,ЗКО		
						ул.Жанекешова	Стадия	Лист	Листов
ГИП		Утежанов						46	
Разраб.		Сайнов							
Пров.		Утежанов				План обустройства дороги ул.Жанекешов от ПК0 до ПК 0+93.51	ТОО "Diamond LTD"		

Формат А1

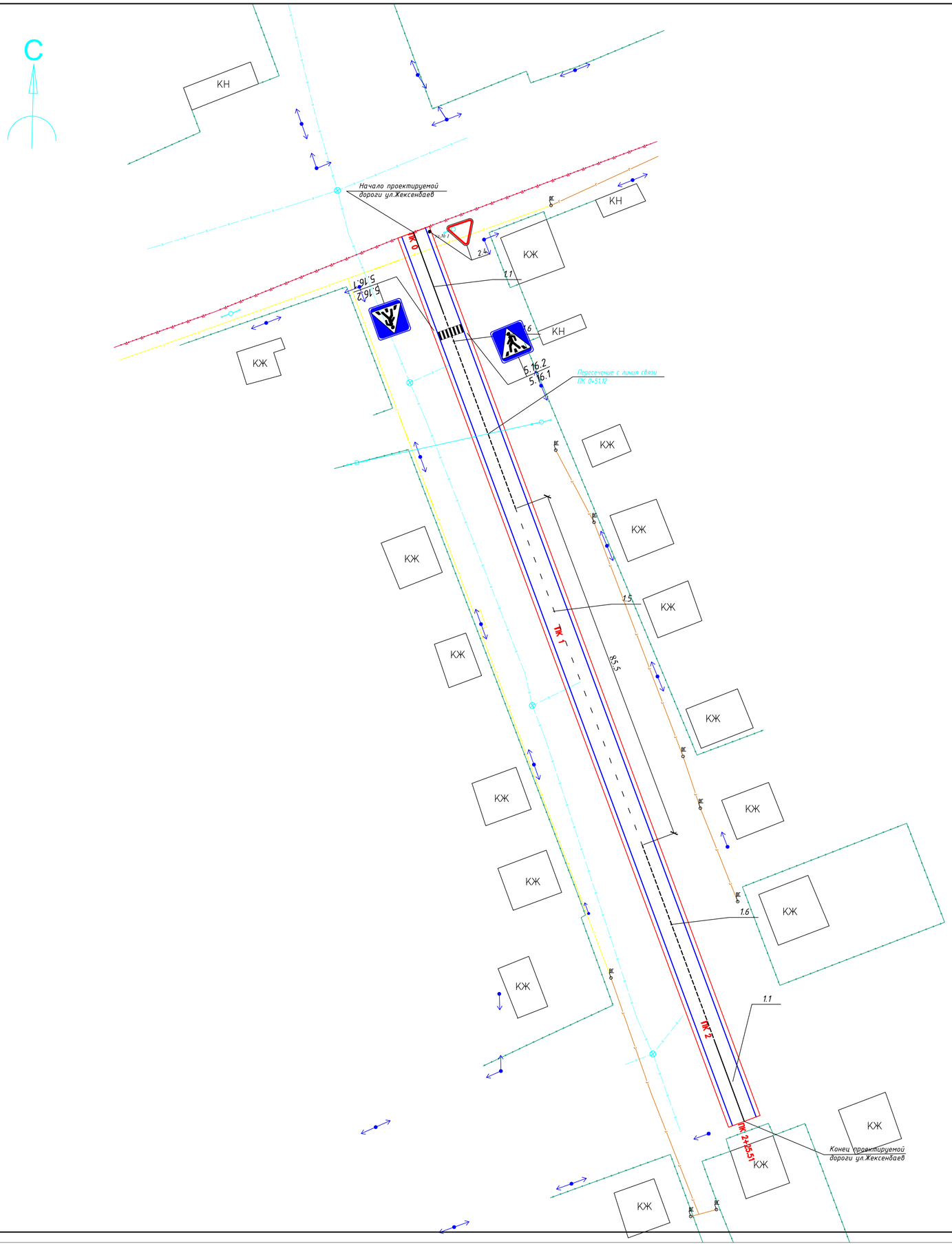

УСЛОВНЫЕ ОБОЗНАЧЕНИЯ

- КОММУНИКАЦИИ
- ВОДОПРОВОД
- ВОДОПРОВОД НАДЗЕМНЫЙ
- КАНАЛИЗАЦИЯ
- Б-КАЯ ПОДЗЕМНЫЙ
- Б-КАЯ ПОДЗЕМНЫЙ НЕРМАЛЬНЫЙ
- ТЫЕ ПОДЗЕМНЫЙ
- ГАЗ НАДЗЕМНЫЙ Н.Д.
- КРАСНЫЙ ЗАЛИВ ПРОПУСК
- ЛЕНИЙ ВОДЫ
- ДЕРЕВО
- ОСВЕЩЕНИЕ
- ЛИНИЯ ЭЛ.
- ЛИНИЯ ВОДОПРОВОД
- ТЫЙ НАПРЯЖЕНИЕ
- ЛИНИЯ ЭЛ.ПЕРЕДАЧИ
- ПОДЗЕМНЫЙ ПЫЛЕНИЕ НЕ
- ДОРОЖНЫЙ ЗНАК
- ДОРОЖНЫЙ ЗНАК
- КПП

система координат - WPS-84
система высот - Балтийская,
План топографической съемки М1:500

Изм.	Кол. уч.	Лист	№ док.	Подп.	Дата	70-20-АД		
						Капитальный ремонт дороги по улицам И.Тайманов, Жанбыл, Т.Масина, Бейбитшилик, Ш.Жексенбаев, Казахстан, Х.Чурин, Б Жанкешов, С.Сейфуллин, М.Бегалиева,Молдагулова,№1,Егизбаева,Жангелдина в.с Сайкин,Бокейординского района,ЗКО		
ГИП		Утежанов				ул.Жексенбаев	Стадия	Лист	Листов
Разраб.		Саинов						47	
Пров.		Утежанов				План обустройства дороги ул.Жексенбаев от ПК0 до ПК 2+25.51	ТОО "Diamond L.TD"		

Формат А1

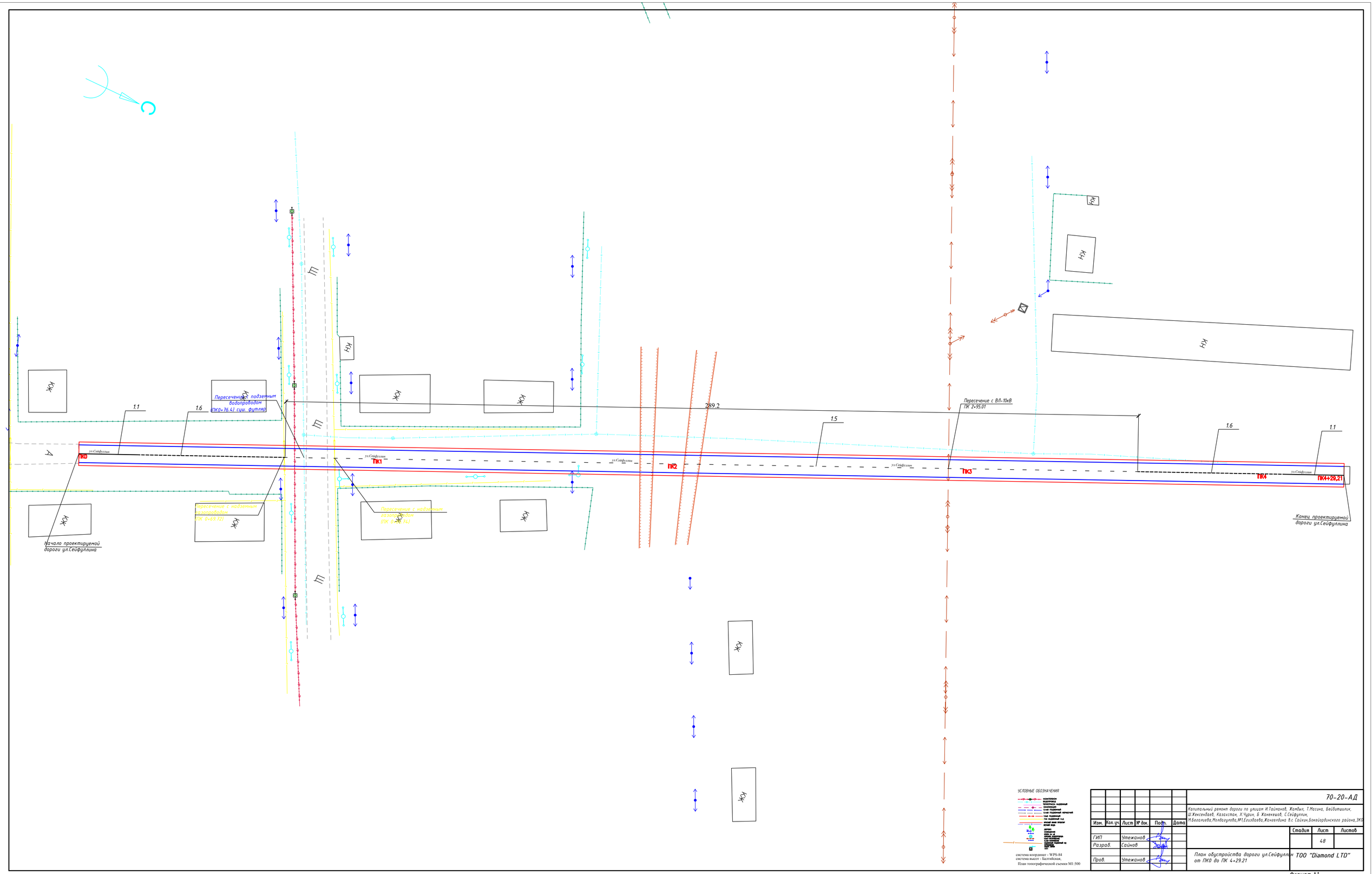

Изм.	Кол. уч.	Лист	№ док.	Подп.	Дата	70-20-АД		
						Капитальный ремонт дороги по улицам И.Тайманов, Жамбыл, Т.Масина, Бейбитшилик, Ш.Жексенбаев, Казахстан, Х.Чурин, В.Конкешов, С.Сейфуллин, М.Бегалиева,Мейрамгулова,М1.Елизабаева,Кенгелдина в с. Сайгин,Бокейординского района,ЗКО		
ГИП		Утежанов					Стадия	Лист	Листов
Разраб.		Сайнов						48	
Пров.		Утежанов				План обустройства дороги ул.Сейфуллин от ПК0 до ПК 4+29.21	ТОО "Diamond LTD"		

Формат А1

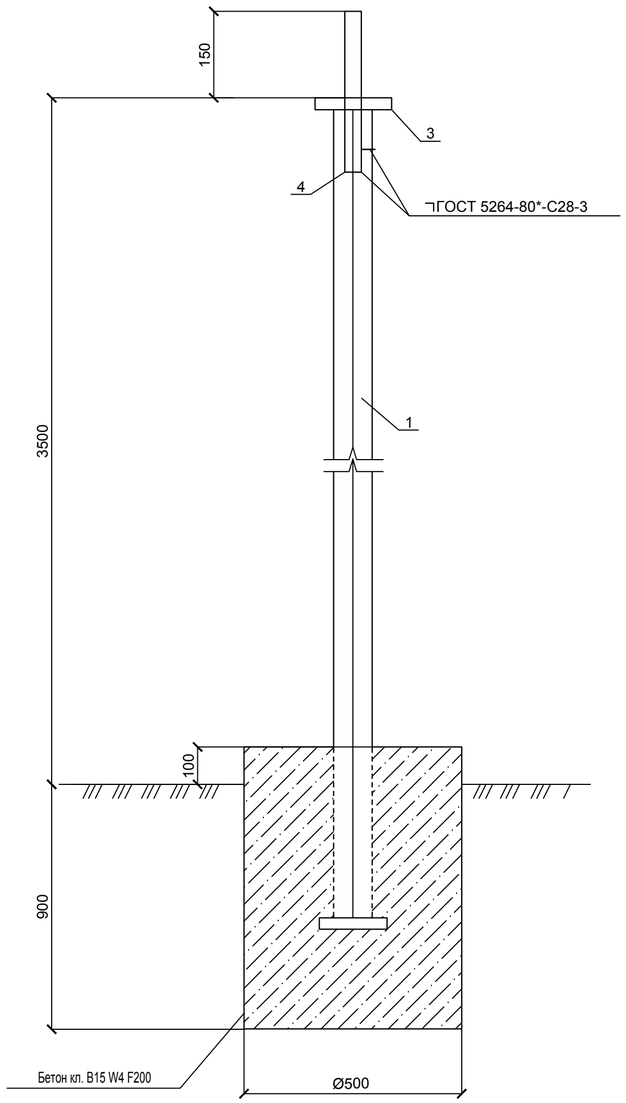

СПЕЦИФИКАЦИЯ на 1 стойку

Поз.	Обозначение	Наименование	Кол.	Масса, кг
1	ГОСТ 10704-91	Стойка трубы 76х3 L=2900	1	15.66
2	ГОСТ 19904-90	Основание лист 150х150х5	1	0.88
3	ГОСТ 19904-90	Лист 80х80х5	1	0.25
4	ГОСТ 10704-91	Труба 28х2.5 L=200	1	0.314
		Бетон кл. В15 W4 F200		0.20м^3

ВЕДОМОСТЬ УСТАНОВКИ ДОРОЖНЫХ ЗНАКОВ

N п/п	Наименование	Ед. изм.	Кол-во
	Знаки предупреждающие	шт. общ.	40
1	5.12.2	шт.	20
2	5.12.1	шт.	20
3			
	Знаки приоритета	шт. общ.	88
1	2.1	шт.	45
2	2.2	шт.	8
3	2.4	шт.	34
4	1.11.2	шт.	1
	Информационно-указательные	шт. общ.	14
1	3.27		7
2	1.31.1		7
	Информационно-указательные	шт. общ.	
	Всего стоек	шт.	122
	Всего знаков	шт.	142

ВЕДОМОСТЬ ДОРОЖНОЙ РАЗМЕТКИ

Номер по ГОСТ 13508-74	Эскиз и размеры	Ед.изм.	Кол-во	Площадь окрашиваем. поверхности, м^2	Назначение
1.1		м	1199,2	143,9	Разделение транспортных потоков противоположных направлений
1.5	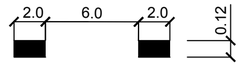	м	2195,6	65,9	Разделение транспортных потоков противоположных направлений
1.6	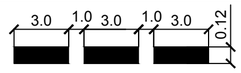	м	2175,2	195,8	Предупреждение о приближении к разметке 1.1
1.13		м	28	6,3	Обозначение места, где водитель обязан уступить дорогу
1.14.1	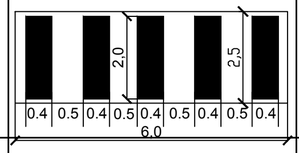	шт.	10	56	Применяется на не регулируемых пешеходных переходах

ПРИМЕЧАНИЯ:

1. Все металлические элементы должны быть покрыты антикоррозионными составами: краской ПФ 115 ГОСТ 6485-76* за 2 раза по слою грунта ГФ-021 по ГОСТ 25129-82*;
2. Дорожные знаки приняты по СТ КР 1125-2002;
3. Опоры дорожных знаков приняты по СТ РК 1412-2005;
4. Дорожная разметка выполнена по СТ РК 1124-2003.

Изм.	Кол.уч	Лист	№док	Подпись	Дата
ГИП		Утежанов			
Разраб.		Сайнов			
Пров.		Утежанов			

70-20-АД

Капитальный ремонт дороги по улицам И.Тайманов, Жамбыл, Т.Масина, Бейбитшилик, Ш.Жексенбаев, Казахстан, Х.Чурин, Б Жанекешов, С.Сейфуллин, М.Бегалиева,Молдагулова,№1,Егизбаева,Жангелдина в.с Сайхин,Бокейординского района,ЗКО

Стадия	Лист	Листов
РП	49	

Ведомость дорожных знаков и разметки

ТОО "Diamond LTD"

Взам. инв. №

Подп. и дата

Инв. № подл.

Формат А2