Ахмадияр

Товарищество с ограниченной ответственностью
Государственная лицензия № 16018332

Заказчик: ГУ "Аппарат Акима города Кульсары районного значения"

Заказ № А-26-21

РАБОЧИЙ ПРОЕКТ

Строительство ограждения кладбища "Матай Ата" г.Кульсары Жылыойского района Атырауской области.

ТОМ 3

Альбом

Рабочие чертежи
марки АС

2021 год.

Ахмадияр

Товарищество с ограниченной ответственностью
Государственная лицензия № 16018332

Заказчик: ГУ "Аппарат Акима города Кульсары районного значения"

Заказ № А-26-21

РАБОЧИЙ ПРОЕКТ

Строительство ограждения кладбища "Матай Ата" г.Кульсары Жылыойского района Атырауской области.

Директор: Рахметкалиев Н.

ГИП : Рахметкалиев Н.

2021 год.

Ведомость рабочих чертежей основного комплекта АС

Лист	Наименование	Примечание
1	Общие данные	
2	План ограждения М1:1000	
3	Ворота В-1	
4	Калитка К-1	

Общие указания

1. Исходные данные.

Проект разработан на основании задания на проектирование выданного заказчиком ГУ "Аппарат акима г.Кульсары районного значения" Атырауская область, Жылыойский района, г.Кульсары.

2. Характеристика района строительства.

Площадки под проектируемые ограждение расположены на територии Жылыойского района, г.Кульсары., в 2,3 км от окрайн города в северо-западной стороне. Месторасположение характеризуется следующими природно-климатическими характеристиками:

Климатический подрайон - IV Г;
Температура воздуха наиболее холодной пятидневки -26,6°С
Температура воздуха наиболее холодных суток - 28,9°С
Абсолютная максимальная температура воздуха + 44,7°С
Нормативная снеговая нагрузка -80 кг/м2.
Нормативная ветровая нагрузка -77 кг/м2.
Средняя скорость ветра, м/с -3,7 м/сек
Сейсмичность - 5 баллов

3. Проектные решения.

Проектом предусматривается Строительство ограждений кладбищ г.Кульсары Жылыойского района Атырауской области (Жана зират "Матай ата" с монтажом железобетонные ограждения Серии 3.017-3 высотой 2,55 м. " ТУ 1510 РК 38669094-2005. ЗПБ 40.20. (П6В), на фундаментах Ф12.7.5. (ИФ10), с устройством L=3,6 м., h=2,0 м. металлических решетчатых и калиткок размерами L=1,6 м., h=2,0..

Для установки ворот используется кирпичный столбик, под столбики заливается фундамент 400х400 мм, высотой 800мм., класс бетона С12/15 (F100,W4) . Под фундаменты предусмотрено щебеночный слой, пропитанный битумом 100мм.

4.Защитные мероприятия

Все металлические элементы креплений, должны быть подвергнуты антикоррозиной защите, в соответствии с "Указаниями по проектированию антикоррозийной защиты строительных конструкций"

Группы возгораемости и пределы огнестойкости, принятых в проекте конструкций, соответствуют требованиям СН РК.

Проектом предусматривается окраска панелей бетонных ограждений с наружной стороны силикатной краской с подготовкой поверхности.

В связи с сульфатной агрессией грунтов, в проекте предусматриваются следующие мероприятия:

- боковые поверхности подземных железобетонных и бетонных конструкций, соприкасающиеся с грунтом, обмазываются битумной мастикой за два раза;
- бетон для всех конструкций на сульфатостойком цементе по водонепроницаемости W4;
- в основании фундаментов и площадок выполнить щебеночную подготовку толщиной 100 мм, пролитую битумом;

Металлические поверхности окрасить эмалью ПФ-113 ГОСТ 926-82* по слою грунтовки ПФ-021 ГОСТ 25129-82*.

При изготовлении металлоконструкции сварные соединения выполнять угловым швом высотой катета 6 мм, варить сплошным швом, монтажные швы выполнять - ручной электродуговой сваркой высотой катета 8 мм электродами Э-42. Все монтажные соединения варить сплошным швом по всему периметру соединяемых деталей

Ведомость ссылочных и прилагаемых документов АС

Обозначения	Наименование	Примечание
	Ссылочные документы	
СН РК 1.02-03-2011	Порядок разработки, согласования, утверждения и состав проектной документации на строительство	
СН РК 5.01-01-2013	Земляные сооружения, основания и фундаменты	
СН РК 2.01-01-2013	Защита строительных конструкций от коррозий	

Ведомость основных комплектов рабочих чертежей

Обозначения	Наименование	Примечание
ГП	Генеральный план	
АС	Архитектурно-строительные решения	

Технические решения, принятые в рабочих чертежах, соответствуют требованиям экологических, санитарных, гигиенических, противопожарных и других норм, действующих на территории Республики Казахстан и обеспечивают безопасную для жизни и здоровья людей эксплуатацию объекта при соблюдении мероприятий, предусмотренных рабочими чертежами.

Главный инженер проекта Рахметкалиев Н.

Изм.	Кол.	Лист	№ док.	Подпись	Дата				
						А-26-21 -АС			
ГИП		Рахметкалиев Н.			07.2021	Строительство ограждения кладбища "Матай Ата" г.Кульсары Жылыойского района Атырауской области.			
Разраб		Галым А.			07.2021	Архитектурно-строительные решения	Стадия	Лист	Листов
							РП	1	4
						Общие данные	ТОО "Ахмадияр"		

План ограждения М1:1000

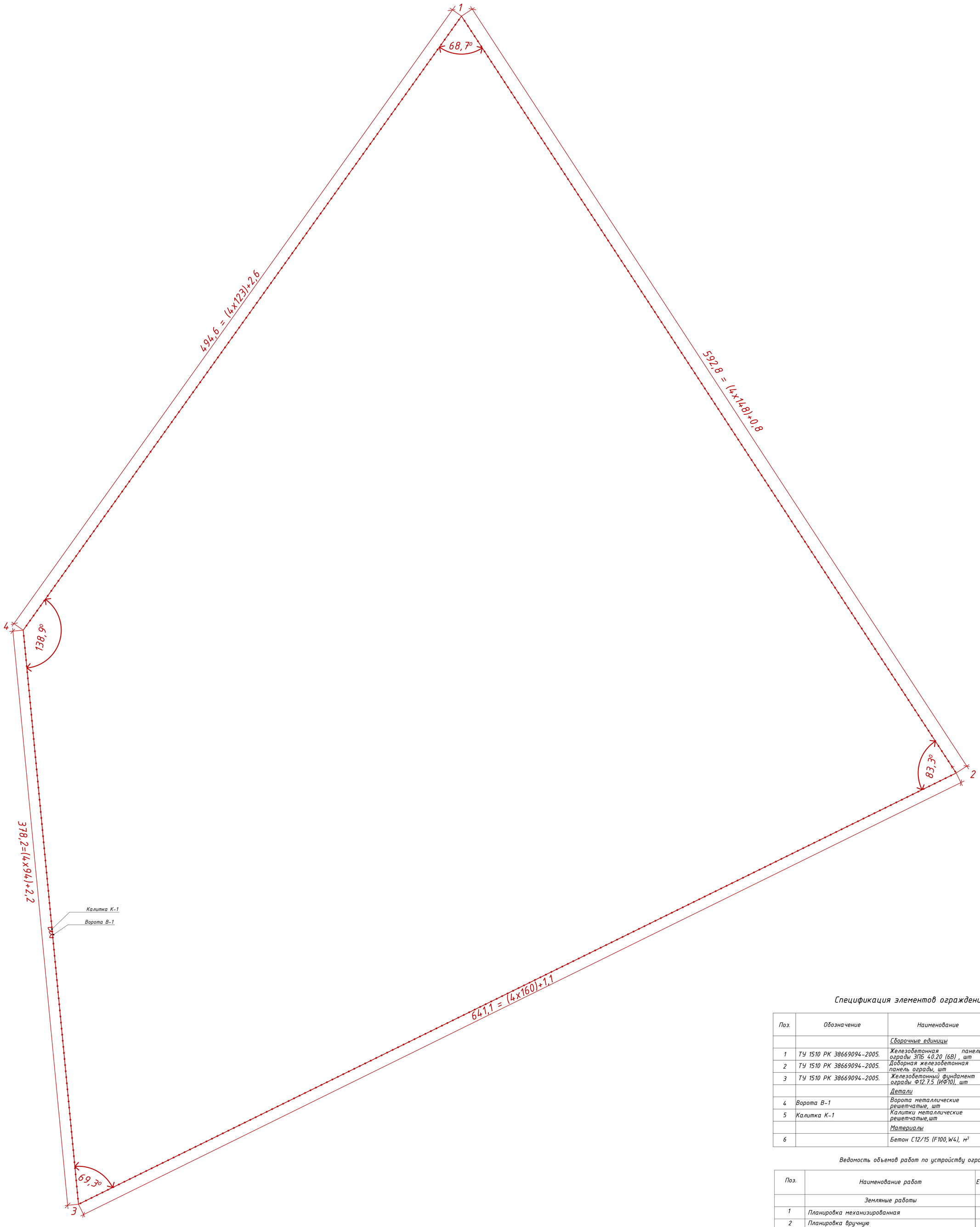

Спецификация элементов ограждения

Поз.	Обозначение	Наименование	Кол.	Масса ед.,кг	Примечание
		Сборочные единицы			
1	ТУ 1510 РК 38669094-2005.	Железобетонная панель ограды ЗПБ 40.20 (6В) , шт	524	2,65	0,99м3
2	ТУ 1510 РК 38669094-2005.	Доборная железобетонная панель ограды, шт	3		4,5 п.м
3	ТУ 1510 РК 38669094-2005.	Железобетонный фундамент ограды Ф12.7.5 (ИФ10), шт	528	69,29	0,23м3
		Детали			
4	Ворота В-1	Ворота металлические решетчатые, шт	1		
5	Калитка К-1	Калитки металлические решетчатые,шт	1		
		Материалы			
6		Бетон С12/15 (F100,W4), $м^3$	0,0312		

Ведомость объемов работ по устройству ограждений

Поз.	Наименование работ	Ед. изм.	Коли-чество	Примечание
	Земляные работы			
1	Планировка механизированная	$м^2$	5266	
2	Планировка вручную	$м^2$	263	
	Подготовка щебеночная			
1	Подстилающий слой щебеночный	$м^3$	44	
2	Пропитка щебня битумом	$м^3$	44	
	Монтаж ограждения			
1	Монтаж фундаментов ограждений Ф12.7.5А	$м^3$	121,095	
2	Монтаж панелей оград ЗПБ-40.20А	$м^3$	521,235	
3	Гидроизоляция фундаментов битумной мастикой	$м^2$	588,09	
4	Окраска панелей оград силикатная	$м^2$	4529	
	Монтаж ворот и калитки			
1	Конструкции ворот и калитки	т	0,179	
2	Кирпичная кладка столбов	$м^3$	0,72	
3	Антикоррозионная обработка металлоконструкций	$м^2$	5,39	

1. Спецификации на ворота и калитку см. листы 3 и 4.

Изм.	Кол.	Лист	№ док.	Подпись	Дата	А-26-21 -АС		
						Строительство ограждения кладбища "Матай Ата" г.Кульсары Жылыойского района Атырауской области.		
ГИП		Рахметкалиев Н.			07.2021	Архитектурно-строительные решения	Стадия	Лист	Листов
							РП	2	4
Разраб		Галым А.			07.2021				
						План ограждения М1:1000	ТОО "Ахмадияр"		

Ворота В-1 М. 1:25

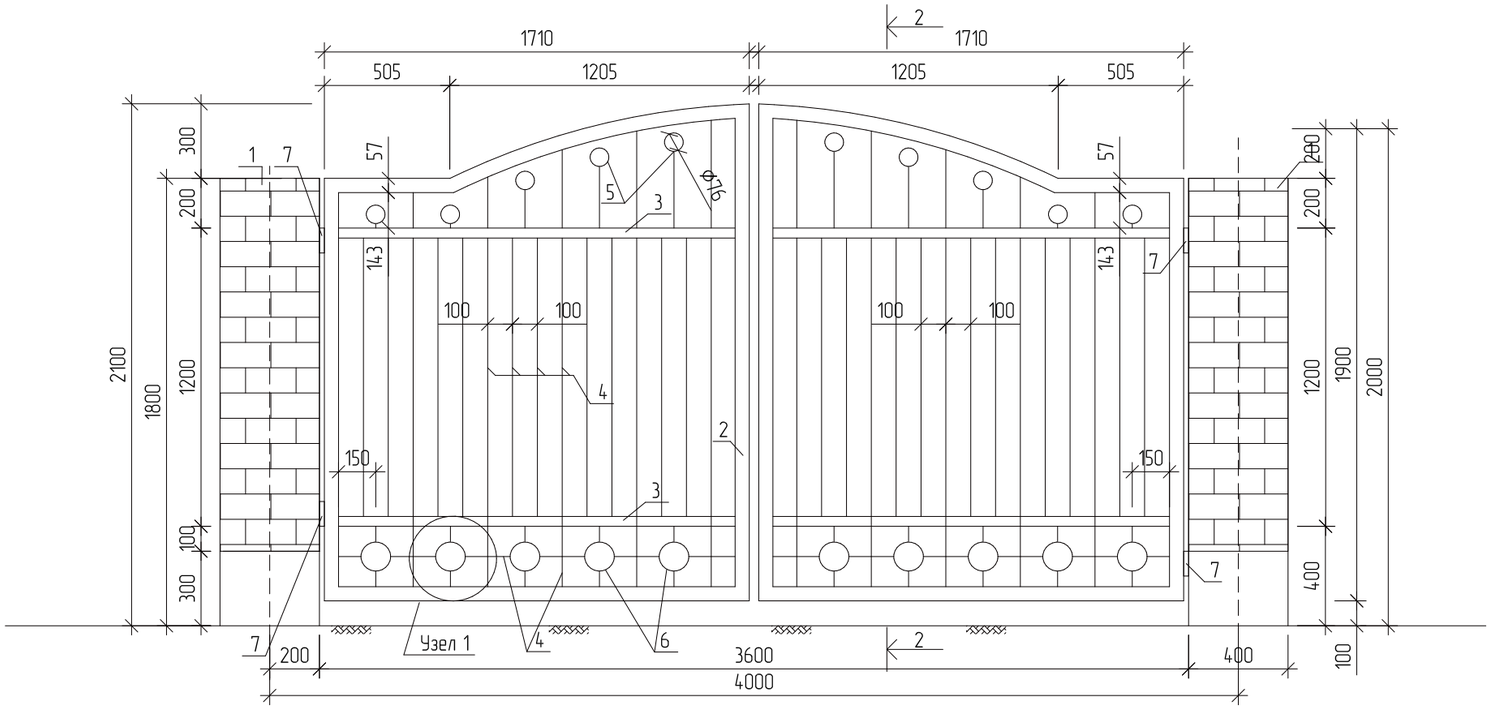

Сечения 2-2. М. 1:25

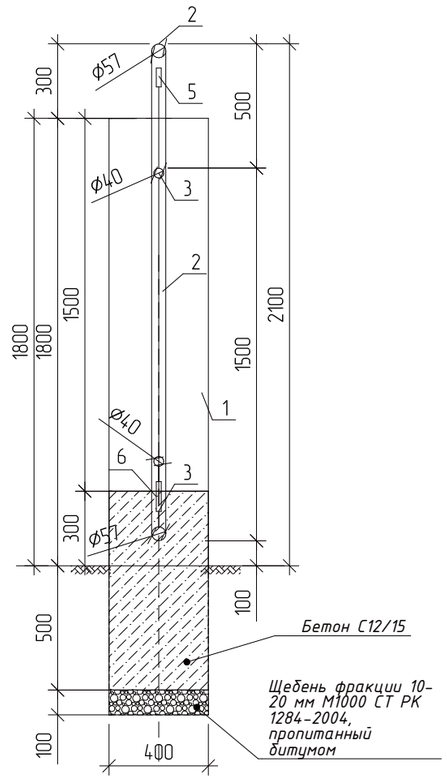

Примечание:
1. Все металлические конструкции окрасить двумя слоями эмали ПФ-113 ГОСТ 926-82 по слою грунтовки ПФ-021 ГОСТ 25129-82**
2. Сварку вести электродами Э-42.
3. Провести гидроизоляцию горизонтальные и вертикальные поверхностей бетонных конструкций битумной мастикой в два слоя.
4. Кладку кирпичных столбиков выполнить кирпичом марки КР-р-по250х120х65/1нф/125/2,0/50 ГОСТ 530-2012, на цементном кладочном растворе марки М50 по ГОСТ 28013-98.

Спецификация

Поз.	Обозначение	Наименование	Кол.	Масса ед., кг	Приме-чание
		Ворота В-1	1		
1	ГОСТ 530-2012	Кирпич КР-р-по250х120х65 /1нф/125/2,0/50, м3	0,48		
2	ГОСТ 10704-91	Тр Ø57 х 2 Lобщ=17000 мм	1	2,71	46,1
3	ГОСТ 10704-91	Тр Ø40 х 2 L=1750 мм	4	1,87	13,1
4	ГОСТ 34028-2016	Ø14 А-I Lобщ=49,2 п.м	1	1,21	59,53
5	ГОСТ 10704-91	Тр Ø76 х 3 L=20 мм	10	5,4	1,08
6	ГОСТ 10704-91	Тр Ø114 х 3 L=20 мм	10	8,21	1,64
7		Навесы шт.	4		
		Бетон С12/15 (F100,W4), $м^3$	2	0,128	0,256

Узел 1. М. 1:10

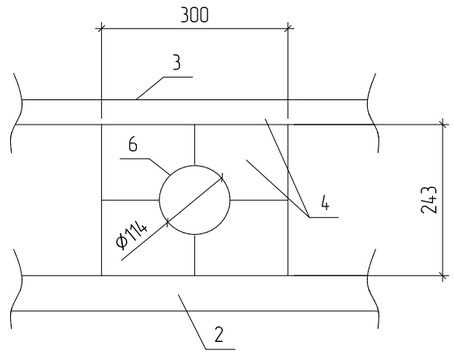

Изм.	Кол.	Лист	№ док.	Подпись	Дата	А-26-21 -АС		
						Строительство ограждения кладбища "Матай Ата" г.Кульсары Жылыойского района Атырауской области.		
ГИП		Рахметкалиев Н.			07.2021	Архитектурно-строительные решения	Стадия	Лист	Листов
Разраб		Галым А.			07.2021		РП	3	4
						Ворота В-1	ТОО "Ахмадияр"		

Калитка К-1 М. 1:25

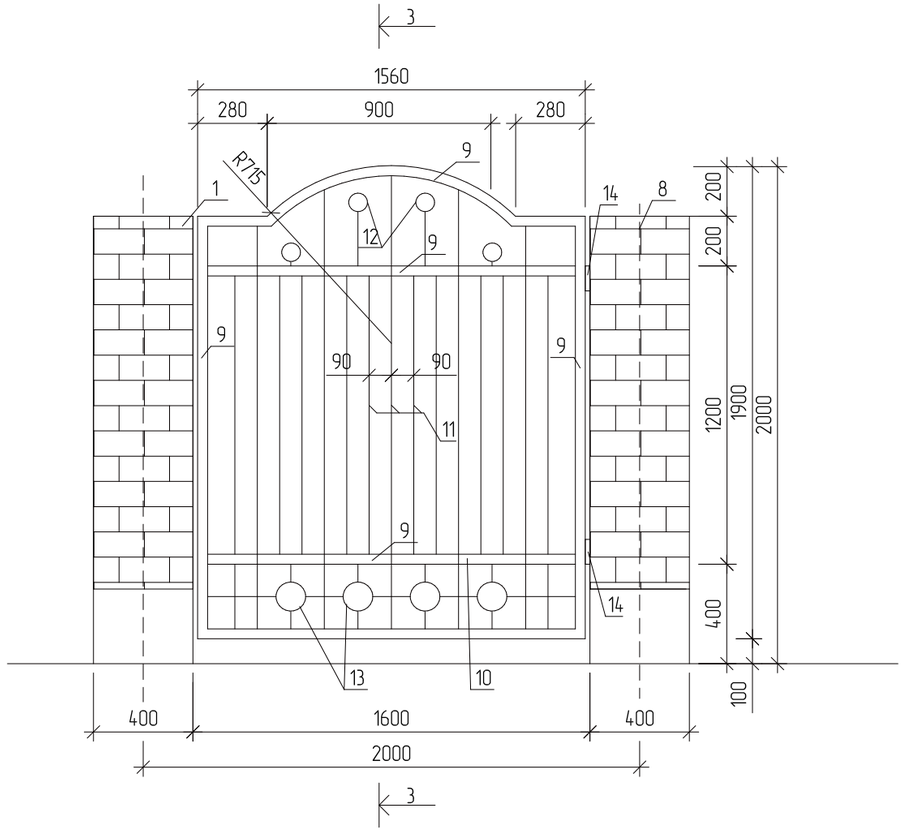

Сечения 3-3. М. 1:25

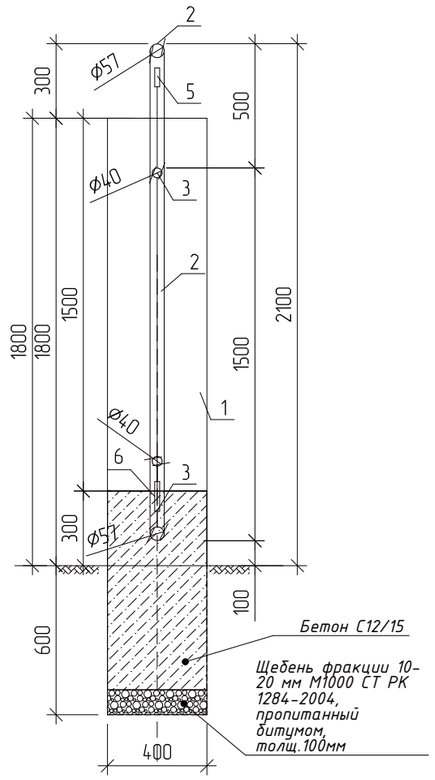

Спецификация

Поз.	Обозначение	Наименование	Кол.	Масса ед., кг	Приме-чание
		Калитка К-1	1		
8	ГОСТ 530-2012	Кирпич КР-р-по250х120х65 /1нф/125/2,0/50, м3	0,24		
9	ГОСТ 10704-91	Тр Ø57 х 2 Lобщ=8.1 п.м	1	2,71	22,0
10	ГОСТ 10704-91	Тр Ø40 х 2 L=1200 мм	2	1,87	4,5
11	ГОСТ 34028-2016	Ø14 А-I Lобщ=25,5 п.м	1	1,21	30,9
12	ГОСТ 10704-91	Тр Ø76 х 3 L=20 мм	4	5,4	0,43
13	ГОСТ 10704-91	Тр Ø114 х 3 L=20 мм	4	8,21	0,66
14		Навесы шт.	2		
		Бетон С12/15 (F100,W4) $м^3$	2	0,128	0,256

Примечание:
1. Все металлические конструкции окрасить двумя слоями эмали ПФ-113 ГОСТ 926-82 по слою грунтовки ПФ-021 ГОСТ 25129-82**
2. Сварку вести электродами Э-42.
3. Провести гидроизоляцию горизонтальные и вертикальные поверхностей бетонных конструкций битумной мастикой в два слоя.
4. Кладку кирпичных столбиков выполнить кирпичом марки КР-р-по250х120х65/1нф/125/2,0/50 ГОСТ 530-2012, на цементном кладочном растворе марки М50 по ГОСТ 28013-98.

						А-26-21 -АС			
						Строительство ограждения кладбища "Матай Ата" г.Кульсары Жылыойского района Атырауской области.			
Изм.	Кол.	Лист	№ док.	Подпись	Дата				
ГИП		Рахметкалиев Н.			07.2021	Архитектурно-строительные решения	Стадия	Лист	Листов
							РП	4	4
Разраб		Галым А.			07.2021				
						Калитка К-1	ТОО "Ахмадияр"		