Заказ: 27-15-07-2020

Строительство водопровода с.Бирлик Таскалинского района ЗКО

РАБОЧИЙ ПРОЕКТ

АЛЬБОМ 2

ВНУТРИПЛОЩАДОЧНЫЕ СЕТИ НАСОСНОЙ СТАНЦИИ 1-го ПОДЪЕМА

Заказчик:
ГУ "Отдел архитектуры, градостроительства и строительства Таскалинского района"

_____ _____

Проектировщик:
ТОО "STROYCONSALTING" *Кусайнова Д.А.*

_____

Схема расположения элементов фундаментов

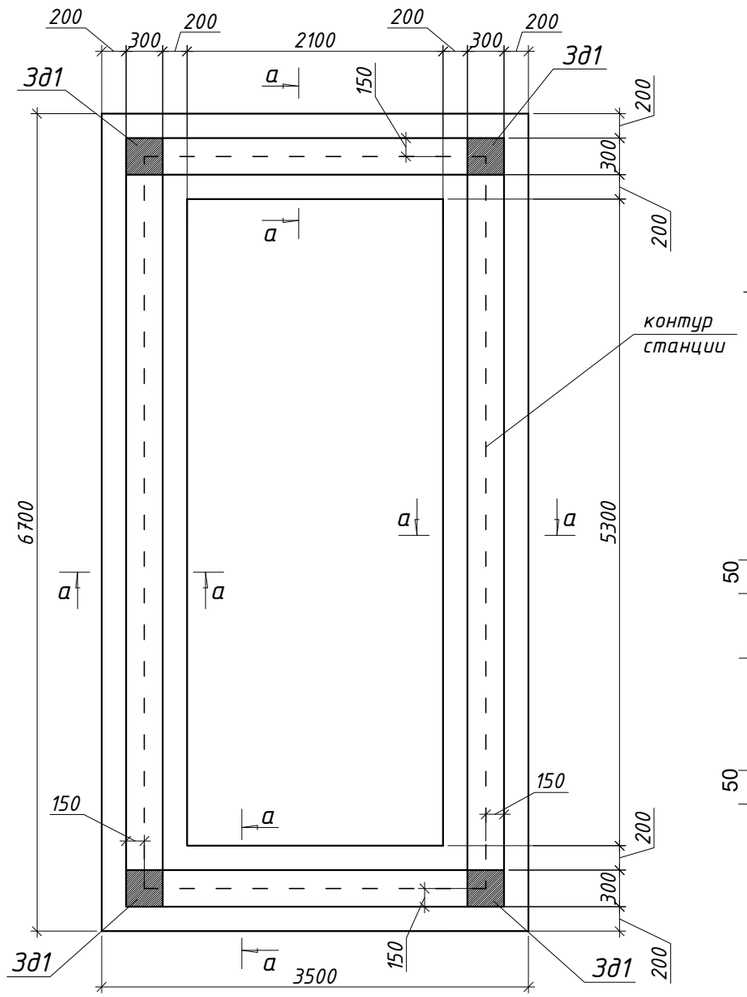

Зд 1

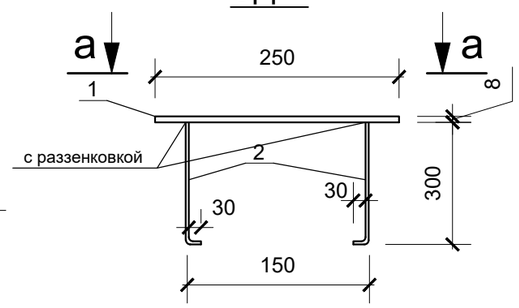

а - а

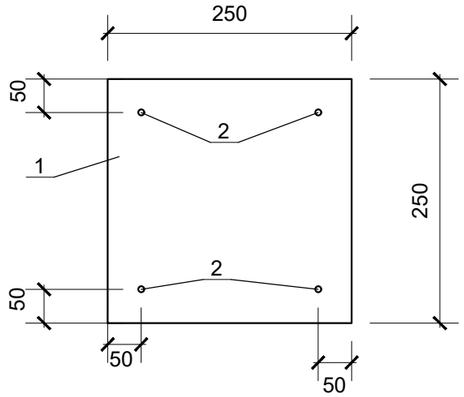

а - а

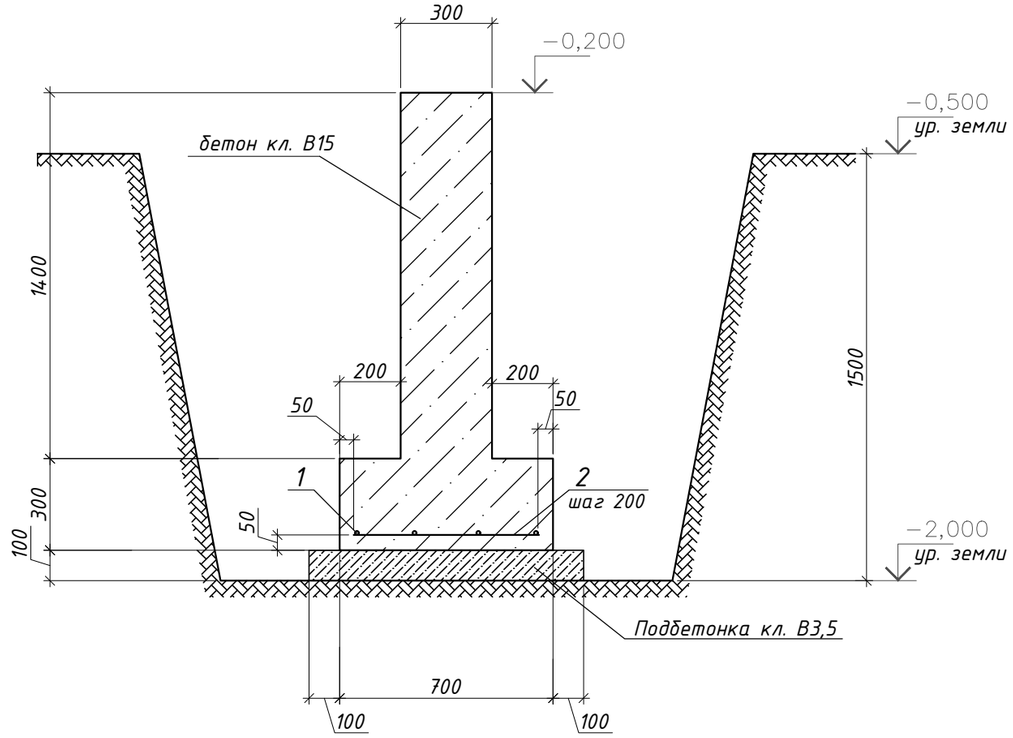

Спецификация фундаментов

Поз.	Обозначение	Наименование	Кол.	Масса ед.кг.	Примеч.
1	ГОСТ 5781-82*	Ø 12 А III L=600мм	102	0,54	55,0
2	ГОСТ 5781-82*	Ø 12 А III L=п.м.	90	0,9	81,0
		Материалы Бетон В15 $м^3$	14,0		
		закладная деталь Зд1	4		
1	ГОСТ 103-2006*	---250х250х8 / С245	1	4,0	4,0
2	ГОСТ 5781 - 82*	Ø 12 А III L= 330мм	4	0,3	1,2

Фундаменты разработаны на основании задания раздела НВ
По данным инженерно-геологических изысканий, в пределах запрашиваемой площадки строительства основанием является:

ИГЭ - 2 Суглинок светло-коричневый, сухой до маловлажного, твердой консистенции, пористый, тяжелый, пылеватый, слабо- и среднепросадочный, залегает повсеместно в виде слоя мощностью 3,4 - 3,6 м в интервале глубин от 0,4 до 4,0 м, абсолютные отметки подошвы 33,20 - 34,20. В естественных условиях имеет твердуюи полутвердую консистенцию с показа-телем текучести IL = -0,43.

Коэффициент пористости по данным лабораторных исследований колеблется в преде-лах 0,627 - 0,807 (е = 0,708).

Суглинки имеют следущие физико-механические свойства:

рн=1.77т/м3; рII=1.75т/м3; рI=1.73т/м3
сн=0,020МПа; сI=0,017МПа; сII=0,018Па;
фн=21град; фI=20град фII=20град;
Е=5,94МПа;

За относительную отметку 0,000 принята отметка пола станции , соответствующая абсолютной отметке 78,20 на генплане.

На основании заключения об инженерно- геологических изысканий выполненных ТОО "STROYCONSULTING" г. Уральск 2020г.

Выполнить подготовку под фундамент из бетона кл. В 3,5 толщиной 100 мм, размером превышающим размеры подошвы фундамента на 100мм с каждой стороны.

Армирование плиты выполнить отдельными стержнями.

Стыки рабочей арматуры внахлест на сварке и вразбежку, площадь арматуры стыкуемой в одном сечении не должно превышать 50%.

Для защиты подземных бетонных и железобетонных конструкций от коррозии боковые и горизонтальные поверхности , соприкасающиеся с грунтом обмазать горячим битумом за два раза.

Арматурные стержни соединить во всех пересечениях вязальной проволокой

Обратную засыпку пазух фундаментов выполнить местным грунтом с тщательным послойным трамбованием каждые 30-40см.

Изм.	Кол.уч	Лист	№ док.	Подп.	Дата
ГАП					
Исполнил					
Проверил					
Норм. конт.					

Строительство водопровода с.Бирлик, Таскалинского района ЗКО

Станция очистки и обеззараживания воды

Стадия	Лист	Листов
РП	1а	

Фундаменты

взам.инв.N | подпись и дата | инв.Nподл.

А 3