## ВЕДОМОСТЬ РАБОЧИХ ЧЕРТЕЖЕЙ ОСНОВНОГО КОМПЛЕКТА АД

| ЛИСТ | НАИМЕНОВАНИЕ | ПРИМЕЧАНИЕ |
|---|---|---|
| 1 | ОБЩИЕ ДАННЫЕ | |
| 2 | РАЗБИВОЧНЫЙ ЧЕРТЕЖ. МАСШТАБ 1:5000 | |
| 3 | ПЛАН МАСШТАБ 1:1000 | |
| 4 | ПЛАН МАСШТАБ 1:1000 | |
| 5 | ПРОДОЛЬНЫЙ ПРОФИЛЬ С ПК0+00 ПО ПК5+00.00 | |
| 6 | ПРОДОЛЬНЫЙ ПРОФИЛЬ С ПК5+00 ПО ПК10+02.00 | |
| 7 | ПРОДОЛЬНЫЙ ПРОФИЛЬ С ПК0+00.00 ПО ПК4+43,00 | |
| 8 | ПОПЕРЕЧНЫЕ ПРОФИЛИ ДОРОГИ N1 – N6 (ПОДЪЕЗДНАЯ ДОРОГА) | |
| 9 | ПОПЕРЕЧНЫЕ ПРОФИЛИ ДОРОГИ N7–N10 (ПОДЪЕЗДНАЯ ДОРОГА) | |
| | ПОПЕРЕЧНЫЕ ПРОФИЛИ ДОРОГИ N11–N12 (ПОСЕЛКОВАЯ ДОРОГА) | |
| 10 | ПОПЕРЕЧНЫЕ ПРОФИЛИ ДОРОГИ N13–N18 (ПОСЕЛКОВАЯ ДОРОГА) | |
| 11 | ВЕДОМОСТИ ОБЪЕМОВ ЗЕМЛЯНЫХ РАБОТ. | |
| 12 | ПОПИКЕТНАЯ ВЕДОМОСТЬ ОБЪЕМОВ ЗЕМЛЯНЫХ РАБОТ. | |
| 13 | ТИПОВЫЕ ПОПЕРЕЧНЫЕ ПРОФИЛИ М1:50, М 1:100 | |
| 14 | КОНСТРУКЦИЯ ДОРОЖНОЙ ОДЕЖДЫ | |
| 15 | ВЕДОМОСТЬ ОБЪЕМОВ ПРОЕКТИРУЕМОЙ ДОРОЖНОЙ ОДЕЖДЫ | |
| 16 | ПЛАН ПЕРЕСЕЧЕНИЙ И ПРИМЫКАНИЙ. М 1:500; ВЕДОМОСТЬ ОБЪЕМОВ РАБОТ | |
| 17 | СЪЕЗД В ПОЛЕ. ПЛАН. РАЗРЕЗ. СЕЧЕНИЕ 1–1. ВЕДОМОСТЬ ОБЪЕМОВ РАБОТ | |
| 18 | ГРАФИК ОБСТАНОВКИ ДОРОЖНЫХ ЗНАКОВ | |
| 19 | ГРАФИК ОБСТАНОВКИ ДОРОЖНЫХ ЗНАКОВ | |
| 20 | СХЕМА УСТАНОВКИ ДОРОЖНЫХ ЗНАКОВ. СПЕЦИФИКАЦИЯ МАТЕРИАЛОВ. | |

## ОБЩИЕ УКАЗАНИЯ

1. НАСТОЯЩИЙ ПРОЕКТ РАЗРАБОТАН В СООТВЕТСТВИИ ПО СН РК 3.03–01–2013, "АВТОМОБИЛЬНЫЕ ДОРОГИ" И СП РК 3.01–101–2013 "ГРАДОСТРОИТЕЛЬСТВО. ПЛАНИРОВКА И ЗАСТРОЙКА ГОРОДСКИХ И СЕЛЬСКИХ НАСЕЛЕННЫХ ПУНКТОВ" И СП РК 3.03–104–2014 "ПРОЕКТИРОВАНИЕ ДОРОЖНЫХ ОДЕЖД НЕЖЕСТКОГО ТИПА"
2. ПРОЕКТ РАЗРАБОТАН ТОО "УРАЛВОДПРОЕКТ" НА ОСНОВАНИИ ЗАДАНИЯ НА ПРОЕКТИРОВАНИЕ "ОЖКХ,ПТ И АД" АКЖАИКСКОГО РАЙОНА, ЗКО И ТОПОГРАФИЧЕСКИХ МАТЕРИАЛОВ, ВЫПОЛНЕННЫХ ТОО "УРАЛВОДПРОЕКТ"
3. ПРОЕКТ СОДЕРЖИТ МЕРОПРИЯТИЯ ПО ОБЕСПЕЧЕНИЮ БЕЗОПАСНОСТИ И ОРГАНИЗАЦИИ ДВИЖЕНИЯ ПРИ ЭСПЛУАТАЦИИ ДОРОГ.
4. СОГЛАСНО СН РК 3.03–01–2013 ПОДЪЕЗДНАЯ ДОРОГА ОТНОСИТСЯ К IV КАТЕГОРИИ; СН РК 3.01–01–2013 ТАБЛ.11.6 ДОРОГА ОТНОСИТСЯ К СЕЛЬСКИМ УЛИЦАМ– УЛИЦАМ В ЖИЛОЙ ЗАСТРОЙКЕ

СИСТЕМА КООРДИНАТ–1963Г

СИСТЕМА ВЫСОТ–БАЛТИЙСКАЯ

НАСТОЯЩИЙ ПРОЕКТ СООТВЕТСТВУЕТ ТРЕБОВАНИЯМ ЭКОЛОГИЧЕСКИХ, САНИТАРНО–ГИГИЕНИЧЕСКИХ, ПРОТИВОПОЖАРНЫХ И ДРУГИХ НОРМ, ДЕЙСТВУЮЩИХ НА ТЕРРИТОРИИ РЕСПУБЛИКИ КАЗАХСТАН И ОБЕСПЕЧИВАЕТ БЕЗОПАСНУЮ ДЛЯ ЖИЗНИ И ЗДОРОВЬЯ ЛЮДЕЙ ЭКСПЛУАТАЦИЮ ОБЪЕКТА.

ГЛАВНЫЙ ИНЖЕНЕР ПРОЕКТА АБДАЛИЕВА Г.В.

## ВЕДОМОСТЬ ССЫЛОЧНЫХ И ПРИЛАГАЕМЫХ ДОКУМЕНТОВ

| ОБОЗНАЧЕНИЕ | НАИМЕНОВАНИЕ | ПРИМЕЧАНИЕ |
|---|---|---|
| | ССЫЛОЧНЫЕ ДОКУМЕНТЫ | |
| СН РК 3.03–01–2013 | АВТОМОБИЛЬНЫЕ ДОРОГИ (С ИЗМЕНЕНИЯМИ НА 25.02.2013Г) | |
| СП РК 3.03–101–2013 | ГРАДОСТРОИТЕЛЬСТВО, ПЛАНИРОВКА И ЗАСТРОЙКА ГОРОДСКИХ И СЕЛЬСКИХ НАСЕЛЕННЫХ ПУНКТОВ. | |
| СП РК 3.03–104–2014 | ПРОЕКТИРОВАНИЕ ДОРОЖНЫХ ОДЕЖД НЕЖЕСТКОГО ТИПА (С ИЗМЕНЕНИЯМИ НА 14.06.2019Г) | |
| СП РК 3.03–112–2013 | МОСТЫ И ТРУБЫ | |
| СНиП РК 2.04–01–2001 | СТРОИТЕЛЬНАЯ КЛИМАТОЛОГИЯ | |
| СНиП РК 2.01–19–2004 | ЗАЩИТА СТРОИТЕЛЬНЫХ КОНСТРУКЦИЙ ОТ КОРРОЗИИ | |
| СНиП 3.02.01–87 | ЗЕМЛЯНЫЕ СООРУЖЕНИЯ, ОСНОВАНИЕ И ФУНДАМЕНТЫ | |
| СН РК 1.02–03–2011 | ПОРЯДОК РАЗРАБОТКИ, СОГЛАСОВАНИЯ,УТВЕРЖДЕНИЯ И СОСТАВЕ ПРОЕКТНО–СМЕТНОЙ ДОКУМЕНТАЦИИ НА СТРОИТЕЛЬСТВО | |
| | ПРЕДПРИЯТИЙ, ЗДАНИЙ И СООРУЖЕНИЙ. (С ИЗМЕНЕНИЯМИ НА 01.04.2019Г) | |
| СТ РК 1397–2005 | ДОРОГИ АВТОМОБИЛЬНЫЕ. ТРЕБОВАНИЯ К СОСТАВУ И ОФОРМЛЕНИЮ ПРОЕКТНОЙ И РАБОЧЕЙ ДОКУМЕНТАЦИИ НА СТРОИТЕЛЬСТВО, | |
| | РЕКОНСТРУКЦИЮ И КАПИТАЛЬНЫЙ РЕМОНТ. | |
| СТ РК 1412–2017 | ТЕХНИЧЕСКИЕ СРЕДСТВА ОРГАНИЗАЦИИ ДОРОЖНОГО ДВИЖЕНИЯ. ПРАВИЛА ПРИМЕНЕНИЯ ДОРОЖНЫХ ЗНАКОВ, РАЗМЕТКИ, СВЕТОФОРОВ, | |
| | ДОРОЖНЫХ ОГРАЖДЕНИЙ И НАПРАВЛЯЮЩИХ УСТРОЙСТВ. | |
| СТ РК 1124–2003 | РАЗМЕТКА ДОРОЖНАЯ. ОБЩИЕ ТЕХНИЧЕСКИЕ ТРЕБОВАНИЯ | |
| СТ РК 1125–2002 | ЗНАКИ ДОРОЖНЫЕ. ОБЩИЕ ТЕХНИЧЕСКИЕ УСЛОВИЯ | |
| СТ РК 1225–2013 | СМЕСИ АСФАЛЬТОБЕТОННЫЕ ДОРОЖНЫЕ, АЭРОДРОМНЫЕ И АСФАЛЬТО–БЕТОН. ТЕХНИЧЕСКИЕ УСЛОВИЯ. | |
| СТ РК 1549–2006 | СМЕСИ ЩЕБЕНОЧНО–ГРАВИЙНО–ПЕСЧАНЫЕ ДЛЯ ПОКРЫТИЙ И ОСНОВАНИЙ, АВТОМОБИЛЬНЫХ ДОРОГ И АЭРОДРОМОВ. ТУ | |
| ГОСТ 8267–93* | ЩЕБЕНЬ И ГРАВИЙ ИЗ ПЛОТНЫХ ПОРОД ГОРНЫХ ПОРОД ДЛЯ СТРОИТЕЛЬНЫХ РАБОТ. ТЕХ. УСЛОВИЯ | |
| ГОСТ 23735–79* | СМЕСИ ПЕСЧАНО–ГРАВИЙНЫЕ ДЛЯ СТРОИТЕЛЬНЫХ РАБОТ | |
| ГОСТ 8736–93** | ПЕСОК ДЛЯ СТРОИТЕЛЬНЫХ РАБОТ. ТЕХ. УСЛОВИЯ | |
| СТ РК 1684–2007 | БИТУМЫ И БИТУМНЫЕ ВЯЗУЩИЕ. МЕТОД ОПРЕДЕЛЕНИЯ УСЛОВИЙ ВЯЗКОСТИ | |
| ГОСТ 21.511–83* | СПДС. АВТОМОБИЛЬНЫЕ ДОРОГИ. ЗЕМЛЯНОЕ ПОЛОТНО И ДОРОЖНАЯ ОДЕЖДА | |
| ГОСТ Р 21.1207–97 | УСЛОВНЫЕ ГРАФИЧЕСКИЕ ОБОЗНАЧЕНИЯ НА ЧЕРТЕЖАХ | |
| | АВТОМОБИЛЬНЫХ ДОРОГ. | |
| СНиП РК 1.03–14–2011 | ОХРАНА ТРУДА И ТЕХНИКА БЕЗОПАСНОСТИ В СТРОИТЕЛЬСТВЕ | |

| ИЗМ. | КОЛ.УЧ. | ЛИСТ | N ДОК. | ПОДП. | ДАТА |
|---|---|---|---|---|---|
| РАЗРАБОТАЛ | | КОНОВАЛ | | | 21.10.20 |
| ПРОВЕРИЛ | | АБДАЛИЕВА | | | 23.10.20 |
| НОРМ.КОНТР. | | ИСКЕНДИРОВА | | | 23.10.20 |
| ГИП | | АБДАЛИЕВА | | | 26.10.20 |

20.022 – АД

КАПИТАЛЬНЫЙ РЕМОНТ ПОДЪЕЗДНОЙ ДОРОГИ С. АЛМАЛЫ АКЖАЙКСКОГО РАЙОНА ЗКО

ПОДЪЕЗДНАЯ ДОРОГА

| СТАДИЯ | ЛИСТ | ЛИСТОВ |
|---|---|---|
| РП | 1 | 10 |

ОБЩИЕ ДАННЫЕ

ТОО "Уралводпроект" г.Уральск

URALVODPROECT

СОГЛАСОВАНО

ПОДП. И ДАТА

ВЗАМ. ИНВ. N

ИНВ. N ПОДЛ.

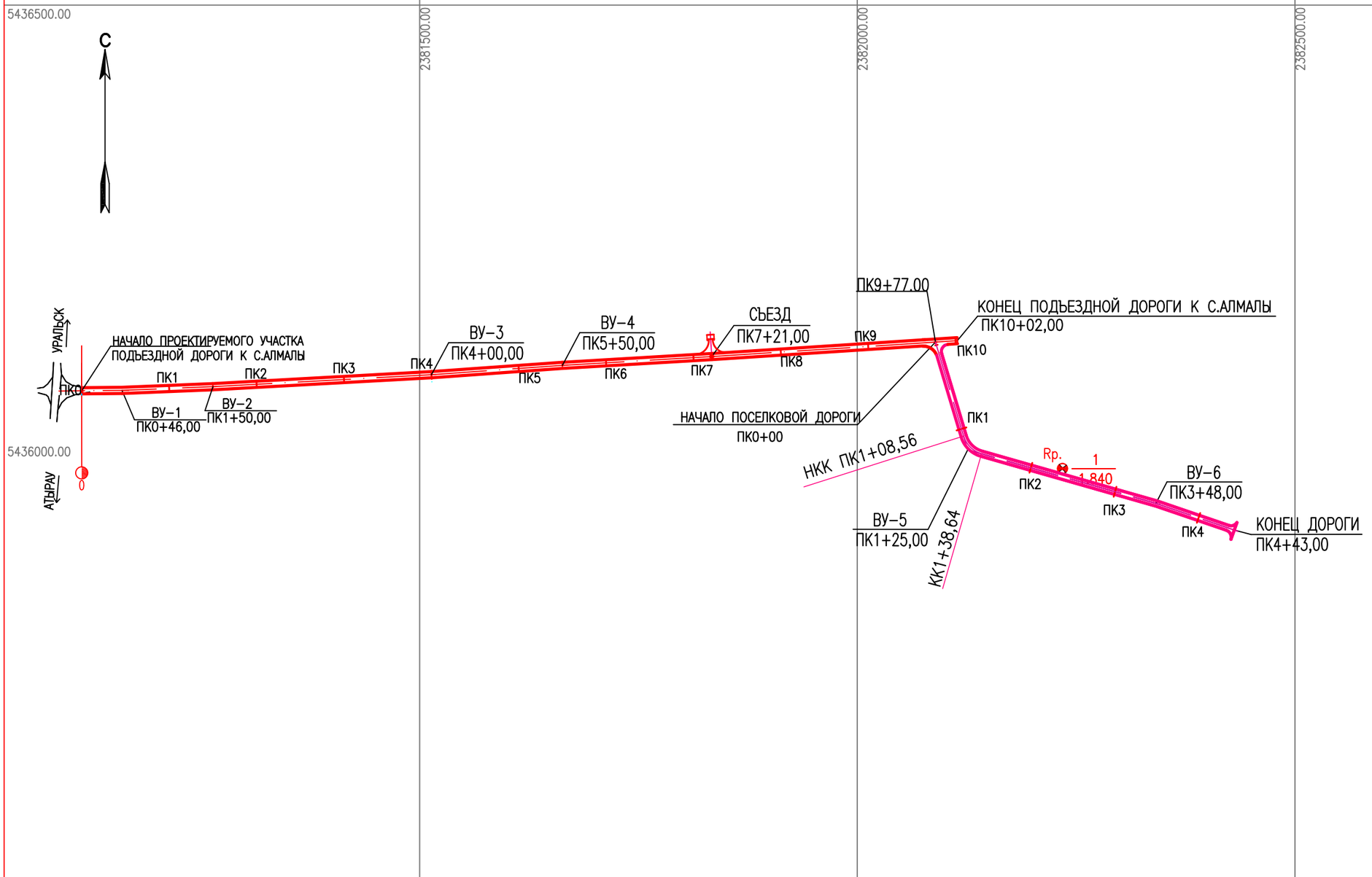


ВЕДОМОСТЬ КООРДИНАТ
ПОДЪЕЗДНОЙ ДОРОГИ К С.АЛМАЛЫ

| N ТОЧЕК | КООРДИНАТЫ | | ОТМЕТКА |
|---|---|---|---|
| | X | Y | |
| Rp–1 | 5435970.61 | 2382234.44 | 1.84 |
| ПК0 | 5436059.41 | 2381113.91 | |
| ВУ1ПК0+46,00 | 5436059.87 | 2381159.94 | |
| ВУ2ПК1+50,00 | 5436064.12 | 2381263.85 | |
| ВУ3ПК4+00,00 | 5436077.78 | 2381513.49 | |
| ВУ4ПК5+50,00 | 5436088.46 | 2381663.08 | |
| ПК7+21,00 | 5436098.52 | 2381833.76 | |
| ПК9+77.00 | 5436115.07 | 2382089.29 | |
| ПК10+02,00 | 5436116.68 | 2382114.24 | |
| НАЧАЛО ПОСЕЛКОВОЙ ДОРОГИ | | | |
| ПК0+00 | 5436111.62 | 2382090.33 | |
| НКК ПК1+08,56 | 5436007.73 | 2382121.43 | |
| ВУ5ПК1+25,00 | 5435991.98 | 2382126.15 | |
| КК1+38.64 | 5435987.48 | 2382141.96 | |
| ВУ6ПК3+48,00 | 5435930.81 | 2382341.07 | |
| ПК4+43,00 | 5435900.35 | 2382430.71 | |

СИСТЕМА КООРДИНАТ–1963
СИСТЕМА ВЫСОТ–БАЛТИЙСКАЯ

| ИЗМ. | КОЛ.УЧ. | ЛИСТ | N°ДОК. | ПОДП. | ДАТА |
|---|---|---|---|---|---|
| РАЗРАБОТАЛ | | ШУТАНОВ Н | | | |
| ПРОВЕРИЛ | | СЛАМИХИН К | | | |
| РУК.ГРУППЫ | | СЛАМИХИН К | | | |
| ГИП | | АБДАЛИЕВА Г | | | |
| Н.КОНТРОЛЬ | | ИСКЕНДИРОВА Г | | | |

20.022 – АД

КАПИТАЛЬНЫЙ РЕМОНТ ПОДЪЕЗДНОЙ ДОРОГИ
С. АЛМАЛЫ АКЖАЙКСКОГО РАЙОНА ЗКО

РАЗБИВОЧНЫЙ ЧЕРТЕЖ

| СТАДИЯ | ЛИСТ | ЛИСТОВ |
|---|---|---|
| РП | 2 | |

МАСШТАБ 1:5000

ТОО
"Уралводпроект"
г.Уральск
URALVODPROECT

ФОРМАТ А3

СОГЛАСОВАНО

ВЗАМ. ИНВ. N°

ПОДП. И ДАТА

ИНВ. N° ПОДЛ. 3

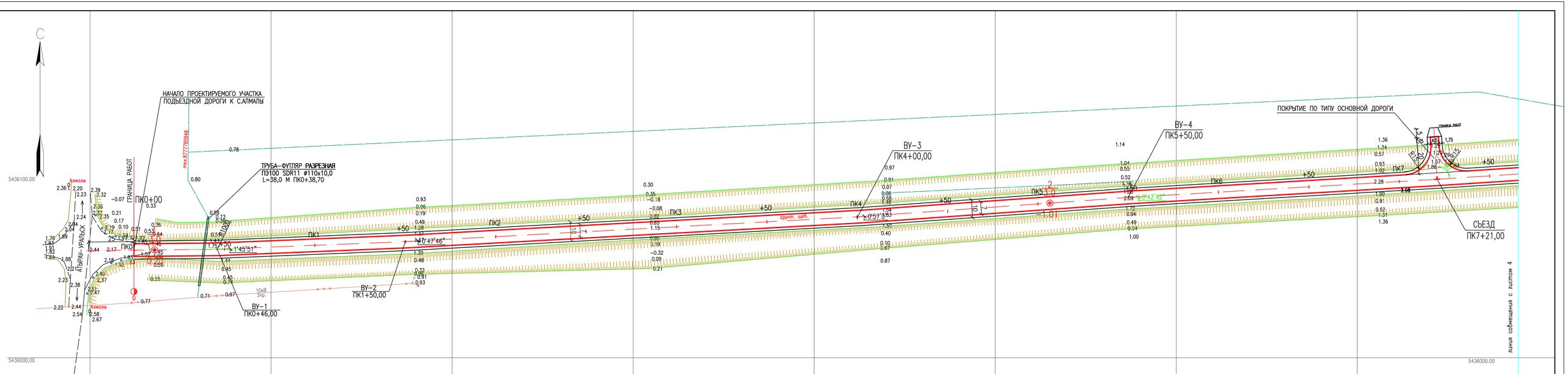


## ВЕДОМОСТЬ УГЛОВ ПОВОРОТА, ПРЯМЫХ И КРУГОВЫХ И ПЕРЕХОДНЫХ КРИВЫХ

| N УГЛА | ПОЛОЖЕНИЕ ВЕРШИНЫ УГЛА | | УГОЛ ПОВОРОТА α | | ЭЛЕМЕНТЫ, М | | | | | | ГЛАВНЫЕ ТОЧКИ | | ЗАКРУГЛЕНИЯ | |
|---|---|---|---|---|---|---|---|---|---|---|---|---|---|---|
| | | | | | | | | | | | НАЧАЛО КРИВОЙ | | КОНЕЦ КРИВОЙ | |
| | ПК | + | ВЛЕВО | ВПРАВО | R | T | K | Д | Б | L | ПК | + | ПК | + |
| ПОДЪЕЗДНАЯ ДОРОГА | | | | | | | | | | | | | | |
| Н.ТР. | 0 | 00,00 | – | – | – | – | – | – | – | – | – | – | – | – |
| ВУ-1 | 0 | 46,00 | 1°45'51" | – | – | – | – | – | – | – | – | – | – | – |
| ВУ-2 | 1 | 50,00 | 0°47'46 | 0°47'46" | – | – | – | – | – | – | – | – | – | – |
| ВУ-3 | 4 | 00,00 | 0°57'00" | – | – | – | – | – | – | – | – | – | – | – |
| ВУ-4 | 5 | 50,00 | | 0°42'42" | – | – | – | – | – | – | – | – | – | – |
| К.ТР. | 9 | 77,00 | – | – | – | – | – | – | – | – | – | – | – | – |
| ПОСЕЛКОВАЯ ДОРОГА | | | | | | | | | | | | | | |
| Н.ТР. | 0 | 00,00 | – | – | – | – | – | – | – | – | – | – | – | – |
| ВУ-5 | 1 | 25,00 | – | 57°26'45" | 30 | 16,44 | 30,08 | 2,8 | 4,21 | – | 1 | 08,56 | 1 | 38,64 |
| ВУ-6 | 3 | 48,00 | – | 2°55'13" | 1000 | 19 | 36 | 0,3 | 58 | – | 3 | 29,00 | 3 | 65,00 |
| К.ТР. | 4 | 43,00 | – | – | – | – | – | – | – | – | – | – | – | – |

## УСЛОВНЫЕ ОБОЗНАЧЕНИЯ

- Rp1.6 25.77 / 25.83 — РЕПЕР: В ЧИСЛИТЕЛЕ–ОТМЕТКА РЕПЕРА, В ЗНАМЕНАТЕЛЕ–ОТМЕТКА ЗЕМЛИ
- ОГРАДА ИЗ ПРОВОЛОЧНОЙ СЕТКИ
- В — ВОДОПРОВОД
- Г — ГАЗОПРОВОД ПОДЗЕМНЫЙ
- ГАЗОПРОВОД НАДЗЕМНЫЙ
- 0,4кВ 4пр. — ЛЭП НИЗКОГО НАПРЯЖЕНИЯ (0,4кВ–НАПРЯЖЕНИЕ;4пр.–ЧИСЛО ПРОВОДОВ)
- 10кВ 3пр. — ЛЭП ВЫСОКОГО НАПРЯЖЕНИЯ (10кВ–НАПРЯЖЕНИЕ; 3пр.–ЧИСЛО ПРОВОДОВ)
- БРОВКА
- ОПОРА ЛИНИИ СВЯЗИ
- ВОЗДУШНАЯ ЛИНИЯ СВЯЗИ
- КАБЕЛЬНАЯ ЛИНИЯ СВЯЗИ
- ТР — ТРАСНФОРМАТОР
- ПРОЕКТНАЯ ОСЬ ДОРОГИ
- ПРОЕКТНАЯ ГРАНИЦА АСФАЛЬТОВОГО ПОКРЫТИЯ ПОДЪЕЗДНОЙ ДОРОГИ

## ПРИМЕЧАНИЯ

1. ПЛАН ДОРОГИ РАЗРАБОТАН НА ОСНОВЕ ТОПОГРАФИЧЕСКИХ И ГЕОЛОГИЧЕСКИХ ИЗЫСКАНИЙ, ВЫПОЛНЕННЫХ ТОО "УРАЛВОДПРОЕКТ"
2. СИСТЕМА ВЫСОТ– БАЛТИЙСКАЯ.
3. ВСЕ РАЗМЕРЫ ДАНЫ В МЕТРАХ.
4. РАЗБИВКУ ОСИ ДОРОГИ В ПЛАНЕ ВЕСТИ ОТ ПКО+00
5. ПОСЛЕ ВЫПОЛНЕНИЯ РАБОТ ПО РАЗБИВКЕ ПРОИЗВЕСТИ РЕГУЛИРОВКУ ЛЮКОВ КОЛОДЦЕВ ПОДЗЕМНЫХ КОММУНИКАЦИЙ И ПРИВЕСТИ ИХ В СООТВЕТСТВИЕ С ПРОЕКТНОЙ ОТМЕТКОЙ. НАРАСТИТЬ В СЛУЧАЕ НЕОБХОДИМОСТИ– КОЛОДЦЫ С ИСПОЛЬЗОВАНИЕМ МЕТАЛЛИЧЕСКИХ ВКЛАДЫШЕЙ ИЛИ ЖЕЛЕЗОБЕТОННЫХ СЕГМЕНТОВ.
6. ВСЕ РАБОТЫ ПО УСТРОЙСТВУ ФУТЛЯРОВ НА ПЕРЕСЕКАЕМЫЕ ДОРОГУ ИНЖЕНЕРНЫЕ СЕТИ ДОЛЖНЫ БЫТЬ ВЫПОЛНЕНЫ В ПОДГОТОВИТЕЛЬНЫЙ ПЕРИОД
7. ВНИМАНИЕ! ПРИ ПРОКЛАДКЕ ТРУБ ФУТЛЯРОВ ДЛЯ ПРОХОДА КАБЕЛЬНЫХ ЛИНИЙ СВЯЗИ ЧЕРЕЗ АВТОМОБИЛЬНЫЕ ДОРОГИ ИСПОЛЬЗОВАТЬ ТРУБЫ ДИАМЕТРОМ НЕ МЕНЕЕ 0.1М – С ОБЯЗАТЕЛЬНЫМ УЧАСТИЕМ ПРЕДСТАВИТЕЛЯ ЗАИНТЕРЕСОВАННОЙ ОРГАНИЗАЦИИ – ДЛЯ УТОЧНЕНИЯ МЕСТОПОЛОЖЕНИЯ ПРОКЛАДКИ ТРУБ.
9. ГРАНИЦА РАБОТ ОПРЕДЕЛЕНА ЛИНИЕЙ ЗАСТРОЙКИ, ПО ПРИМЫКАЮЩИМ УЛИЦАМ ГРАНИЦА РАБОТ В ПРЕДЕЛАХ 20М ОТ КРОМКИ ДОРОЖНОЙ ОДЕЖДЫ
ШИРИНА ПОЛОСЫ ДВИЖЕНИЯ –3.0М
ШИРИНА ДОРОЖНОЙ ОДЕЖДЫ – 8.0М, 6.0М ОБОЧИНА 2Х1.5М, 2х1.0М
ПОПЕРЕЧНИК ДВУСКАТНОГО ПРОФИЛЯ

| ИЗМ. | КОЛ.УЧ | ЛИСТ | N ДОК. | ПОДП. | ДАТА |
|---|---|---|---|---|---|
| РАЗРАБОТАЛ | КОНОВАЛ | | | | 21.10.20 |
| ПРОВЕРИЛ | АБДАЛИЕВА Г | | | | 23.10.20 |
| ГИП | АБДАЛИЕВА Г | | | | 23.10.20 |
| Н.КОНТРОЛЬ | МОКЕНДИРОВА Г | | | | 26.10.20 |

20.022 – АД

КАПИТАЛЬНЫЙ РЕМОНТ ПОДЪЕЗДНОЙ ДОРОГИ С. АЛМАЛЫ АКЖАЙКСКОГО РАЙОНА ЗКО

| ПЛАН | СТАДИЯ | ЛИСТ | ЛИСТОВ |
|---|---|---|---|
| | РП | 3 | |

МАСШТАБ 1:1000

ТОО "УРАЛВОДПРОЕКТ" г. УРАЛЬСК

ФОРМАТ А3х3

СОГЛАСОВАНО

ИНВ. N ПОДЛ. | ПОДП. И ДАТА | ВЗАМ. ИНВ. N

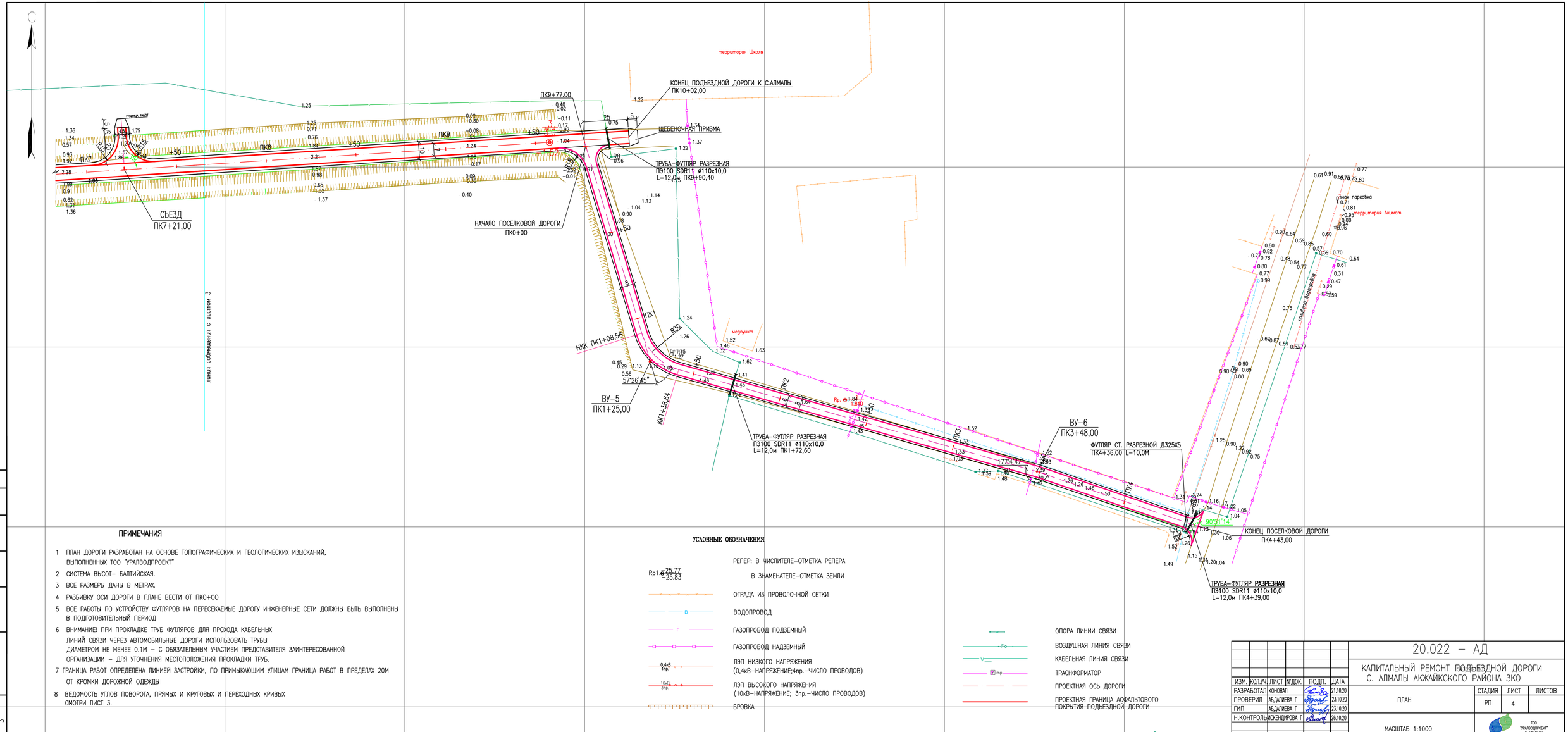


## ПРИМЕЧАНИЯ

1. ПЛАН ДОРОГИ РАЗРАБОТАН НА ОСНОВЕ ТОПОГРАФИЧЕСКИХ И ГЕОЛОГИЧЕСКИХ ИЗЫСКАНИЙ, ВЫПОЛНЕННЫХ ТОО "УРАЛВОДПРОЕКТ"
2. СИСТЕМА ВЫСОТ– БАЛТИЙСКАЯ.
3. ВСЕ РАЗМЕРЫ ДАНЫ В МЕТРАХ.
4. РАЗБИВКУ ОСИ ДОРОГИ В ПЛАНЕ ВЕСТИ ОТ ПКО+00
5. ВСЕ РАБОТЫ ПО УСТРОЙСТВУ ФУТЛЯРОВ НА ПЕРЕСЕКАЕМЫЕ ДОРОГУ ИНЖЕНЕРНЫЕ СЕТИ ДОЛЖНЫ БЫТЬ ВЫПОЛНЕНЫ В ПОДГОТОВИТЕЛЬНЫЙ ПЕРИОД
6. ВНИМАНИЕ! ПРИ ПРОКЛАДКЕ ТРУБ ФУТЛЯРОВ ДЛЯ ПРОХОДА КАБЕЛЬНЫХ ЛИНИЙ СВЯЗИ ЧЕРЕЗ АВТОМОБИЛЬНЫЕ ДОРОГИ ИСПОЛЬЗОВАТЬ ТРУБЫ ДИАМЕТРОМ НЕ МЕНЕЕ 0.1М – С ОБЯЗАТЕЛЬНЫМ УЧАСТИЕМ ПРЕДСТАВИТЕЛЯ ЗАИНТЕРЕСОВАННОЙ ОРГАНИЗАЦИИ – ДЛЯ УТОЧНЕНИЯ МЕСТОПОЛОЖЕНИЯ ПРОКЛАДКИ ТРУБ.
7. ГРАНИЦА РАБОТ ОПРЕДЕЛЕНА ЛИНИЕЙ ЗАСТРОЙКИ, ПО ПРИМЫКАЮЩИМ УЛИЦАМ ГРАНИЦА РАБОТ В ПРЕДЕЛАХ 20М ОТ КРОМКИ ДОРОЖНОЙ ОДЕЖДЫ
8. ВЕДОМОСТЬ УГЛОВ ПОВОРОТА, ПРЯМЫХ И КРУГОВЫХ И ПЕРЕХОДНЫХ КРИВЫХ СМОТРИ ЛИСТ 3.

## УСЛОВНЫЕ ОБОЗНАЧЕНИЯ

- Rp1 ø 25.77 / 25.83 — РЕПЕР: В ЧИСЛИТЕЛЕ–ОТМЕТКА РЕПЕРА; В ЗНАМЕНАТЕЛЕ–ОТМЕТКА ЗЕМЛИ
- ОГРАДА ИЗ ПРОВОЛОЧНОЙ СЕТКИ
- В — ВОДОПРОВОД
- Г — ГАЗОПРОВОД ПОДЗЕМНЫЙ
- ГАЗОПРОВОД НАДЗЕМНЫЙ
- 0,4кВ 4пр. — ЛЭП НИЗКОГО НАПРЯЖЕНИЯ (0,4кВ–НАПРЯЖЕНИЕ; 4пр.–ЧИСЛО ПРОВОДОВ)
- 10кВ 3пр. — ЛЭП ВЫСОКОГО НАПРЯЖЕНИЯ (10кВ–НАПРЯЖЕНИЕ; 3пр.–ЧИСЛО ПРОВОДОВ)
- БРОВКА
- ОПОРА ЛИНИИ СВЯЗИ
- ВОЗДУШНАЯ ЛИНИЯ СВЯЗИ
- КАБЕЛЬНАЯ ЛИНИЯ СВЯЗИ
- ТРАНСФОРМАТОР
- ПРОЕКТНАЯ ОСЬ ДОРОГИ
- ПРОЕКТНАЯ ГРАНИЦА АСФАЛЬТОВОГО ПОКРЫТИЯ ПОДЪЕЗДНОЙ ДОРОГИ

| ИЗМ. | КОЛ.УЧ. | ЛИСТ | N ДОК. | ПОДП. | ДАТА |
|---|---|---|---|---|---|
| РАЗРАБОТАЛ | КОНОВАЛ | | | | 21.10.20 |
| ПРОВЕРИЛ | АБДАЛИЕВА Г | | | | 23.10.20 |
| ГИП | АБДАЛИЕВА Г | | | | 23.10.20 |
| Н.КОНТРОЛЬ | МУКЕНДИРОВА Г | | | | 26.10.20 |

20.022 – АД

КАПИТАЛЬНЫЙ РЕМОНТ ПОДЪЕЗДНОЙ ДОРОГИ С. АЛМАЛЫ АКЖАЙКСКОГО РАЙОНА ЗКО

ПЛАН

| СТАДИЯ | ЛИСТ | ЛИСТОВ |
|---|---|---|
| РП | 4 | |

МАСШТАБ 1:1000

ТОО "УРАЛВОДПРОЕКТ" Г. УРАЛЬСК

ФОРМАТ А3х3

СОГЛАСОВАНО

ИНВ. N ПОДЛ. | ПОДП. И ДАТА | ВЗАМ. ИНВ. N

3

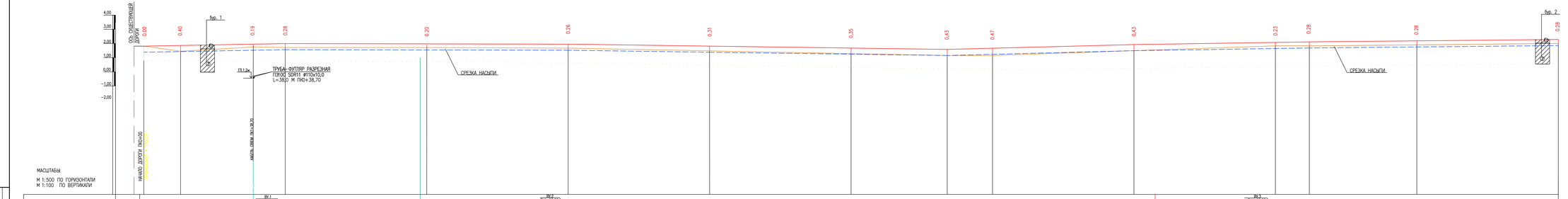


УСЛОВНЫЕ ОБОЗНАЧЕНИЯ

- ОБЩЕСТВЕННАЯ ЛЕВОСТОРОННЯЯ ЧАСТЬ
- ПРОИЗВОДСТВЕННАЯ ПРАВОСТОРОННЯЯ ЧАСТЬ
- ОСЬ

УСЛОВНЫЕ ОБОЗНАЧЕНИЯ ГРУНТОВ

- ОПЕСОК ТЯЖЕЛЫЙ, ПЫЛЕВАТЫЙ, ШИРО-КОРИЧНЕВЫЙ, КОРИЧНЕВЫЙ, СУХОЙ—СЛАБОВЛАЖНЫЙ, ТВЕРДЫЙ—ПОЛУТВЕР. ПЫЛЕВАТЫЙ ПРИ ОТСУТСТВИИ, ПОВЫШЕННОУВЛАЖНЕН, ЖЕСТКИЙ ДЕФОРМ. ЖЕЛЕЗИСТЫЙ
- ОПЕСОК ТЯЖЕЛЫЙ ПЫЛЕВАТЫЙ, ШИРО-КОРИЧНЕВЫЙ, ТВЕРДЫЙ—ПОЛУТВЕРДЫЙ, СЛАБОГРОЗДКОЙ, ПОВЫШЕННОУВЛАЖНЕНЫЙ
- ОПРЕСЬ ПЫЛЕВАТАЯ ШИРО СИНЕ—СЛАБОВЛАЖНЫЙ, ПОЛУТВЕРДЫЙ
- ОПРЕСЬ ПЫЛЕВАТАЯ, ШИРО, ТЕМНО-ШИРО, ПЕСТРО-ПОЛУТВЕРДЫЙ, СЛАБОГРОЗДКОЙ, ПОВЫШЕННОУВЛАЖНЕНЫЙ
- ОПЕСОК ЛЕГКИЙ ПЫЛЕВАТЫЙ, ТЕМНО-ШИРО-КОРИЧНЕВЫЙ, МЕЛКОПЛАСТИЧНЫЙ, СЛАБОГРОЗДКОЙ, ПОВЫШЕННОУВЛАЖНЕНЫЙ

ПРИМЕЧАНИЯ

1. ВСЕ ОТМЕТКИ ПРИВЕДЕНЫ В МЕТРАХ И СООТВЕТСТВУЮТ УРОВНЮ БАЛТИЙСКОГО МОРЯ ОТ 1977 ГОДА.
2. НАСЕЛЕННУЮ НАСЫПЬ ПРОИЗВОДИТЬ ПОСЛОЙНО С УПЛОТНЕНИЕМ И ИСПОЛНЕНИЕМ ДО ТРЕБУЕМОЙ МАКСИМАЛЬНОЙ ПЛОТНОСТИ ГРУНТА ПРИ НЕОБХОДИМОЙ ОПТИМАЛЬНОЙ ВЛАЖНОСТИ.
3. ИСКУЧКА ДНИЦ В ПРОМЕЛЕ
5. ДО НАЧАЛА СТРОИТЕЛЬСТВА ДОРОГИ ПРОИЗВЕСТИ СРЕЗКУ
6. ДАННЫЙ ЛИСТ СМОТРЕТЬ СОВМЕСТНО С ЧЕРТ. 20.022– АД ЛИСТ 3,4

| | | | | | | |
|---|---|---|---|---|---|---|
| | | | | 20.022 – АД | | |
| | | | | КАПИТАЛЬНЫЙ РЕМОНТ ПОДЪЕЗДНОЙ ДОРОГИ С. АЛМАТЫ АКЖАЙСКОГО РАЙОНА ЗКО | СТАДИЯ | ЛИСТ | ЛИСТОВ |
| | | | | | РП | 5 | |
| | | | | ПОДЪЕЗДНАЯ ДОРОГА | ТОО "Строительная компания" | | |
| | | | | ПРОДОЛЬНЫЙ ПРОФИЛЬ С ПК0+00 ПО ПК5+00 | | | |
| ИЗМ. | КОЛ.УЧ. | ЛИСТ | N.ДОК. | ПОДП. | ДАТА | | |
| РАЗРАБОТАЛ | | | | | 11.26.21 | | |
| ПРОВЕРИЛ | | | | | 11.26.21 | | |
| Н.КОНТРОЛЬ | | | | | 11.26.21 | | |

ФОРМАТ А4х3

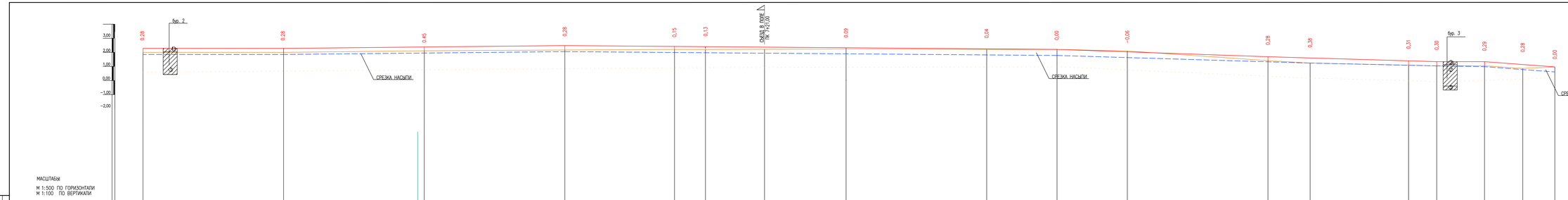


УСЛОВНЫЕ ОБОЗНАЧЕНИЯ

существующая проезжая часть
проектируемая проезжая часть
откос

УСЛОВНЫЕ ОБОЗНАЧЕНИЯ ГРУНТОВ

- суглинок тяжелый песчанистый, буро-коричневый, коричневый, твердо-полутвердый, сухой-слегка влажный, с прослоями повышенносчанистых, местами щебень мелких фракций
- суглинок тяжелый песчанистый, буро-коричневый, твердый-полутвердый, сухой-слегка влажный, повышенносчанистый
- супесь песчанистая бурая сухая-слегка влажная, полутвердая
- супесь песчанистая, бурая, тонко-бурая, твердая-полутвердая, сухой-слегка влажная, повышенносчанистая
- суглинок легкий песчанистый, тонко-буро-коричневый, неуплотненный, сухой-слегка влажный, повышенносчанистый

ПРИМЕЧАНИЯ

1. ВСЕ СЛЕМТКИ ПРИВЕДЕНЫ В МЕТРАХ И СООТВЕТСТВУЮТ УРОВНЮ БАЛТИЙСКОГО НОРЯ ОТ 1977 ГОДА.
2. КАЧЕСТВЕННО УКЛАДЫ ПРОИЗВОДИТЬ ПОСЛОЙНО С ВЛАГОВЛАЖЕНИЕМ И УПЛОТНЕНИЕМ ДО ТРЕБУЕМОЙ МАКСИМАЛЬНОЙ ПЛОТНОСТИ ГРУНТА ПРИ НЕОБХОДИМОЙ ОПТИМАЛЬНОЙ ВЛАЖНОСТИ.
3. УКЛОНЫ ДАНЫ В ПРОМИЛЕ
5. ДО НАЧАЛА СТРОИТЕЛЬСТВА ДОРОГИ ПРОИЗВЕСТИ СРЕЗКУ
6. ДАННЫЙ ЛИСТ СМОТРЕТЬ СОВМЕСТНО С ЧЕРТ. 20.022 – АД. ЛИСТ 3, 4

| | | | | | | | |
|---|---|---|---|---|---|---|---|
| | | | | | | | |
| | | | | | | | |
| | | | | | | | |

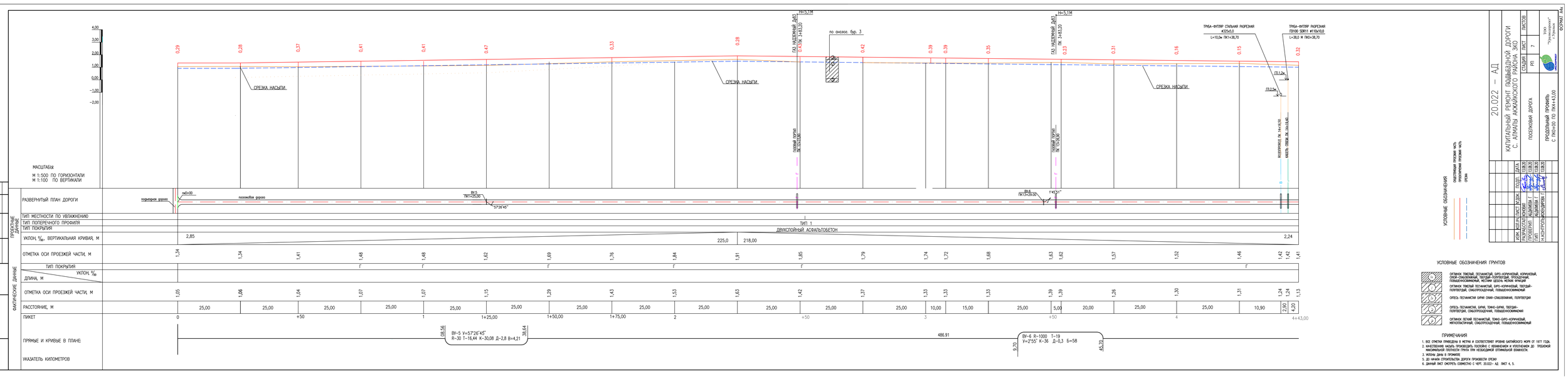
4,00
3,00
2,00
1,00
0,00
-1,00
-2,00
МАСШТАБЫ
М 1:500 ПО ГОРИЗОНТАЛИ
М 1:100 ПО ВЕРТИКАЛИ
0,29
0,28
0,37
0,41
0,41
0,47
0,33
0,28
0,42
0,39
0,39
0,35
0,23
0,31
0,16
0,15
0,32
СРЕЗКА НАСЫПИ
СРЕЗКА НАСЫПИ
СРЕЗКА НАСЫПИ
ГАЗ НАДЗЕМНЫЙ ДИ63 ПК 3+83,20
ГАЗОВАЯ ГОРЕЛКА ПК 1+53,80
ГАЗОВАЯ ГОРЕЛКА ПК 13+26,90
по оновое бур. 3
ТРУБА-ФУТЛЯР СТАЛЬНАЯ РАЗРЕЗНАЯ Ø325х5,0 L=10,0м ПК1+38,70
ТРУБА-ФУТЛЯР РАЗРЕЗНАЯ ПЭ100 SDR11 ⌀110х10,0 L=38,0 М ПК0+38,70
ПЭ 1,2м
ПЭ 2,5м
ИЗОЛИРОВКА ПК 14+14,50.
МЕСТА СВАРКИ ПК 14+34,40.
Нк=5,1 М
Нк=5,1 М
ПРОДОЛЬНЫЕ УКЛОНЫ
РАЗВЕРНУТЫЙ ПЛАН ДОРОГИ
ПК0+00
поперечина дороги
посыпная дорога
ВУ-5 ПК1+25,00
57°26'45"
ВУ-6 ПК13+29,00
1°45'51"
ТИП МЕСТНОСТИ ПО УВЛАЖНЕНИЮ
ТИП ПОПЕРЕЧНОГО ПРОФИЛЯ
ТИП 1
ТИП ПОКРЫТИЯ
ДВУХСЛОЙНЫЙ АСФАЛЬТОБЕТОН
УКЛОН ‰, ВЕРТИКАЛЬНАЯ КРИВАЯ, М
2,85
225,0
218,00
2,24
ОТМЕТКА ОСИ ПРОЕЗЖЕЙ ЧАСТИ, М
1,34 1,34 1,41 1,48 1,48 1,62 1,69 1,76 1,84 1,91 1,85 1,79 1,74 1,72 1,68 1,63 1,62 1,57 1,52 1,46 1,42 1,42 1,41
ФАКТИЧЕСКИЕ ДАННЫЕ
ТИП ПОКРЫТИЯ
Г Г Г Г Г Г
УКЛОН ‰
ДЛИНА, М
ОТМЕТКА ОСИ ПРОЕЗЖЕЙ ЧАСТИ, М
1,05 1,06 1,04 1,07 1,07 1,15 1,29 1,43 1,53 1,63 1,42 1,37 1,33 1,33 1,33 1,39 1,39 1,26 1,30 1,31 1,24 1,24 1,13
РАССТОЯНИЕ, М
25,00 25,00 25,00 25,00 25,00 25,00 25,00 25,00 25,00 25,00 25,00 25,00 10,00 15,00 25,00 5,00 20,00 25,00 25,00 10,90 2,90 4,20
ПИКЕТ
0 +50 1 1+25,00 1+50,00 1+75,00 2 +50 3 +50 4 4+43,00
ПРЯМЫЕ И КРИВЫЕ В ПЛАНЕ
08,56
ВУ-5 У=57°26'45" R=30 Т=16,44 К=30,08 Д=2,8 Б=4,21
38,64
486,91
ВУ-6 R=1000 Т=19 У=2°55' К=36 Д=0,3 Б=58
5,70
45,30
УКАЗАТЕЛЬ КИЛОМЕТРОВ
УСЛОВНЫЕ ОБОЗНАЧЕНИЯ
ОБЪЕКТИВНАЯ ПРОЕКТНАЯ ЧАСТЬ
ПРОЕКТИРУЕМАЯ ПРОЕЗЖАЯ ЧАСТЬ
ГРУНТА
УСЛОВНЫЕ ОБОЗНАЧЕНИЯ ГРУНТОВ
ОТСЕВОК ТЯЖЕЛЫЙ, ПЕСЧАНИСТЫЙ, ЩЕБ.-КОРИЧНЕВЫЙ, КОРИЧНЕВЫЙ, СИЛЬН.-СУГЛИНИСТЫЙ, ТВЕРДЫЙ-ПОЛУТВЕРДЫЙ, СУХОЙ,СЛАБЫЙ, ПОВЫШЕННОКОМКОВАТЫЙ, ИЗРЕДКА ЩЕБЕНЬ МЕЛКИХ ФРАКЦИЙ
ОТСЕВОК ТЯЖЕЛЫЙ ПЕСЧАНИСТЫЙ, ЩЕБ.-КОРИЧНЕВЫЙ, ПЕСТРЫЙ-ПОЛУТВЕРДЫЙ, СЛАБОУПЛОТНЕННЫЙ, ПОВЫШЕННОКОМКОВАТЫЙ
ОПЕСЧ. ПЕСЧАНИСТЫЙ ЩЕБНЕ СЛАБЫЙ-СУГЛИНИСТЫЙ, ПОЛУТВЕРДЫЙ
ОПЕСЧ. ПЕСЧАНИСТЫЙ, ЩЕБНЕ ТЯЖЕЛО-ШЕБНЕ ТВЕРДЫЙ-ПОЛУТВЕРДЫЙ, СЛАБОУПЛОТНЕННЫЙ, ПОВЫШЕННОКОМКОВАТЫЙ
ОТСЕВОК ЛЕГКИЙ ПЕСЧАНИСТЫЙ, ТЯЖЕЛО-ШЕБНЕ-КОРИЧНЕВЫЙ, МЕЛКОПЛИТЧАТЫЙ, СЛАБОУПЛОТНЕННЫЙ, ПОВЫШЕННОКОМКОВАТЫЙ
ПРИМЕЧАНИЯ
1. ВСЕ ОТМЕТКИ ПРИВЕДЕНЫ В МЕТРАХ И СООТВЕТСТВУЮТ ИРОВНЮ БАЛТИЙСКОГО МОРЯ ОТ 1977 ГОДА.
2. КАЧЕСТВЕННУЮ НАСЫПЬ ПРОИЗВОДИТЬ ПОСЛОЙНО С УПЛОТНЕНИЕМ И УТЛОТНЕНИЕМ ДО ТРЕБУЕМОЙ МАКСИМАЛЬНОЙ ПЛОТНОСТИ ГРУНТА ПРИ НЕОБХОДИМОЙ ОПТИМАЛЬНОЙ ВЛАЖНОСТИ.
3. УКЛОНЫ ДАНЫ В ПРОМИЛЯХ
5. ДО НАЧАЛА СТРОИТЕЛЬСТВА ДОРОГИ ПРОИЗВЕСТИ СРЕЗКУ
6. ДАННЫЙ ЛИСТ СМОТРЕТЬ СОВМЕСТНО С ЧЕРТ. 20.022– АД ЛИСТ 4, 5.
20.022 – АД
КАПИТАЛЬНЫЙ РЕМОНТ ПОДЪЕЗДНОЙ ДОРОГИ С. АЛМАТЫ АКЖАЙСКОГО РАЙОНА ЗКО
ПОЗ. ЛИСТ ЛИСТОВ
ПОЗ. 7
ПОДЪЕЗДНАЯ ДОРОГА
ПРОДОЛЬНЫЙ ПРОФИЛЬ С ПК0+00 ПО ПК14+43,00
ТОО "Уральскгазстрой-Сервис"
ГИП
ПОДП. ДАТА
РАЗРАБОТАЛ ЛОЗОВОЙ 11.19
ПРОВЕРИЛ АДАМБАЕВ Т. 11.19
Н.КОНТРОЛЬ КОСОЛАПОВА Т. 11.19
ФОРМАТ А4х
СОГЛАСОВАНО
ИНВ. N ПОДЛ. ПОДП. И ДАТА ВЗАМ. ИНВ. N

## ПОПЕРЕЧНЫЙ ПРОФИЛЬ N1 (ПОДЪЕЗДНАЯ ДОРОГА)

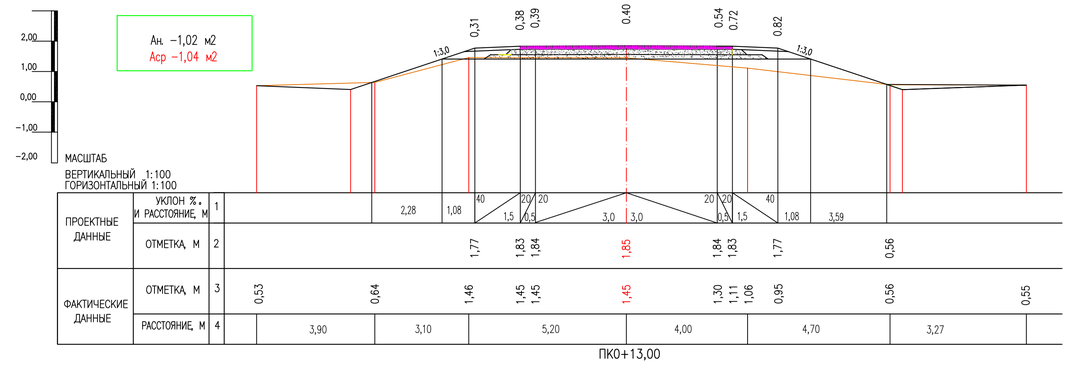


| | | |

## ПОПЕРЕЧНЫЙ ПРОФИЛЬ N7 (ПОДЪЕЗДНАЯ ДОРОГА)

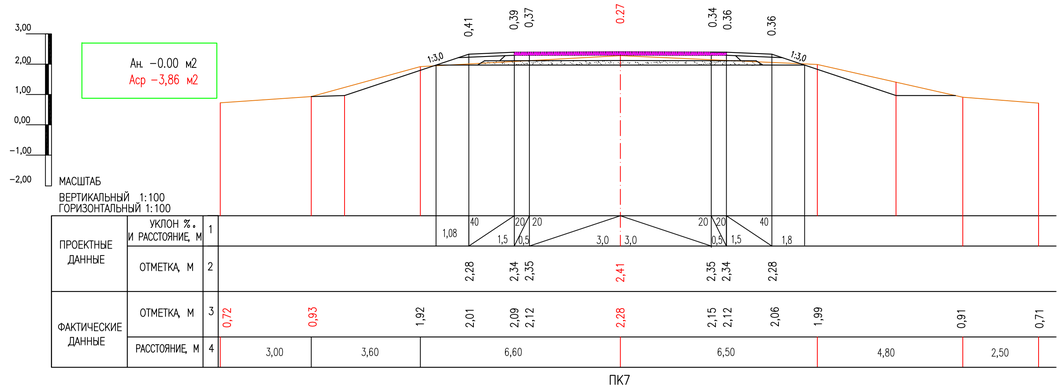


ПК7

## ПОПЕРЕЧНЫЙ ПРОФИЛЬ N10 (ПОДЪЕЗДНАЯ ДОРОГА)

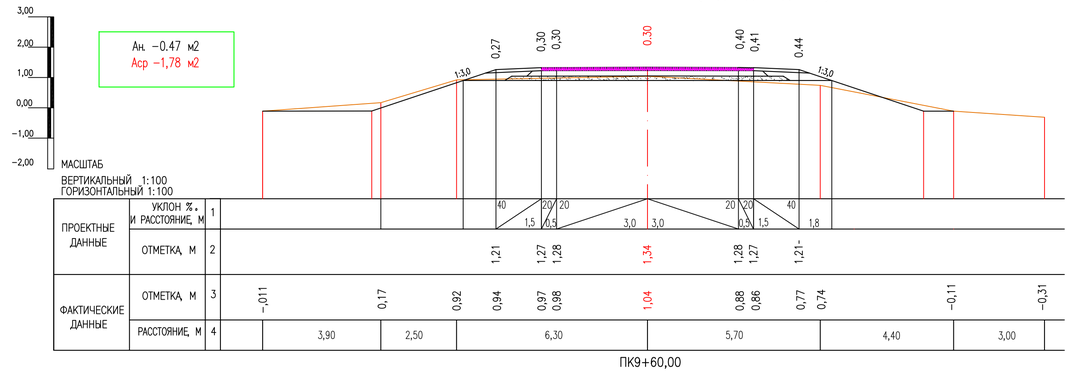


ПК9+60,00

## ПОПЕРЕЧНЫЙ ПРОФИЛЬ N8(ПОДЪЕЗДНАЯ ДОРОГА)

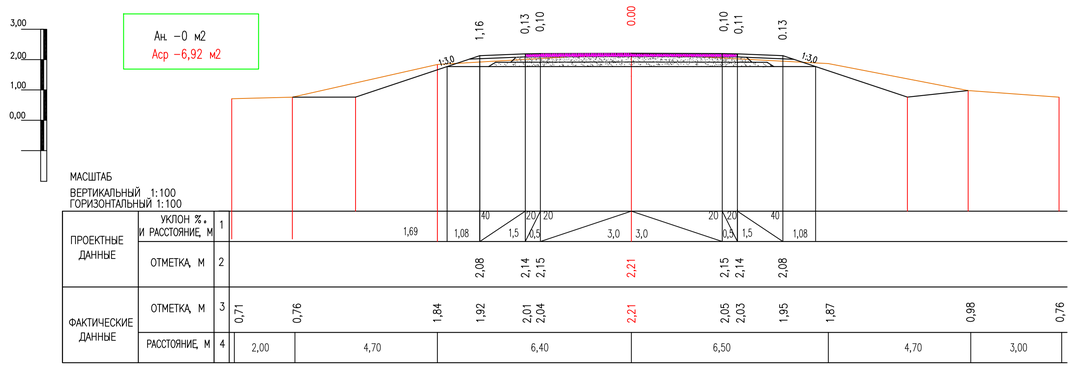


ПК8+25,00

## ПОПЕРЕЧНЫЙ ПРОФИЛЬ N18 (ДОРОГА К ШКОЛЕ)

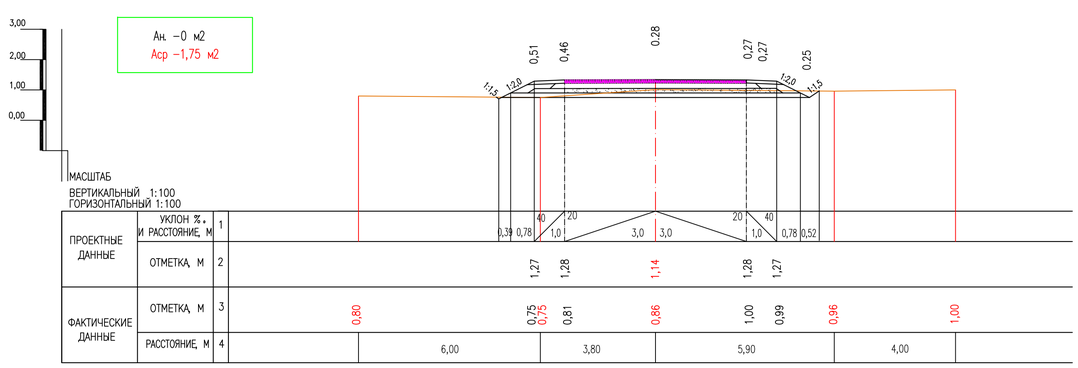


ПК10+02

## ПОПЕРЕЧНЫЙ ПРОФИЛЬ N9 (ПОДЪЕЗДНАЯ ДОРОГА)

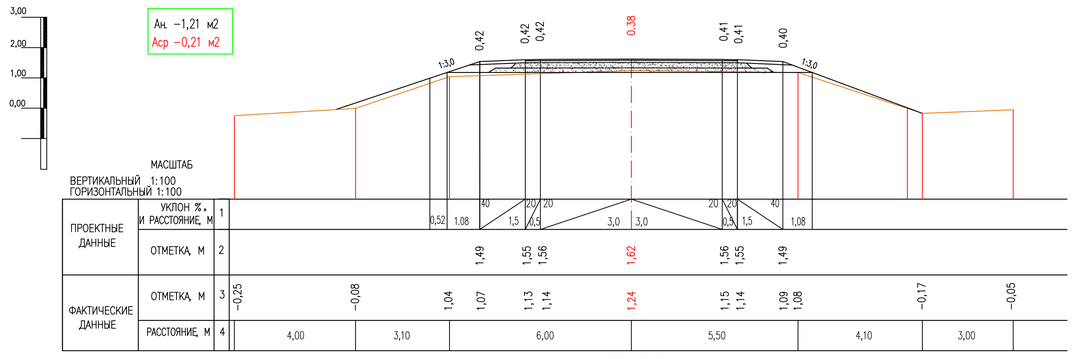


ПК9+12,00

## ПОПЕРЕЧНЫЙ ПРОФИЛЬ N11 (ПОСЕЛКОВАЯ ДОРОГА)

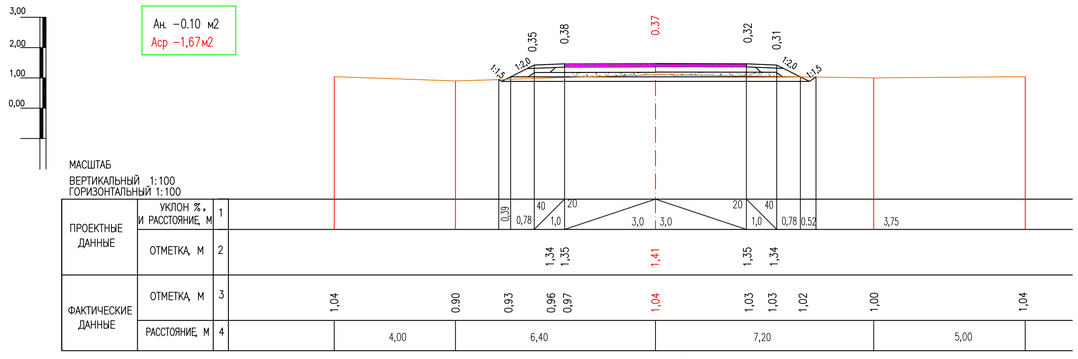


ПК0+50,00

### ПРИМЕЧАНИЯ

1 ДАННЫЙ ЛИСТ СМОТРЕТЬ СОВМЕСТНО С ЛИСТОМ АД– 3–7
2 ОБЪЕМЫ РАБОТ СМОТРЕТЬ ЛИСТ АД–14–15
3 УСЛОВНЫЕ ОБОЗНАЧЕНИЯ ГРУНТОВ СМОТРЕТЬ – ЛИСТ АД–5, 6, 7

СОГЛАСОВАНО

ВЗАМ. ИНВ. N°

ПОДП. И ДАТА

ИНВ. N° ПОДЛ. XXXXXX

| ИЗМ. | КОЛ.УЧ. | ЛИСТ | N ДОК. | ПОДП. | ДАТА |
|---|---|---|---|---|---|
| РАЗРАБОТАЛ | | КОНОВАЛ | | | 10.20 |
| ПРОВЕРИЛ | | АБДАЛИЕВА | | | 10.20 |
| НОРМ.КОНТР. | | ИСКЕНДИРОВА | | | 10.20 |
| ГИП | | АБДАЛИЕВА | | | 10.20 |

20.022 – АД

КАПИТАЛЬНЫЙ РЕМОНТ ПОДЪЕЗДНОЙ ДОРОГИ С. АЛМАЛЫ АКЖАЙКСКОГО РАЙОНА ЗКО

ПОДЪЕЗДНАЯ ДОРОГА

| СТАДИЯ | ЛИСТ | ЛИСТОВ |
|---|---|---|
| РП | 9 | |

ПОПЕРЕЧНЫЕ ПРОФИЛИ ДОРОГИ
М 1:100

ТОО "УРАЛВОДПРОЕКТ" г. УРАЛЬСК

ФОРМАТ А1

## ПОПЕРЕЧНЫЙ ПРОФИЛЬ N12 (ПОСЕЛКОВАЯ ДОРОГА)

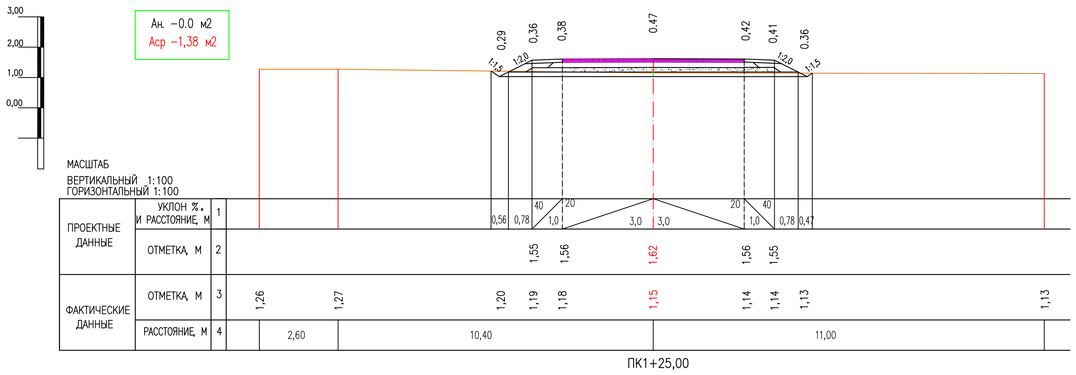


ПК1+25,00

## ПОПЕРЕЧНЫЙ ПРОФИЛЬ N15 (ПОСЕЛКОВАЯ ДОРОГА)

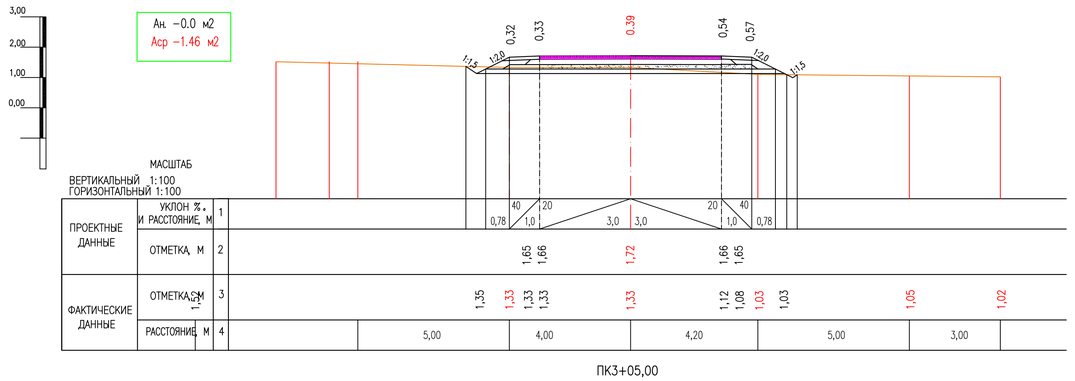


ПК3+05,00

## ПОПЕРЕЧНЫЙ ПРОФИЛЬ N13 (ПОСЕЛКОВАЯ ДОРОГА)

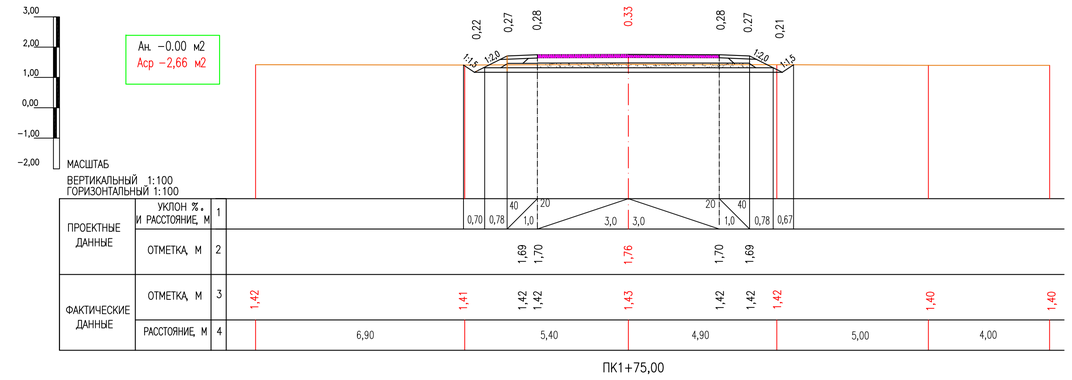


ПК1+75,00

## ПОПЕРЕЧНЫЙ ПРОФИЛЬ N16 (ПОСЕЛКОВАЯ ДОРОГА)

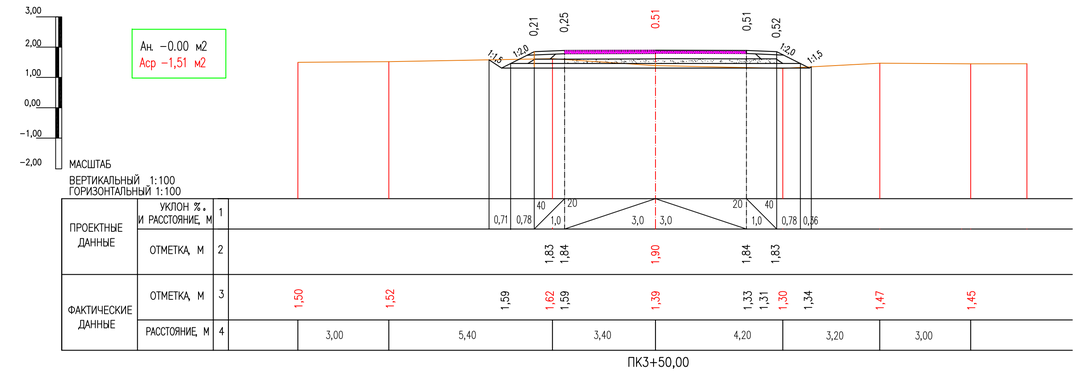


ПК3+50,00

## ПОПЕРЕЧНЫЙ ПРОФИЛЬ N14 (ПОСЕЛКОВАЯ ДОРОГА)

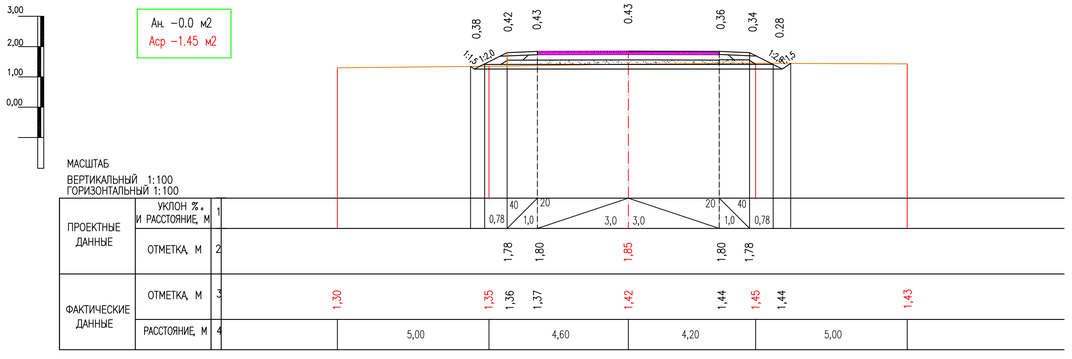


ПК2+50,00

## ПОПЕРЕЧНЫЙ ПРОФИЛЬ N17 (ПОСЕЛКОВАЯ ДОРОГА)

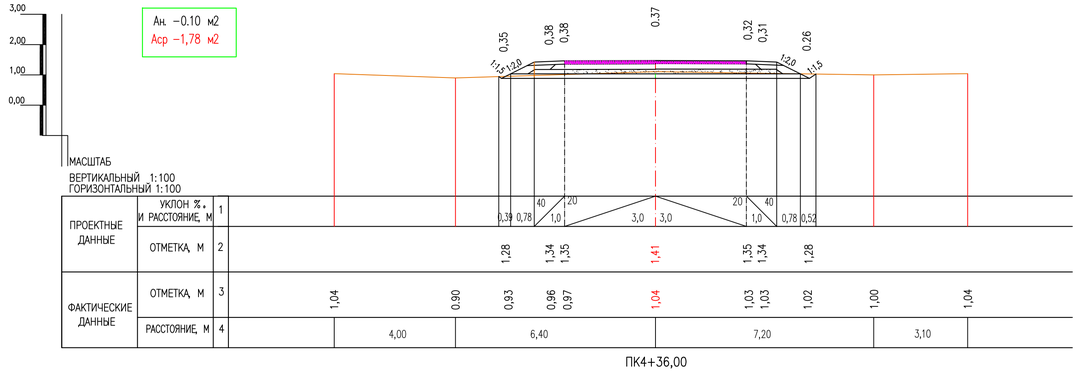


ПК4+36,00

### ПРИМЕЧАНИЯ

1 ДАННЫЙ ЛИСТ СМОТРЕТЬ СОВМЕСТНО С ЛИСТОМ АД– 3–7
2 ОБЪЕМЫ РАБОТ СМОТРЕТЬ ЛИСТ АД–14–15
3 УСЛОВНЫЕ ОБОЗНАЧЕНИЯ ГРУНТОВ СМОТРЕТЬ – ЛИСТ АД–5, 6, 7

| ИЗМ. | КОЛ.УЧ | ЛИСТ | N ДОК. | ПОДП. | ДАТА |
|---|---|---|---|---|---|
| РАЗРАБОТАЛ | | КОНОВАЛ | | | 10.20 |
| ПРОВЕРИЛ | | АБДАЛИЕВА | | | 10.20 |
| НОРМ.КОНТР. | | ИСКЕНДИРОВА | | | 10.20 |
| ГИП | | АБДАЛИЕВА | | | 10.20 |

20.022 – АД

КАПИТАЛЬНЫЙ РЕМОНТ ПОДЪЕЗДНОЙ ДОРОГИ С. АЛМАЛЫ АКЖАЙКСКОГО РАЙОНА ЗКО

ПОДЪЕЗДНАЯ ДОРОГА

| СТАДИЯ | ЛИСТ | ЛИСТОВ |
|---|---|---|
| РП | 10 | |

ПОПЕРЕЧНЫЕ ПРОФИЛИ ДОРОГИ
М 1:100

ТОО "УРАЛВОДПРОЕКТ" г. УРАЛЬСК

ФОРМАТ А1

СОГЛАСОВАНО

ВЗАМ. ИНВ. N°

ПОДП. И ДАТА

ИНВ. N° ПОДЛ. XXXXXX

## ВЕДОМОСТЬ ОБЪЕМОВ ЗЕМЛЯНЫХ РАБОТ

| ОТ ПК+ | ДО ПК+ | РАССТОЯНИЕ М | НАСЫПЬ, М3 | СРЕЗКА, М3 | НАСЫПЬ С УЧЕТОМ КОЭФ УПЛОТН М3 |
|---|---|---|---|---|---|
| 1 | 2 | 3 | 4 | 5 | 6 |
| ПОДЪЕЗДНАЯ ДОРОГА | | | | | |
| 0+00 | 0+13 | 13,0 | 6 | 7 | 7 |
| 0+13 | 0+50 | 37,0 | 27 | 52 | 30 |
| 0+50 | 1+50 | 100,0 | 63 | 184 | 69 |
| 1+50 | 2+84 | 134,0 | 149 | 188 | 164 |
| 2+84 | 4+12 | 128,0 | 165 | 79 | 182 |
| 4+12 | 5+50 | 138,0 | 113 | 111 | 124 |
| 5+50 | 7+00 | 150,0 | 37 | 383 | 41 |
| 7+00 | 8+25 | 125,0 | – | 673 | – |
| 8+25 | 9+12 | 87,0 | 53 | 310 | 58 |
| 9+12 | 9+60 | 48,0 | 40 | 48 | 44 |
| 9+60 | 10+02 | 42,00 | 10 | 74 | 11 |
| ИТОГО | | 1002 | 663 | 2109 | 730 |
| ПОСЕЛКОВАЯ ДОРОГА | | | | | |
| 0+00 | 0+50 | 50,0 | 2,0 | 42 | 2,2 |
| 0+50 | 1+25 | 75,0 | 4,0 | 114 | 4,4 |
| 1+25 | 1+75 | 50,0 | 0 | 101 | 0 |
| 1,75 | 2+50 | 75,0 | 0 | 152 | 0 |
| 2+50 | 3+05 | 55,0 | 0 | 80 | 0 |
| 3+05 | 3+50 | 45,0 | 0 | 67 | 0 |
| 3+50 | 4+43 | 93,0 | 5 | 153 | 5,5 |
| ИТОГО | | 443 | 11,0 | 709 | 12 |
| ВСЕГО | | 1445 | 674 | 2818 | 742 |

### ПРИМЕЧАНИЯ

1 ПЛОЩАДИ СРЕЗКИ И НАСЫПИ ЗЕМПОЛОТНА ДАНЫ НА ЛИСТАХ 20.022–АД– 8, 9,10

## ВЕДОМОСТЬ ОБЪЕМОВ РАБОТ

| N ПП | НАИМЕНОВАНИЕ РАБОТ | ЕД. ИЗМ. | УЛИЧНЫЕ ДОРОГИ | ПРИМЕЧАНИЕ |
|---|---|---|---|---|
| 1 | ПЛАНИРОВКА ВЕРХА ЗЕМПОЛОТНА | $М^2$ | 12408 | 9218,4М2–ПОДЪЕЗДНАЯ<br>3189,6М2–ПОСЕЛКОВАЯ |
| 2 | ПЛАНИРОВКА ОТКОСОВ ЗЕМПОЛОТНА | $М^2$ | 9904 | 9018М2–ПОДЪЕЗДНАЯ<br>886М2–ПОСЕЛКОВАЯ |
| 3 | СНЯТИЕ И ВОССТАНОВЛЕНИЕ РАСТИТЕЛЬНОГО ГРУНТА С ОТКОСОВ | $М^3$ | 501 | |
| | ПОДЪЕЗДНОЙ ДОРОГИ | | | |

## ВЕДОМОСТЬ ОБЪЕМОВ РАБОТ ПО ПРИСЫПНЫМ ОБОЧИНАМ

| N ПП | НАИМЕНОВАНИЕ РАБОТ | ЕД. ИЗМ. | КОЛ–ВО | ПРИМЕЧАНИЕ |
|---|---|---|---|---|
| 1. | УСТРОЙСТВО ПРИСЫПНЫХ ОБОЧИН | $м^3$ | 1170 | 811,6М2–ПОДЪЕЗДНАЯ<br>358,8М2–ПОСЕЛКОВАЯ |
| 2. | МЕХАНИЗИРОВАННАЯ ПЛАНИРОВКА ВЕРХА ПРИСЫПНЫХ ОБОЧИН. | $м^2$ | 2828 | |
| | | | | |

| ИЗМ. | КОЛ.УЧ | ЛИСТ | N°ДОК. | ПОДП. | ДАТА |
|---|---|---|---|---|---|
| РАЗРАБ. | | КОНОВАЛ | | | 10.20 |
| ПРОВЕР. | | АБДАЛИЕВА | | | 10.20 |
| Н. КОНТР. | | ИСКЕНДИРОВА | | | 10.20 |
| ГИП | | АБДАЛИЕВА | | | 10.20 |

20.022–АД

КАПИТАЛЬНЫЙ РЕМОНТ ПОДЪЕЗДНОЙ ДОРОГИ С. АЛМАЛЫ АКЖАЙКСКОГО РАЙОНА ЗКО

АВТОДОРОГА

| СТАДИЯ | ЛИСТ | ЛИСТОВ |
|---|---|---|
| РП | 11 | |

ВЕДОМОСТИ ОБЪЕМОВ ЗЕМЛЯНЫХ РАБОТ

ТОО "УРАЛВОДПРОЕКТ" Г. УРАЛЬСК

URALVODPROECT

ФОРМАТ А3

# ПОПИКЕТНАЯ ВЕДОМОСТЬ ОБЪЕМОВ ЗЕМЛЯНЫХ РАБОТ

| ПРОЕКТНЫЙ УЧАСТОК | ПИКЕТЫ ПК+ – ПК+ | ПРОФИЛЬНЫЙ ОБЪЕМ | | КОЭФФИЦИЕНТ ПЕРЕУПЛОТНЕНИЯ | ВСЕГО НАСЫПИ С КОЭФФИЦИЕНТОМ ПЕРЕУПЛОТНЕНИЯ, м³ | ОБЪЕМ ОПЛАЧИВАЕМЫХ ЗЕМЛЯНЫХ РАБОТ, м³ | РАСПРЕДЕЛЕНИЕ ОБЪЕМОВ ЗЕМРАБОТ ПО ВИДАМ РАЗРАБОТКИ И ТРАНСПОРТИРОВКИ | | | | | | | ПРИМЕЧАНИЕ |
|---|---|---|---|---|---|---|---|---|---|---|---|---|---|---|
| | | НАСЫПЬ, м³ | СРЕЗКА СУЩЕСТВУЮЩЕЙ НАСЫПИ, м³ | | | | БУЛЬДОЗЕР ДО | | | СКРЕПЕР НА | | | | |
| | | | | | | | 20м | 30м | 50м | 100м | 200м | 300м | 400м | |
| 1 | 2 | 3 | 4 | 5 | 6 | 13 | 14 | 15 | 16 | 17 | 18 | 19 | 20 | 21 |
| | ПОДЪЕЗДНАЯ ДОРОГА | | | | | | | | | | | | | |
| 1 | ПК0– ПК0+13 | 6 | 7 | 1,1 | 7 | 7 | – | 7 | – | – | – | – | – | – |
| 2 | ПК0+13–ПК0+50 | 27 | 52 | 1,1 | 30 | 30 | – | 30 | – | – | – | – | – | |
| 3 | ПК0+50 +1+50 | 63 | 184 | 1,1 | 69 | 69 | – | 69 | – | – | – | – | – | |
| 4 | ПК1+50– ПК2+84 | 149 | 188 | 1,1 | 164 | 164 | – | 164 | – | – | – | – | – | |
| 5 | ПК2+84– ПК4+12 | 165 | 79 | 1,1 | 182 | 182 | – | 79 | – | – | 24 | 79 | – | |
| 6 | ПК4+12– ПК5+50 | 113 | 111 | 1,1 | 124 | 124 | – | 111 | – | – | 13 | – | – | |
| 7 | ПК5+50– ПК7+00 | 37 | 383 | 1,1 | 41 | 41 | – | 41 | – | – | – | – | – | |
| 8 | ПК7+00– ПК8+25 | – | 673 | 1,1 | – | – | – | – | – | – | – | – | – | |
| 9 | ПК8+25– ПК9+12 | 53 | 310 | 1,1 | 58 | 58 | – | 58 | – | – | – | – | – | |
| 10 | ПК9+12– ПК9+60 | 40 | 48 | 1,1 | 44 | 44 | – | 44 | – | – | – | – | – | |
| 11 | ПК9+60– ПК10+02 | 10 | 74 | 1,1 | 11 | 11 | – | 11 | – | – | – | – | – | |
| | ИТОГО | 669 | 2109 | | 730 | 730 | | 614 | – | – | 37 | 79 | | |
| | ПОСЕЛКОВАЯ ДОРОГА | | | | | | | | | | | | | |
| 12 | ПК0+00–0+50 | 2,0 | 42 | 1,1 | 2,2 | 2,2 | | 2,2 | – | – | – | – | – | |
| 13 | ПК0+50–ПК1+25 | 4,0 | 114 | 1,1 | 4,4 | 4,4 | | 4,4 | – | – | – | – | – | |
| 14 | ПК1+25– ПК1+75 | 0 | 101 | 1,1 | 0 | 0 | | 0 | – | – | – | – | – | |
| 15 | ПК1+75–ПК2+50 | 0 | 152 | 1,1 | 0 | 0 | | 0 | – | – | – | – | – | |
| 16 | ПК2+50–ПК3+05 | 0 | 80 | 1,1 | 0 | 0 | | 0 | – | – | – | – | – | |
| 17 | ПК3+05–ПК3+50 | 5 | 153 | 1,1 | 5,5 | 5,5 | | 5,5 | – | | – | – | – | |
| 18 | ПК3+50–ПК4+43 | 11 | 709 | 1,1 | 12 | 12 | | 12 | – | – | – | – | – | |
| | ИТОГО | 674 | 2818 | | 742 | 742 | | 626 | – | – | 37 | 79 | | |

ПРИМЕЧАНИЕ:

1. ДАННЫЙ ЛИСТ СМ. С ЛИСТОМ 8,9,10, 11
2. В ОБЩЕМ ОБЪЕМЕ СРЕЗКИ СУЩЕСТВУЮЩЕЙ НАСЫПИ ПОДЪЕЗДНОЙ ДОРОГИ ВХОДИТ ОБЪЕМ РАСТИТЕЛЬНОГО СЛОЯ, КОТОРАЯ СОСТАВЛЯЕТ 501м3
3. ОБЪЕМ ГРУНТА НА ПРИСЫПНЫЕ ОБОЧИНЫ СОСТАВЛЯЮТ 1170м3.

СОГЛАСОВАНО

ВЗАМ. ИНВ. N°

ПОДП. И ДАТА

ИНВ. N° ПОДЛ.

| ИЗМ. | КОЛ. | ЛИСТ | N ДОК. | ПОДПИСЬ | ДАТА |
|---|---|---|---|---|---|
| РАЗРАБ. | | КОНОВАЛ | | | 11.20 |
| ПРОВЕР. | | АБДАЛИЕВА | | | 11.20 |
| Н. КОНТР. | | ИСКЕНДИРОВА | | | 11.20 |
| ГИП | | АБДАЛИЕВА | | | 11.20 |

20.022–АД

КАПИТАЛЬНЫЙ РЕМОНТ ПОДЪЕЗДНОЙ ДОРОГИ С. АЛМАЛЫ АКЖАЙКСКОГО РАЙОНА ЗКО

ПОДЪЕЗДНАЯ ДОРОГА

| СТАДИЯ | ЛИСТ | ЛИСТОВ |
|---|---|---|
| РП | 12 | |

ПОПИКЕТНАЯ ВЕДОМОСТЬ ОБЪЕМОВ ЗЕМЛЯНЫХ РАБОТ

ТОО "Уралводпроект" г.Уральск

URALVODPROECT

ФОРМАТ А3

| ТИП | МЕСТОПОЛОЖЕНИЕ | ЧЕРТЕЖ |
|---|---|---|
| ТИП 1 | ПК0 – ПК9+77 | ПОДЪЕЗДНАЯ ДОРОГА |
| ТИП 2 | ПК0+00 – ПК4+43,00 | ПОСЕЛКОВАЯ ДОРОГА |

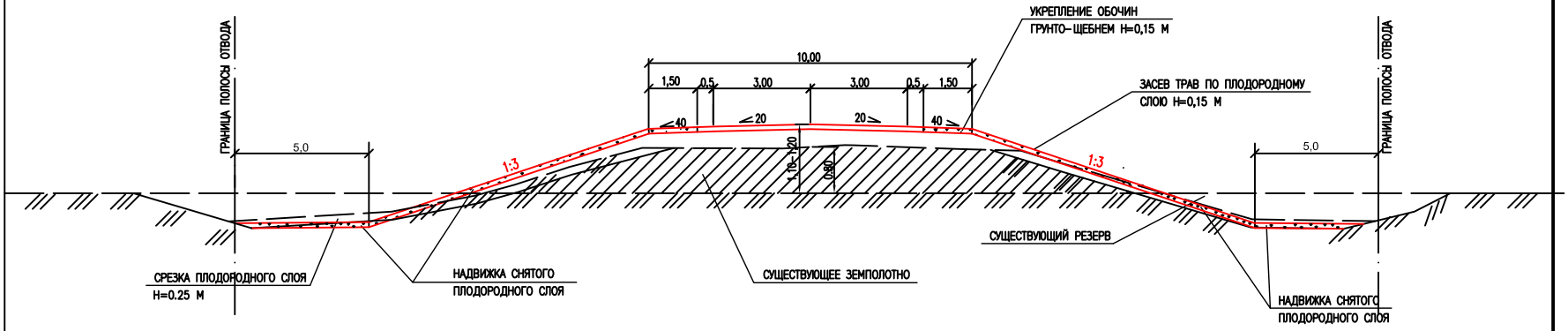


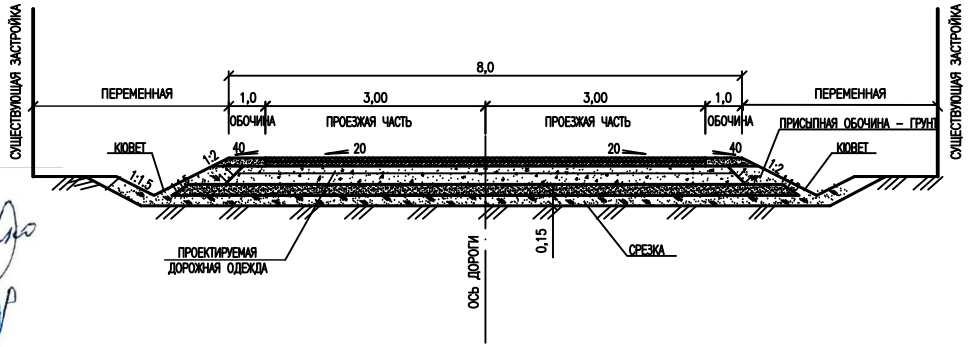


## ПРИМЕЧАНИЕ

ПОПЕРЕЧНЫЕ ПРОФИЛИ ЗАПРОЕКТИРОВАНЫ В СООТВЕТСТВИИ С ТИПОВЫМИ МАТЕРИАЛАМИ ДЛЯ ПРОЕКТИРОВАНИЯ "ЗЕМЛЯНОЕ ПОЛОТНО АВТОМОБИЛЬНЫХ ДОРОГ ОБЩЕГО ПОЛЬЗОВАНИЯ" СЕРИИ 503-0-48.87**.

| ИЗМ. | КОЛ. | ЛИСТ | N ДОК. | ПОДПИСЬ | ДАТА |
|---|---|---|---|---|---|
| РАЗРАБОТ | | КУБИЕВ | | | 10.20 |
| Н.КОНТР. | | ИСКЕНДИРОВА | | | 10.20 |
| ГИП | | АБДАЛИЕВА | | | 10.20 |

20.022–АД

КАПИТАЛЬНЫЙ РЕМОНТ ПОДЪЕЗДНОЙ ДОРОГИ С. АЛМАЛЫ АКЖАЙКСКОГО РАЙОНА ЗКО

АВТОДОРОГА

| СТАДИЯ | ЛИСТ | ЛИСТОВ |
|---|---|---|
| РП | 13 | |

ТИПОВЫЕ ПОПЕРЕЧНЫЕ ПРОФИЛИ. М 1:100.

ТОО "УРАЛВОДПРОЕКТ" Г. УРАЛЬСК

СОГЛАСОВАНО

Взам. инв.N | Подпись и дата | Инв. N подл.

ФОРМАТ А2

## КОНСТРУКЦИЯ ДОРОЖНОЙ ОДЕЖДЫ

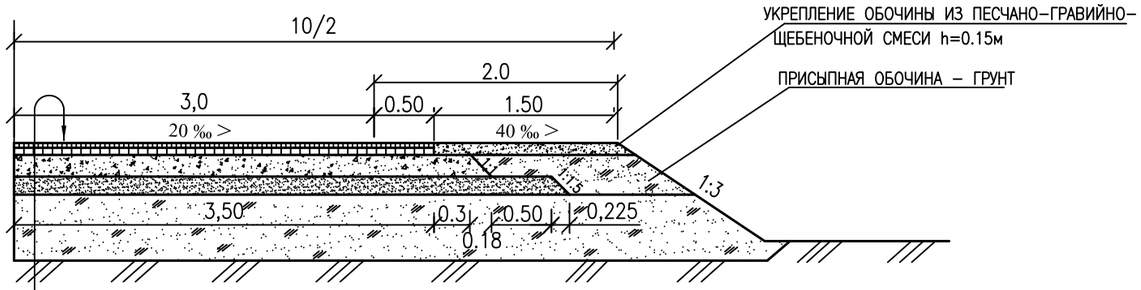


ВЕРХНИЙ СЛОЙ ПОКРЫТИЯ ИЗ ГОРЯЧЕГО ПЛОТНОГО МЕЛКОЗЕРНИСТОГО
ТИП Б МАРКИ II НА БИТУМЕ БНД 70/100 ГОСТ 9128-2013 СТ РК 1225-2013 – 4.0 СМ

НИЖНИЙ СЛОЙ ПОКРЫТИЯ ИЗ ГОРЯЧЕГО ПОРИСТОГО КРУПНОЗЕРНИСТОГО
АСФАЛЬТОБЕТОНА МАРКИ II НА БИТУМЕ БНД 70/100 ГОСТ 9128-2013, СТ РК 1225-2013 – 6.0 СМ

ОСНОВАНИЕ ИЗ ФРАКЦИОНИРОВАННОГО ЩЕБНЯ МЕТОДОМ ЗАКЛИНКИ
ПО ГОСТ 8267-93*,СТ РК 1549-2006 – 18.0 СМ

ДОПОЛНИТЕЛЬНЫЙ СЛОЙ ПРИРОДНАЯ ПГС ПО ГОСТ 23735-2014 – 15.0 СМ

ГРУНТ ЗЕМЛЯНОГО ПОЛОТНА

## КОНСТРУКЦИЯ ДОРОЖНОЙ ОДЕЖДЫ ПОСЕЛКОВОЙ ДОРОГИ

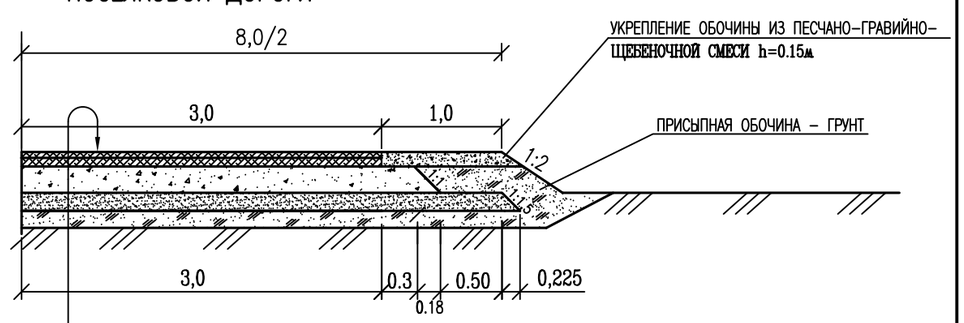


ВЕРХНИЙ СЛОЙ ПОКРЫТИЯ ИЗ ГОРЯЧЕГО ПЛОТНОГО МЕЛКОЗЕРНИСТОГО
ТИП Б МАРКИ II НА БИТУМЕ БНД 70/100 ГОСТ 9128-2013 СТ РК 1225-2013 – 4.0 СМ

НИЖНИЙ СЛОЙ ПОКРЫТИЯ ИЗ ГОРЯЧЕГО ПОРИСТОГО КРУПНОЗЕРНИСТОГО
АСФАЛЬТОБЕТОНА МАРКИ II НА БИТУМЕ БНД 70/100 ГОСТ 9128-2013, СТ РК 1225-2013 – 6.0 СМ

ОСНОВАНИЕ ИЗ ФРАКЦИОНИРОВАННОГО ЩЕБНЯ МЕТОДОМ ЗАКЛИНКИ
ПО ГОСТ 8267-93*,СТ РК 1549-2006 – 18.0 СМ

ДОПОЛНИТЕЛЬНЫЙ СЛОЙ ПРИРОДНАЯ ПГС ПО ГОСТ 23735-2014 – 15.0 СМ

УПЛОТНЕННЫЙ ГРУНТ ОСНОВАНИЯ

## РАСХОД МАТЕРИАЛОВ НА 1000м$^2$

| ТИП ДОРОЖНОЙ ОДЕЖДЫ | ПОКРЫТИЕ h=10(4+6)см | | | | ОСНОВАНИЕ h=18см | | | ДОП. СЛОЙ ОСНОВАНИЯ h=15см. | | УКРЕПЛЕНИЕ ОБОЧИН | | |
|---|---|---|---|---|---|---|---|---|---|---|---|---|
| | ВЕРХНИЙ СЛОЙ А/Б ПЛОТНЫЙ М/З ГОРЯЧИЙ ТИП Б МАРКИ II, H= 4см | | НИЖНИЙ СЛОЙ АСФАЛЬТОБЕТОН ГОРЯЧИЙ ПОРИСТЫЙ К/З МАРКИ II h= 6см | | ФРАКЦИОНИРОВАННЫЙ ЩЕБЕНЬ МЕТОДОМ ЗАКЛИНКИ | | | ПРИРОДНАЯ ПГС | | ПЕСЧАНО-ГРАВИЙНО ЩЕБЕНОЧНОЕ h=0.15м | | |
| | ГОРЯЧИЙ М/З А/Б . СМЕСЬ ТИП Б МАРКА 2 НА БИТУМЕ МГ 70/130 | БИТУМ ВЯЗКИЙ БНД 70/100 | ГОРЯЧИЙ К/З А/Б . СМЕСЬ МАРКА 2 НА БИТУМЕ МГ 70/130 | БИТУМ ВЯЗКИЙ БНД 70/100 | ЩЕБЕНЬ 40–70 мм | ЩЕБЕНЬ 10–20 мм | ВОДА | ПГС | ВОДА | ЩЕБЕНЬ 20–40 (50%) | ПГС (50%) | ВОДА |
| | ЭСН РК 8.04-01-2015 | | ЭСН РК 8.04-01-2015 | | ЭСН РК 8.04-01-2015 | | | ЭСН РК 8.04-01-2015 | | ЭСН РК 8.04-01-2015 | | |
| | 11-270602-0301 | | 11-270602-0306, 11-270602-0406 | | 11-270403-0201,11-270403-0204 | | | 11-27-0422-0101 | | по проекту | | |
| | ТН | ТН | ТН | ТН | $м^3$ | $м^3$ | $м^3$ | $м^3$ | $м^3$ | $м^3$ | $м^3$ | $м^3$ |
| капитальный | 97,6 | 0,20 | 142,3 | 0,52 | 226,8 | 15 | 30 | 186,3 | 13,13 | 93 | 93 | 10.5 |

## РАСЧЕТ ПРОЧНОСТИ ДОРОЖНОЙ ОДЕЖДЫ

| НАИМЕНОВАНИЕ КОНСТРУКТИВНЫХ СЛОЕВ | СХЕМА ХАРАКТЕРИСТИКА СЛОЕВ, см | РАСЧЕТНАЯ ХАРАКТЕРИСТИКА СЛОЕВ, МПа | ОБЩИЙ МОДУЛЬ УПРУГОСТИ, МПа | РАСЧЕТ ПО: УПРУГОМУ ПРОГИБУ МПа | ПРИ СОПРОТИВЛЕН. СДВИГУ В ГРУНТЕ МПа | ПРИ СОПРОТИВЛЕН. СДВИГУ В ПГС ОСНОВАНИЯ, МПа | ПРИ СОПРОТИВЛЕН. РАСТЯЖЕНИЮ ПРИ ИЗГИБЕ В а/б СЛОЯХ МПа |
|---|---|---|---|---|---|---|---|
| 1. ГОРЯЧИЙ ПЛОТНЫЙ МЕЛКОЗЕРНИСТЫЙ АСФАЛЬТОБЕТОН ТИП Б МАРКИ II h=0.04м<br>2. ГОРЯЧИЙ ПОРИСТЫЙ КРУПНОЗЕРНИСТЫЙ АСФАЛЬТОБЕТОН ТИП МАРКИ II h=0.06м<br>3. ОСНОВАНИЕ ИЗ ФРАКЦИОНИРОВАННОГО ЩЕБНЯ МЕТОДОМ ЗАКЛИНКИ h=0.18м<br>4. ПРИРОДНАЯ ПГС<br>ГРУНТ– СУГЛИНОК | 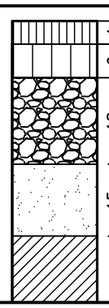 | E=350<br>E=130<br>E'ар=54МПа<br>Y=21°<br>C'ар=0.024МПа | E"общ.=160<br>E'общ.=140<br>E"общ.=105<br>E'"общ.=65 | $K_{пр} \le \frac{Eобщ.}{Emp.}$<br>1,23>0,85 | $K_{пр} \le \frac{Tgоп.}{T}$<br>0,94>0,85 | $K_{пр} \le \frac{Tgоп.}{T}$<br>1,19>0,85 | $\frac{Rgоп.}{G_2} > K_{пр}$<br>2>0,85 |



## ПРИМЕЧАНИЕ:

1. КОНСТРУКЦИЯ ДОРОЖНОЙ ОДЕЖДЫ РАЗРАБОТАНА В СООТВЕТСТВИИ С "ИНСТРУКЦИЕЙ ПО ПРОЕКТИРОВАНИЮ ДОРОЖНЫХ ОДЕЖД НЕЖЕСТКОГО ТИПА" СН РК 3.03-19-2003 И ПРИНЯТА ПРИМЕНИТЕЛЬНО К ТИПОВЫМ ПРОЕКТНЫМ РЕШЕНИЯМ 3.503-71/88 "ДОРОЖНЫЕ ОДЕЖДЫ АВТОМОБИЛЬНЫХ ДОРОГ ОБЩЕГО ПОЛЬЗОВАНИЯ".

СОГЛАСОВАНО

ВЗАМ. ИНВ. №

ПОДП. И ДАТА

ИНВ. № ПОДЛ.

| ИЗМ. | КОЛ.УЧ. | ЛИСТ | N°ДОК. | ПОДП. | ДАТА |
|---|---|---|---|---|---|
| РАЗРАБОТАЛ | | КУБИЕВ | | | 20.10.20 |
| ПРОВЕРИЛ | | АБДАЛИЕВА Г | | | 22.10.20 |
| Н. КОНТРОЛЬ | | ИСКЕНДИРОВА | | | 26.10.20 |
| ГИП | | АБДАЛИЕВА | | | 26.10.20 |

20.022-АД

КАПИТАЛЬНЫЙ РЕМОНТ ПОДЪЕЗДНОЙ ДОРОГИ С. АЛМАЛЫ АКЖАЙКСКОГО РАЙОНА ЗКО

ПОДЪЕЗДНАЯ ДОРОГА

| СТАДИЯ | ЛИСТ | ЛИСТОВ |
|---|---|---|
| РП | 14 | |

КОНСТРУКЦИЯ ДОРОЖНОЙ ОДЕЖДЫ

ТОО "УРАЛВОДПРОЕКТ" Г. УРАЛЬСК

URALVODPROECT

## ВЕДОМОСТЬ ОБЪЕМОВ ПРОЕКТИРУЕМОЙ ДОРОЖНОЙ ОДЕЖДЫ

| МЕСТОПОЛОЖЕНИЕ | | | ТИП ДОРОЖНОЙ ОДЕЖДЫ | ПРОТЯЖЕНИЕ, М | ШИРИНА, М | | | | | ПЛОЩАДЬ,М2 | | | | | ПОТРЕБНЫЙ ОБЪЕМ МАТЕРИАЛОВ | | | | | | | | | | | | ПРИМЕЧАНИЕ |
|---|---|---|---|---|---|---|---|---|---|---|---|---|---|---|---|---|---|---|---|---|---|---|---|---|---|---|---|
| | | | | | ПОКРЫТИЯ | | | | УКРЕПЛЕНИЯ ОБОЧИН | ПОКРЫТИЯ | | | | УКРЕПЛЕНИЯ ОБОЧИН | ПОКРЫТИЯ | | | | ОСНОВАНИЯ | | | | | | УКРЕПЛЕНИЕ ОБОЧИН | | | |
| | | | | | | | | | | | | | | | АСФАЛЬТОБЕТОН ПЛОТНЫЙ М/З ГОРЯЧИЙ ТИПБ МАРКИII H=4,0 СМ | | АСФАЛЬТОБЕТОН ПОРИСТЫЙ К/З ГОРЯЧИЙ МАРКИ II H=6,0 СМ | | ОСНОВАНИЕ | | | ДОПОЛНИТЕЛЬНЫЙ СЛОЙ ОСНОВАНИЯ | | ПЕСЧАНО–ГРАВИЙНО–ЩЕБЕНОЧНАЯ СМЕСЬ h=15см | | | |
| КМ | ОТ ПК+ | ДО ПК+ | | | ПРОЕЗЖЕЙ ЧАСТИ | УКРЕПЛЕНИЕ КРОМОК ПРОЕЗЖЕЙ ЧАСТИ | ОСНОВАНИЯ, М | ДОПОЛНИТЕЛЬНОГО СЛОЯ ОСНОВАНИЯ, М | УКРЕПЛЕНИЕ ОБОЧИН, М | ПРОЕЗЖЕЙ ЧАСТИ С УКРЕПЛЕННОЙ КРОМКОЙ | СУММАРНАЯ, М2 | ОСНОВАНИЯ С УЧЕТОМ УШИРЕНИЯ, М2 | ДОПОЛНИТЕЛЬНОГО СЛОЯ ОСНОВАНИЯ С УЧЕТОМ УШИРЕНИЯ, М2 | УКРЕПЛЕНИЕ ОБОЧИН ПЕСЧАНО–ГРАВИЙНО ЩЕБЕНОЧНОЙ СМЕСЬЮ, М2 | МЕЛКОЗЕРНИСТЫЙ АСФАЛЬТОБЕТОН Т | БИТУМ ВЯЗКИЙ Т | КРУПНОЗЕРНИСТЫЙ АСФАЛЬТОБЕТОН Т | БИТУМ ВЯЗКИЙ Т | ФРАКЦИОННЫЙ ЩЕБЕНЬ МЕТОДОМ ЗАКЛИНКИ h=18см 40–70ММ М3 | ФРАКЦИОННЫЙ ЩЕБЕНЬ МЕТОДОМ ЗАКЛИНКИ h=18см 10–20ММ М3 | ФРАКЦИОННЫЙ ЩЕБЕНЬ МЕТОДОМ ЗАКЛИНКИ h=18см ВОДА М3 | ПЕСЧАНО–ГРАВИЙНАЯ СМЕСЬ,М3 h=15см, М3 | ВОДА, М3 | ЩЕБЕНЬ 20–40 $м^3$ | ПГС $м^3$ | ВОДА, М3 | |
| 1 | 2 | 3 | 4 | 5 | 6 | 7 | 8 | 9 | 10 | 11 | 12 | 13 | 14 | 15 | 16 | 17 | 18 | 19 | 20 | 21 | 22 | 23 | 24 | 25 | 26 | 27 | 29 |
| ПОДЪЕЗДНАЯ ДОРОГА | | | | | | | | | | | | | | | | | | | | | | | | | | | |
| | 0+00 | 10+02 | I | 1002 | 6,00 | 2Х0,5 | 7,80 | 9,20 | 2Х1,65 | 6012 | 7014 | 7815,60 | 9218,40 | 3306,6 | 684,566 | 1,40 | 998,092 | 3,65 | 1772,578 | 117,234 | 234,468 | 1717,388 | 121,038 | 307,514 | 307,514 | 34,719 | |
| ПОСЕЛКОВАЯ ДОРОГА | | | | | | | | | | | | | | | | | | | | | | | | | | | |
| | 0+00 | 4+43,0 | I | 443 | 6,00 | – | 6,80 | 7,20 | 2Х1,15 | 2658 | 2658 | 3012,40 | 3189,60 | 1018,90 | 259,421 | 0,53 | 378,233 | 1,382 | 683,212 | 45,186 | 90,372 | 594,222 | 41,879 | 94,758 | 94,758 | 10,698 | |
| ВСЕГО | | | | 1445 | | | | | | 8670 | 9672 | 10828,00 | 12408,00 | 4325,5 | 943,987 | 1,93 | 1376,325 | 5,032 | 2455,790 | 162,420 | 324,840 | 2311,61 | 162,917 | 402,29 | 402,29 | 45,42 | |

## РАСХОД МАТЕРИАЛОВ НА 1000м2

| ТИП ДОРОЖНОЙ ОДЕЖДЫ | ПОКРЫТИЕ h–10(4+6)см | | | | ОСНОВАНИЕ h=18см | | | ДОП. СЛОЙ ОСНОВАНИЯ h=15см. | | УКРЕПЛЕНИЕ ОБОЧИН | | |
|---|---|---|---|---|---|---|---|---|---|---|---|---|
| | ВЕРХНИЙ СЛОЙ А/Б ПЛОТНЫЙ М/З ГОРЯЧИЙ ТИП Б М–2, Н= 4см | | НИЖНИЙ СЛОЙ АСФАЛЬТОБЕТОН ГОРЯЧИЙ ПОРИСТЫЙ К/З ТИП2 h= 6см. | | ФРАКЦИОНИРОВАННЫЙ ЩЕБЕНЬ МЕТОДОМ ЗАКЛИНКИ | | | ПРИРОДНАЯ ПГС | | ПЕСЧАНО–ГРАВИЙНО ЩЕБЕНОЧНОЕ h=0.15м | | |
| | ГОРЯЧИЙ М/З А/Б . СМЕСЬ ТИП Б МАРКА 2 НА БИТУМЕ МГ 70/130 | БИТУМ ВЯЗКИЙ БНД 70/100 | ГОРЯЧИЙ К/З А/Б . СМЕСЬ МАРКА 2 НА БИТУМЕ МГ 70/130 | БИТУМ ВЯЗКИЙ БНД 70/100 | ЩЕБЕНЬ 40–70 мм | ЩЕБЕНЬ 10–20 мм | ВОДА | ПГС | ВОДА | ЩЕБЕНЬ 20–40 (50%) | ПГС (50%) | ВОДА |
| | ЭСН РК 8.04–01–2015 | | ЭСН РК 8.04–01–2015 | | ЭСН РК 8.04–01–2015 | | | ЭСН РК 8.04–01–2015 | | ЭСН РК 8.04–01–2015 | | |
| | 11–270602–0301 | | 11–270602–0303, 11–270602–0403 | | 11–270403–0201,11–270403–0204,11–270403–0401 | | | по проекту | | по проекту | | |
| | ТН | ТН | ТН | ТН | $м^3$ | $м^3$ | $м^3$ | $м^3$ | $м^3$ | $м^3$ | $м^3$ | $м^3$ |
| капитальный | 97,6 | 0,20 | 142,3 | 0,52 | 226,8 | 15 | 30 | 186,3 | 13,13 | 93 | 93 | 10.5 |

| ИЗМ. | КОЛ.УЧ. | ЛИСТ | №ДОК. | ПОДП. | ДАТА |
|---|---|---|---|---|---|
| РАЗРАБОТАЛ | | КОНОВАЛ | | | 10.20 |
| ПРОВЕРИЛ | | АБДАЛИЕВА Г | | | 10.20 |
| ГИП | | АБДАЛИЕВА Г | | | 10.20 |
| Н.КОНТРОЛЬ | | ИСКЕНДИРОВА Г | | | 10.20 |

20.022 – АД

КАПИТАЛЬНЫЙ РЕМОНТ ПОДЪЕЗДНОЙ ДОРОГИ С. АЛМАЛЫ АКЖАЙКСКОГО РАЙОНА ЗКО

| ПОДЪЕЗДНАЯ ДОРОГА | СТАДИЯ | ЛИСТ | ЛИСТОВ |
|---|---|---|---|
| | РП | 15 | |

ВЕДОМОСТЬ ОБЪЕМОВ ПРОЕКТИРУЕМОЙ ДОРОЖНОЙ ОДЕЖДЫ

ТОО "УРАЛВОДПРОЕКТ" Г. УРАЛЬСК

СОГЛАСОВАНО

ВЗАМ. ИНВ. N°

ПОДП. И ДАТА

ИНВ. N° ПОДЛ. XXXXXXX

ФОРМАТ А4х3

## ПЛАН ПРИМЫКАНИЯ НА ПК9+77
## М 1:500

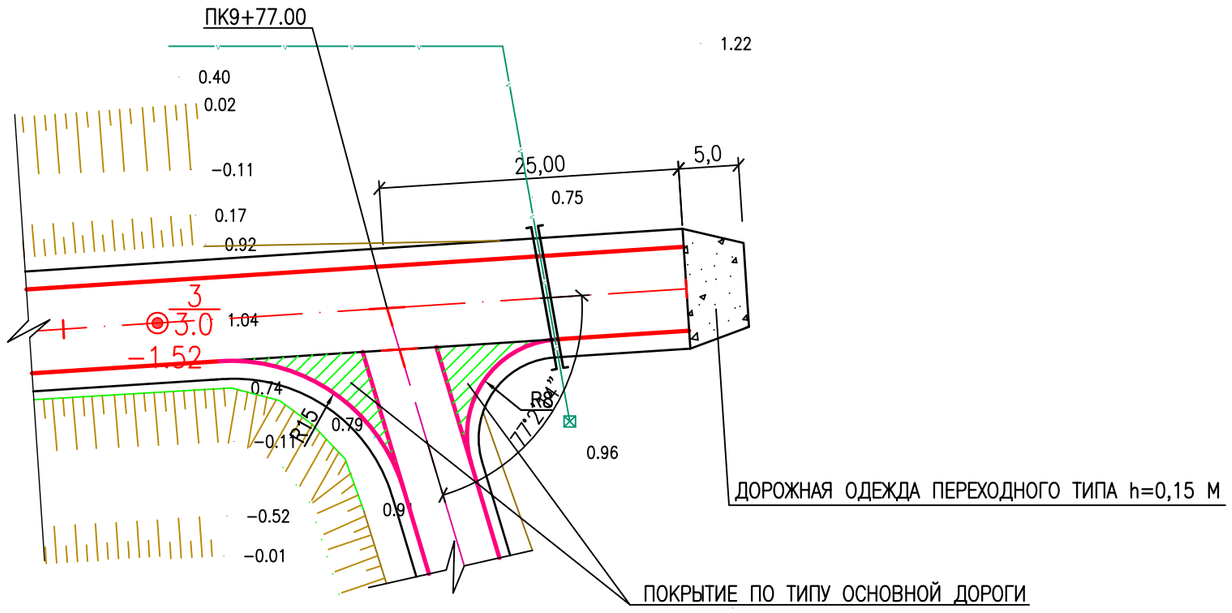


## ВЕДОМОСТЬ ОБЪЕМОВ РАБОТ

| NN П/П | НАИМЕНОВАНИЕ | Ед. ИЗМ. | КОЛ-ВО ТИП I |
|---|---|---|---|
| 1 | СРЕЗКА ГРУНТА ПОД ОСНОВАНИЕ | $М^3$ | 8 |
| 2 | ПРЕДВАРИТЕЛЬНАЯ ПЛАНИРОВКА | $М^2$ | 75 |
| 3 | УСТРОЙСТВО ПРИСЫПНЫХ ОБОЧИН С КОЭФЦ. УПЛОТНЕНИЯ | $М^3$ | 6 |
| 4 | УСТРОЙСТВО ВЕРХНЕГО СЛОЯ ПОКРЫТИЯ ТОЛЩ. 4 СМ | $М^2$ | 62 |
| | РАСХОД МАТЕРИАЛОВ НА 1000 М2 | | |
| | – АСФАЛЬТОБЕТОН ГОРЯЧИЙ ПЛОТНЫЙ МЕЛКОЗЕРНИСТЫЙ ТИП Б М-II – 97,6 Т | Т | 6,06 |
| | – БИТУМ ВЯЗКИЙ БНД 70/100 – 0,2 Т | Т | 0,012 |
| 5 | УСТРОЙСТВО НИЖНЕГО СЛОЯ ПОКРЫТИЯ ТОЛЩ. 6 СМ | $М^2$ | 74 |
| | РАСХОД МАТЕРИАЛОВ НА 1000 М2 | | |
| | – АСФАЛЬТОБЕТОН ГОРЯЧИЙ ПОРИСТЫЙ КРУПНОЗЕРНИСТЫЙ М-II – 142,3 Т | Т | 8,82 |
| | – БИТУМ ВЯЗКИЙ БНД 70/100 – 0,52 Т | Т | 0,032 |
| 6 | УСТРОЙСТВО ОСНОВАНИЯ ИЗ ФРАКЦИОННОГО ЩЕБНЯ t=18см. | $М^2$ | 74 |
| | РАСХОД МАТЕРИАЛОВ НА 1000 М2 | | |
| | – ЩЕБЕНЬ 40÷70ММ – 226,6 М3 | $М^3$ | 16,78 |
| | – ЩЕБЕНЬ 10÷20ММ – 15,0 М3 | $М^3$ | 1,11 |
| | – ВОДА – 30 М3 | $М^3$ | 2,22 |
| 7 | УСТРОЙСТВО ДОПОЛНИТЕЛЬНОГО СЛОЯ ОСНОВАНИЯ ИЗ ПГС ТОЛЩ.15 СМ | $М^2$ | 89 |
| | РАСХОД МАТЕРИАЛОВ НА 1000 М2 | | |
| | – ПГС – 186,3 М3 | $М^3$ | 16,58 |
| | – ВОДА – 13.13 М3 | $М^3$ | 1,17 |
| 8 | УКРЕПЛЕНИЕ ОБОЧИН ПЕСЧАНО-ГРАВИЙНО-ЩЕБЕНОЧНОЙ СМЕСЬЮ ТОЛЩ. 15 СМ | $М^2$ | 62 |
| | РАСХОД МАТЕРИАЛОВ НА 1000 М2 | | |
| | – ЩЕБЕНЬ 20÷40ММ – 93 М3 | $М^3$ | 5,6 |
| | – ПГС – 93 М3 | $М^3$ | 5,6 |
| | – ВОДА – 10,5 М3 | $М^3$ | 0,63 |

## ВЕДОМОСТЬ ПРИМЫКАНИЙ

| NN | МЕСТОПОЛОЖЕНИЕ | | УГОЛ ПЕРЕСЕЧЕНИЯ | НАИМЕНОВАНИЕ ПРИМЫКАНИЙ | НАПРАВЛЕНИЕ | | КАТЕГОРИЯ ПЕРЕСЕКАЕМОЙ ДОРОГИ |
|---|---|---|---|---|---|---|---|
| | КИЛЛОМЕТРЫ+ | ПИКЕТЫ + | | | ВПРАВО | ВЛЕВО | |
| ПОСЕЛКОВАЯ ДОРОГА | | | | | | | |
| | | | | | | | |
| 1 | | 9+77,0 | 77° 2'14" | | ВПРАВО | | IV |

Взам. инв.N | Подпись и дата | Инв. N подл.

| ИЗМ. | КОЛ.УЧ. | ЛИСТ | N°ДОК. | ПОДП. | ДАТА |
|---|---|---|---|---|---|
| РАЗРАБ. | | КОНОВАЛ | | | 10.20 |
| ПРОВЕРИЛ | | АБДАЛИЕВА | | | 10.20 |
| Н. КОНТР. | | ИСКЕНДИРОВА | | | 10.20 |
| ГИП | | АБДАЛИЕВА | | | 10.20 |

20.022 – АД

КАПИТАЛЬНЫЙ РЕМОНТ ПОДЪЕЗДНОЙ ДОРОГИ С. АЛМАЛЫ АКЖАЙКСКОГО РАЙОНА ЗКО

ПОДЪЕЗДНАЯ ДОРОГА

| СТАДИЯ | ЛИСТ | ЛИСТОВ |
|---|---|---|
| РП | 16 | |

ПЛАНЫ ПРИМЫКАНИЙ. М1:500
ВЕДОМОСТЬ ОБЪЕМОВ РАБОТ

ТОО "УРАЛВОДПРОЕКТ" Г. УРАЛЬСК

ФОРМАТ А4х3

## П Л А Н
М 1:500

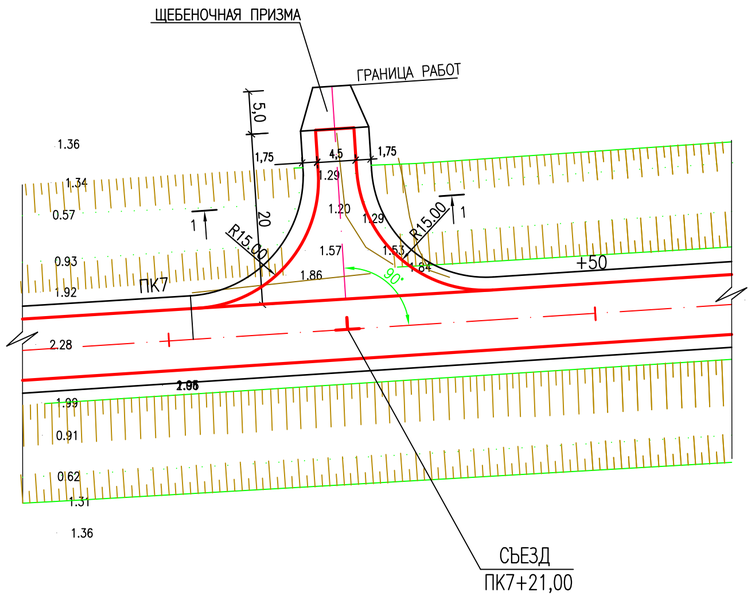


## ПРОДОЛЬНЫЙ ПРОФИЛЬ СЪЕЗДА ВЛЕВО

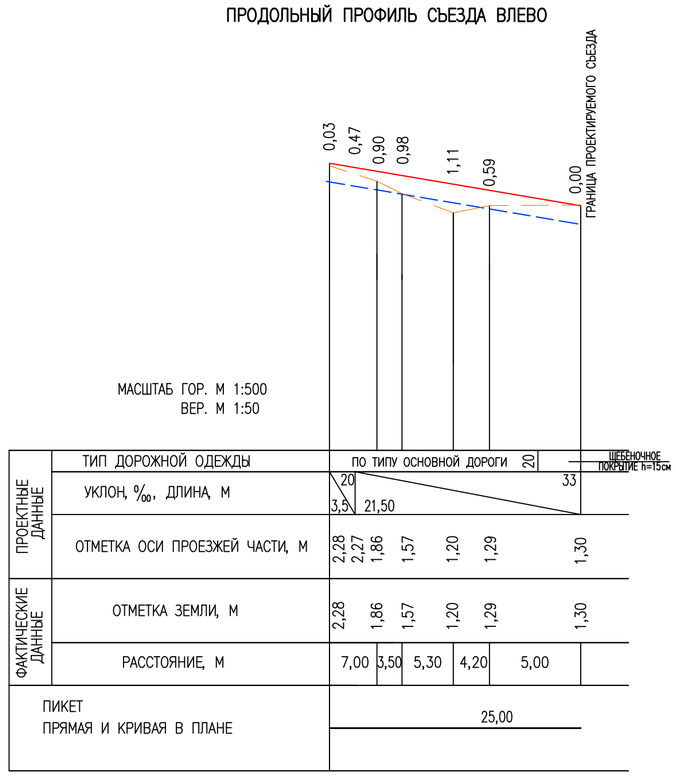


## ВЕДОМОСТЬ ПЕРЕСЕЧЕНИЙ И ПРИМЫКАНИЙ

| NN | МЕСТОПОЛОЖЕНИЕ | | УГОЛ ПЕРЕСЕЧЕНИЯ | НАИМЕНОВАНИЕ ПРИМЫКАНИЙ | НАПРАВЛЕНИЕ | | КАТЕГОРИЯ ПЕРЕСЕКАЕМОЙ ДОРОГИ |
|---|---|---|---|---|---|---|---|
| | КИЛЛОМЕТРЫ+ | ПИКЕТЫ + | | | ВПРАВО | ВЛЕВО | |
| ПОДЪЕЗДНАЯ ДОРОГА | | | | | | | |
| 1 | | 7+21,00 | 90°00' | В ПОЛЕ | | СЪЕЗ В ПОЛЕ | V |

## ВЕДОМОСТЬ ОБЪЕМОВ РАБОТ

| NN П/П | НАИМЕНОВАНИЕ РАБОТ | ЕДИН. ИЗМ. | КОЛ-ВО | ПРИМЕ-ЧАНИЯ |
|---|---|---|---|---|
| 1 | СНЯТИЕ РАСТИТЕЛЬНОГО СЛОЯ | $М^3$ | 30 | |
| 2 | ДОСЫПКА СЪЕЗДОВ ДО ПРОЕКТНОГО ПРОФИЛЯ (С УПЛОТНЕНИЕМ) | $М^3$ | 70 | |
| 3 | ПРЕДВАРИТЕЛЬНАЯ ПЛАНИРОВКА СЪЕЗДОВ | $М^2$ | 195 | |
| 4 | УСТРОЙСТВО ПРИСЫПНЫХ ОБОЧИН С КОЭФЦ. УПЛОТНЕНИЯ | $М^3$ | 25 | |
| 5 | ВОЗВРАТ РАСТИТЕЛЬНОГО СЛОЯ НА ОБОЧИНЫ | $М^3$ | 30 | |
| 6 | УСТРОЙСТВО ВЕРХНЕГО СЛОЯ ПОКРЫТИЯ ТОЛЩ. 4 СМ | $М^2$ | 114,2 | |
| | РАСХОД МАТЕРИАЛОВ НА 1000 М2 | | | |
| | – АСФАЛЬТОБЕТОН ГОРЯЧИЙ ПЛОТНЫЙ МЕЛКОЗЕРНИСТЫЙ ТИП Б М–II – 97,6 Т | Т | 11,15 | |
| | – БИТУМ ВЯЗКИЙ БНД 70/100 – 0,2 Т | Т | 0,02 | |
| 7 | УСТРОЙСТВО НИЖНЕГО СЛОЯ ПОКРЫТИЯ ТОЛЩ. 6 СМ | $М^2$ | 114,2 | |
| | РАСХОД МАТЕРИАЛОВ НА 1000 М2 | | | |
| | – АСФАЛЬТОБЕТОН ГОРЯЧИЙ ПОРИСТЫЙ КРУПНОЗЕРНИСТЫЙ М–II – 142,3 Т | Т | 16,251 | |
| | – БИТУМ ВЯЗКИЙ БНД 70/100 – 0,52 Т | Т | 59,384 | |
| 8 | УСТРОЙСТВО ОСНОВАНИЯ ИЗ ФРАКЦИОННОГО ЩЕБНЯ – ТОЛЩ. 18 СМ | $М^2$ | 136,5 | |
| | РАСХОД МАТЕРИАЛОВ НА 1000 М2 | | | |
| | – ЩЕБЕНЬ 40÷70ММ – 226,6 М3 | $М^3$ | 30,96 | |
| | – ЩЕБЕНЬ 10÷20ММ – 15,0 М3 | $М^3$ | 2,05 | |
| | – ВОДА – 30 М3 | $М^3$ | 4,1 | |
| 9 | УСТРОЙСТВО ДОПОЛНИТЕЛЬНОГО СЛОЯ ОСНОВАНИЯ ИЗ ПГС ТОЛЩ.15 СМ | $М^2$ | 177,0 | |
| | РАСХОД МАТЕРИАЛОВ НА 1000 М2 | | | |
| | – ПГС – 186,3 М3 | $М^3$ | 32,98 | |
| | – ВОДА – 13.13 М3 | $М^3$ | 2,3 | |
| | | | | |
| 10 | УКРЕПЛЕНИЕ ОБОЧИН ПЕСЧАНО–ГРАВИЙНО–ЩЕБЕНОЧНОЙ СМЕСЬЮ ТОЛЩ. 15 СМ | $М^2$ | 99,93 | |
| | РАСХОД МАТЕРИАЛОВ НА 1000 М2 | | | |
| | – ЩЕБЕНЬ 20÷40ММ – 93 М3 | $М^3$ | 9,29 | |
| | – ПГС – 93 М3 | $М^3$ | 9,29 | |
| | – ВОДА – 10,5 М3 | $М^3$ | 1,05 | |
| 11 | УСТРОЙСТВО ПРИЗМЫ ИЗ ЩЕБНЯ | $М^2$ | 40 | |
| | ДОРОЖНАЯ ОДЕЖДА ПЕРЕХОДНОГО ТИПА | | | |
| | УСТРОЙСТВО ВРУЧНУЮ КОРЫТА ПОД ЩЕБЕНОЧНУЮ ПРИЗМУ | $М^3$ | 10 | |
| | ЩЕБЕНЬ 10÷20 –t=0,25М | $М^3$ | 10 | |

## РАЗРЕЗ 1–1
### СЕЧЕНИЕ СЪЕЗДА НА ДЛИНЕ 20М

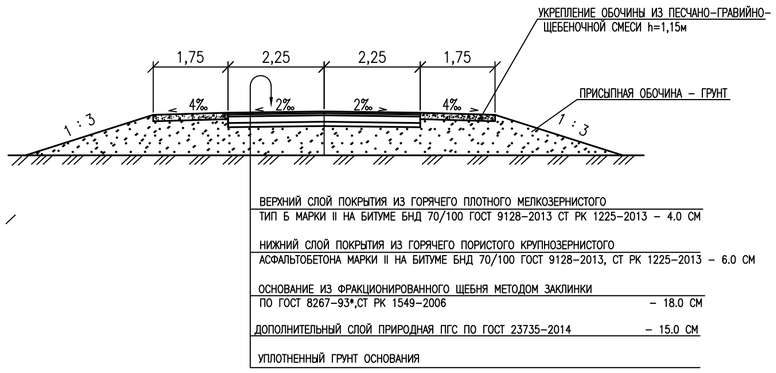


## СЕЧЕНИЕ СЪЕЗДА (продолжение)

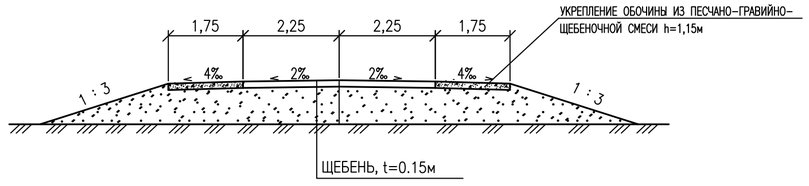


## ПОКРЫТИЕ ПЕРЕХОДНОГО ТИПА

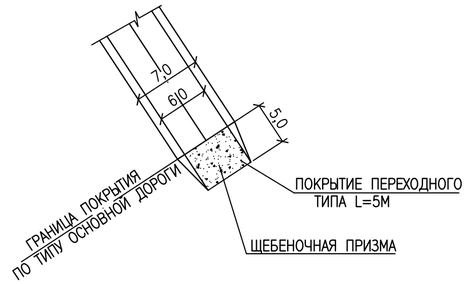


**ПРИМЕЧАНИЕ:**

1. НА ПЛАНЕ ПОКАЗАНЫ ГЕОМЕТРИЧЕСКИЕ ПАРАМЕТРЫ СЪЕЗДА. ПРОЕКТНЫЕ ОТКОСЫ НЕ ПОКАЗАНЫ.
2. НЕОБХОДИМО ПРЕДУСМОТРЕТЬ СОПРЯЖЕНИЕ СЪЕЗДА С СУЩЕСТВУЮЩЕЙ ДОРОГОЙ

| ИЗМ. | КОЛИЧ. | N.ДОК. | ЛИСТ | ПОДПИСЬ | ДАТА |
|---|---|---|---|---|---|
| РАЗРАБОТАЛ | | КОНОВАЛ | | | 10.20 |
| ПРОВЕРИЛ | | АБДАЛИЕВА Г | | | 10.20 |
| ГИП | | АБДАЛИЕВА Г | | | 10.20 |
| Н.КОНТРОЛЬ | | ИСКЕНДИРОВА Г | | | 10.20 |

20.022–АД

КАПИТАЛЬНЫЙ РЕМОНТ ПОДЪЕЗДНОЙ ДОРОГИ С. АЛМАЛЫ АКЖАЙКСКОГО РАЙОНА ЗКО

ПОДЪЕЗДНАЯ ДОРОГА

| СТАДИЯ | ЛИСТ | ЛИСТОВ |
|---|---|---|
| РП | 17 | |

СЪЕЗД В ПОЛЕ. ПЛАН. РАЗРЕЗ. СЕЧЕНИЕ 1–1. ВЕДОМОСТЬ ОБЪЕМОВ РАБОТ

ТОО "УРАЛВОДПРОЕКТ" Г. УРАЛЬСК

URALVODPROECT

СОГЛАСОВАНО

ВЗАМ. ИНВ. N°

ПОДП. И ДАТА

ИНВ. N° ПОДЛ. XXXXXX

ФОРМАТ А2

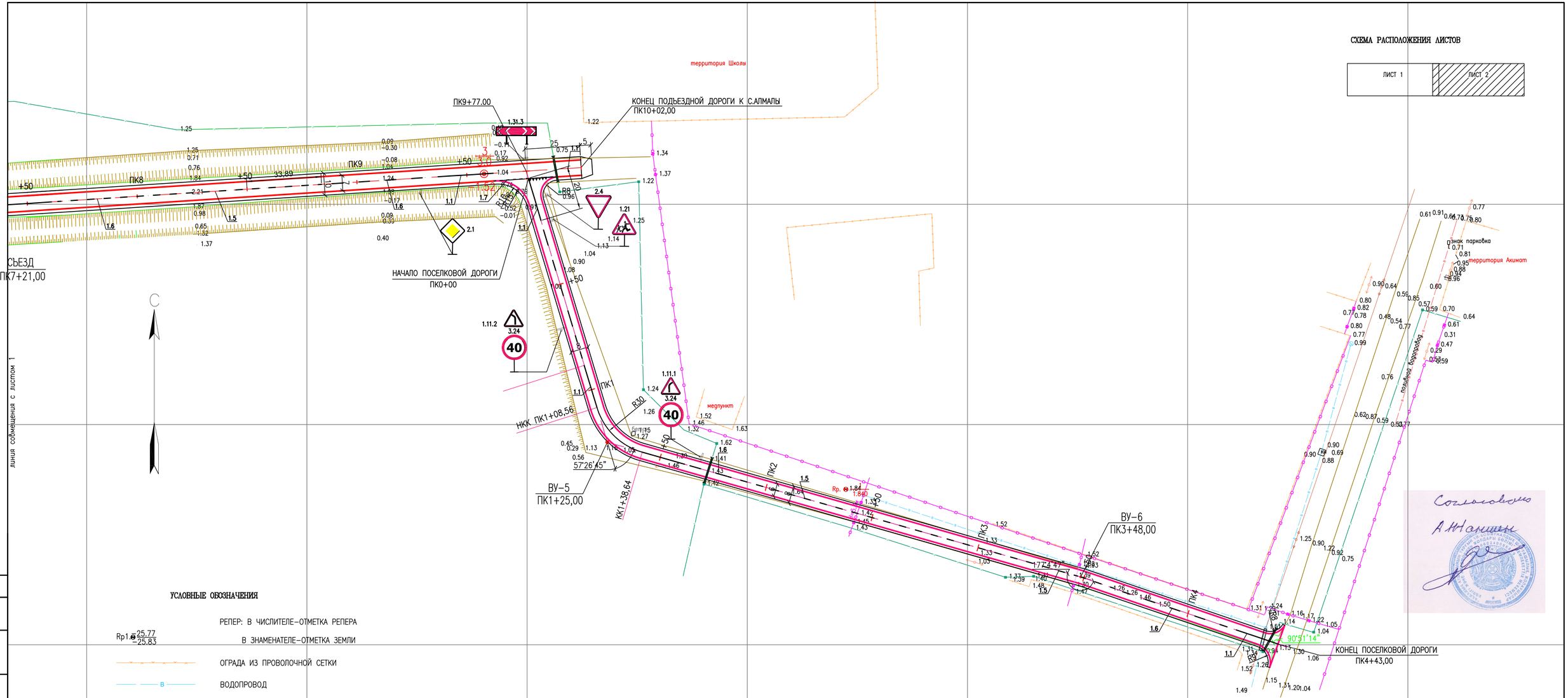


## УСЛОВНЫЕ ОБОЗНАЧЕНИЯ

Rp1 25.77 / 25.83 — РЕПЕР: В ЧИСЛИТЕЛЕ–ОТМЕТКА РЕПЕРА; В ЗНАМЕНАТЕЛЕ–ОТМЕТКА ЗЕМЛИ

- ОГРАДА ИЗ ПРОВОЛОЧНОЙ СЕТКИ
- ВОДОПРОВОД
- ГАЗОПРОВОД ПОДЗЕМНЫЙ
- ГАЗОПРОВОД НАДЗЕМНЫЙ
- 0,4кВ 4пр. — ЛЭП НИЗКОГО НАПРЯЖЕНИЯ (0,4кВ–НАПРЯЖЕНИЕ;4пр.–ЧИСЛО ПРОВОДОВ)
- 10кВ 3пр. — ЛЭП ВЫСОКОГО НАПРЯЖЕНИЯ (10кВ–НАПРЯЖЕНИЕ; 3пр.–ЧИСЛО ПРОВОДОВ)
- БРОВКА
- ОПОРА ЛИНИИ СВЯЗИ
- ВОЗДУШНАЯ ЛИНИЯ СВЯЗИ
- КАБЕЛЬНАЯ ЛИНИЯ СВЯЗИ
- ТРАСНФОРМАТОР
- ПРОЕКТНАЯ ОСЬ ДОРОГИ
- ПРОЕКТНАЯ ГРАНИЦА АСФАЛЬТОВОГО ПОКРЫТИЯ ПОДЪЕЗДНОЙ ДОРОГИ

| ИЗМ. | КОЛ.УЧ. | ЛИСТ | N°ДОК. | ПОДП. | ДАТА |
|---|---|---|---|---|---|
| РАЗРАБОТАЛ | | ХАСАНОВ | | | 10.20 |
| ПРОВЕРИЛ | | АБДАЛИЕВА Г | | | 10.20 |
| ГИП | | АБДАЛИЕВА Г | | | 10.20 |
| Н.КОНТРОЛЬ | | ИСКЕНДИРОВА Г | | | 10.20 |

20.022 – АД

КАПИТАЛЬНЫЙ РЕМОНТ ПОДЪЕЗДНОЙ ДОРОГИ С. АЛМАЛЫ АКЖАЙКСКОГО РАЙОНА ЗКО

ПОДЪЕЗДНАЯ ДОРОГА

| СТАДИЯ | ЛИСТ | ЛИСТОВ |
|---|---|---|
| РП | 19 | |

ГРАФИК ОБСТАНОВКИ ДОРОЖНЫХ ЗНАКОВ

URALVODPROECT

ТОО "Уралводпроект" г.Уральск

СОГЛАСОВАНО

ИНВ. N° ПОДЛ. 3 | ПОДП. И ДАТА | ВЗАМ. ИНВ. N°

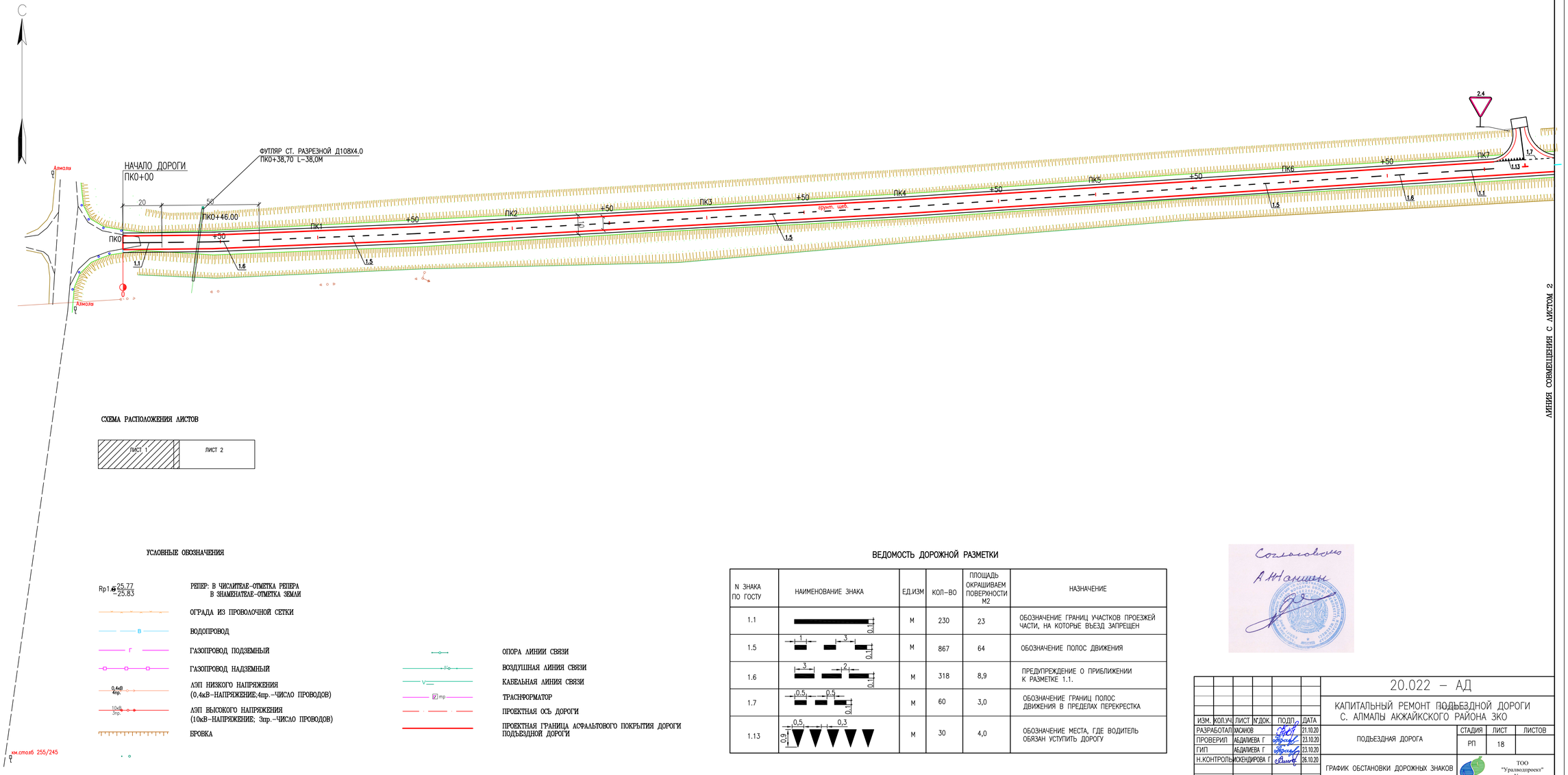


ЛИНИЯ СОВМЕЩЕНИЯ С ЛИСТОМ 2

СХЕМА РАСПОЛОЖЕНИЯ ЛИСТОВ

| ЛИСТ 1 | ЛИСТ 2 |
|---|---|

УСЛОВНЫЕ ОБОЗНАЧЕНИЯ

| | |
|---|---|
| Rp1 25.77 / 25.83 | РЕПЕР: В ЧИСЛИТЕЛЕ-ОТМЕТКА РЕПЕРА В ЗНАМЕНАТЕЛЕ-ОТМЕТКА ЗЕМЛИ |
| | ОГРАДА ИЗ ПРОВОЛОЧНОЙ СЕТКИ |
| В | ВОДОПРОВОД |
| Г | ГАЗОПРОВОД ПОДЗЕМНЫЙ |
| | ГАЗОПРОВОД НАДЗЕМНЫЙ |
| 0,4кВ 4пр. | ЛЭП НИЗКОГО НАПРЯЖЕНИЯ (0,4кВ-НАПРЯЖЕНИЕ;4пр.-ЧИСЛО ПРОВОДОВ) |
| 10кВ 3пр. | ЛЭП ВЫСОКОГО НАПРЯЖЕНИЯ (10кВ-НАПРЯЖЕНИЕ; 3пр.-ЧИСЛО ПРОВОДОВ) |
| | БРОВКА |
| | ОПОРА ЛИНИИ СВЯЗИ |
| | ВОЗДУШНАЯ ЛИНИЯ СВЯЗИ |
| V | КАБЕЛЬНАЯ ЛИНИЯ СВЯЗИ |
| 2 тр | ТРАСНФОРМАТОР |
| | ПРОЕКТНАЯ ОСЬ ДОРОГИ |
| | ПРОЕКТНАЯ ГРАНИЦА АСФАЛЬТОВОГО ПОКРЫТИЯ ДОРОГИ ПОДЪЕЗДНОЙ ДОРОГИ |

ВЕДОМОСТЬ ДОРОЖНОЙ РАЗМЕТКИ

| N ЗНАКА ПО ГОСТУ | НАИМЕНОВАНИЕ ЗНАКА | ЕД.ИЗМ | КОЛ-ВО | ПЛОЩАДЬ ОКРАШИВАЕМ ПОВЕРХНОСТИ М2 | НАЗНАЧЕНИЕ |
|---|---|---|---|---|---|
| 1.1 | 0,1 | М | 230 | 23 | ОБОЗНАЧЕНИЕ ГРАНИЦ УЧАСТКОВ ПРОЕЗЖЕЙ ЧАСТИ, НА КОТОРЫЕ ВЪЕЗД ЗАПРЕЩЕН |
| 1.5 | 1 3 0,1 | М | 867 | 64 | ОБОЗНАЧЕНИЕ ПОЛОС ДВИЖЕНИЯ |
| 1.6 | 3 2 0,1 | М | 318 | 8,9 | ПРЕДУПРЕЖДЕНИЕ О ПРИБЛИЖЕНИИ К РАЗМЕТКЕ 1.1. |
| 1.7 | 0,5 0,5 0,1 | М | 60 | 3,0 | ОБОЗНАЧЕНИЕ ГРАНИЦ ПОЛОС ДВИЖЕНИЯ В ПРЕДЕЛАХ ПЕРЕКРЕСТКА |
| 1.13 | 0,5 0,3 0,9 | М | 30 | 4,0 | ОБОЗНАЧЕНИЕ МЕСТА, ГДЕ ВОДИТЕЛЬ ОБЯЗАН УСТУПИТЬ ДОРОГУ |

Согласовано
А.Н.Нанишин

| ИЗМ. | КОЛ.УЧ. | ЛИСТ | N°ДОК. | ПОДП. | ДАТА |
|---|---|---|---|---|---|
| РАЗРАБОТАЛ | | ХАСАНОВ | | | 21.10.20 |
| ПРОВЕРИЛ | | АБДАЛИЕВА Г | | | 23.10.20 |
| ГИП | | АБДАЛИЕВА Г | | | 23.10.20 |
| Н.КОНТРОЛЬ | | ИСКЕНДИРОВА Г | | | 26.10.20 |

20.022 – АД

КАПИТАЛЬНЫЙ РЕМОНТ ПОДЪЕЗДНОЙ ДОРОГИ С. АЛМАЛЫ АКЖАЙКСКОГО РАЙОНА ЗКО

ПОДЪЕЗДНАЯ ДОРОГА

| СТАДИЯ | ЛИСТ | ЛИСТОВ |
|---|---|---|
| РП | 18 | |

ГРАФИК ОБСТАНОВКИ ДОРОЖНЫХ ЗНАКОВ

ТОО "Уралводпроект" г.Уральск

ФОРМАТ А1

СОГЛАСОВАНО

ИНВ. N° ПОДЛ. | ПОДП. И ДАТА | ВЗАМ. ИНВ. N°

3

С –1

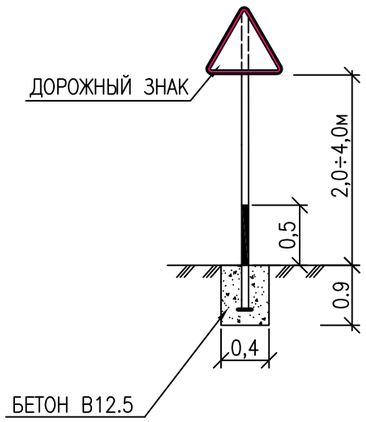


## ВЕДОМОСТЬ ДОРОЖНЫХ ЗНАКОВ

| N ЗНАКА ПО ГОСТУ | НАИМЕНОВАНИЕ ЗНАКА | РАЗМЕР ММ | КОЛ–ВО ШТ | ПРИМЕ–ЧАНИЕ |
|---|---|---|---|---|
| | ПРЕДУПРЕЖДАЮЩИЕ ЗНАКИ | | | |
| 1.21 | ДЕТИ | △ 700 | 1 | |
| 1.31.3 | НАПРАВЛЕНИЕ ПОВОРОТА | ▭ 500 | 1 | |
| 1.11.1, 1.11.2 | | △ 700 | 2 | |
| | ЗНАКИ ПРИОРИТЕТА | | | |
| 2.4 | УСТУПИТЕ ДОРОГУ | △ 700 | 2 | |
| 2.1 | ГЛАВНАЯ ДОРОГА | △ 700 | 1 | |
| | ЗАПРЕЩАЮЩИЕ ЗНАКИ | | | |
| 3.24 | ОГРАНИЧЕНИЕ МАКСИМАЛЬНОЙ СКОРОСТИ | ○ 700 | 2 | |
| | ИТОГО: | | 9 | |

## СПЕЦИФИКАЦИЯ МАТЕРИАЛОВ

| МАРКА ИЗДЕЛИЯ | ПОЗ. ДЕТ. | ОБОЗНАЧЕНИЕ | НАИМЕНОВАНИЕ | КОЛ–ВО ШТ | МАССА ЕД. КГ | ПРИМЕЧАНИЯ |
|---|---|---|---|---|---|---|
| С–1 | | СТОЙКА ОПОР МЕТАЛЛИЧЕСКИЕ ТИПА СКМ 2,30М | | | | |
| | | ø53мм, ТОЛЩИНА СТЕНКИ 3ММ, ДЛИНА 3,5М ВЕС–18,305КГ | | 9 | 18,305 | 146,44КГ |
| | | ОСНОВАНИЕ ЛИСТ 150Х150Х5 ГОСТ 19903–74* | | 7 | 0,88 | |
| | | КРЕПЛЕНИЕ ДОРОЖНЫХ ЗНАКОВ | | | | |
| | 1 | КРЕПЕЖНЫЕ ХОМУТЫ ø57 | | 18 | | |
| | 2 | ГОСТ 7798–70 | БОЛТЫ М8–6gх30/58(s14) | 28 | | |
| | 3 | ГОСТ 5915–70* | ГАЙКИ М8–6gх30/58(s14) | 28 | | |
| | | ФУНДАМЕНТ ПОД СТОЙКИ, БЕТОН В15 F200 W6 | | 0,4м$^3$ | | |

**ПРИМЕЧАНИЯ:**

1. ДОРОЖНЫЕ ЗНАКИ (СТ РК 1125–2002, I–ТИПОРАЗМЕР)
   СЕРИЯ 3800 – ВЫСОКОИНТЕНСИВНОГО ТИПА

| ИЗМ. | КОЛ.УЧ. | ЛИСТ | N ДОК. | ПОДП. | ДАТА |
|---|---|---|---|---|---|
| РАЗРАБОТАЛ | | КУБИЕВ | | | 10.20 |
| Н. КОНТРОЛЬ | | ИСКЕНДИРОВА | | | 10.20 |
| ГИП | | АБДАЛИЕВА | | | 10.20 |

20.022 – АД

КАПИТАЛЬНЫЙ РЕМОНТ ПОДЪЕЗДНОЙ ДОРОГИ С. АЛМАЛЫ АКЖАЙКСКОГО РАЙОНА ЗКО

ПОДЪЕЗДНАЯ ДОРОГА

| СТАДИЯ | ЛИСТ | ЛИСТОВ |
|---|---|---|
| РП | 20 | |

СХЕМЫ УСТАНОВКИ ДОРОЖНЫХ ЗНАКОВ. СПЕЦИФИКАЦИЯ МАТЕРИАЛОВ

ТОО "Уралводпроект" г.Уральск

СОГЛАСОВАНО

ВЗАМ. ИНВ. N

ПОДП.И ДАТА

ИНВ. N ПОДЛ.