Приложение 2
к приказу Министра
индустрии и инфраструктурного
развития
Республики Казахстан
от 8 февраля 2021 года № 53
Утвержден
приказом Министра по инвестициям
и развитию Республики Казахстан
от 24 апреля 2017 года № 234
форма

Акт приемки объекта в эксплуатацию

«27» 09 **2022 г.**

Заказчик Государственное учреждение «Отдел жилищно-коммунального хозяйства, пассажирского транспорта и автомобильных дорог акимата города Костаная» Руководитель Сабитов Д.К.
Костанайская область, город Костанай, ул.А. Байтурсынова, 55 БИН 020440004931
тел. +7(714)2 543-589

фамилия, имя, отчество (при его наличии) ИИН, телефон-для физических лиц, наименование организации – для юридических лиц, БИН, телефон, почтовый индекс, область, город, район, населенный пункт, наименование улицы, номер дома/здания (стационарного помещения)

на основании:
Декларации о соответствии (прилагается) от «23» 09 2022 года
ТОО «Астанаинжкомстрой», директор Джакипбеков А.Р.
г. Астана, ул. А. Токпанова,10 БИН 051040005224 тел. +7(717)2 250-472
дата подписания декларации, наименование подрядной (генподрядной) организации, фамилия, имя, отчество (при его наличии) руководителя, юридический адрес, БИН, телефон

Заключения о качестве строительно-монтажных работ (прилагается) от «23» 09 2022 года ТОО «СейсмоСтройЗащита», директор Кожагулов Е.К., эксперт Клышбаев О.С. (несущие и ограждающие конструкции - аттестат № KZ94VJE00033134 от 11.12.2017 г., инженерные сети – аттестат №KZ40VJE00033136 от 11.12.2017 г., технологическое оборудование – аттестат № KZ67VJE00033135 от 11.12.2017 г.), г.Алматы, Ауэзовский район, Садоводческое товарищество «Восход» дом 26А, БИН 060640001000, тел. +7 (727) 3 013-281
Дата подписания заключения, наименование организации, фамилия, имя, отчество (при его наличии) экспертов технического надзора, № и дата получения аттестатов, БИН, телефон

Заключения о соответствии выполненных работ проекту (прилагается)
от «23» 09 2022 года ТОО «Казахский Сантехпроект», директор Вахламов А.В., руководитель авторского надзора Быков А.Е.,
г. Алматы, Бостандыкский рн, ул. Жандосова, 2, БИН 051140004166 тел. +7(727) 323 23 12.
Дата подписания заключения, наименование организации, фамилия, имя, отчество (при его наличии) экспертов авторского, № и дата получения аттестатов, БИН, телефон
произведя осмотр готовности предъявленного подрядчиком (генеральным подрядчиком) к приемке в эксплуатацию объекта: «Реконструкция водоснабжения сети

Д-600 мм от территории очистных сооружений до пересечения ул. Промышленная-ул. Гагарина в г.Костанай для водоснабжения Индустриальной зоны», реконструкция, 1 уровень ответственности.

наименование объекта и вид строительства (новое, расширение, реконструкция, техническое перевооружение, модернизация, капитальный ремонт), уровень ответственности, техническая и технологическая сложность, объекта

по адресу: Костанайская область, г. Костанай, улицы Чкалова, Карбышева, Дорожников, Уральская, Станционная, Промышленная.

(область, район, населенный пункт, микрорайон, квартал, улица, номер дома (корпуса)

проверив комплектность исполнительной технической документации, в том числе посредством электронного модуля исполнительной технической документации «____»_____2022 года, дата ознакомления, подтверждает что:

1.Строительство объекта осуществлено на основании:

1) правоустанавливающего документа на земельный участок от « 12 » июня 2017 года № 1731 акимата города Костаная Костанайской области, об установлении ГКП «Костанай-Су» публичного сервитута на земельный участок площадью 10,417 га

документ, подтверждающий наступление юридических фактов (юридических составов), основания которое возникает, изменяются или прекращаются права на земельный участок, в том числе договоры, решение судов,правовые акты исполнительных органов, свидетельство о праве на наследство, передаточный акт илиразделительный баланс при реорганизации негосударственных юридических лиц, владеющих земельным участком на праве собственности или выкупивших право временного возмездного землепользования(аренды).

либо решения о реконструкции (перепланировке, переоборудовании) помещений (отдельных частей) существующих зданий от « » 20 года № _____

наименование органа вынесшего решение

2) талона о приеме уведомления о начале строительно-монтажных работ Государственное учреждение «Управление государственного архитектурно - строительного контроля акимата Костанайской области» от 15 апреля 2020 г. № KZ78REA00168730

наименование органа принявшего уведомление, дата и № принятия талона

3) проекта (проектно-сметной документации) разработанного генеральным проектировщиком ТОО «Казахский Сантехпроект», рабочий проект 4506 – С31

наименование проектной организации, номер проекта

утвержденного приказом ГКП «Костанай-Су» акимата города Костаная государственного учреждения "Отдел жилищно-коммунального хозяйства, пассажирского транспорта и автомобильных дорог акимата города Костаная" № 252/П от 26 сентября 2018г.

дата и номер проекта, наименование организации, утвердившей (пере утвердившей) проект и дата утверждения

2.Строительно-монтажные работы осуществлены в сроки:

начало работ май 2020 г.;

месяц, год

окончание работ сентябрь 2022 г.;

месяц, год

при продолжительности строительства, месяц:
по норме или по проекту организации строительства, месяц: 11 ;
фактически, месяц: 15 .

3. Объект (комплекс) имеет следующие основные технико-экономические показатели (мощность, производительность, производственная площадь, протяженность, вместимость, объем, пропускная способность, провозная способность, число рабочих мест и тому подобное, заполняется по всем объектам (кроме жилых домов) в единицах измерения соответственно целевой продукции или основным видам услуг):

Мощность, производительность и так далее	Единица измерения	По проекту		Фактически	
		общая (с учетом ранее принятых)	в том числе пускового комплекса или очереди	общая (с учетом ранее принятых)	в том числе пускового комплекса или очереди
Протяженность водопровода	м	11618	11618	11672,2	11672,2

Выпуск продукции (оказания услуг), предусмотренной проектом в объеме, соответствующем нормам освоения проектных мощностей в начальный период_____

факт начала выпуска продукции с указанием объема

Жилой дом имеет следующие показатели:

Показатели	Един. измерения	По проекту	Фактически
Общая площадь	метр в квадрате (далее - $м^2$)		
Число этажей	этаж		
Общий строительный объем	метр в кубе (далее - $м^3$)		
В том числе подземной части	$м^3$		
Площадь встроенных, встроенно-пристроенных и пристроенных помещений	$м^2$		

Показатели	По проекту			Фактически		
	число квартир	площадь квартир, $м^2$		число квартир	площадь квартир, $м^2$	
		общая	жилая		общая	жилая
Всего квартир, в том числе: однокомнатных двухкомнатных						

трехкомнатных четырехкомнатных и более						

4. Технологические и архитектурно - строительные решения по объекту характеризуется следующими данными:
Протяженность трассы водопровода составляет – 11672,2 метра.
Водовод проложен от существующей камеры по ул. Чкалова и проходит по улицам Чкалова, Карбышева, Дорожников, Уральская, Станционная и Промышленная с подключением в существующий водопровод у территории дизельного завода.
Гарантийный напор в сети составляет 10 м. Сети магистрального водопровода выполнены из полиэтиленовых напорных труб ПЭ100 SDR17 диаметром 710х42,1 мм. Выполнено переподключение потребителей. На сети водопровода установлены прямоугольные водопроводные камеры - 88 шт и мокрые колодцы Ø1,5 м - 20 шт, с устройством запорной арматуры. Установлено пожарных гидрантов-49 шт.

краткие технические характеристики по особенностям его размещения, по основным материалам и конструкциям, инженерному и технологическому оборудованию

5. На объекте установлено предусмотренное проектом оборудование в количестве согласно актам о его приемке после индивидуального испытания и комплексного опробования;

6. Наружные инженерные коммуникации (холодное и горячее водоснабжение, канализация, теплоснабжение, газоснабжение, электроснабжение и связь) обеспечивают нормальную эксплуатацию объекта (здания, сооружения, помещения) и приняты городскими эксплуатационными организациями;

7. Сметная стоимость объекта по утвержденному проекту (проектно-сметной документации):
всего: 2 475 150,444 тысяч тенге,
в том числе строительно-монтажных работ – 2 278 354,325 тысяч тенге;
оборудования, инструмента и инвентаря – 196 796,119 тысяч тенге

8. Сметная стоимость основных фондов, принимаемых в эксплуатацию - 2 227 635,399 тысяч тенге;
в том числе: стоимость строительно-монтажных работ – 2 050 518,892тысяч тенге; стоимость оборудования, инструмента и инвентаря 177 116,507 тысяч тенге;

9. Доля местного содержания предусмотрена в проектно-сметной документации 97,5 % и фактически применено 89,9 % (на объектах, финансируемых за счет государственных инвестиций и средств квазигосударственного сектора);

10. Класс энергоэффективности здания _____;

11. Объект построен в соответствии с утвержденным проектом (проектно-сметной документацией) и требованиями государственных нормативных документов в области архитектуры, градостроительства и строительства.

РЕШИЛ:

«Реконструкция водоснабжения сети Д-600 мм от территории очистных сооружений до пересечения ул. Промышленная-ул. Гагарина в г.Костанай для водоснабжения Индустриальной зоны»

(наименование объекта (комплекса)

принять в эксплуатацию.

Заказчик **Сабитов Д.К.**

фамилия, имя, отчество (при его наличии), подпись руководителя

Место печати (при наличии)

Технический надзор

1) аттестованный (-ые) эксперт (-ы) **Клышбаев О.С.**

(фамилия, имя, отчество (при его наличии) эксперта, специализация аттестата, подпись, дата

Место печати (при наличии)

27 сентября 2022 года

2) **Аккредитованная организация**

ТОО «СейсмоСтройЗащита» директор **Кожагулов Е.К.**

(наименование организации) имеющей в своем составе аттестованного (-ых) эксперта (-ов), фамилия, имя, отчество (при его наличии) руководителя, подпись, дата Место печати (при наличии)

Клышбаев О.С., специализация: Несущие и ограждающие конструкции - аттестат № KZ94VJE00033134 от 11.12.2017г., инженерные сети – аттестат №KZ40VJE00033136 от 11.12.2017 г., технологическое оборудование – аттестат № KZ67VJE00033135 от 11.12.2017г.

(фамилия, имя, отчество (при его наличии) эксперта, специализация аттестата), подпись, дата Место печати (при наличии)

Авторский надзор:

1) разработчик проекта

ТОО «Казахский Сантехпроект» директор **Вахламов А.В.**

(наименование организации, фамилия, имя, отчество (при его наличии), подпись, дата Место печати (при наличии)

27 сентября 2022 года

2) **организация**

(наименование организации) имеющей в своем составе аттестованного (-ых) эксперта (-ов), фамилия, имя, отчество (при его наличии) руководителя, подпись, дата

Место печати (при наличии)

3) **аттестованный (-ые) эксперт (ы)**

(фамилия, имя, отчество (при его наличии) эксперта, специализация аттестата), подпись, дата

Место печати (при наличии)

Подрядчик (генеральный подрядчик)

ТОО «Астанаинжкомстрой» директор **Джакипбеков А.Р.**

фамилия, имя, отчество (при его наличии), подпись руководителя

Место печати (при наличии)

Қазақстан Республикасы
Инвестициялар және даму министрінің
2017 жылғы 24 сәуірдегі № 234
бұйрығымен бекітілген құрылыс
қызметі саласындағы өзгерістер мен
толықтырулар енгізілетін кейбір
бұйрықтардың тізбесіне
2-қосымша Нысан

Объектіні пайдалануға қабылдау актісі

«27» 09 **2022 ж.**

Тапсырыс беруші «Қостанай қаласы әкімдігінің тұрғын үй-коммуналдық шаруашылығы, жолаушылар көлігі және автомобиль жолдары бөлімі мемлекеттік мекемесі» басшысы Сабитов Д.Қ.
Қостанай облысы, Қостанай қ,.А. Байтурсынова, 55 көш. БСН 020440004931 тел. +7(714)2 543-589

Тегі, Аты, Әкесінің аты (бар болса) ЖСН, телефон-жеке тұлғалар үшін, ұйымның атауы – заңды тұлғалар үшін, БСН, телефон, пошта индексі, облыс, қала, аудан, елді мекен, көше атауы, үйдің/ғимараттың (стационарлық үй-жайдың)нөмірі

«Астанаинжкомстрой» ЖШС 2022 жылғы 23 «09» **сәйкестік туралы декларация** (қоса беріліп отыр) негізінде, директоры А. Р. Жақыпбеков
Нұр-Сұлтан қ, А. Токпанова көш,10 БСН 051040005224 тел. +7(717)2 250-472
декларацияға қол қойылған күн, мердігер (бас мердігер) ұйымның атауы, Басшының тегі, аты, әкесінің аты (бар болса), заңды мекенжайы, БСН, телефоны

«СейсмоСтройЗащита» ЖШС «23» 09 2022ж **құрылыс-монтаждау жұмыстарының сапасы туралы қорытындылар (қоса беріліп отыр)**, директор Қожагулов Е.К., сарапшы Клышбаев О.С. (11.12.2017 ж. – тірек және қоршау конструкциялары № KZ94VJE00033134 аттестаты, 11.12.2017 ж - инженерлік желілер – №KZ40VJE00033136 аттестаты, 11.12.2017 ж - технологиялық жабдық –№ KZ67VJE00033135 аттестаты.), Алматы қ, Ауэзов ауданы, «Восход» бағбандық серіктестігі , 26А үй, БСН 060640001000, тел. +7 (727) 3 013-281

Қорытындыға қол қойылған күн, ұйымның атауы, техникалық қадағалау сарапшыларының тегі, аты, әкесінің аты (бар болса), аттестаттарды алған күні және№, БСН, телефоны

«Қазақ Сантехпроект» ЖШС 2022 жылғы 23 «09» орындалған жұмыстардың жобаға сәйкестігі туралы қорытынды (қоса беріліп отыр) авторлық қадағалау басшысы А. Е. Быков, Алматы қ, Бостандыкский ауданы, Жандосова көш, 2 БСН 051140004166 тел. +7(727) 323 23 12.

Қорытындыға қол қойылған күн, ұйымның атауы, авторлық сарапшылардың тегі, аты, әкесінің аты (бар болса), аттестаттардың № және алынған күні, БСН, телефоны

мердігер (бас мердігер) «индустриялық аймақты сумен жабдықтау үшін Қостанай қаласындағы Промышленная-Гагарин көшелерінің қиылысына дейін тазарту құрылыстары аумағынан Д-600 мм сумен жабдықтау желісін реконструкциялау» объектісін пайдалануға қабылдауға ұсынған әзірлікті қарап тексере отырып, реконструкциялау, жауапкершіліктің 1 деңгейі.

объектінің атауы және құрылыс түрі (жаңа, кеңейту, реконструкциялау, техникалық қайта жарақтандыру, жаңғырту, күрделі жөндеу), жауапкершілік деңгейі, объектінің техникалық және технологиялық күрделілігі

мекенжайы: Қостанай облысы, Костанай қ, Чкалова көш, Карбышева көш, Дорожников көш, Уральская көш, Станционная көш, Промышленная көш .

(облыс, аудан, елді мекен, шағын аудан, орам, көше, үйдің (корпустың)нөмірі)

«____»_____2022 жылдың атқарушылық техникалық құжаттаманың жинақтылығын, оның ішінде атқарушылық техникалық құжаттаманың электрондық модулі арқылы тексере отырып, танысу күні, растайды:

1. Объектінің құрылысы мынадай негізде жүзеге асырылды::

1) Қостанай облысы Қостанай қаласы әкімдігінің 2017 жылғы «12» маусымдағы № 1731 жер учаскесіне құқық белгілейтін құжаттың атауы, ауданы 10,417 га жер учаскесіне «Қостанай-Су» МКК қауымдық сервитут белгілеу туралы.

жер учаскесіне құқықтар туындайтын, өзгертілетін немесе тоқтатылатын заңдық фактілердің (заңдық құрамдардың) басталуын растайтын құжат, оның ішінде шарттар, соттардың шешімдері, атқарушы органдардың құқықтық актілері, мұраға құқық туралы куәлік,жер учаскесін меншік құқығымен иеленетін немесе сатып алған мемлекеттік емес заңды тұлғаларды қайта ұйымдастыру кезінде өткізу актісі немесе бөлу балансы уақытша өтеулі жер пайдалану(жалдау) құқығы.

« » 20 жылғы №_____№

шешім шығарған органның атауы

немесе қолданыстағы ғимараттардың үй-жайларын (жекелеген бөліктерін) реконструкциялау (қайта жоспарлау, қайта жабдықтау) туралы шешімдер

2) «Қостанай облысы әкімдігінің мемлекеттік сәулет-құрылыс бақылауы басқармасы» мемлекеттік мекемесінің 2020 жылғы 15 сәуірдегі № KZ78REA00168730 құрылыс - монтаждау жұмыстарының басталғаны туралы хабарламаның қабылданғаны туралы талон

хабарламаны қабылдаған органның атауы, талонның қабылданған күні және №

3) бас жобалаушы «Қазақ Сантехпроект» ЖШС әзірлеген жобаның (жобалау-сметалық құжаттаманың), жұмыс жобасы 4506-С31

жобалау ұйымының атауы, жобаның нөмірі

2018 жылғы 26 қыркүйектегі № 252/ П Қостанай қаласы әкімдігінің «Қостанай-Су» МКК «Қостанай қаласы әкімдігінің тұрғын үй-коммуналдық шаруашылық, жолаушылар көлігі және автомобиль жолдары бөлімі» мемлекеттік мекемесінің бұйрығымен бекітілген._____

жобаның күні мен нөмірі, жобаны бекіткен (қайта бекіткен) ұйымның атауы және бекітілген күні

2. Құрылыс-монтаж жұмыстары мерзімінде жүзеге асырылды:

жұмыстың басталуы май 2020 ж.;

ай, жыл

жұмыстың аяқталуы қыркүйек 2022 ж.;

ай, жыл

құрылыстың ұзақтығы кезінде, ай:

норма бойынша немесе құрылысты ұйымдастыру жобасы бойынша, айы: 11 ;

іс жүзінде, айы: 15 .

3. Объектінің (кешеннің) мынадай негізгі техникалық экономикалық көрсеткіштері бар (қуаты, өнімділігі, өндірістік алаңы, ұзындығы, сыйымдылығы, көлемі, өткізу қабілеті, тасымалдау қабілеті, жұмыс орындарының саны және сол сияқтылар, барлық

объектілер (тұрғын үйлерден басқа) бойынша тиісінше нысаналы өнімнің немесе көрсетілетін қызметтердің негізгі түрлерінің өлшем бірліктерімен толтырылады):

Қуат, өнімділік және т. б	Өлшем бірлігі	Жоба бойынша		Іс жүзінде	
		жалпы (бұрын қабылданғандарды ескере отырып)	оның ішінде іске қосу кешені немесе кезек	жалпы (бұрын қабылданғандарды ескере отырып)	оның ішінде іске қосу кешені немесе кезек
Су құбырының ұзындығы	м	11618	11618	11672,2	11672,2

Бастапқы кезеңде жобалық қуаттарды игеру нормаларына сәйкес келетін көлемде жобада көзделген өнімді шығару (қызметтер көрсету)

_____

көлемі көрсетілген өнім шығарудың басталу фактісі

Тұрғын үйдің келесі көрсеткіштері бар:

Көрсеткіштер	Өлшем бірлігі	Жоба бойынша	Іс жүзінде
Жалпы ауданы	шаршы метр (бұдан әрі - $м^2$)		
Қабаттар саны	қабат		
Жалпы құрылыс көлемі	текше метр (бұдан әрі - $м^3$)		
Оның ішінде жер асты бөлігі	$м^3$		
Жапсарлас, жапсарлас-жанастыра және жапсарлас салынған үй-жайлардың алаңы	$м^2$		

Көрсеткіштер	Жоба бойынша			Іс жүзінде		
	Пәтер саны	пәтерлер ауданы, $м^2$		Пәтер саны	пәтерлер ауданы, $м^2$	
		жалпы	тұрғын		жалпы	тұрғын
Барлық пәтерлер, оның ішінде: бір бөлмелі екі бөлмелі үш бөлмелі						

төрт бөлмелі және одан да көп						

4. Объект бойынша технологиялық және сәулет-құрылыс шешімдері мынадай деректермен сипатталады:
Су құбыры трассасының ұзындығы - 11672,2 метрді құрайды.
Чкалов көшесіндегі қолданыстағы камерадан су құбыры тартылып, Чкалов, Карбышев, Дорожников, Уральская, Станционная және Промышленная көшелерімен өтіп, дизель зауыты аумағындағы қолданыстағы су құбырына қосылды.
Желідегі кепілдік қысым 10 м құрайды,магистральдық су құбыры желілері диаметрі 710Х42, 1 мм ПЭ100 SDR17 полиэтилен қысым құбырларынан жасалған. Тұтынушыларды қайта қосу орындалды. Су құбыры желісіне тік бұрышты су құбыры камералары - 88 дана және бекіту арматурасы құрылғысы бар Ø1,5 м - 20 дана дымқыл құдықтар орнатылған.Өрт гидранттары орнатылды-49 дана.

оны орналастыру ерекшеліктері бойынша қысқаша техникалық сипаттамалар, материалдар мен конструкцияларға, инженерлік және технологиялық жабдықтарға

5. Объектіде жобада көзделген жабдық жеке сынақтан және кешенді сынаудан кейін оны қабылдау туралы актілерге сәйкес мөлшерде орнатылған;

6. Сыртқы инженерлік коммуникациялар (суық және ыстық сумен жабдықтау, кәріз, жылумен жабдықтау, газбен жабдықтау, электрмен жабдықтау және байланыс) объектіні (ғимараттарды, құрылыстарды, үй-жайларды) қалыпты пайдалануды қамтамасыз етеді және қалалық пайдалану ұйымдары қабылдаған;

7. Бекітілген жоба (жобалау-сметалық құжаттама) бойынша объектінің сметалық құны:
барлығы: 2 475 150,444 мың теңге,
оның ішінде құрылыс-монтаждау жұмыстары – 2 278 354,325 мың теңге;
жабдықтар, құралдар және инвентарь – 196 796,119 мың теңге

8. Пайдалануға қабылданатын негізгі қорлардың сметалық құны - 2 227 635,399 мың теңге;
оның ішінде: құрылыс-монтаж жұмыстарының құны – 2 050 518,892 мың теңге; жабдықтың құны, құралдар және инвентарь 117 116,507 мың теңге;

9. Жергілікті қамту үлесі жобалау-сметалық құжаттамада 97,5% көзделген және іс жүзінде 89,9% қолданылған (мемлекеттік инвестициялар және квазимемлекеттік сектор қаражаты есебінен қаржыландырылатын объектілерде);

10. Ғимараттың энергия тиімділігі класы _____;

11. Объект бекітілген жобаға (жобалау-сметалық құжаттамаға) және сәулет, қала құрылысы және құрылыс саласындағы мемлекеттік нормативтік құжаттардың талаптарына сәйкес салынған.

ШЕШТІ:

«Индустриалды аймақты сумен қамтамасыз ету үшін Қостанай қ. Промышленная к-сі - Гагарин к-сі қиылысына дейін тазарту имараттары аумағынан Д-600 мм желісін сумен қамтамасыз етуді қайта жаңарту»

(наименование объекта (комплекса)

пайдалануға қабылдау.

Тапсырыс беруші _____ **Сабитов Д.К.**

басшының тегі, аты, әкесінің аты (бар болса), қолы

Мөр орны (бар болса)

Техникалық қадағалау

1) аттестатталған сарапшы (-лар) _____ **Клышбаев О.С.**

(сарапшының тегі, аты, әкесінің аты (бар болса), аттестаттың мамандануы, қолы, Күні

Мөр орны (бар болса)

22 қыркүйек 2022 жыл

2) **Аккредиттелген ұйым**

«СейсмоСтройЗащита» ЖШС директоры_____ **Кожагулов Е.К.**

құрамында аттестатталған сарапшысы (-лары) бар (ұйымның атауы), Басшының тегі, аты, әкесінің аты (бар болса), қолы, Күні. Мөр орны (бар болса)

Клышбаев О.С., мамандандыру: Тірек және қоршау конструкциялары - аттестат № KZ94VJE00033134 от 11.12.2017ж., инженерлік желілер – аттестат №KZ40VJE00033136 от 11.12.2017 ж., технологиялық жабдық – аттестат № KZ67VJE00033135 от 11.12.2017ж._____

(сарапшының тегі, аты, әкесінің аты (бар болса), аттестаттың мамандануы), қолы, күні Мөр орны (бар болса)

Авторлық қадағалау:

1) жобаны әзірлеуші

«Казахский Сантехпроект» ЖШС директоры _____ **Вахламов А.В.**

(ұйымның атауы, Тегі, Аты, Әкесінің аты (бар болса), қолы, күні, Мөр орны

(бар болса)

22 қыркүйек 2022 жыл

2) **организация**

_____

құрамында аттестатталған сарапшысы (-лары) бар (ұйымның атауы) ,

басшының тегі, аты, әкесінің аты (бар болса), қолы, Күні

Мөр орны (бар болса)

3) **аттестатталған сарапшы (лар)**_____

(сарапшының тегі, аты, әкесінің аты (бар болса), аттестаттың мамандануы), қолы, Күні

Мөр орны (бар болса)

Мердігер

(бас мердігер)_____ **Джакипбеков А. Р.**

басшының тегі, аты, әкесінің аты (бар болса), қолы

Мөр орны (бар болса)

Приложение 13

к акту приемки объекта в эксплуатацию

форма

Технические характеристики объекта
(сети, водоводы, коллекторы и т.п.)

№ п/п	Наименование	Единицы измерения	Количество, протяженность	Приме-чание
1	2	3	4	5
Водопровод				
1	Водоводы (общая протяженность)	м	11672,2	
	1) из стальных труб	м		
	2) из чугунных труб	м		
	3) из асбестоцементных труб	м		
	4) из железобетонных труб	м		
	5) из полиэтиленовых труб ПЭ 100	м	11672,2	Ø710х42,1
2	Распределительная сеть (общая протяженность)	м		
	1) из стальных труб	м		
	2) из чугунных труб	м		
	3) из асбестоцементных труб	м		
	4) из железобетонных труб	м		
	5) из полиэтиленовых труб ПЭ 100	м		
3	Прочие устройства			
	Смотровой колодец	шт	88	прямоуголь ный
	Мокрый колодец	шт	20	Ø1,5м
	Задвижка d- 50	шт	4	*
	d- 80	шт	3	*
	d- 100	шт	36	*

		d- 150	шт	1	*
		d- 200	шт	5	*
		d- 300	шт	4	*
		d-400	шт	2	*
		d- 600	шт	45	*
	Вентили	d- 15	шт	5	*
		d- 25	шт	34	*
		d-	шт		
	Кран	d-	шт		
		d-	шт		
		d-	шт		
	Гидрант		шт	49	
	Водопроводный ввод		шт		
	Водоразборная колонка		шт		
	Стальной футляр		шт	13	
	Питьевой фонтанчик		шт		
Канализация					
1	Коллекторы (общая протяженность)		м		
	1) из керамических труб		м		
	2) из чугунных труб		м		
	3) из бетонных труб		м		
	4) из асбестоцементных труб		м		
	5) из железобетонных труб		м		
	6)		м		
2	Канализационная сеть (общая протяженность)		м		
	1) из керамических труб		м		
	2) из чугунных труб		м		
	3) из бетонных труб		м		
	4) из асбестоцементных труб		м		
	5) из железобетонных труб		м		
	6) из полиэтиленовых труб «Корсис»		м		

3	Прочие устройства Смотровой колодец			
	Выпуск	шт		

Горизонтальный разрез колодца	Вертикальный разрез колодца
Масштаб условный	Масштаб условный
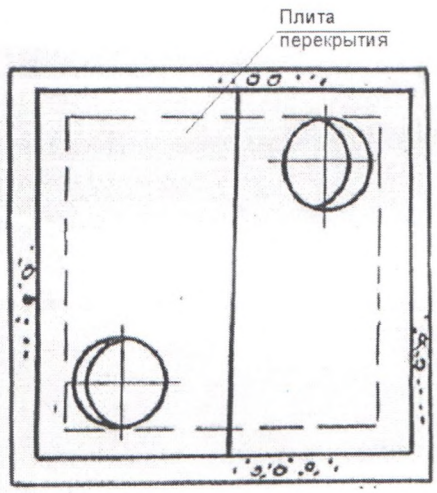	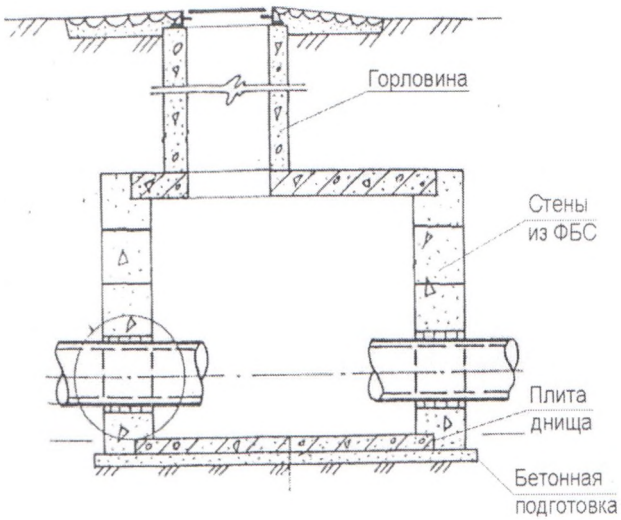

Спецификация

№ п/п	Наименование	Марка	Материал	Диаметр (мм) (размеры)	Количество шт	Примечание
1	Прямоугольный водопроводный колодец		ЖБИ: ФБС 24.3.6-Т, ФБС 12.6.3-Т, ФБС 9.3.6-Т, ФБС 24.4.6-Т, ФБС 12.4.6-Т, ФБС 9.4.6-Т Плиты днища: П1. Плиты перекрытия: П21. Горловина: ПП10-1, КО6, КС10.3	2000*2500	18	
2	Прямоугольный водопроводный колодец		ЖБИ: ФБС 24.3.6-Т, ФБС 12.6.3-Т, ФБС 9.3.6-Т, ФБС 24.4.6-Т, ФБС 12.4.6-Т, ФБС 9.4.6-Т Плиты днища: П4. Плиты перекрытия: П23,П24,П32. Горловина: ПП10-1, КО6, КС10.3	2500*2500	11	
3	Прямоугольный водопроводный колодец		ЖБИ: ФБС 24.3.6-Т, ФБС 12.6.3-Т, ФБС 9.3.6-Т. Плиты днища: П2.	2000*3000	37	

			Плиты перекрытия:П20,П21,П29. Горловина: ПП10-1, КО6, КС10.3			
4	Прямоугольный водопроводный колодец		ЖБИ: ФБС 24.3.6-Т, ФБС 12.6.3-Т, ФБС 9.3.6-Т. Плиты днища: П5. Плиты перекрытия: П25, П32. Горловина: ПП10-1, КО6, КС10.3	2500*3000	7	
5	Прямоугольный водопроводный колодец		ЖБИ: ФБС 24.3.6-Т, ФБС 12.6.3-Т, ФБС 9.3.6-Т. Плиты днища:П3. Плиты перекрытия: П19,П21,П29. Горловина: ПП10-1, КО6, КС10.3	2000*3500	7	
6	Прямоугольный водопроводный колодец		ЖБИ: ФБС 24.3.6-Т, ФБС 12.6.3-Т, ФБС 9.3.6-Т, ФБС 24.4.6-Т, ФБС 12.4.6-Т, ФБС 9.4.6-Т Плиты днища: П6. Плиты перекрытия:ПП24,П30,П32. Горловина: ПП10-1, КО6, КС10.3	2500*3500	7	
7	Прямоугольный водопроводный колодец		ЖБИ: ФБС 24.3.6-Т, ФБС 12.6.3-Т, ФБС 9.3.6-Т. Плиты днища: П11. Плиты перекрытия: П26,П27,П28, П31. Горловина: ПП10-1, КО6, КС10.3	3000*4000	1	

Горизонтальный разрез колодца	Вертикальный разрез колодца
Масштаб условный	Масштаб условный
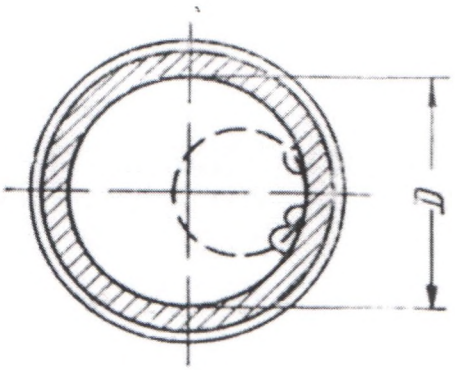	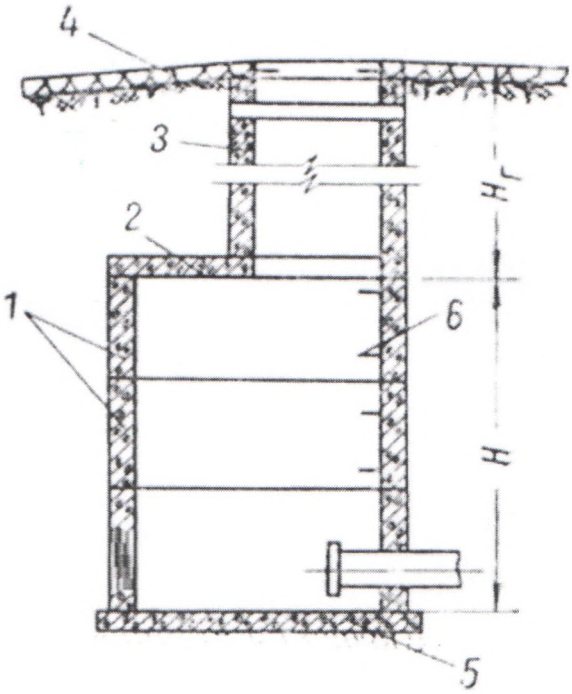

Спецификация

№ п/п	Наименование	Марка	Материал	Диаметр (мм) (размеры)	Количество	Примечание
1	Круглый водопроводный колодец (мокрый колодец)		ЖБИ ПН-15, КС15.6, К15.9, 3ПП15-1, 3ПП15-2 КО-6, КС10-3, ПП10-1	1500	20	

Схема привязки колодца к постоянным точкам-ориентирам

Разбивка и привязка колодцев выполнено согласно проекту. Схемы привязки колодцев нанесены на исполнительный план.

Заказчик Сабитов Д.К.

фамилия, имя, отчество (при наличии), подпись руководителя *М.П.*

Авторский надзор Быков А.Е.

фамилия, имя, отчество (при наличии), подпись эксперта *М.П.*