ТОО «СуҚұрылысПроект»

Гослицензия ГСЛ №17005865 от 05.04.2017г.

Заказ: №46-2021

Заказчик: ГУ "Управление строительства Атырауской области"

РАБОЧИЙ ПРОЕКТ

Строительство ФАП в с. Аккистау мкр. Оркен Исатайского района (привязка)

ТОМ III. Рабочие чертежи.

Альбом 2.Архитектурно-строительные решения.

г. Шымкент - 2021 г.

ТОО «СуҚұрылысПроект»

Гослицензия ГСЛ №17005865 от 05.04.2017г.

Заказ: №46-2021

Заказчик: ГУ "Управление строительства Атырауской области"

РАБОЧИЙ ПРОЕКТ

Строительство ФАП в с. Аккистау мкр. Оркен Исатайского района (привязка)

ТОМ III. Рабочие чертежи.

Альбом 2.Архитектурно-строительные решеняи.

Директор ТОО «СуҚұрылысПроект» Абдикеримов О.

Главный инженер проекта Абдикеримов О.

г. Шымкент - 2021 г.

Ведомость рабочих чертежей основного комплекта раздела АС

Лист	Наименование	Приме-чание
1/1.2	Общие данные 1.2 Таблица объема работ	
2	План фундамента. Геолого-литологический разрез	
3	1-1, 2-2, 3-3, 4-4, 5-5.	
4	Деталь "1". Ведомость деталей	
5	С-2, С-3, С-4.	
6	С-5. Мз-1.	
7	Кладочный план на отм.0.000	
8	Деталь "2"	
9	Разрез 1-1.Узел утепления наружных стен	
10	План расположения перемычек.	
11	Схемы конструктивного армирования.СС-1, СС-2	
12	Бм-1	
13	План плит перекрытия	
14	Крыльца КР-1 и КР-2	
15	План полов. Экспликация полов.	
16	Отделочный план на отм.0.000	
17	Фасад 1-4	
18	Фасад В-А	
19	Общий вид	
20	Ведомость отделки помещений.	
21	План чердака. План кровли.	
22	Схема раскладки элементов крыши. 1-1,2-2	
23	Детали "1","2"	

ТОО «СуқұрылысПроект» г. Шымкент - 2021 г.

Привязан 46-2021-АС

Строительство ФАП в с. Аккистау мкр. Оркен Исатайского района "привязка проекта"

Листов

Привязан 187-07/09/2017-АС

ТОО "СпецСтрой Согласование"

Листов

"Привязка проектно-сметной документации на строительства фельдшерского акушерского пункта (ФАП) в с.Аккала Индерского района"

ТОО "Атырау Стройпроект"

Привязан 26-АС

Байпа:

Привязал Нургали А.

ГАП	Абдикеримов	09.21
Инженер	Нурканова А.	09.21
Н. контр.	Абдуллаев Ш.	09.21

Инв. №

Инв №

Инженер Рябухов
Н. отд. Жагалова
ГИП Жексенгалиева
Н. контр. Кожурганова

Тут.Инв.: №

Рабочий проект разработан на основании договора и задания на проектирование заказчика.

Здание имеет следующую характиристику:

-Класс ответственности	- II-нормальный
-Степень огнестойкости	-II
-Класс функциональной опасности	-Ф3.4
-Отапливаемое	
-Утеплитель покрытия	-Р=150кг/м³
-Утеплитель стен	-Р=150кг/м³
-Этажность	-1

Чертежи раздела "АС" разработаны в соответствии с действующими Нормами и Правиломи и предусматривают мероприятия обеспечивающие взрыво-пожаробезопасность при эксплотации.

Гл.архитектор проекта: Ни В.А.

Раздел АС разработан с учётом следуйщих даных:

-Климатический район строительства	-IV-Г подрайон
-Снеговая нагрузка(нормативная) (I снеговой район)	-0.5 кПа
-Ветровое давление(нормативное) (III ветровой район)	-0.38 кПа
-расчётная температура наружного зимнего воздуха	~~-26°~~ -29 -минус 25°С
-нормативная глубина сезонного промерзания грунтов	~~-1.2~~ м 1,17 м.
-сейсмичность по шкале MSK-64	-5 баллов
Нормативное значение равномерно распределенной временной нагрузки	-2.0кП(200кгс/м²)

Расположение здания на площадке выполнено на чертежах раздела ГП.

За относительную отм. 0.000 принят уровень чистого пола здания

Производство работ в зимний период выполнять в соответствии с СНиП РК 5.03-37-2005 3.03.01-2001*,~~СНиП 3.02.01-2007,СНиП 3.04.01-2001.~~

Конструктивные элементы

Запроектированное здание ФАП одноэтажное, в плане прямоугольной формы, размером по наружным осям 17,0 х 12,1м.

Здание жесткой конструктивной схемы.

Наружные стены толщиной 390 мм из ракушеблока, утепленные минплитой "ISOVER" толщ.~~80~~ 100 мм. ГОСТ 9573-96

Перегородки толщиной 120мм. из обыкновенного глиняного кирпича марки 75 на растворе М50 ГОСТ 530-~~95~~ 2012

Оконные блоки индивидуальные металлопластиковые

Двери деревянные ГОСТ 24698-81, ГОСТ 6629-88

Полы:- линолеумное, керамическая плитка,бетонное, мозаичное-бетонное.

Крыша деревянная двускатная, покрытая оцинкованными листами металлочерепицы

Теплоизоляция чердачного перекрытия из минплиты "ISOVER" толщ.150 мм.

Вокруг здания выполнить бетонную отмостку шириной ~~1000~~ 3000мм.

Наружная отделка-окраска фасадными красками по оштукатуренной поверхности, оформление накладными декоративными элементами.

Окраска фасадов в требуемые цвета и места оформления декоративными элементами показаны на чертежах фасадов здания.

Технико-экономические показатели.

№ n/n	Наименование	Ед. изм.	Примечание
1	2	3	4
1	Общая площадь:	М²	182,44
2	Площадь застройки.	М²	227,8
3	Строительный обьем:	М³	1188,0

ЭКСПЕРТ Джакупова Сауле Мухтаровна АДС и ЖКХ № 0014 Филиал РГП «Госэкспертиза» Атырауской области дата 25.06.15 подпись

Изм.	К.уч.	№ докум.	Подпись	Дата
ГАП		Ни В.А.		
Разработал		Ганько		04/2013
Исполнил		Бондаренко		04/2013

-АС

Разработка ПСД на строительство фельдшерского амбулаторного пункта (ФАП) в с. Жанаталап г.Атырау

Фельдшерский амбулаторный пункт (ФАП) в с. Жанаталап г.Атырау	Стадия	Лист	Листов
	РП	1	23
Общие данные	АПМ ТОО "Эр-Ли" г. Атырау		

План фундаментов

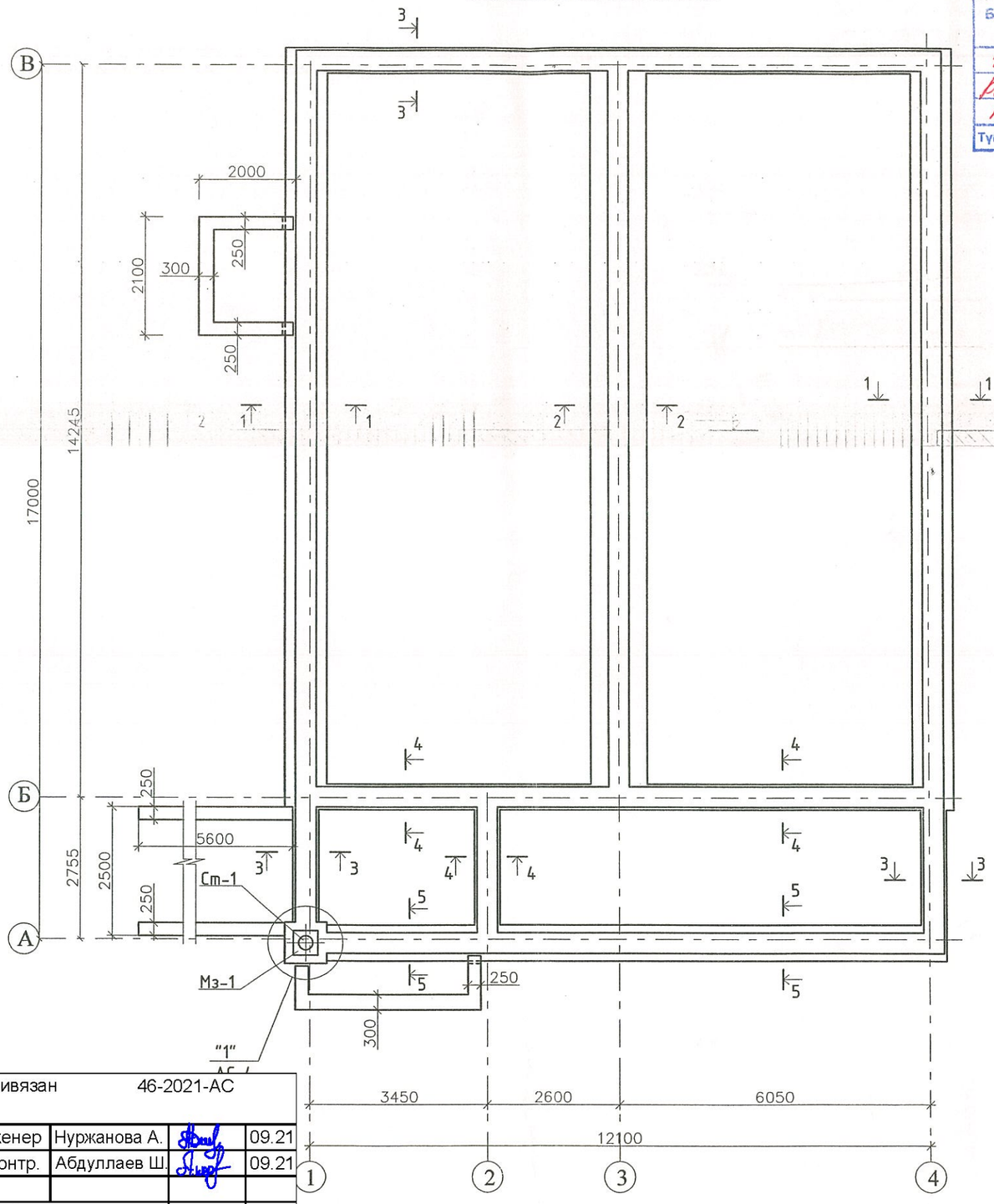

Привязан	46-2021-АС		
Инженер	Нуржанова А.		09.21
Н. контр.	Абдуллаев Ш.		09.21
Инв. №			

4. Конструкция фундамента разработана с учетом указанных физико-механических свойст характеристик грунта. При определении на пятне застройки грунтов с с иными физико-механическими характеристиками, чертежи фундамен откорректировать.

Привязан	187-07/09/2017-АС		
Привязал	Нургали А.		
Инв №			

Байлакган / Привязан	26-АС		
Инженер	Султанова		30.10.14
рук. гр	Нагуратова		30.10.14
Н.контр	Кондратюк		30.10.14
Туг./ Инв.: №			

Геолого-литологический разрез по фундаментам

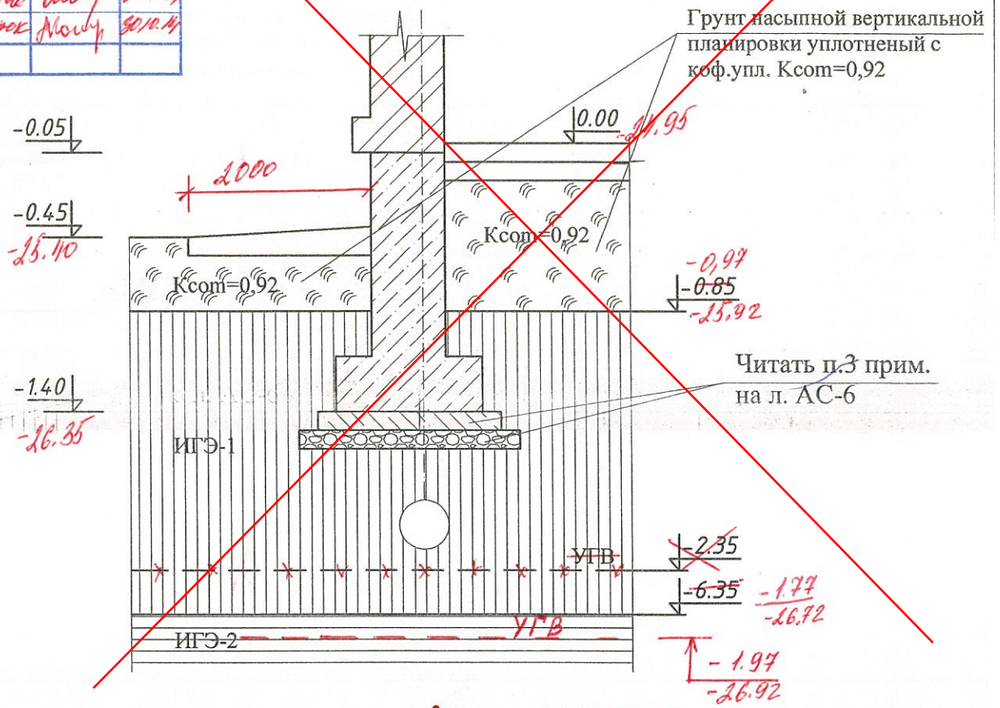

Супесь песчаностая

1.За основание фундамента принят ИГЭ-1- ~~глина от среднепластичной до тугопластичной мощностью слоя 5,5-6,1м~~ со следующими физико-механическими характеристиками:

- влажность на границе текучести -	~~0,33~~	0,204
- влажность на границе раскатования -	~~0,15~~	0,175
- число пластичности -	~~0,16~~	0,029
- природная влажность -	~~0,31~~	0,19
- показатель текучести -	~~0,53~~	
- степень влажности -	~~0,92~~	
- коэф.пористости -	~~0,73~~	0,673
- плотность сухого грунта-	~~1,6~~ т/м³	1,879 т/м³
- модуль деформации -	~~3,0~~ МПа	13,0 МПа
- удельное сцепление $C_{п/л}$ -	~~25,0/21,0~~ кПа	53 кПа
- угол внутреннего трения $\varphi_{п/л}$ -	~~9°/8°~~	23°

2. УГВ - ~~1,5-2,2м~~ 1м от поверхности рельефа.

3. Степень агрессивного воздействия на бетон W6 из сульфатостойкого п/цемента по содержанию сульфатов и хлоридов - средняя.

Изм.	К.уч.	№ докум.	Подпись	Дата	-АС		
					Разработка ПСД на строительство фельдшерского амбулаторного пункта (ФАП) в с. Жанаталап г.Атырау		
Разработал	Ганько			04/2013	Фельдшерский амбулаторный пункт (ФАП) в с. Жанаталап г.Атырау	Стадия	Лист	Листов
Исполнил	Бондаренко			04/2013		РП	2	
					План фундамента. Геолого-литологический разрез по фундаментам	АПМ ТОО "Эр-Ли" г. Атырау		

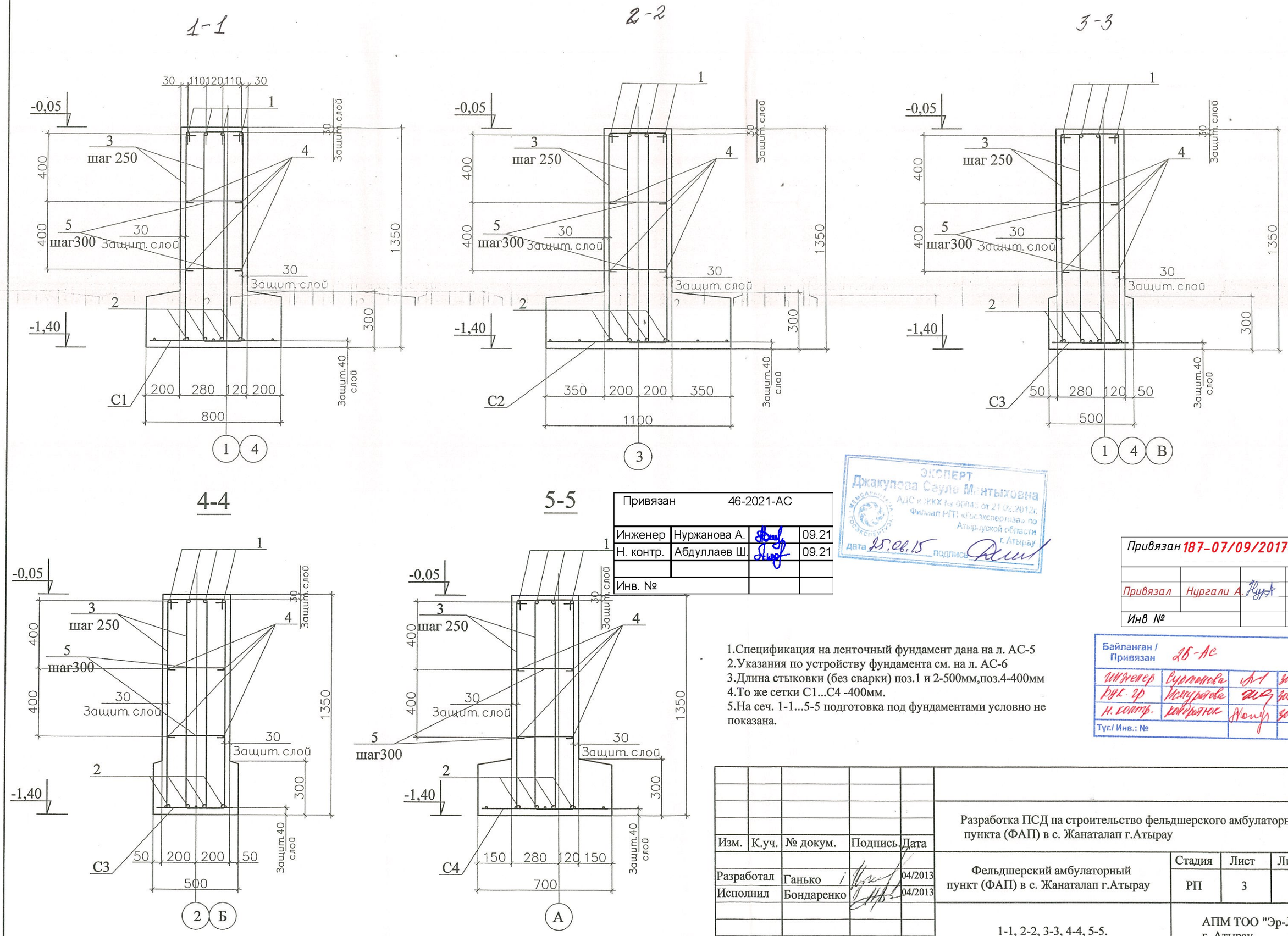

Привязан	46-2021-АС		
Инженер	Нуржанова А.		09.21
Н. контр.	Абдуллаев Ш.		09.21
Инв. №			

ЭКСПЕРТ
Джакупова Сауле Мантыховна
АДС и ЖКХ № 00845 от 21.02.2012г.
Филиал РГП «Госэкспертиза» по Атырауской области
г. Атырау
дата 25.06.15 подпись

Привязан	187-07/09/2017-АС		
Привязал	Нургали А.		
Инв №			

1.Спецификация на ленточный фундамент дана на л. АС-5
2.Указания по устройству фундамента см. на л. АС-6
3.Длина стыковки (без сварки) поз.1 и 2-500мм,поз.4-400мм
4.То же сетки С1...С4 -400мм.
5.На сеч. 1-1...5-5 подготовка под фундаментами условно не показана.

Байланған / Привязан	26-АС		
Инженер	Сурманова		30.10.14
Рук. гр	Исмуратова		30.10.14
Н. контр.	Кондратюк		30.10.14
Туг./ Инв.: №			

Изм.	К.уч.	№ докум.	Подпись	Дата
Разработал		Ганько		04/2013
Исполнил		Бондаренко		04/2013

-АС

Разработка ПСД на строительство фельдшерского амбулаторного пункта (ФАП) в с. Жанаталап г.Атырау

Фельдшерский амбулаторный пункт (ФАП) в с. Жанаталап г.Атырау

Стадия	Лист	Листов
РП	3	

1-1, 2-2, 3-3, 4-4, 5-5.

АПМ ТОО "Эр-Ли" г. Атырау

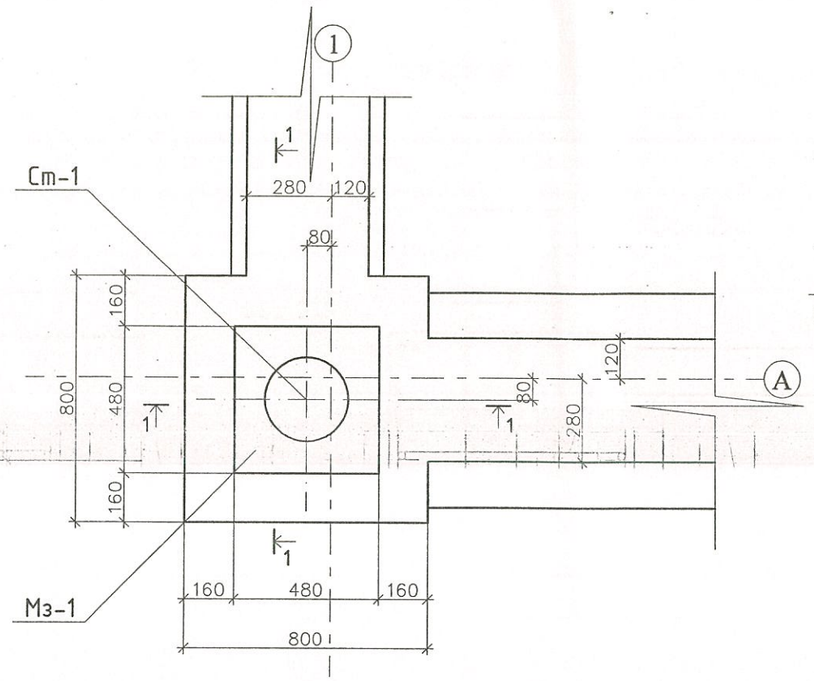

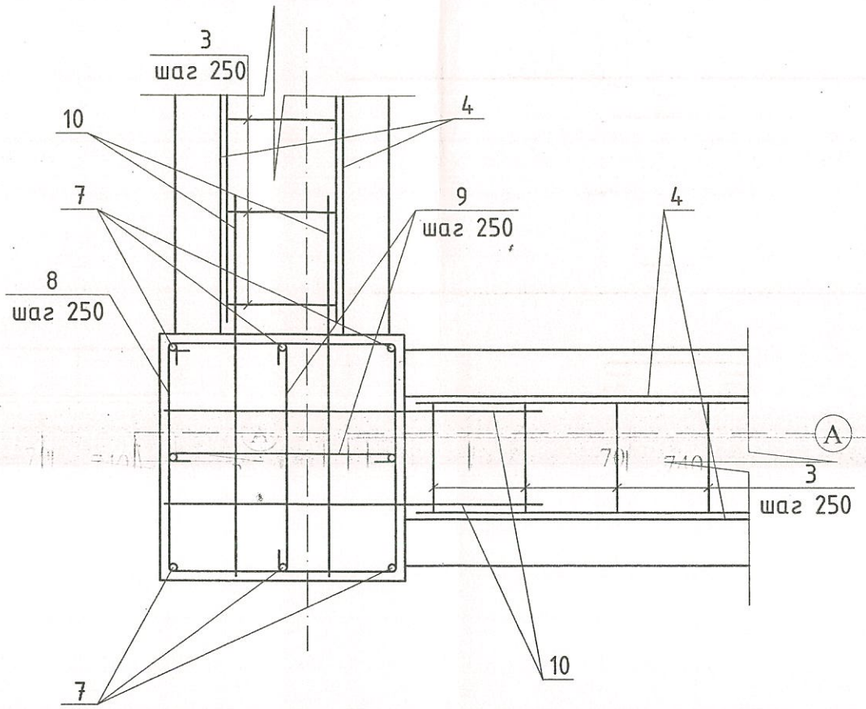

Поз.	Эскиз
1	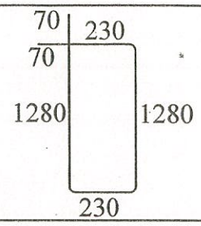
5	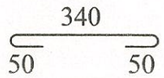
8	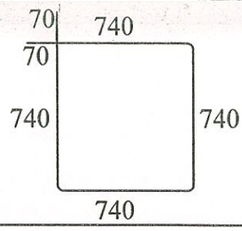
9	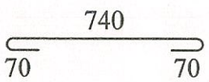

1-1

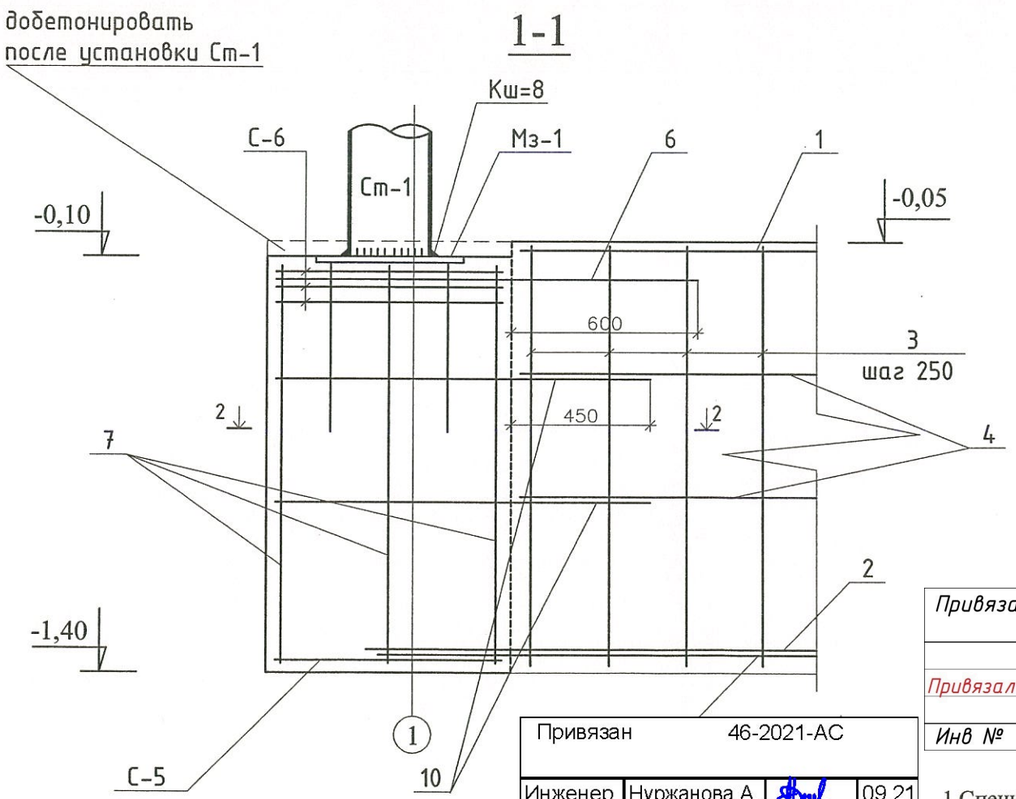

С1

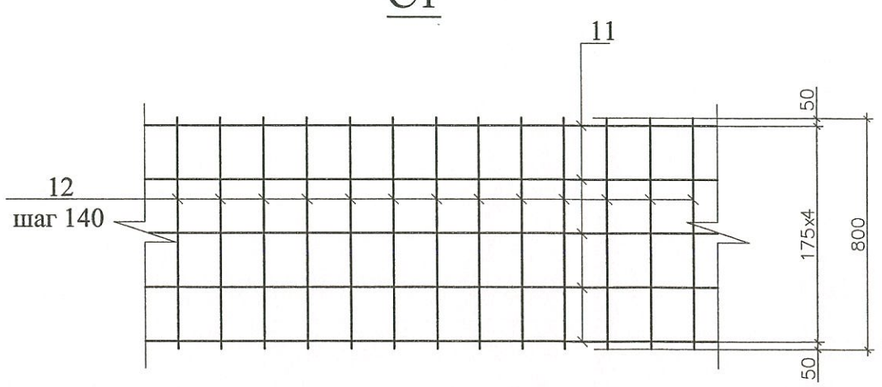

Байланган / Привязан 26-АС

инженер	Суранова		30.10.14
рук.гр.	Исмуратова		30.10.14
н.контр	Кондратюк		30.10.14

Туг./ Инв.: №

Привязан 187-07/09/2017-АС

Привязал Нургали А.

Инв №

Привязан 46-2021-АС

Инженер	Нуржанова А.		09.21
Н. контр.	Абдуллаев Ш.		09.21
Инв. №			

1.Спецификация на ленточный фундамент дана на л. АС-5
2.Указания по устройству фундамента см. на л. АС-6

Изм.	К.уч.	№ докум.	Подпись	Дата	-АС		
					Разработка ПСД на строительство фельдшерского амбулаторного пункта (ФАП) в с. Жанаталап г.Атырау		
Разработал		Ганько		04/2013	Фельдшерский амбулаторный пункт (ФАП) в с. Жанаталап г.Атырау	Стадия	Лист	Листов
Исполнил		Бондаренко		04/2013		РП	4	
					Деталь "1". Ведомость деталей.	АПМ ТОО "Эр-Ли" г. Атырау		

Марка поз.	Обозначение	Наименование	К-во шт	Масса ед. кг.	Примечание
С1	АС-4	Сетка арматурная С1 м	29,5	3,17	93,4
С2	——	Сетка арматурная С2 м	14,8	4,33	64,1
С3	——	Сетка арматурная С3 м	36,7	2,14	78,5
С4	——	Сетка арматурная С4 м	13,1	2,9	38,1
С5	АС-6	Сетка арматурная С5	1	2,92	
С6	ГОСТ 8478-81	4ВР1-75 / 4ВР1-75 680х680	3	1,49	4,5
1	ГОСТ 5781-82*	Ø 16 А III l=90,0м	4	142,0	568,1
2	ГОСТ 5781-82*	Ø 12 А III l=90,0м	4	80,0	320,0
3	ГОСТ 5781-82*	Ø 6 А I l=3160	692	0,7	485,0
4	ГОСТ 5781-82*	Ø 10 А III Lобщ м	360	0,617	222,0
5	ГОСТ5781-82*	Ø 6 А I l=440	600	0,1	60,0
6	ГОСТ5781-82*	ОС. Ø 16 А III l=1350	8	2,13	17,0
7	ГОСТ5781-82*	Ø 16 А III l=1300	8	2,05	16,4
8	ГОСТ5781-82*	Ø 6 А I l=3100	6	0,69	4,1
9	ГОСТ5781-82*	Ø 6 А I l=880	12	0,195	2,4
10	ГОСТ5781-82*	ОС. Ø 10 А III l=1200	8	0,74	5,9
Мз-1	АС-6	Марка закладная Мз-1	1	34,8	
	ГОСТ25192-82*	Бетон тяж. кл. В20 м³	56,0		
		С1			
11	ГОСТ 5781-82	Ø 8 А III Lобщ. м	147,5	0,395	58,3
12	ГОСТ 5781-82	Ø 6 А III l=750	211	0,167	35,1
		С2			
11	ГОСТ 6727-80	Ø 8 А III Lобщ. м	103,6	0,395	41,0
13	ГОСТ 6727-80	Ø 6 А III l=1050	99	0,233	23,1
		С3			
11	ГОСТ 6727-80	Ø 8 А III Lобщ. м	110,1	0,395	43,5
14	ГОСТ 6727-80	Ø 6 А III l=450	350	0,10	35,0
		С4			
11	ГОСТ 6727-80	Ø 8 А III Lобщ. м	65,5	0,395	25,9
15	ГОСТ 6727-80	Ø 6 А III l=640	86	0,142	12,2
		С5			
16	ГОСТ 6727-80	Ø 8 А III L=740	10	0,292	2,92
		Мз-1			
17	ГОСТ 19903-76	t=16 480х480	1	28,9	
18	ГОСТ 5781-82	Ø 20 А III L=616	4	1,48	5,9

Байланған / Привязан 26-АС
инженер Султанова 30.10.14
рук. гр Исмуратова 30.10.14
н. контр Кондратюк 30.10.14
Туг./ Инв.: №

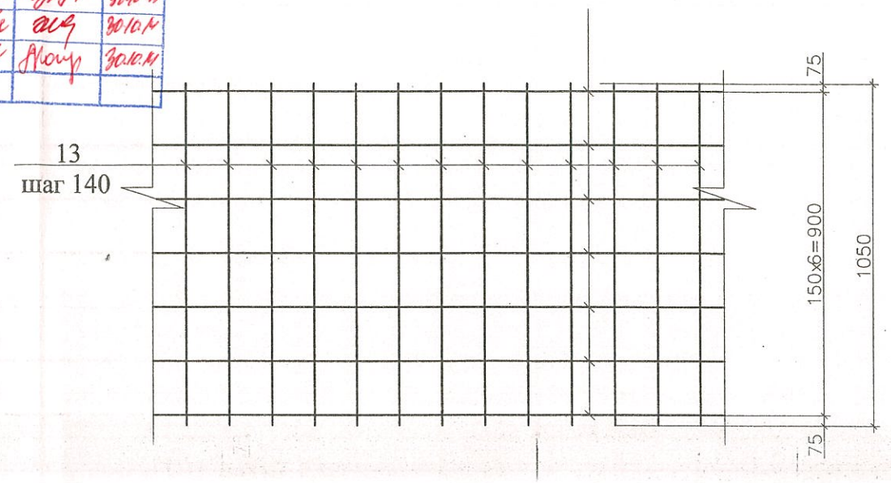

С3

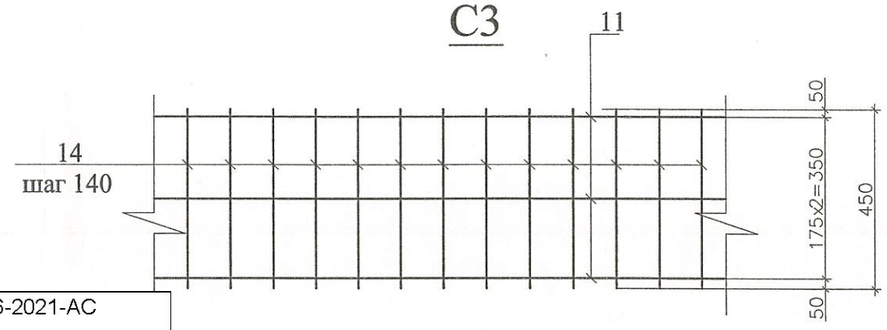

С4

Привязан 46-2021-АС

Инженер	Нуржанова А.		09.21
Н. контр.	Абдуллаев Ш.		09.21
Инв. №			

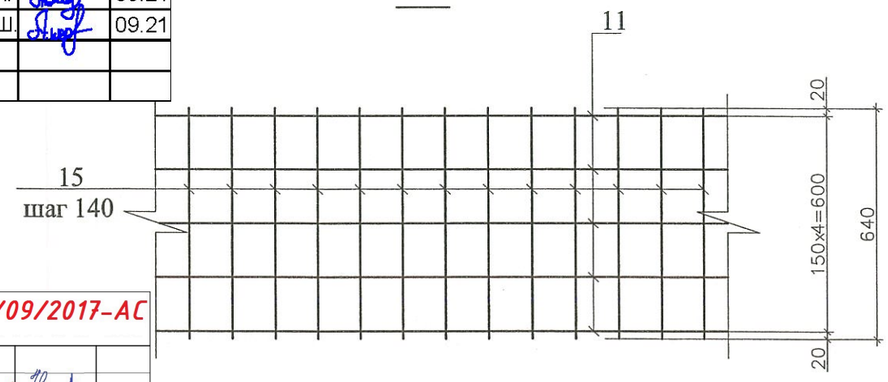

Привязан 187-07/09/2017-АС

Привязал	Нургали А.		
Инв №			

Изм.	К.уч.	№ докум.	Подпись	Дата
Разработал		Ганько		04/2013
Исполнил		Бондаренко		04/2013

-АС

Разработка ПСД на строительство фельдшерского амбулаторного пункта (ФАП) в с. Жанаталап г.Атырау

Фельдшерский амбулаторный пункт (ФАП) в с. Жанаталап г.Атырау

Стадия	Лист	Листов
РП	5	

С-2, С-3, С-4.

АПМ ТОО "Эр-Ли" г. Атырау

С5

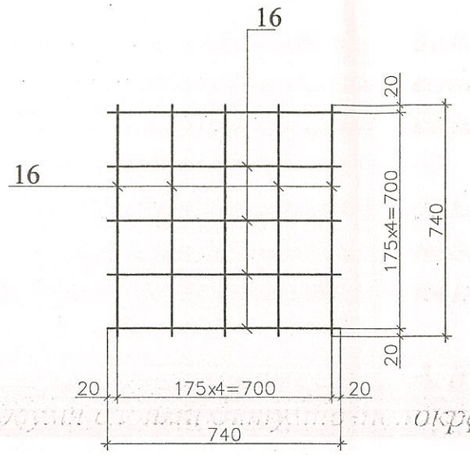

Мз1

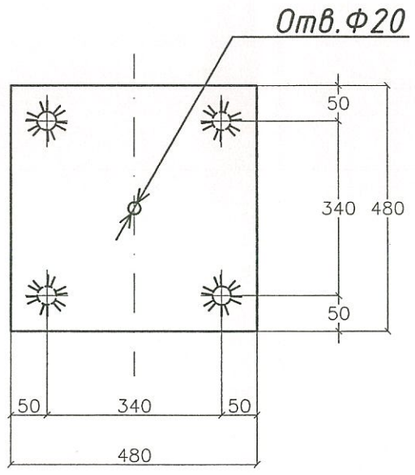

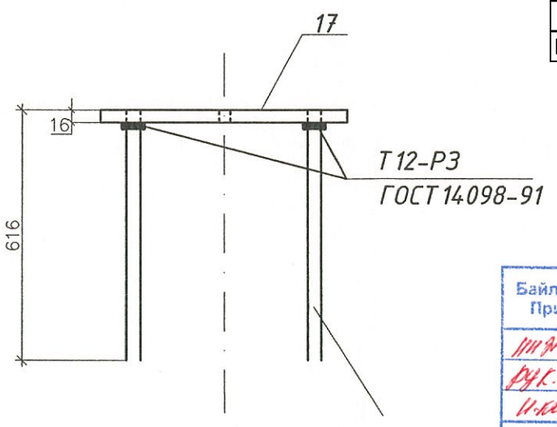

1. За относительную отм. 0.000 принят уровень пола этажа.

2. Фундаменты выполнять из бетона марки по водонепроницаемости W6 и морозостойкости F75 на сульфатостойком портландцементе ГОСТ 22266-94, кл В20.

3. Бетонирование фундаментов производить по двухслойной подготовке:нижний слой-щебень h=100 пропитанный мастикой(по п4); верхний слой-тяж.бетон h=100 кл.В10.

4. Боковые поверхности фундаментов контактирующие с грунтом окрасить двумя слоями битумно-полимерной мастики МБК по ТУ 102-186-79 общей толщиной не менее 2.5мм.

5. Засыпку пазух выполнять незасоленным суглинистым ненабухающим грунтом естественной влажности с послойным 200-300мм уплотнением до Ксот=0,92

6. Горизонтальную гидроизоляцию производить на отм -0.05 из ~~слоя толщиной 30мм цементно-песчаного раствора состава 1:2 с водостойкими добавками.~~ двух слоев рубероида

7. Фундаменты бетонировать согласно требований разделов СНиП 3.02.01-2007"Земляные сооружения, основания и фундаменты" и СНиП 2.01-19-2004"Защита строительных конструкций от коррозии.

8. Арматурные сетки С1...С5 изготавливать в соответствии с требованиями ГОСТ 8478-81*.

Привязан	46-2021-АС		
Инженер	Нуржанова А.		09.21
Н. контр.	Абдуллаев Ш.		09.21
Инв. №			

Привязан 187-07/09/2017-АС			
Привязал	Нургали А.		
Инв №			

Байланған / Привязан 26-АС			
Инженер	Суттанова		30.10.14
Рук. гр	Исмуратова		30.10.14
Н.контр	Кондратюк		30.10.14
Туг./ Инв.: №			

Изм.	К.уч.	№ докум.	Подпись	Дата	-АС		
					Разработка ПСД на строительство фельдшерского амбулаторного пункта (ФАП) в с. Жанаталап г.Атырау		
Разработал		Ганько		04/2013	Фельдшерский амбулаторный пункт (ФАП) в с. Жанаталап г.Атырау	Стадия	Лист	Листов
Исполнил		Бондаренко		04/2013		РП	6	
					С-5. Мз-1.	АПМ ТОО "Эр-Ли" г. Атырау		

Кладочный план на отм. 0.000

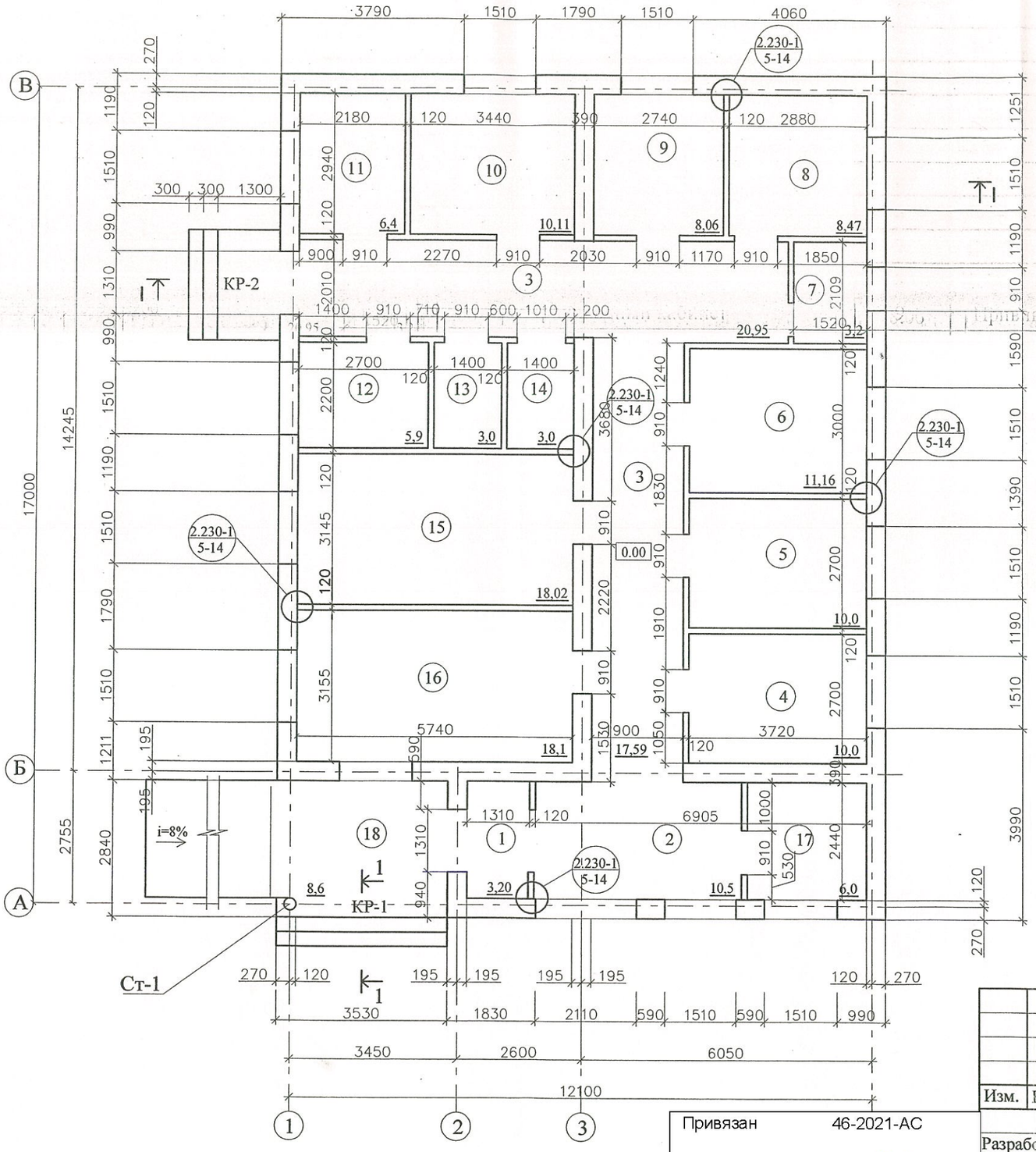

Экспликация помещений

№ помещения	Наименование	Площадь м²
1	Тамбур	3,20
2	Вестибюль с гардеробной	10,5
3	Коридор	38,54
4	Кабинет информатизации	10,04
5	Кабинет акушерки	10,04
6	Кабинет фельдшера	11,16
7	С/у	3,2
8	Кабинет химизатора	8,47
9	Прививочный кабинет	8,06
10	Стерилизационная	10,11
11	Кабинет забора мокроты	6,41
12	Бытовое помещение	5,94
13	Инвентарная	3,08
14	Электрощитовая	3,08
15	Процедурная	~~18,2~~ 18,02
16	Смотровая	18,11
17	Каб.временного мед.отхода	6,0
18	Вход	8,6

ЭКСПЕРТ Джакупова Сауле Мухтаровна АДС и ЖКХ Филиал РГП «Госэкспертиза по Атырауской области» г.Атырау дата 25.06.15 подпись

Байланған / Привязан 26-АС

Инженер	Горбунов		4.09.14
ГИП гр.	Нуржанова		3.09.14
Н.контр.	Нуржанова		3.09.14
Тур./ Инв.: №			

Привязан 187-07/09/2017-АС

Привязал	Нургали А.		
Инв №			

Привязан 46-2021-АС

Инженер	Нуржанова А.		09.21
Н. контр.	Абдуллаев Ш.		09.21
Инв. №			

-АС

Разработка ПСД на строительство фельдшерского амбулаторного пункта (ФАП) в с. Жанаталап г.Атырау

Изм.	К.уч.	№ докум.	Подпись	Дата
Разработал		Ганько		04/2013
Исполнил		Бондаренко		04/2013

Фельдшерский амбулаторный пункт (ФАП) в с. Жанаталап г.Атырау

Стадия	Лист	Листов
РП	7	

Кладочный план на отм.0.000

АПМ ТОО "Эр-Ли" г. Атырау

2

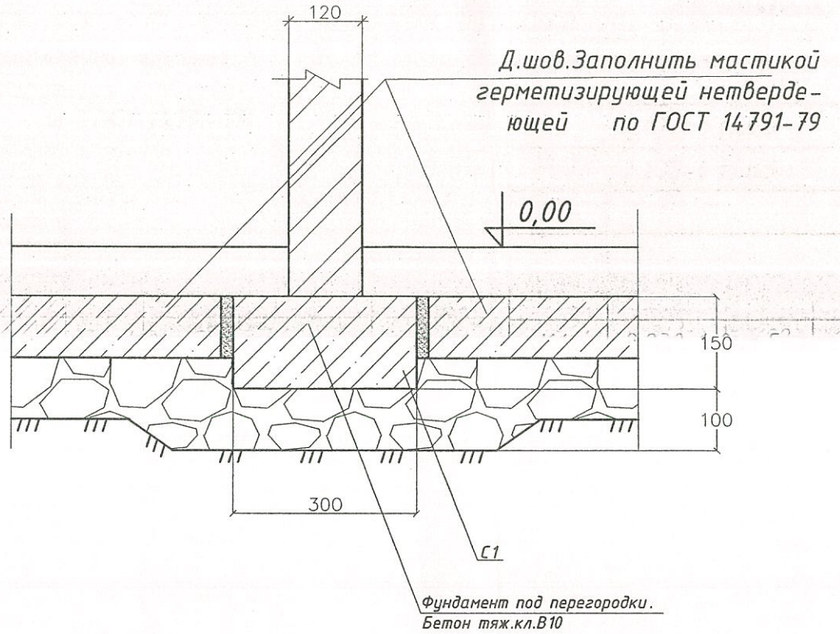

Спецификация деталей

Марка поз.	Обозначение	Наименование	К-во шт	Масса ед. кг.	Примечание
		К деталям 19			
К5	2.230-1 вып.5	Каркас плоский К5 Lобщ; м	122	0,161	19,6кг
ММ1	2.230-1 вып.5	Соединительный элемент ММ1	80	0,55	44,0кг
		К деталям 14 (АС-7)			
К1	2.230-1 вып.5	Каркас плоский К1 L=2450	108	0,41	44,3кг
ММ13	2.230-1 вып.5	Соединительный элемент ММ13	36	0,12	4,3кг
		К деталю 1			
С1	ГОСТ 8478-81	4ВР1-50 / 4ВР1-150 b=500 Lобщ; м	61	1,1	67,1кг
	ГОСТ 25192-81*	Бетон тяж.кл.В15 $м^3$	4,6		

ЭКСПЕРТ
Джакупова Сауле Маятыковна
АДС и ЖКХ на ... от ...
Филиал РГП «Госэкспертиза» по Атырауской области г. Атырау
дата 25.06.15 подпись

1.По деталью 14(указана на л АС-7): -крепление перегородок к стенам осуществлять в 2-х уровнях: на расстоянии 0,75м от пола и от потолка.
2.По деталью 19 -крепление ММ13 к панелям перекрытия выполнять через 1,5м по длине.

Привязан	187-07/09/2017-АС		
Привязал	Нургали А.		
Инв №			

Привязан	46-2021-АС		
Инженер	Нуржанова А.		09.21
Н. контр.	Абдуллаев Ш.		09.21
Инв. №			

Байланған / Привязан 26-АС

Инженер	Султанова		30.10.14
Рук. гр.	Исмуратова		30.10.14
Н.контр.	Кондратюк		30.10.14
Тұг./ Инв.: №			

Изм.	К.уч.	№ докум.	Подпись	Дата
Разработал		Ганько		04/2013
Исполнил		Бондаренко		04/2013

-АС

Разработка ПСД на строительство фельдшерского амбулаторного пункта (ФАП) в с. Жанаталап г.Атырау

Фельдшерский амбулаторный пункт (ФАП) в с. Жанаталап г.Атырау	Стадия	Лист	Листов
	РП	8	

Деталь "2".

АПМ ТОО "Эр-Ли" г. Атырау

Разрез 1-1

1. Металлочерепица
2. Два слоя толя
3. Обрешетка из досок тлощ.50х50 шаг 500 мм
4. Стропильная нога
5. I слой пленки полиэтиленовой толщ.
наклеенная на битумно-кукерсольной мастике (ГОСТ 10354-82*)
6. Плиты-минплита Y=150кг/м -150мм
7. I слой пленки полиэтиленовой толщ.
наклеенная на битумно-кукерсольной мастике (ГОСТ 10354-82*)
8. Ж-б сборная панель перекрытия -220мм

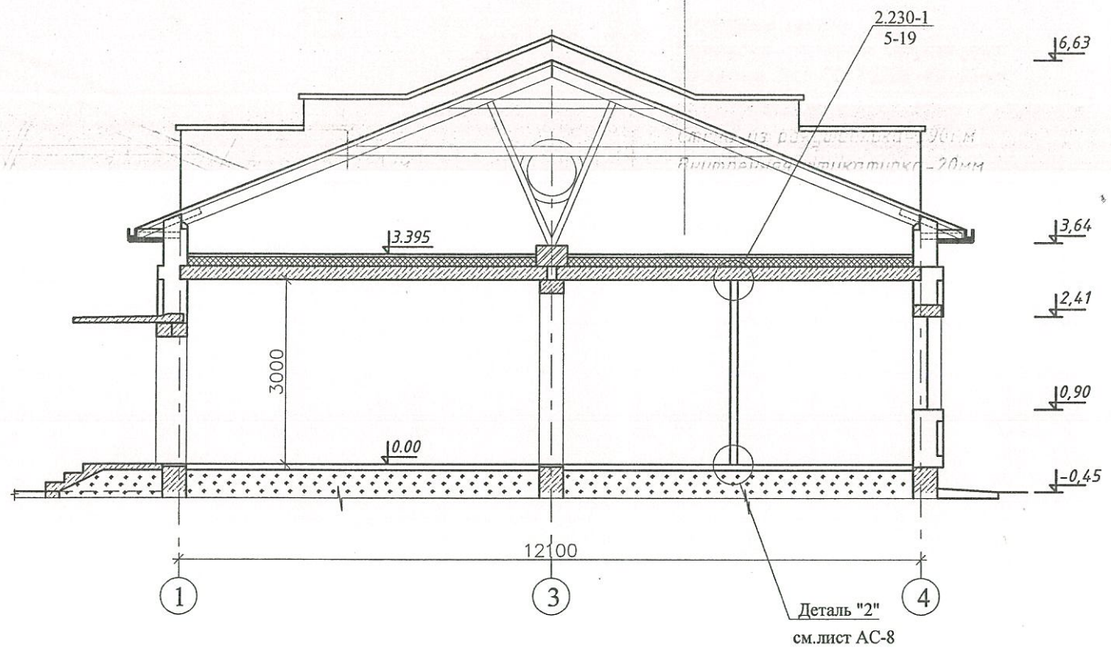

Деталь утепления наружных стен

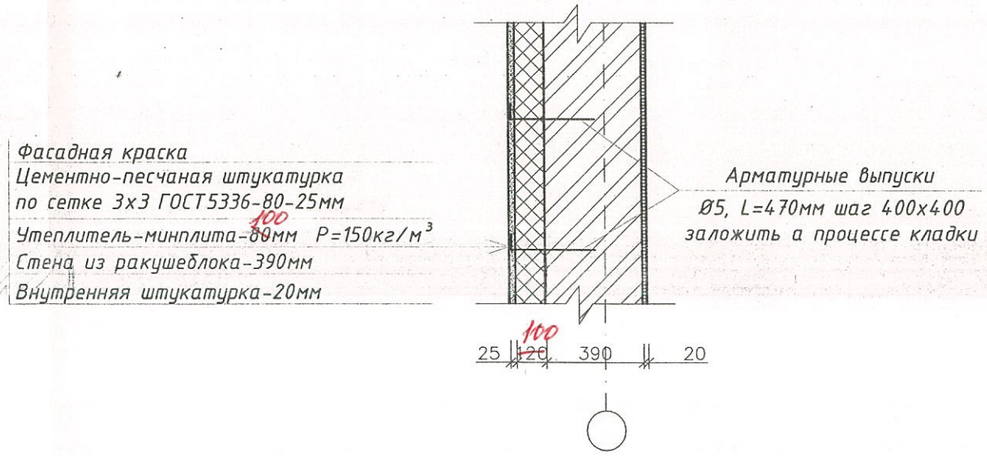

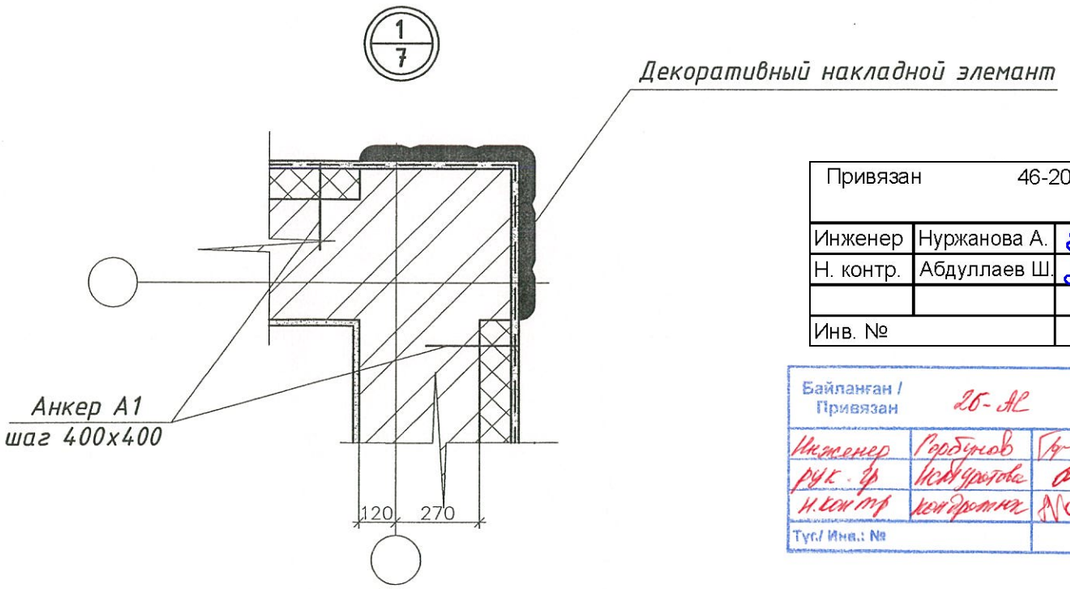

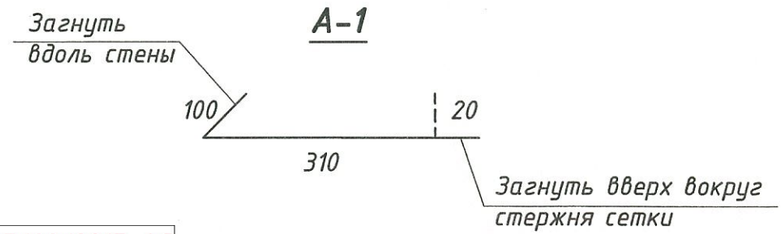

Привязан	46-2021-АС		
Инженер	Нуржанова А.		09.21
Н. контр.	Абдуллаев Ш.		09.21
Инв. №			

Привязан 187-07/09/2017-АС			
Привязал	Нургали А.		
Инв №			

Байланған / Привязан	26-АС		
Инженер	Горбунов		2.09.14
рук. гр.	Исмуратова		30.10.14
н.контр	Кондратюк		30.10.14
Тұг/ Инв.: №			

Изм.	К.уч.	№ докум.	Подпись	Дата
Разработал	Ганько			04/2013
Исполнил	Бондаренко			04/2013

-АС

Разработка ПСД на строительство фельдшерского амбулаторного пункта (ФАП) в с. Жанаталап г.Атырау

Фельдшерский амбулаторный пункт (ФАП) в с. Жанаталап г.Атырау	Стадия	Лист	Листов
	РП	9	

Разрез 1-1
Узел утепления наружных стен

АПМ ТОО "Эр-Ли"
г. Атырау

Ведомость перемычек

Марка поз	Схема сечение
ПР1 / 11	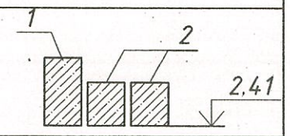
ПР2 / 1	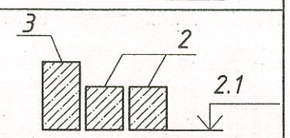
ПР3 / 1	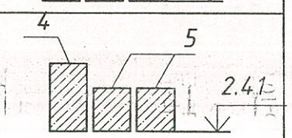
ПР4 / 2	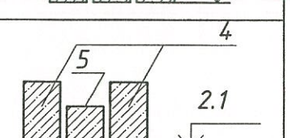
ПР5 / 1	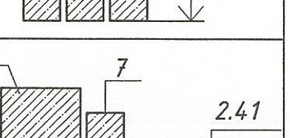
ПР6 / 2	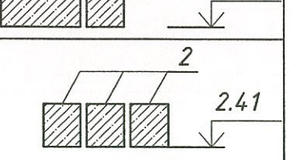
ПР7 / 1	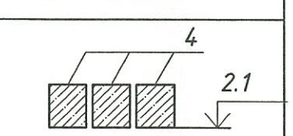
ПР8 / 21	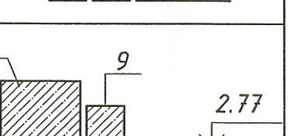
ПР9 / 1	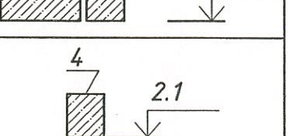
ПР10 / 12	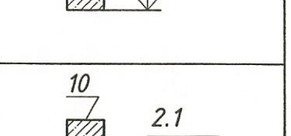
ПР-11 / 1шт	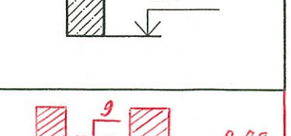

План расположения перемычек

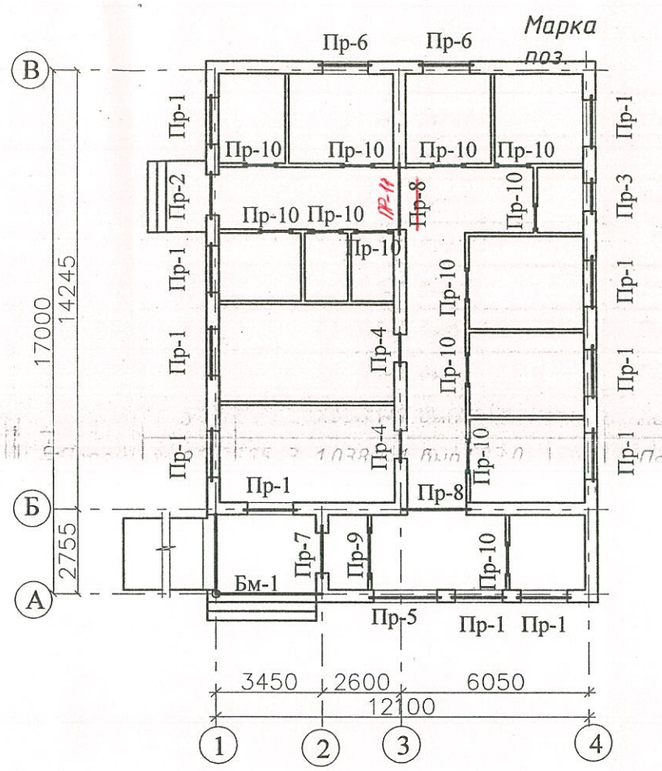

Спецификация на перемычки

	Обозначение	Наименование	К-во шт	Масса ед. кг.	Примечание
1	1.038.1-1 вып1	Перемычка 5ПБ21-27-п	11	285,0	
2	1.038.1-1 вып1	Перемычка 2ПБ19-3-п	30	81,0	
3	1.038.1-1 вып1	Перемычка 3ПБ18-37-п	1	119,0	
4	1.038.1-1 вып1	Перемычка 3ПБ16-37-п	9 7	102,0	
5	1.038.1-1 вып1	Перемычка 3ПБ16-2-п	4	65,0	
6	1.038.1-1 вып1	Перемычка 5ПБ27-37-п	1	375,0	
7	1.038.1-1 вып1	Перемычка 2ПБ26-4-п	1	109,0	
8	1.038.1-1 вып1	Перемычка 5ПБ25-37-п	2	338	
9	1.038.1-1 вып1	Перемычка 2ПБ25-3-п	2	103.0	
10	1.038.1-1 вып1	Перемычка 1ПБ13-1-п	12	25,0	
Бм-1	АС-	Балка ж/б монолитная Бм-1	1		
11	1038.1-1-вып1	Перемычка 3ПБ25-8-п	2	162,0	

1. Укладку перемычек и Бм-1 по стенам выполнять на растворе марке М50 согласно пункта 3 Примечаний на л. АС-8

Привязан 46-2021-АС

Инженер	Нуржанова А.		09.21
Н. контр.	Абдуллаев Ш.		09.21
Инв. №			

Привязан 187-07/09/2017-АС

Привязал	Нургали А.		
Инв №			

Байланған / Привязан 26-АС

Инженер	Горбунов		2.09.14
вед. гр	Искужиев		30.10.14
н.контр	Мирзалок		30.10.14
Тут./ Инв.: №			

Изм.	К.уч.	№ докум.	Подпись	Дата
Разработал		Ганько		04/2013
Исполнил		Бондаренко		04/2013

-АС

Разработка ПСД на строительство фельдшерского амбулаторного пункта (ФАП) в с. Жанаталап г.Атырау

Фельдшерский амбулаторный пункт (ФАП) в с. Жанаталап г.Атырау	Стадия	Лист	Листов
	РП	10	
План расположения перемычек	АПМ ТОО "Эр-Ли" г. Атырау		

СС 1

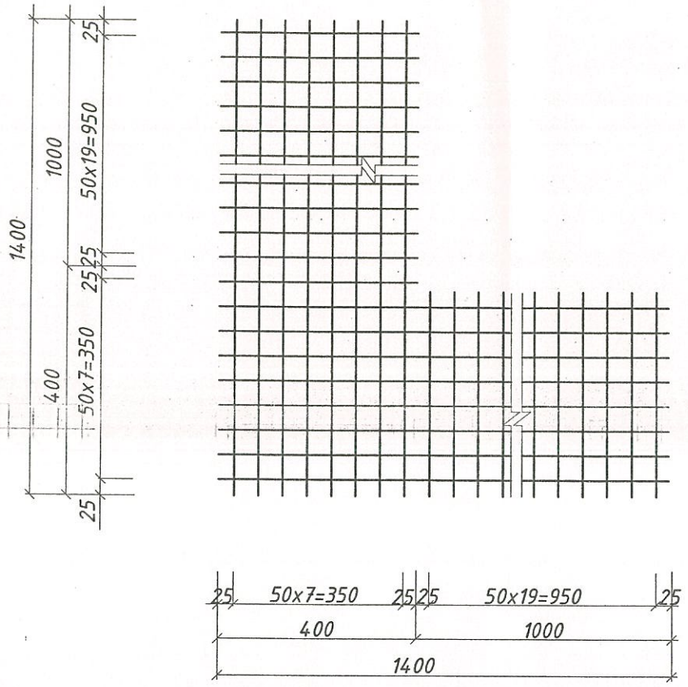

СС 2

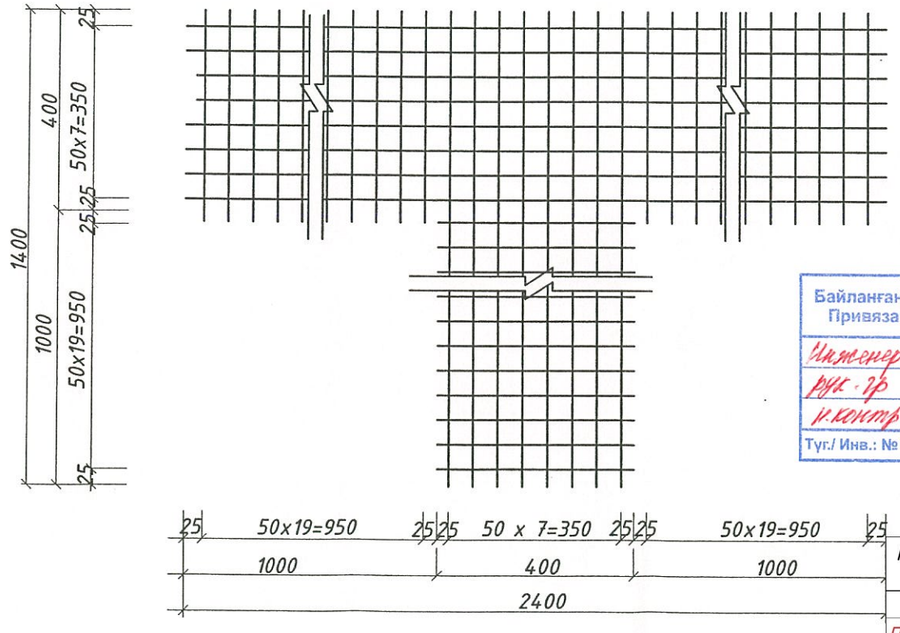

Схема конструктивного армирования кладки

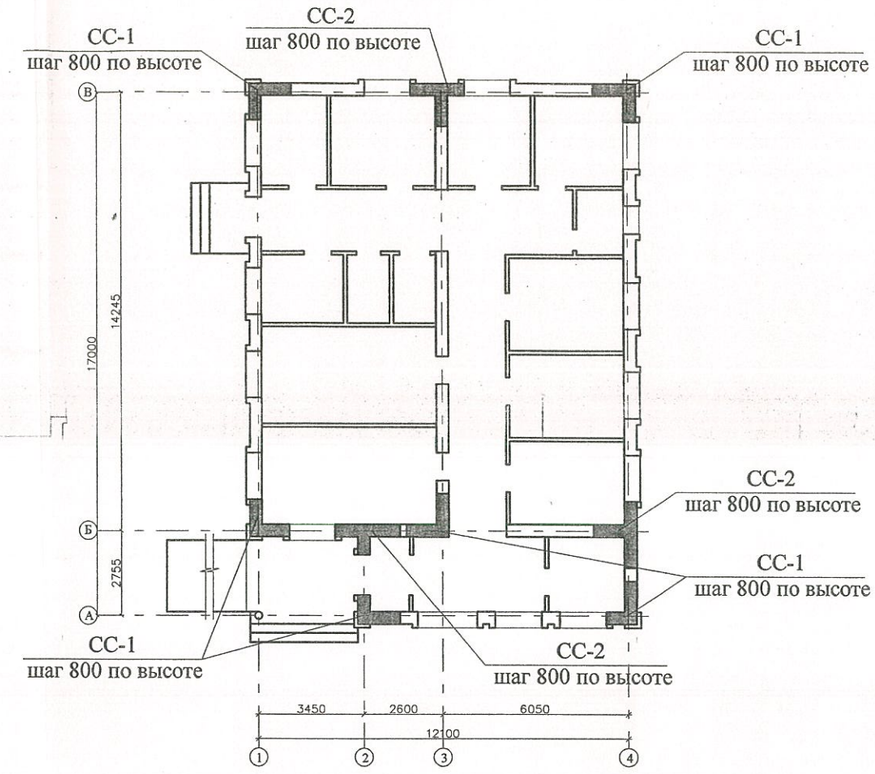

Спецификация сеток для армирования кладки

Марка поз.	Обозначение	Наименование	К-во шт	Масса ед. кг.	Примечани
СС1	ГОСТ 8478-81*	4ВР1-50 / 4ВР1-50 400x1400x1400	24	2.55	61.2
СС2	—||—	4ВР1-50 / 4ВР1-50 400x400x1400x2400	12	2.75	33.0

1. Укладку сеток СС выполнять на слой раствора "постели" с вдавливанием в раствор.
2. Арматурные сетки СС1 и СС2 в проемах обрезать по мес
3. Первый ряд сеток укладывать на отм. 0.40 м, последующ ряды – согласно указанному шагу.

Привязан	46-2021-АС		
Инженер	Нуржанова А.		09.21
Н. контр.	Абдуллаев Ш.		09.21
Инв. №			

Байланған / Привязан	26-АС		
Инженер	Горбунов		2.09.14
рук. гр	Н.Сакуратова		30.10.14
н.контр	Кондратьев		30.10.14
Туг./ Инв.: №			

Привязан	187-07/09/2017-АС		
Привязал	Нургали А.		
Инв №			

Изм.	К.уч.	№ докум.	Подпись	Дата
Разработал		Ганько		04/2013
Исполнил		Бондаренко		04/2013

-АС

Разработка ПСД на строительство фельдшерского амбулаторного пункта (ФАП) в с. Жанаталап г.Атырау

Фельдшерский амбулаторный пункт (ФАП) в с. Жанаталап г.Атырау	Стадия	Лист	Листов
	РП	11	

Схемы конструктивного армирования СС-1, СС-2

АПМ ТОО "Эр-Ли" г. Атырау

План плит перекрытия

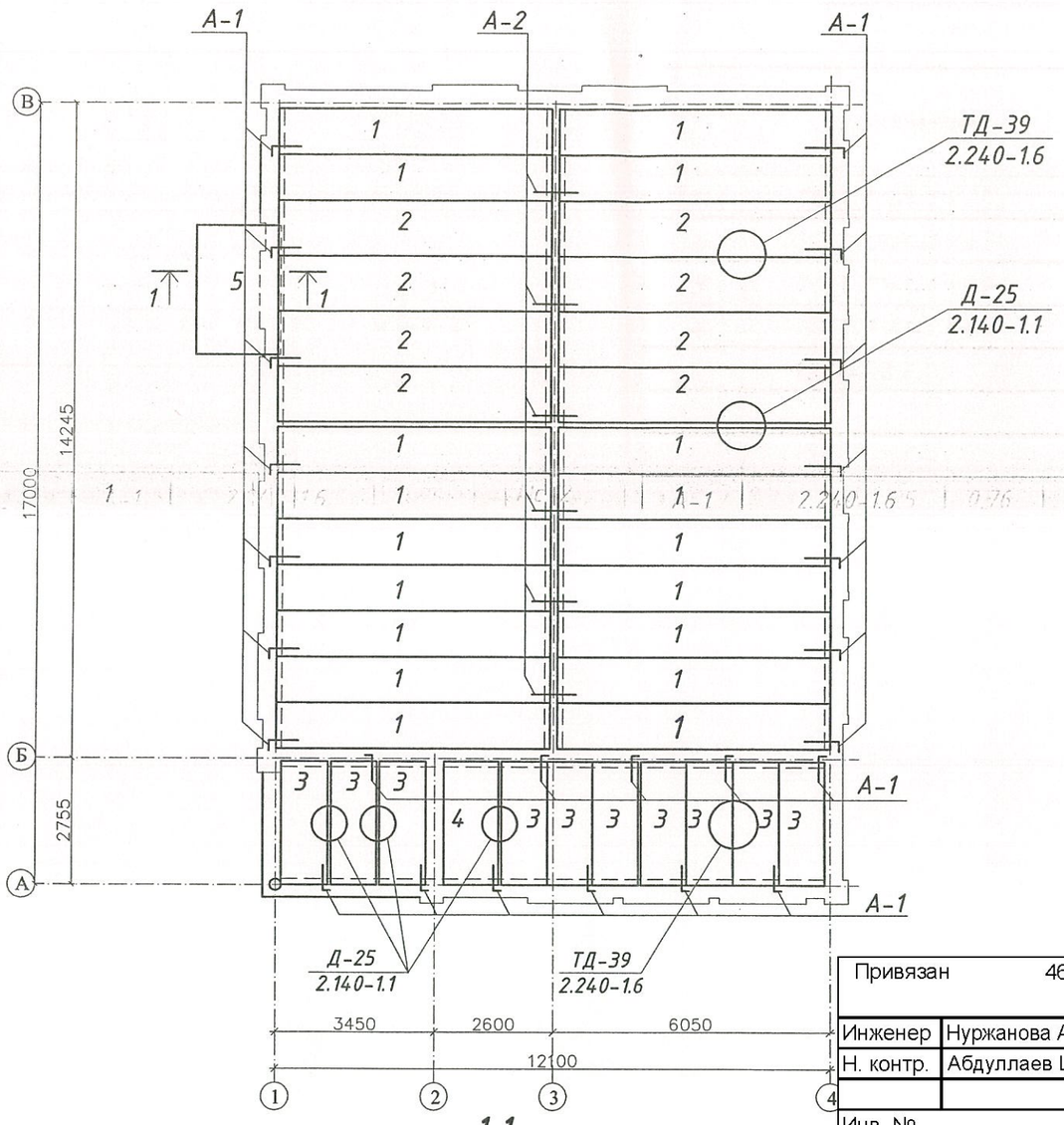

Спецификация к схеме расположения ж/б элементов перекрытия

Марка поз.	Обозначение	Наименование	К-во шт	Масса ед. кг.	Примечани
1	ГОСТ 1.141-1 в.63	ПК 60.10-6	18	1725,0	
2	ГОСТ 1.141-1 в.63	ПК 60.12-6	8	2100,0	
3	ГОСТ 1.141-1 в.60	ПК 27.10-6	10	830,0	
4	ГОСТ 1.141-1 в.60	ПК 27.12-6	1	1010,0	
5	1.238-1 в.3	Козырек входа КВ 18.28-Т-1	1	1330,0	
		Соединительные эл-ты			
А-1	2.240-1.6	Мс-2	25	0,76	
А-2	2.240-1.6	Мс-3	6	0,55	
КР	2.140-1.1	Каркас КР	10	11,9	119,0

Примечание:

1. Плиты перекрытия укладывать на 2 ряда кладки из полнотелого керамического кирпича марки Кр100/1650/25 СТ РК 941-92 на растворе М50.
2. Панели перекрытия мортировать по выравненному слою цементно-песчанного р-ра М100 толщиной 20 мм.
3. Анкеры закрепить с монтажными петлями панелей с натягой при помощи сварки электродами типа Э-42 по ГОСТ 9467-75 высота сварного шва h=6мм.
4. Все анкера покрыть антикоррозийной эмалью ПФ-1189 и сверху защитить цементным раствором М100.
5. Швы между панелями перекрытия и в местах примыкания плит к стенам очистить от строительного мусора и тщательно заделать цементным р-ром М100.
6. Отверствия в плитах для прохода инженерных коммуникация сверлить не нарушая несущих ребер и арматуры, размер отверстий 130х130мм.
7. Пустоты в плитах на опорных участках заполнить бетоном класса В-15 на глубину 200 мм.

Привязан	46-2021-АС		
Инженер	Нуржанова А.		09.21
Н. контр.	Абдуллаев Ш.		09.21
Инв. №			

1-1

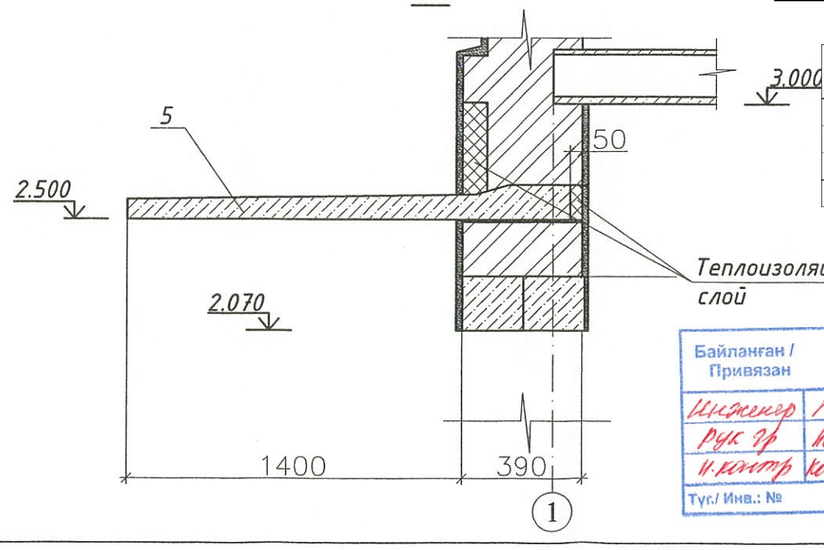

Привязан	187-07/09/2017-АС		
Привязал	Нургали А.		
Инв №			

Байланған / Привязан	26-АС		
Инженер	Горбунов		2.09.14
Рук гр	Ис-Муратова		30.10.14
Н.контр	Кондратюк		30.10.14
Туг./ Инв.: №			

Изм.	К.уч.	№ докум.	Подпись.	Дата
Разработал		Ганько		04/2013
Исполнил		Бондаренко		04/2013

-АС

Разработка ПСД на строительство фельдшерского амбулаторного пункта (ФАП) в с. Жанаталап г.Атырау

Фельдшерский амбулаторный пункт (ФАП) в с. Жанаталап г.Атырау	Стадия	Лист	Листов
	РП	13	

План плит перекрытия

АПМ ТОО "Эр-Ли" г. Атырау

КР-1

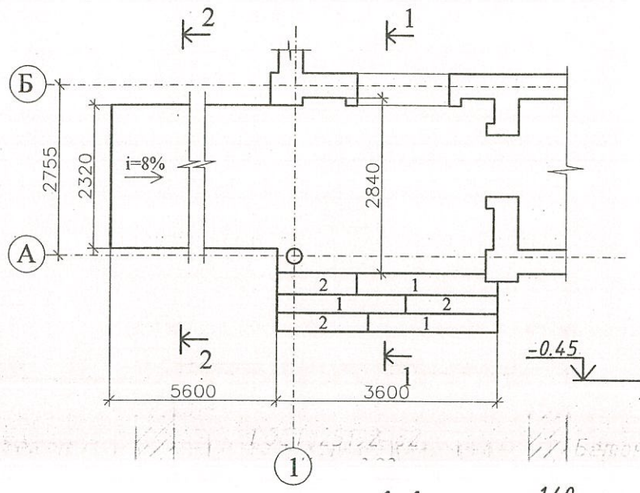

1-1

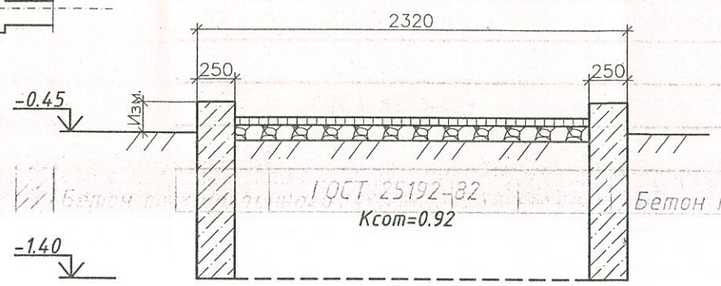

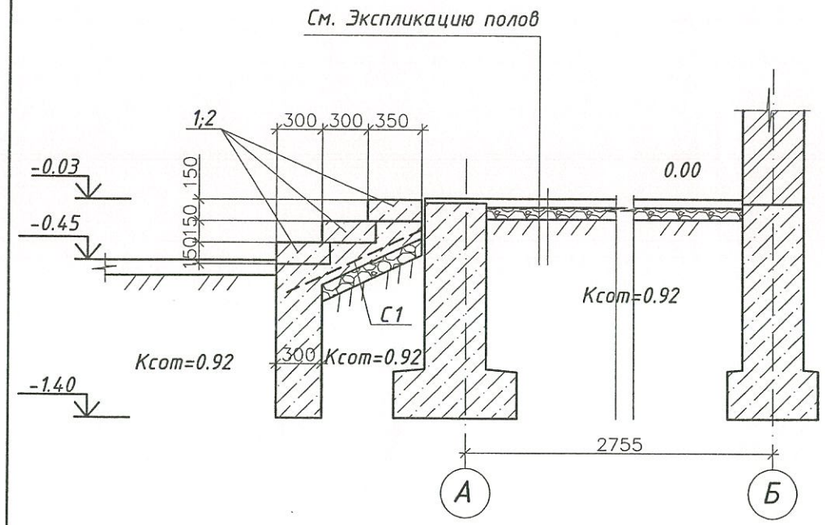

Привязан	46-2021-АС		
Инженер	Нуржанова А.		09.21
Н. контр.	Абдуллаев Ш.		09.21
Инв. №			

2-2

Байланған / Привязан	26-АС		
Инженер	Горбунов		2.09.14
Рук. гр.	Исмуратова		30.10.14
Н. контр.	Кондратюк		30.10.14
Туг./ Инв.: №			

3-3

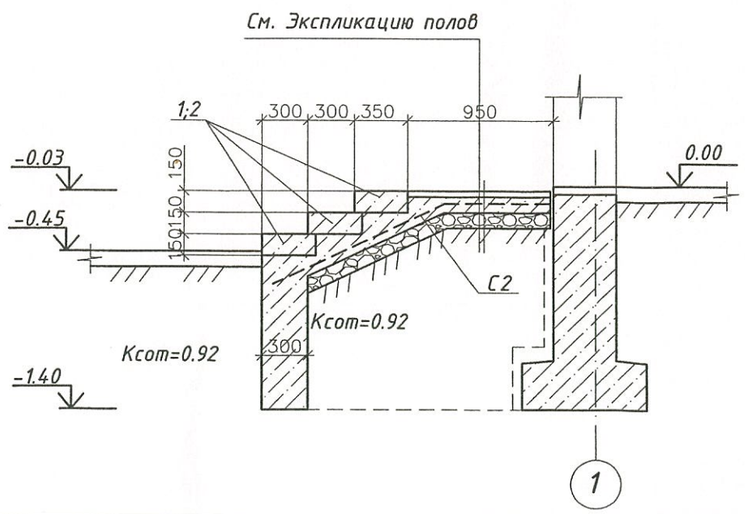

КР-2

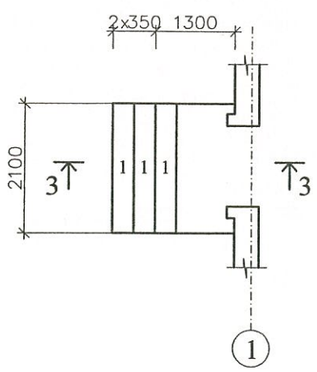

Спецификация на крыльца входа

Марка поз.	Обозначение	Наименование	К-во шт	Масса ед. кг.	Примечание
		Крыльцо Кр-1			
1	1.255.1-1	Ступень СНК 21.3,5-6	3	250,0	
2	1.255.1-1	Ступень СНК 15.3,5-6	3	175,0	
С1	ГОСТ 5781-82*	$\frac{6АIII-75}{6АIII-75}$ 960(l)x3540(b)	1	20,5	
	ГОСТ 25192-~~82~~ 2012	Бетон тяж.мозаичного состава кл.В20,F75 $м^3$	0,17		
	ГОСТ 25192-~~82~~ 2012	Бетон тяж.кл.В15 $м^3$	1,2		
		Крыльцо Кр-2			
1	1.255.1-1	Ступень СНК 21.3,5-6	3	250,0	
С2	ГОСТ 5781-82*	$\frac{6АIII-75}{6АIII-75}$ 2100(l)x2000(b)	1	25,3	
	ГОСТ 25192-~~82~~ 2012	Бетон тяж.мозаичного состава кл.В20,F75 $м^3$	0,04		
	ГОСТ 25192-~~82~~ 2012	Бетон тяж.кл.В15 $м^3$	0,2		

1. Степень уплотнения грунтов под крыльца выполнить коэффициентом уплотнения Ксот =0,92.
2. Объем бетона на фундаменты крелец учтен в спецификации к схеме фундаментов здания.

Привязан	187-07/09/2017-АС		
Привязал	Нургали А.		
Инв №			

Изм.	К.уч.	№ докум.	Подпись	Дата
Разработал		Ганько		04/2013
Исполнил		Бондаренко		04/2013

-АС

Разработка ПСД на строительство фельдшерского амбулаторного пункта (ФАП) в с. Жанаталап г.Атырау

Фельдшерский амбулаторный пункт (ФАП) в с. Жанаталап г.Атырау	Стадия	Лист	Листов
	РП	14	

Крыльца КР-1 и КР-2

АПМ ТОО "Эр-Ли" г. Атырау

Опалубочный план Бм-1

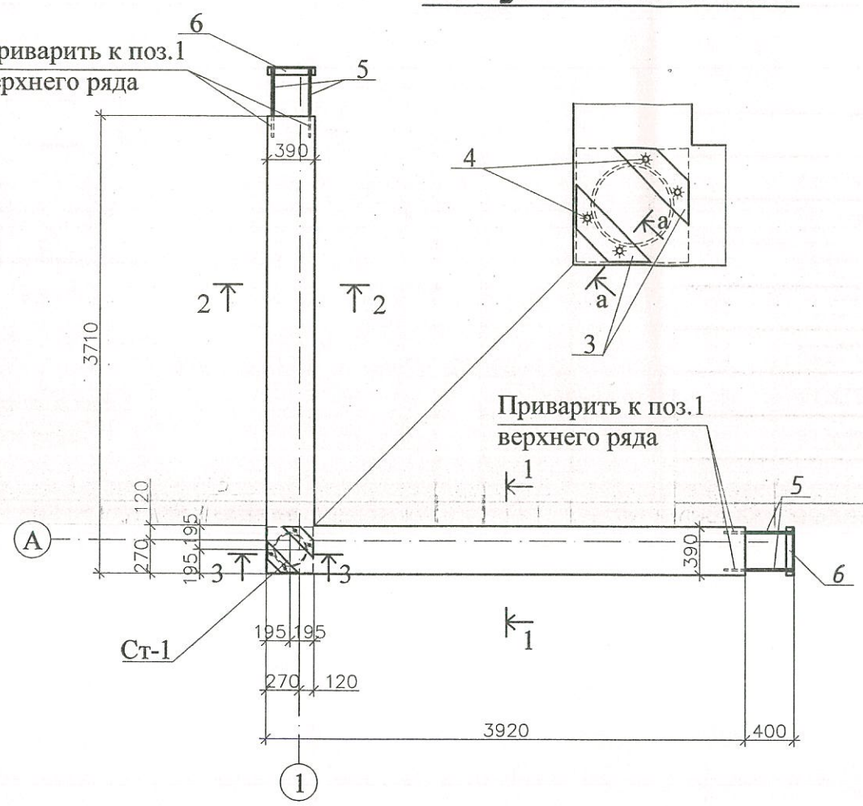

Ст-1

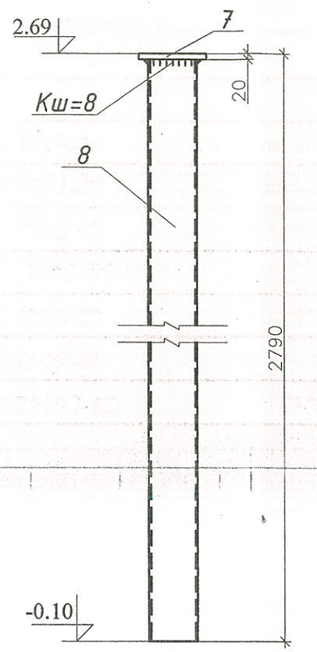

Спецификация балки Бм-1

Марка поз.	Обозначение	Наименование	К-во шт	Масса ед. кг.	Примечание
		Бм-1			
1	ГОСТ 5781-82	Ø 16 А III l=3880	8	6,12	49,0
1а	ГОСТ 5781-82	Ø 16 А III l=3670	8	5,79	46,3
2	ГОСТ 5781-82	Ø 16 А I l=1280	90	0,284	25,6
3	ГОСТ 19903-76	t=16 100x350	2	4,4	8,8
5	ГОСТ 5781-82	Ø 12 А III l=600	4	0,53	2,1
6	ГОСТ 8509-86	∟ 63x5 l=320	2	1,54	3,1
	ГОСТ 25192-82	Бетон тяж. кл. В20 м³	0,85		
Ст-1		Ст-1			
4	ГОСТ 5781-82	Ø 20 А III l=320	4	0,79	3,2
7	ГОСТ 19903-76	t=20 200x370	1	21,5	
8	ГОСТ 8732-78	Труба $\frac{273x10}{Б10\ ГОСТ8731-74}$ L=2770	1	179,7	

1-1

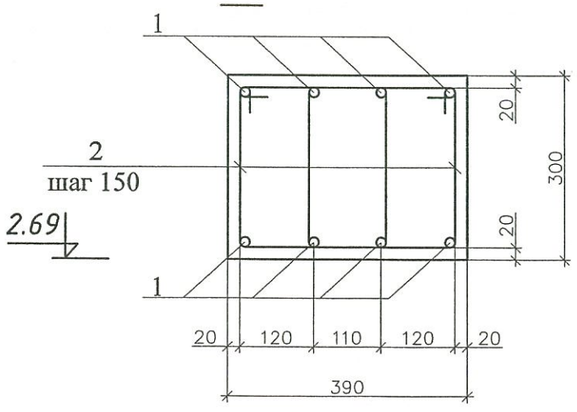

3-3

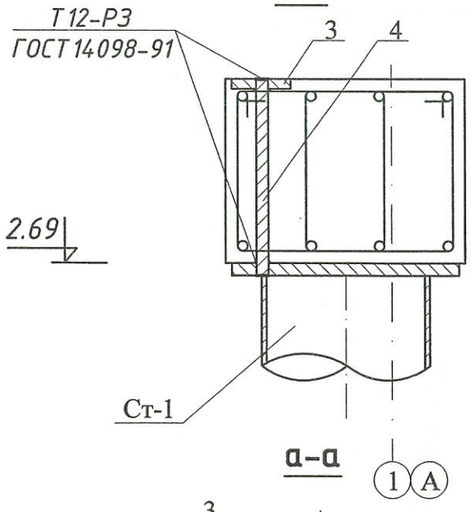

2-2

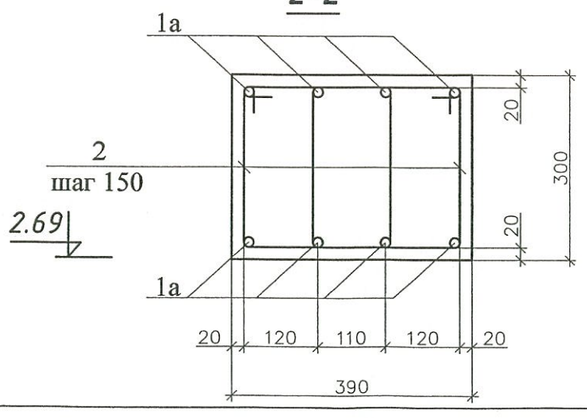

а-а

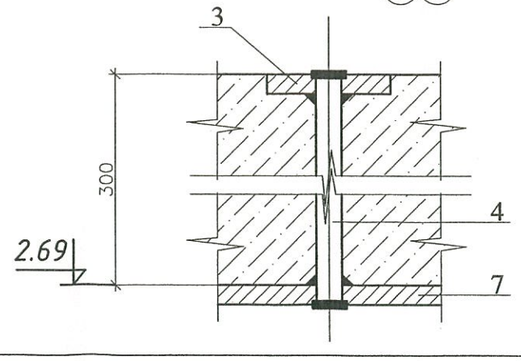

Привязан	46-2021-АС		
Инженер	Нуржанова А.		09.21
Н. контр.	Абдуллаев Ш.		09.21
Инв. №			

Байланган / Привязан 26-АС

Инженер	Горбунов		2.09.14
Рук гр	Кадуратова		30.10.14
Н. контр	Кондратюк		30.10.14
Туг./ Инв.: №			

Ведомость деталей

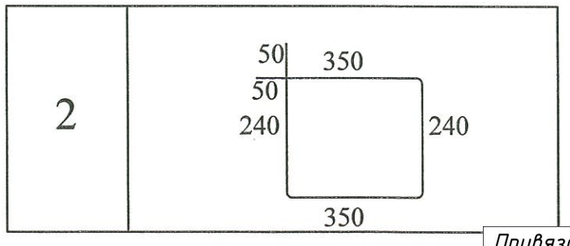

Привязан 187-07/09/2017-АС			
Привязал	Нургали А.		
Инв №			

Изм.	К.уч.	№ докум.	Подпись	Дата
Разработал		Ганько		04/2013
Исполнил		Бондаренко		04/2013

-АС

Разработка ПСД на строительство фельдшерского амбулаторного пункта (ФАП) в с. Жанаталап г.Атырау

Фельдшерский амбулаторный пункт (ФАП) в с. Жанаталап г.Атырау

Стадия	Лист	Листов
РП	12	

Бм-1

АПМ ТОО "Эр-Ли" г. Атырау

ЭКСПЛИКАЦИЯ ПОЛОВ.

Наименование или номер помещения по проекту.	Тип пола	Схема пола, номер узла по серии.	Элементы пола и их толщина	Площадь пола м²
1.	2.	3.	4.	5.
3,4,5,6,8, 9,10,11, 12,13,15, 16,17.	①	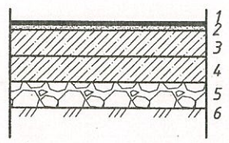 Примыкание к стенам по детале 2 серии 2.244-1 в. 5	1.Покрытие-линолеум на тепло-изолирующей основе ГОСТ 18108-80* на прослойке из клеящей мастики -4 2.Стяжка поризованная из цем. песч. р-ра М200 -20 3.Керамзитобетон кл.В15 D=1300 ГОСТ 25192-82,ГОСТ 25820-83 -89 4.Бетон тяж.кл.В7.5 -100 5.Щебень строительный по СТ РК 952-92 пропитанный битумно-полимерной мастикой по ТУ102-186-79 -100 6.Уплотненный грунт(см.прим.п1)	154,01 ~~153,61~~
1,2	②	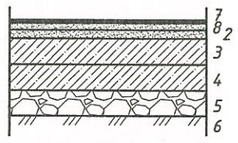 Примыкание к стенам по детале 5 серии 2.244-1 в. 5	7.Покрытие-керамическая плитка марки ПНГ квадратная 300х300 ГОСТ6787-90 -13 8.Прослойка и заполнение швов из цем-песч. р-ра М150 -15 2.См. тип 1 -20 3.См. тип1 -89 4.См. тип1 -100 5.См. тип1 -100	13,74
7	③	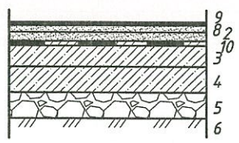 Примыкание к стенам по детале 9 серии 2.244-1 в. 5	9.Покрытие-керамическая плитка гладкая ГОСТ 6787-80 -13 8.См. тип 2 -15 2.См. тип 1 -20 10.Два слоя полиэтилена на битумной горячей мастике ГОСТ2889-80 3.См. тип 1 -65 4.См. тип 1 -100 5.См. тип 1 -100	3,2
КР-1, КР-2	④	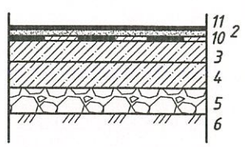 Примыкание к стенам по детале 9 серии 2.244-1 в. 5	11.Покрытие-мозаично-бетонное кл.В20 -20 2.См. тип 1 -20 10.См. тип 3 (только для Кр-2)-20 4.См. тип 1 -100 5.См. тип 1 -100	10,8
14	⑤	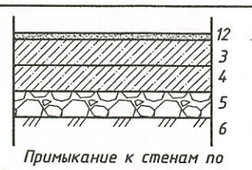 Примыкание к стенам по детале 8 серии 2.244-1 в. 5	12.Покрытие-бетон кл.В22,5 -30 3.См. тип 1 -65 4.См. тип 1 -100 5.См. тип 1 -100	3,08

Привязан 46-2021-АС

Инженер	Нуржанова А.		09.21
Н. контр.	Абдуллаев Ш.		09.21
Инв. №			

Байланған / Привязан 26-АС

Инженер	Горбунов		2.09.14
Рук. гр	Нефедова		2.09.14
К.контр	Кенжегалиев		2.09.14
Тұг./ Инв.: №			

Привязан 187-07/09/2017-АС

Привязал	Нургали А.	
Инв №		

План полов

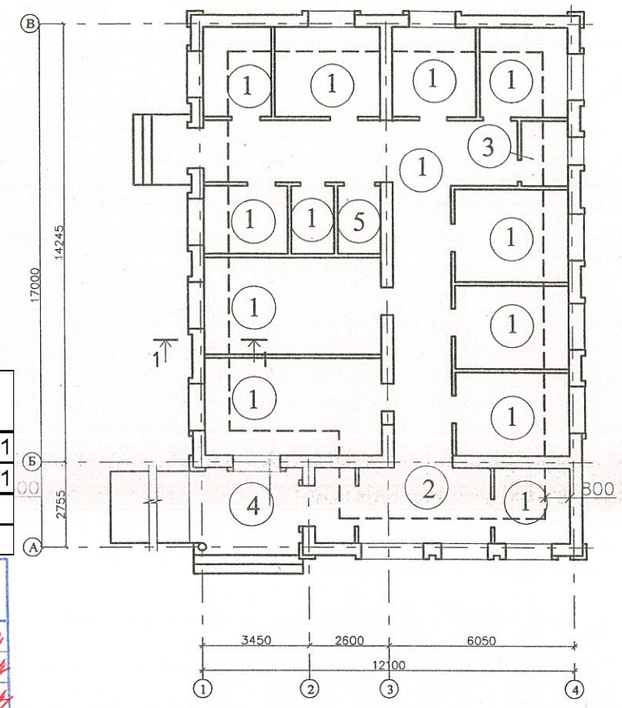

1-1
(деталь утепления полов)

ЭКСПЕРТ Джакупова Сауле Жантыковна АДС и ЖКХ № 00-0 от 21.02.2013г. Филиал РГП «Госэкспертиза» по Атырауской области г.Атырау дата 28.06.15 подпись 10.02

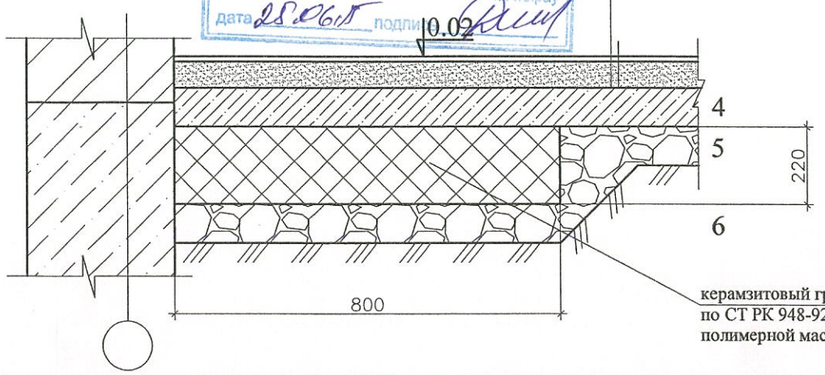

					-АС	
Изм.	К.уч.	№ докум.	Подпись	Дата	Разработка ПСД на строительство фельдшерского амбулаторного пункта (ФАП) в с. Жанаталап г.Атырау	
Разработал		Ганько			Фельдшерский амбулаторный пункт (ФАП) в с. Жанаталап г.Атырау	Стадия: РП; Лист: 15; Листов:
Исполнил		Бондаренко			План полов. Экспликация полов.	АПМ ТОО "Эр-Ли" г. Атырау

Отделочный план на отм. 0.000

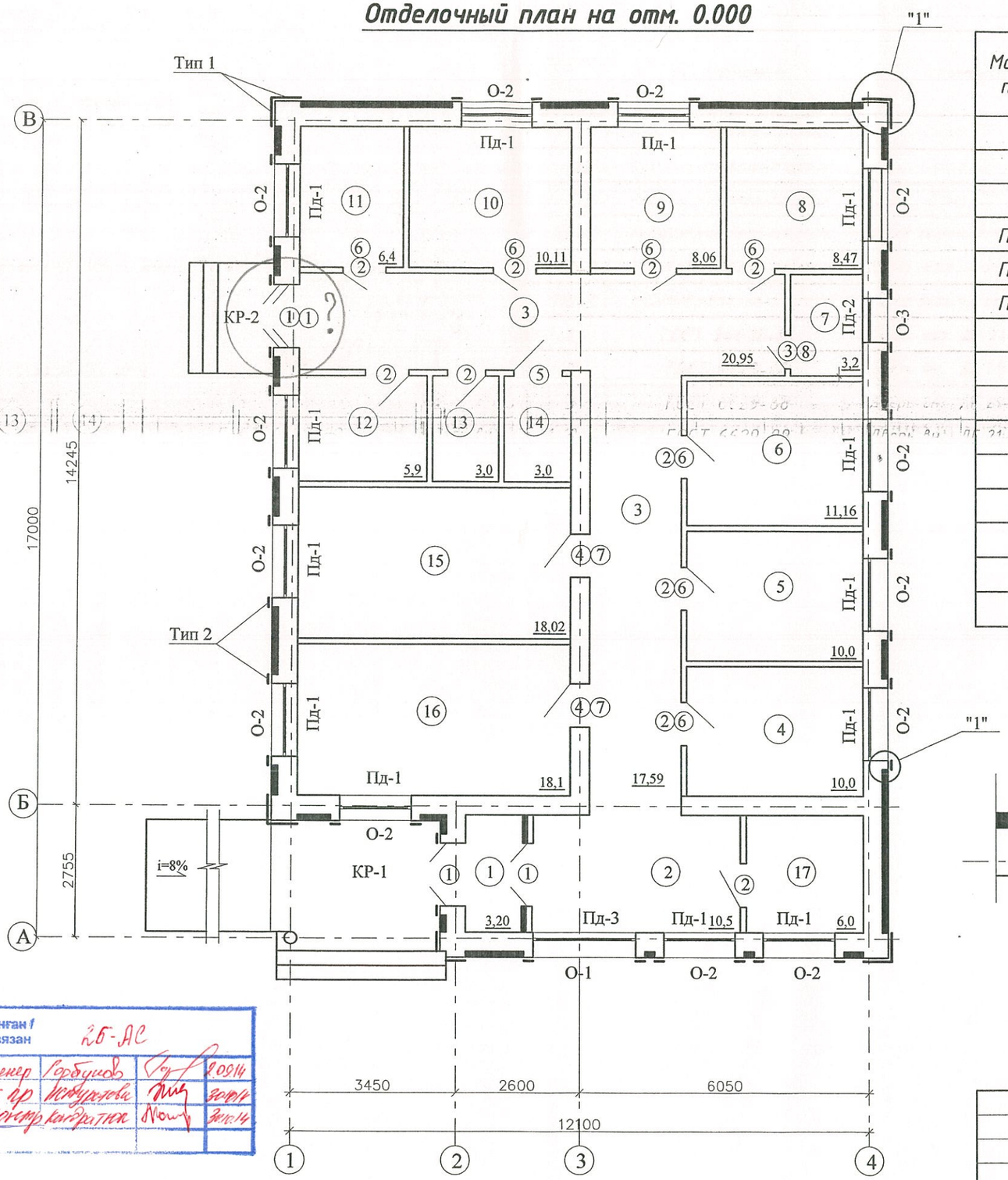

Спецификация заполнений проемов

Марка поз.	Обозначение	Наименование	К-во шт	Масса ед. кг.	Примечание
01	Индивид.металло-пластик	Окно ОР 15-21	1		3,15
02	Индивид.металло-пластик	Окно ОР 15-15	13	29,25	2,25
03	Индивид.металло-пластик	Окно ОР 15-9	1		1,35
Пд-1	Индивид.металло-пластик	Доска подоконная металл.ПД16-25-1	13		
Пд-2	Индивид.металло-пластик	Доска подоконная металл.ПД10-25-1	1		
Пд-3	Индивид.металло-пластик	Доска подоконная металл.ПД22-25-1	1		
1	ГОСТ 24698-81	Дверь нар. ДН 21-13б	4		2,73
2	ГОСТ 6629-88	Дверь вн. ДГ 21-9	10		
3	ГОСТ 6629-88	Дверь вн. ДГ 21-7	1		
4	ГОСТ 6629-88	Дверь вн. ДГ 21-10	2		
5	1.236-5 вып.3 инд.разм.	Дверь п/пож.металл.проем 1010х2075(h)	1		
6	1.136-12 вып.1	Дверная фромуга ФВ 06-09	7		
7	1.136-12 вып.1	Дверная фромуга ФВ 06-10	2		
8	1.136-12 вып.1	Дверная фромуга ФВ 06-07	1		

Условное обозночение:

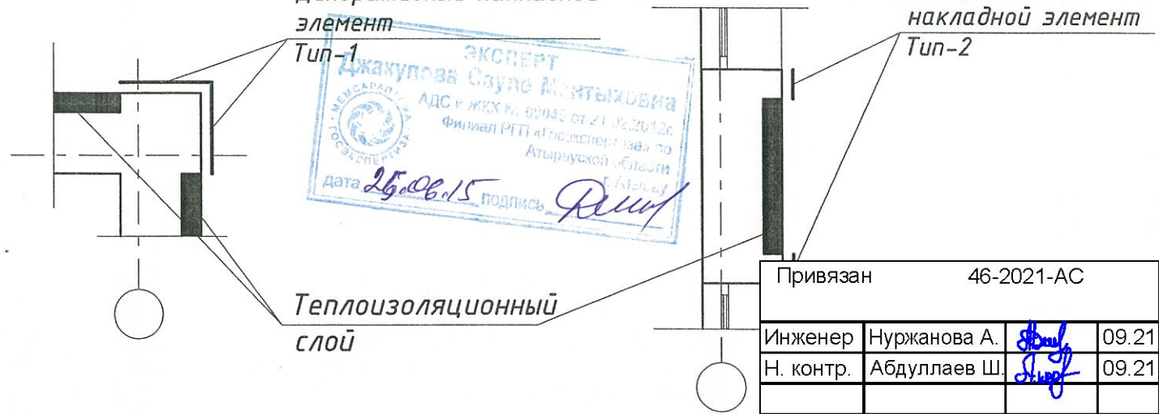

ЭКСПЕРТ Джакупова Сауле Мантыховна АДС и ЖКХ № 09045 от 21.02.2012г. Филиал РГП «Госэкспертиза» по Атырауской области г. Атырау дата 25.06.15 подпись

Привязан	46-2021-АС		
Инженер	Нуржанова А.		09.21
Н. контр.	Абдуллаев Ш.		09.21
Инв. №			

Байланган / Привязан 26-АС

Инженер	Горбунов		2.09.14
рук пр	Нагуратова		30.10.14
Н.контр	Кондратюк		30.10.14

1. Спецификаци на декоративные элементы дана на л. АС-2
2. Ведомость отделки помещений дана на л. АС-20

Привязан 187-07/09/2017-АС			
Привязал	Нургали А.		
Инв №			

Изм.	К.уч.	№ докум.	Подпись	Дата
Разработал		Ганько		
Исполнил		Бондаренко		

-АС

Разработка ПСД на строительство фельдшерского амбулаторного пункта (ФАП) в с. Жанаталап г.Атырау

Фельдшерский амбулаторный пункт (ФАП) в с. Жанаталап г.Атырау	Стадия	Лист	Листов
	РП	16	

Отделочный план на отм.0.000

АПМ ТОО "Эр-Ли" г. Атырау

Фасад 1-4

Привязан	46-2021-АС		
Инженер	Нуржанова А.		09.21
Н. контр.	Абдуллаев Ш.		09.21
Инв. №			

Привязан	187-07/09/2017-АС		
Привязал	Нургали А.		
Инв №			

Байланған / Привязан	26-АС		
Инженер	Горбунов		2.09.14
рук гр	Кашуратова		30.10.14
Н. контр	Кондратюк		30.10.14
Тұг./ Инв.: №			

Изм.	К.уч.	№ докум.	Подпись.	Дата
Исполнил	Кирьянов			

-АС

Разработка ПСД на строительство фельдшерского амбулаторного пункта (ФАП) в с. Жанаталап г.Атырау

Фельдшерский амбулаторный пункт (ФАП) в с. Жанаталап г.Атырау	Стадия	Лист	Листов
	РП	17	

Фасад 1-4

АПМ "ТОО Эр-ли" г. Атырау

Фасад В-А

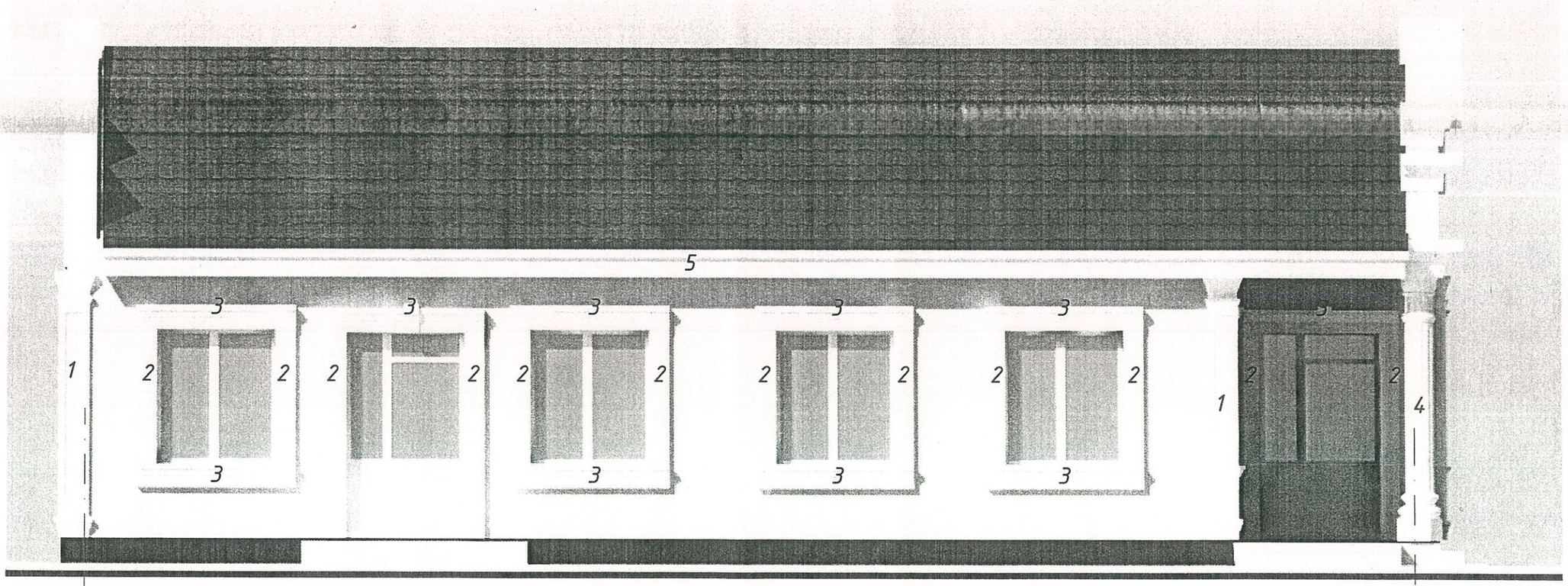

Привязан	46-2021-АС		
Инженер	Нуржанова А.		09.21
Н. контр.	Абдуллаев Ш.		09.21
Инв. №			

Привязан 187-07/09/2017-АС

Привязал	Нургали А.		
Инв №			

Байланған / Привязан 26-АС

Инженер	Горбунов		2.09.14
рук. гр	Нуржанова		30.10.14
Н.контр	Абдуллаев		30.10.14
Тұг./ Инв.: №			

-АС

Разработка ПСД на строительство фельдшерского амбулаторного пункта (ФАП) в с. Жанаталап г.Атырау

Изм.	К.уч.	№ докум.	Подпись.	Дата
Исполнил		Кирьянов		

	Стадия	Лист	Листов
Фельдшерский амбулаторный пункт (ФАП) в с. Жанаталап г.Атырау	РП	18	
Фасад В-А	АПМ "ТОО Эр-ли" г. Атырау		

Общий вид

Привязан	46-2021-АС		
Инженер	Нуржанова А.		09.21
Н. контр.	Абдуллаев Ш.		09.21
Инв. №			

Привязан	187-07/09/2017-АС		
Привязал	Нургали А.		
Инв №			

Байланған / Привязан	26-АС		
Инженер	Горбунов		2.09.14
РУК. гр	Исмуратова		30.10.14
Н.контр	Кондратюк		30.10.14
Тұг./ Инв.: №			

					-АС
Изм.	К.уч.	№ докум.	Подпись.	Дата	Разработка ПСД на строительство фельдшерского амбулаторного пункта (ФАП) в с. Жанаталап г.Атырау
Исполнил	Кирьянов				Фельдшерский амбулаторный пункт (ФАП) в с. Жанаталап г.Атырау
					Стадия: РП; Лист: 19; Листов:
					Общий вид
					АПМ "ТОО Эр-ли" г. Атырау

Ведомость отделки помещений.

Наименование или номер помещения	Вид отделки элементов интерьеров: Потолок	Площадь	Стены или перегородки	Площадь	Отделка низа стен (панель)	Площадь	Примечание
1,2,3,12,13	Затирка швов раствором, выравнивания, подготовка под высококачест. окраску. Высококачест. водоэмульсионная окраска.	61,26 ~~61,14~~	Высококач. штукатурка.	188,19	Высококач. окраска масляными красками. h=1600	96,36	
			Высококачест. водоэмульсионная окраска.	87,83	В помещении 12 в местах установки сантехники предусмотреть глазурованную плитку на высоту 1.6м, на ширину >20см по каждую сторону от умывальника	4.0	
4,5,6,16	Затирка швов раствором, выравнивания, подготовка под высококачест. окраску. Высококачест. водоэмульсионная окраска.	49,35 ~~49,26~~	Высококач. штукатурка.	151,89	В помещениях 5,6,16, в местах установки умывальников предусмотреть глазурованную плитку на высоту 1.6м, на ширину >20см по каждую сторону от умывальника	5.0	
			Высококачест. водоэмульсионная окраска.	146,89			
14	Затирка швов раствором, выравнивания, подготовка под высококачест. окраску. Известковая окраска.	3,08	Штукатурка, известковая окраска	19,53	—	—	
7,8,9,10, 11,15,17	Затирка швов раствором, выравнивания, подготовка под высококачест. окраску. Высококачест. водоэмульсионная окраска.	60,30 ~~60,26~~	Высококач. штукатурка.	204,16	—	—	
			Плитка глазурованная	204,16			

Спецификация декоративных накладных элементов

Марка поз.	Обозначение	Наименование	К-во шт	Масса ед. кг.	Прим.
Тип-1	Из торговой сети	Декоративный накладной элемант Тип-1 Lобщ; м	31,8		
Тип-2	Из торговой сети	Декоративный накладной элемант Тип-2 Lобщ; м	55,0		
Тип-3	Из торговой сети	Декоративный накладной элемант Тип-3 Lобщ; м	49,7		
Тип-4	Из торговой сети	Декоративный накладной элемант Тип-4 Lобщ; м	10,1		
Тип-5	Из торговой сети	Декоративный накладной элемант Тип-5 Lобщ; м	36,0		
Тип-6	Из торговой сети	Декоративный накладной элемант Тип-6 Lобщ; м	42,0		

ЭКСПЕРТ
Джакупова Сауле Мантыковна
АДС и ЖКХ № 0904 от 21.02.2012г.
Филиал РГП «Госэкспертиза» по Атырауской области г. Атырау
дата 25.06.15 подпись

Байланган / Привязан 26-АС

Инженер	Горбунов		2.09.14
Рук.-гр	Исмуратова		30.10.14
Н.контр	Кондратюк		30.10.14
Туг./ Инв.: №			

Привязан 187-07/09/2017-АС

Привязал	Нургали А.	
Инв №		

Изм.	К.уч.	№ докум.	Подпись	Дата
Разработал		Ганько		
Исполнил		Бондаренко		

-АС

Разработка ПСД на строительство фельдшерского амбулаторного пункта (ФАП) в с. Жанаталап г.Атырау

Фельдшерский амбулаторный пункт (ФАП) в с. Жанаталап г.Атырау	Стадия	Лист	Листов
	РП	20	

Ведомость отделки помещений.

АПМ ТОО "Эр-Ли" г. Атырау.

Привязан 46-2021-АС

Инженер	Нуржанова А.		09.21
Н. контр.	Абдуллаев Ш.		09.21
Инв. №			

План чердака

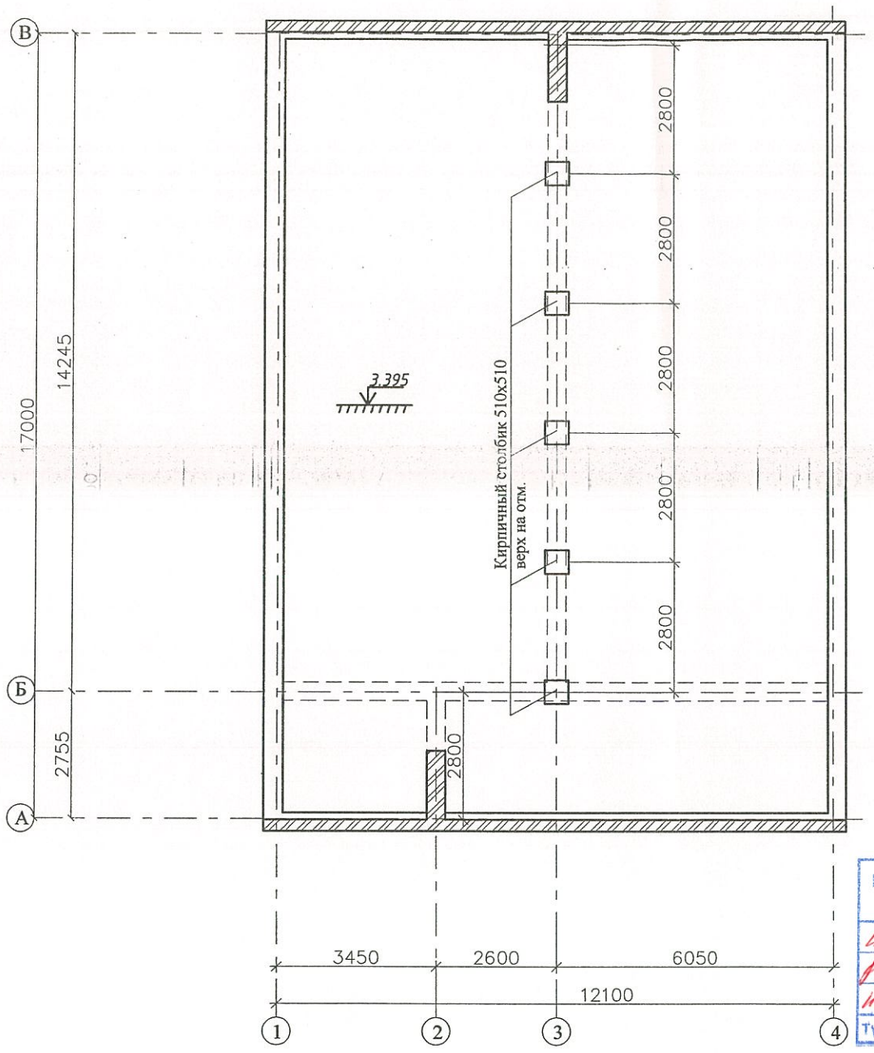

План кровли

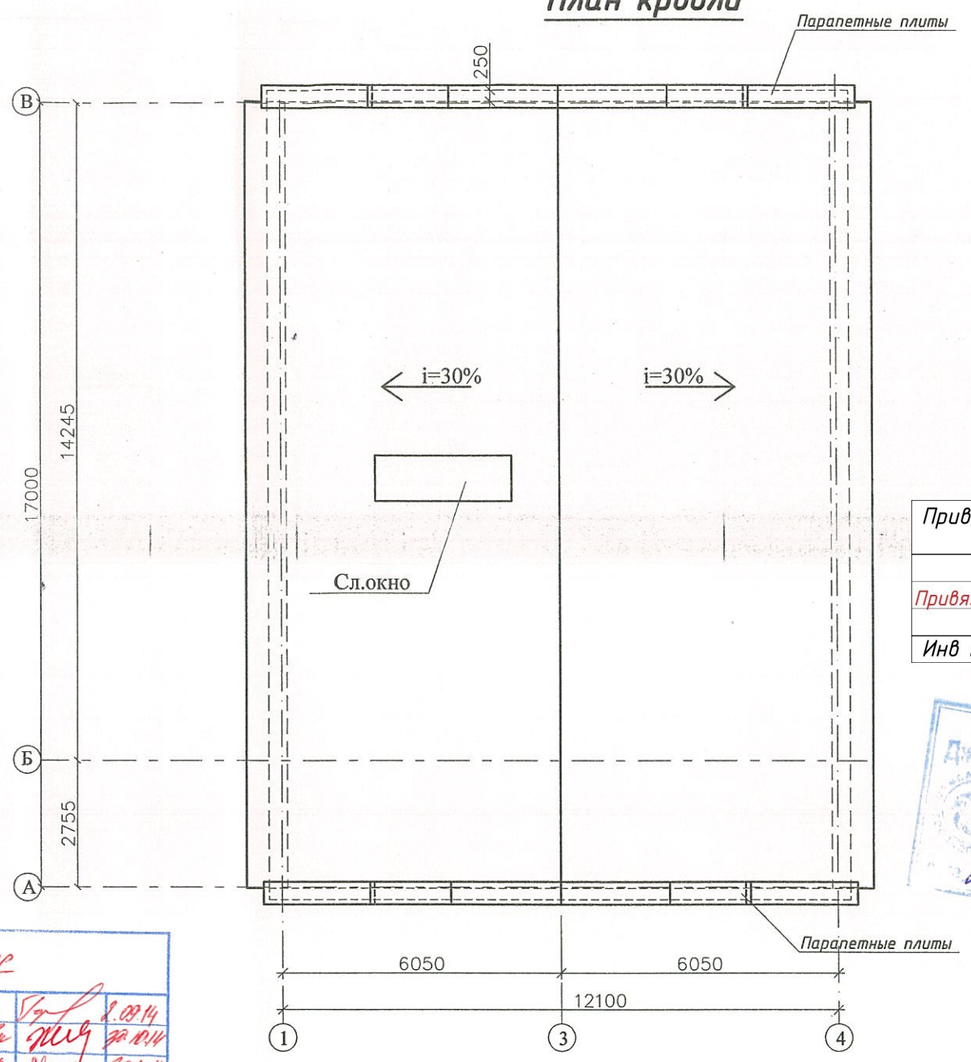

Привязан 187-07/09/2017-АС			
Привязал	Нургали А.		
Инв №			

ЭКСПЕРТ
Джагулова Сауле Мантыховна
АДС и ЖКХ № 00045 от 21.02.2012г.
Филиал РГП «Госэкспертиза» по Атырауской области
г. Атырау
25.06.15 подпись

Байланган / Привязан	26-АС		
Инженер	Горбунов		2.09.14
Рук.гр	Ж.Муратова		30.10.14
Н.контр.	Кондратюк		30.10.14
Тул/ Инв.: №			

Спецификация к схеме кровли

Марка поз.	Обозначение	Наименование	К-во шт	Масса ед. кг.	Примечание
1	1.138.1-20 в.1	Плита ж/б парапетная ПП24.4	8	195,0	
2	1.138.1-20 в.1 Инд.	Плита ж/б парапетная ПП18.4*	4	147,0	

1. Все деревянные элементы перекрытия контактирующие с кладкой обернуть двумя слоями толи.
2. Крепежные металлические элементы окрасить двумя слоями эмали ПФ 115 ГОСТ 6465-76*
3. До устройства крыши, все деревянные составляющие поверхностно обработать влаго-био-огнезащитным составом БК из расчета привеса 40кг/м³. Состав БК см. таблицу приложения 10 СНиП РК ~~2.03.11-85~~. 2.01-19-2004
4. По периметру перекрытия под цементно-песчаную стяжку уложить дополнительный слой полиэтиленовой пленки шириной 1,0 м.
5. После достижения оптимальной влажности деревянных деталей, гайки крепежных болтов до затянуть.
6. Для устройства крыши применять древесину хвойных пород не ниже 2-го сорта влажностью до 9%.
7. Используемая древесина должна удовлетворять требованиям ГОСТ 2695-83*, ГОСТ 9462-88*, ГОСТ 9463-88*.
8. Слуховое окно и круглые окна по торцам закрыть металлич по ГОСТ5336-80*

Привязан	46-2021-АС		
Инженер	Нуржанова А.		09.21
Н. контр.	Абдуллаев Ш.		09.21
Инв. №			

Изм.	К.уч.	№ докум.	Подпись	Дата
Разработал		Ганько		04/2013
Исполнил		Бондаренко		04/2013

-АС

Разработка ПСД на строительство фельдшерского амбулаторного пункта (ФАП) в с. Жанаталап г.Атырау

Фельдшерский амбулаторный пункт (ФАП) в с. Жанаталап г.Атырау	Стадия	Лист	Листов
	РП	21	

План чердака.
План кровли.

АПМ ТОО "Эр-Ли"
г. Атырау

Схема раскладки элементов крыши

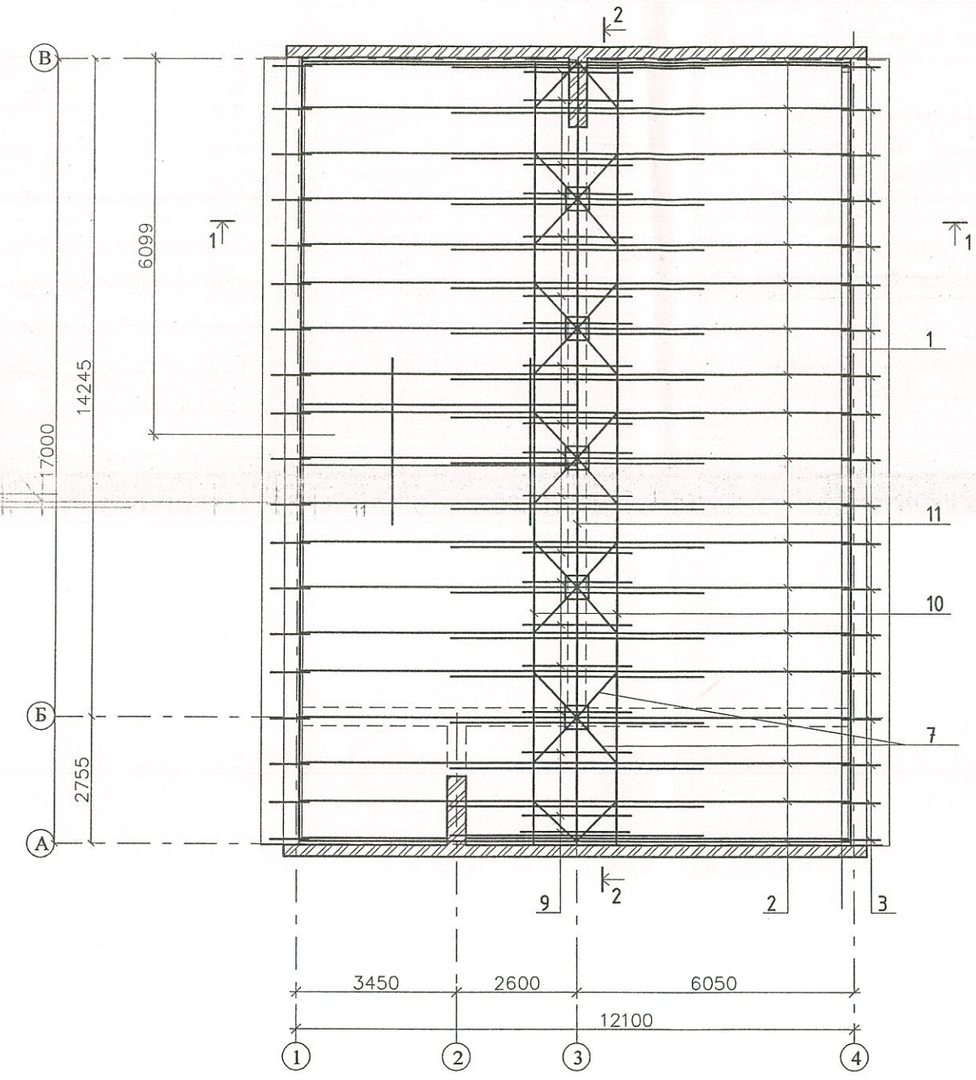

1-1

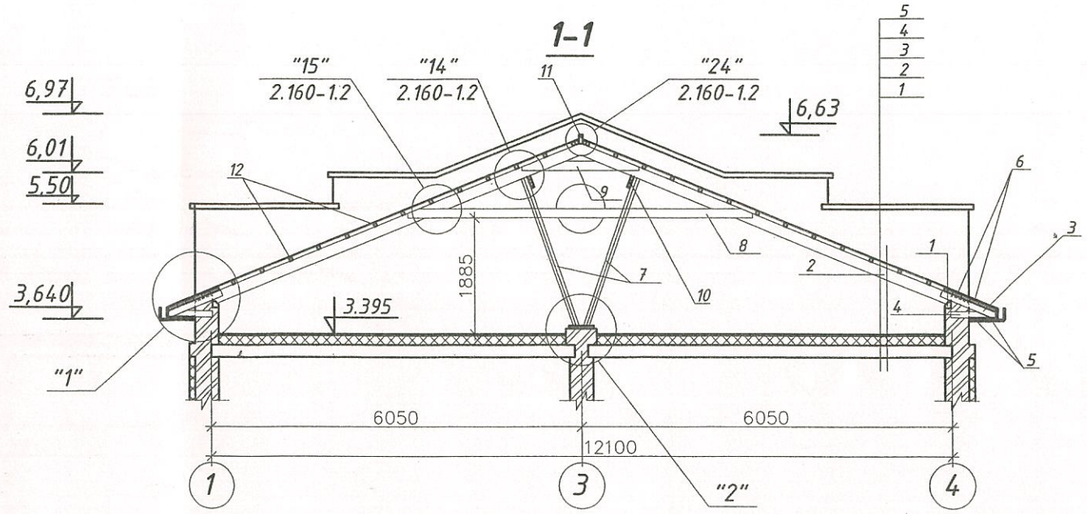

Привязан	187-07/09/2017-АС		
Привязал	Нургали А.		
Инв №			

2-2

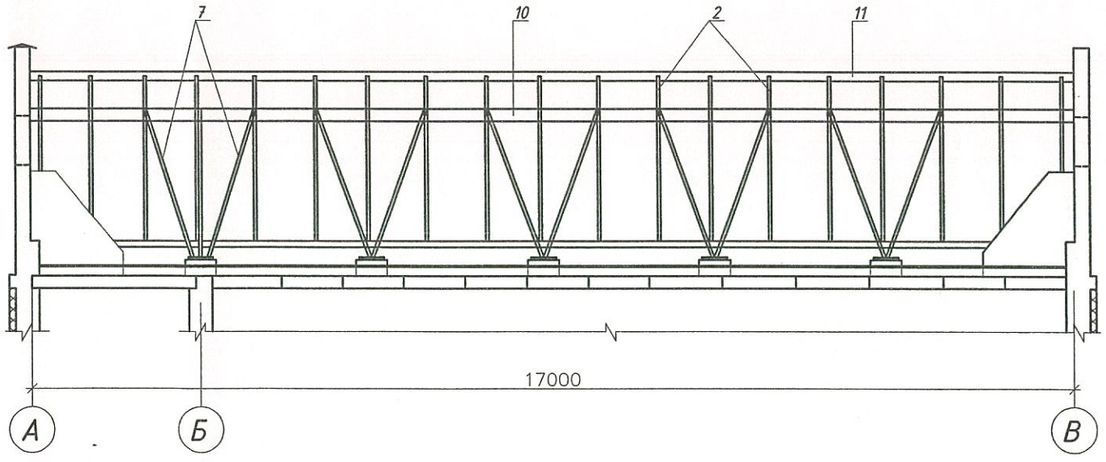

Байланған / Привязан	26-АС		
Инженер	Горбунов		2.09.14
рук. гр.	Испуратова		30.10.11
н. контр.	Кондратюк		30.10.11
Тут./ Инв.: №			

1. На схеме раскладки элементов крыши поз.12 условно не показана

Состав покрытия:

1. Панель перекрытия -220
2. Пленка полиэтиленовая на битумно- кукерсольной мастике ГОСТ 10354-82*
3. Плита теплоизоляционная минераловатная Руф БАТТС $p=150 кг/м^3$ ТУ5762-005-45757203-99 -150
4. Цементно-песчаный раствор марки М100 армированый сеткой $\frac{3\ Вр1-200}{3Вр1-200}$
5. Меаллочерепица.(Волнистые асбестоцементные листы марки

Привязан	46-2021-АС		
Инженер	Нуржанова А.		09.21
Н. контр.	Абдуллаев Ш.		09.21
Инв. №			

Изм.	К.уч.	№ докум.	Подпись	Дата	-АС		
					Разработка ПСД на строительство фельдшерского амбулаторного пункта (ФАП) в с. Жанаталап г.Атырау		
Разработал		Ганько		04/2013	Фельдшерский амбулаторный пункт (ФАП) в с. Жанаталап г.Атырау	Стадия	Лист	Листов
Исполнил		Бондаренко		04/2013		РП	22	
					Схема раскладки элементов крыши. 1-1,2-2	АПМ ТОО "Эр-Ли" г. Атырау		

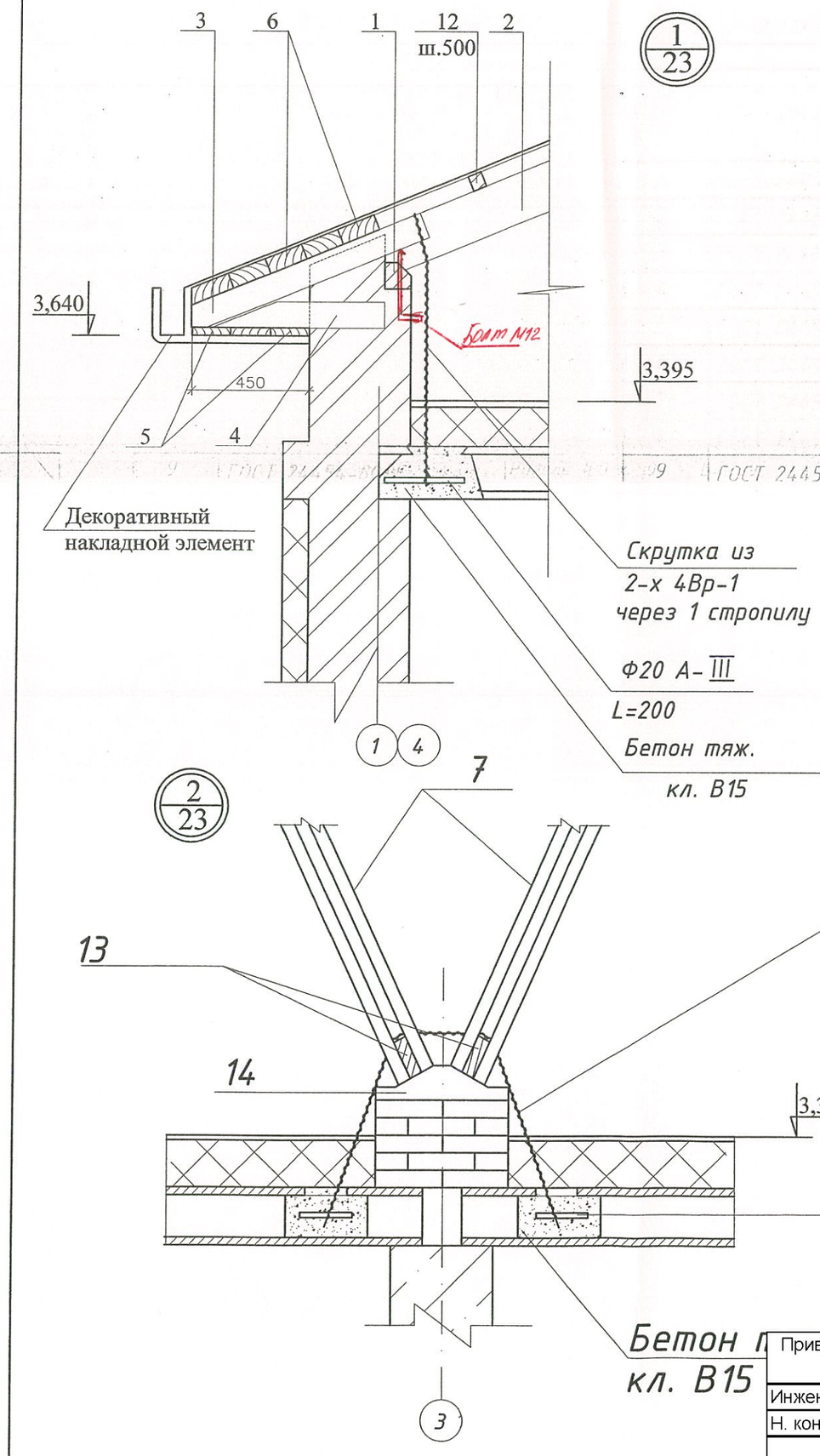

1/23

Спецификация к схеме раскладки элементов крыши

Марка поз.	Обозначение	Наименование	К-во шт	Масса ед. кг.	Примечание
1	ГОСТ 24454-80*Е	Брус 100 х 100 L общ. м	34,0		0,34 м
2	ГОСТ 24454-80*Е	Стропила 180 х 50 L=6600	40		2,38 м
3	ГОСТ 24454-80*Е	Кобылка 120 х 50 L=1000	38		0,23 м³
4	ГОСТ 24454-80*Е	120 х 50 L=700	38		0,16 м³
5	ГОСТ 24454-80*Е	Подкарнизная доска 150 х 30 L общ. м	102,0		0,046 м
6	ГОСТ 24454-80*Е	Карнизная доска 150х60 L общ. м	104,0		1,84 м³
7	ГОСТ 24454-80*Е	Раскосы 2х150х50 L=2700	24		0,97 м³
8	ГОСТ 24454-80*Е	Затяжка 150 х 50 L=5630	19		0,8 м³
9	ГОСТ 24454-80*Е	Ригель 150 х 50 L=1900	19		0,27 м³
10	ГОСТ 24454-80*Е	Прогон 180 х 50 L общ. м	34,0		0,31 м³
11	ГОСТ 24454-80*Е	Коньковая доска 150 х 50 L общ. м	17,0		0,26 м³
12	ГОСТ 24454-80*Е	Брусок 50 х 60 (h) L общ. м	476,0		1,43 м³
13	ГОСТ 24454-80*Е	Прочее деревянные детали			
14	ГОСТ 24454-80*Е	Деревянный опорный элемент	7		0,017 м
	2.160-1 вып.2	Слуховое окно	1		1,10 м³
	2.160-1 вып.2	Ходовые трапы м	21		0,3 м³
	2.160-1 вып.2	Болт М12	38		
	ГОСТ 378-76	Металлочерепица ~~или листы асбесто-цем. волнистые обыкновенного проф. марки ВО~~			249,0

Байланған / Привязан 26-ЖС

Инженер	Гарбунов		2.09.14
Рук гр.	Нургалиева		
Н.контр.	Кенжалина		

Тұс./ Инв.: №

Привязан 187-07/09/2017-АС

Привязал	Нургали А.		
Инв №			

Привязан	46-2021-АС		
Инженер	Нуржанова А.		09.21
Н. контр.	Абдуллаев Ш.		09.21
Инв. №			

Изм.	К.уч.	№ докум.	Подпись	Дата
Разработал		Ганько		04/2013
Исполнил		Бондаренко		04/2013

-АС

Разработка ПСД на строительство фельдшерского амбулаторного пункта (ФАП) в с. Жанаталап г.Атырау

Фельдшерский амбулаторный пункт (ФАП) в с. Жанаталап г.Атырау	Стадия	Лист	Листов
	РП	23	
Детали "1","2"	АПМ ТОО "Эр-Ли" г. Атырау		

План расположения сантехники

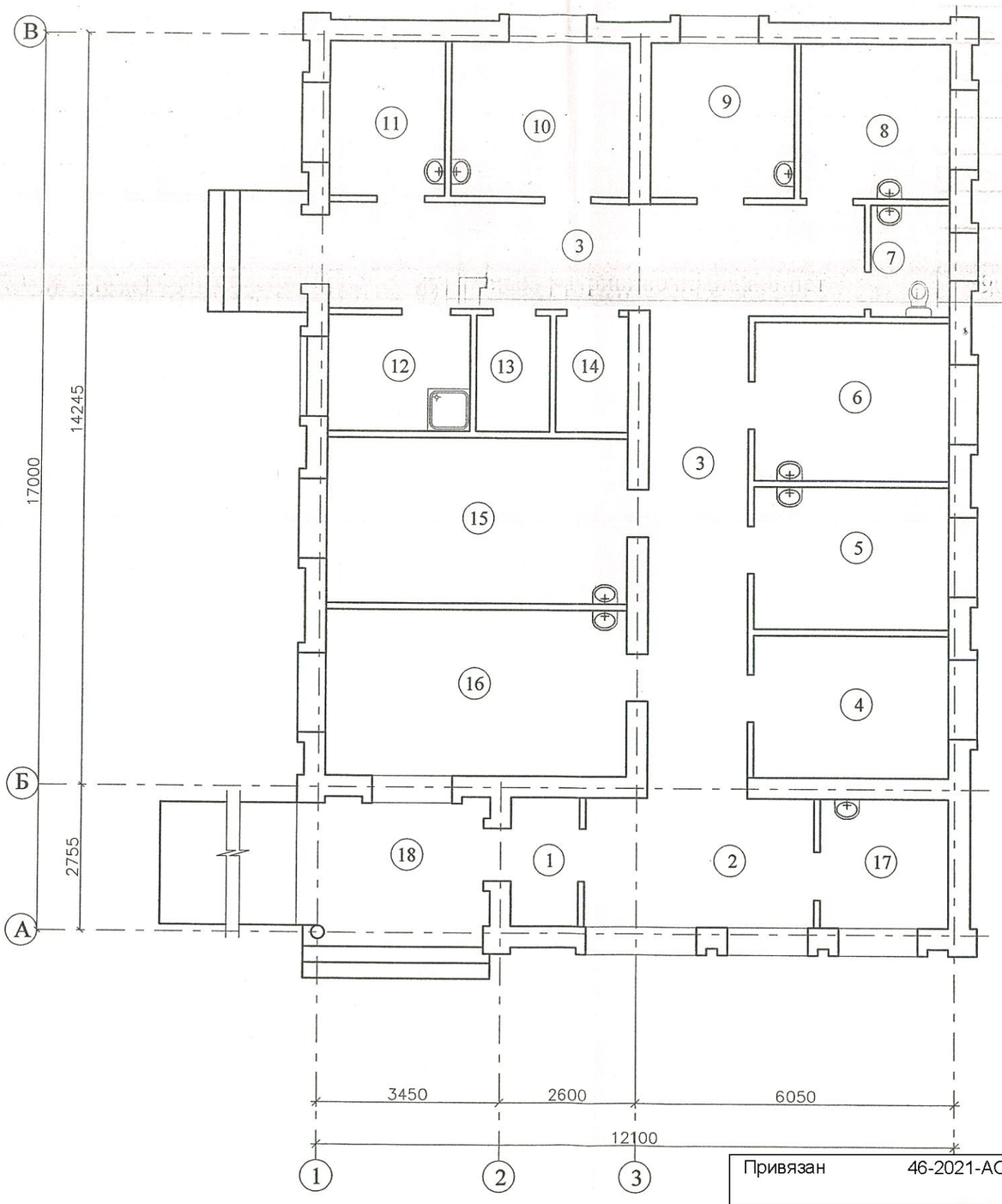

Экспликация помещений

№ помещения	Наименование	Площадь м²
1	Тамбур	3,20
2	Вестибюль с гардеробной	10,5
3	Коридор	38,54
4	Кабинет информатизации	10,04
5	Кабинет акушерки	10,04
6	Кабинет фельдшера	11,16
7	С/у	3,2
8	Кабинет химизатора	8,47
9	Прививочный кабинет	8,06
10	Стерилизационная	10,11
11	Кабинет забора мокроты	6,41
12	Бытовое помещение	5,94
13	Инвентарная	3,08
14	Электрощитовая	3,08
15	Процедурная	18,05 ~~18,2~~
16	Смотровая	18,11
17	Каб.временного мед.отхода	6,0
18	Вход	8,6

Байланған / Привязан 25-АС

Инженер	Горбунов		2.09.14
Рук гр.	Искуратова		30.10.14
Н.контр.	Кондратюк		30.10.14
Туг./ Инв.: №			

Привязан 187-07/09/2017-АС

Привязал	Нургали А.		
Инв №			

Привязан	46-2021-АС		
Инженер	Нуржанова А.		09.21
Н. контр.	Абдуллаев Ш.		09.21
Инв. №			

Изм.	К.уч.	№ докум.	Подпись	Дата
Разработал		Ганько		04/2013
Исполнил		Бондаренко		04/2013

-АС

Разработка ПСД на строительство фельдшерского амбулаторного пункта (ФАП) в с. Жанаталап г.Атырау

Фельдшерский амбулаторный пункт (ФАП) в с. Жанаталап г.Атырау

Стадия	Лист	Листов
РП		

План расположения сантехники

АПМ ТОО "Эр-Ли" г. Атырау

Ведомость основных комплектов чертежей

Том	Марка	Наименование	Примечание
Том 1	ПП	Паспорт проекта	
Том 2	ПЗ	Общая пояснительная записка	
Том 3	ГП	Генеральный план	
Том 4	АС	Архитектурно–строительные решения. Здание школы	
Том 5	НВК	Наружные сети водоснабжения и канализации	
Том 6	ЭСН	Электроснабжение. Наружное электроосвещение	
Том 7	СД	Сметная документация	
Том 8	ПОС	Проект организации строительства	

Ведомость ссылочных и прилагаемых документов

Обозначение	Наименование	Примечание
	Ссылочные документы:	
СН РК 5.01–02–2013	"Основания зданий и сооружений"	
СН РК 3.02–07–2014 СП РК 3.02–107–2014	Общественные здания и сооружения	
СН РК 1.03–05–2011	"Охрана труда и техника безопасности в строительстве"	
СН РК 2.02–01–2014	Пожарная безопасность зданий и сооружений	
СН РК 2.01–01–2013	Защита строительных конструкций от коррозии.	
СН РК 5.03–07–2013	Несущие и ограждающие конструкции	
	Прилагаемые документы:	
	Заключение об инженерно–геологических условиях	

Ведомость рабочих чертежей основного комплекта АС

Лист	Наименование	Примечание
АС–1	Общие данные (начало)	
АС–2	Общие данные (окончание)	
АС–3	План котлована. Разрез 1–1	

Схема блокировки

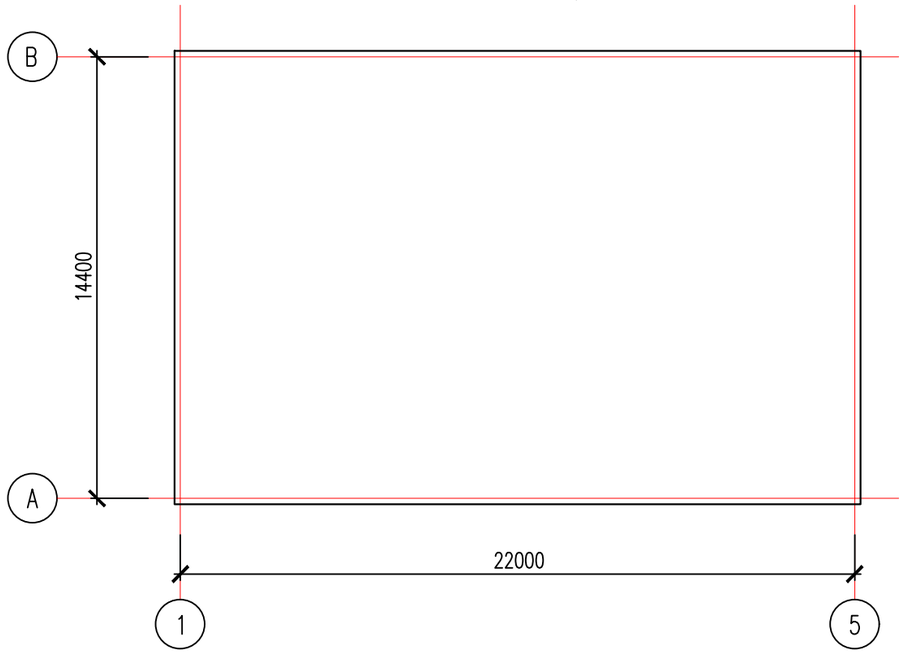

Рабочий проект «Привязка ПСД на строительство ФАП в мкр. Оркен с. Аккистау Исатайского района» разработан в соответствии с действующими на территории Республики Казахстан нормами и правилами и предусматривает мероприятия обеспечивающие взрыво–пожаро–безопасность, исключающие вредные воздействия на окружающую среду и воздушный бассейн, а так же предупреждающие чрезвычайные ситуации природного и техногенного характера.

Главный архитектор проекта:

Изм.	Кол.уч.	Лист	N°док.	Подпись	Дата	46–2022 АС		
						Привязка ПСД на строительство ФАП в мкр. Оркен с. Аккистау Исатайского района		
ГИП		Намет К.С				Котлован	Стадия: РП	Лист: 1 / Листов: 5
Разработал		Ибрагимов С.				Общие данные (начало)	ТОО г. Шымкент – 2022г.	
Н.контроль		Намет К.С						

Согласовано

Взам. инв. N

Подп. и дата

Инв. N подл.

Копировал

Формат А3

Общая часть

Рабочий проект разработан на основании:

– Договора за №2020–27 от 22.05.2020 года на разработку проектно–сметной документации;

– Задания на проектирование, утвержденное ГУ «Управление строительства Акмолинской области» от XX.XX.2021 года;

– Архитектурно–планировочного задания №KZ91VUA00397499 от 06.04.2021 года, выданное ГУ «Отдел архитектуры и градостроительства города Кокшетау»;

– Постановления акима города Кокшетау за №А–5/921 от 13.05.2021 года;

– Технических условий на телефонизацию за №2261 от 26.04.2021 года, выданные ЦРДТ – филиал АО «Казахтелеком»;

– Технических условий на электроснабжение б/н от 15.07.2021 года, выданные ГУ «Отдел ЖКХ ПТ и АД города Кокшетау»;

– Технических условий на теплоснабжение за №Т–466 от 20.04.2021 года, выданные ГКП на ПХВ «Кокшетау жылу» при акимате города Кокшетау;

– Технических условий на водоснабжение и канализацию за №8–2–107 от 28.04.2021 года, выданные ГКП «Кокшетау Су Арнасы»;

– Технического отчета по инженерно–геологическим изысканиям, выполненный ТОО «NS–Company» в мае 2021 года;

– Топографической съемки, выполненной ТОО «Топоэксперт» в мае 2021 года.

Типовой проект отвечает требованиям строительных норм и правил и основывается на техническом задании и дополнений к нему, внесенных Заказчиком при согласовании рабочего проекта.

Способ строительства – подрядный.

Источник финансирования – бюджетные средства.

В соответствии с Приказом Министра национальной экономики Республики Казахстан от 28 февраля 2015 года №165 «Об утверждении Правил определения общего порядка отнесения зданий и сооружений к технически и (или) технологически сложным объектам» объект относится – II (нормального) уровня ответственности.

Характеристика площадки строительства

Климат района резкоконтинентальный, аридный. Контитнентальность и аридность климата появляется в резких температурных констрастах дня и ночи, зимы и лета, в быстром переходе от зимы к лету при коротком весеннем природе.

В соответствий по СП РК 2.04–01–2017 район изысканий расположен в IV климатическом районе, подрайон Г.

Снеговая нагрузка – I район, 0,8 кПа (80кгс/м2).

Ветровой напор – IV район, 0,77 кПа (77кгс/м2).

Район по толщине стенки гололеда – II, 5мм.

Отрицательные среднемесячные температуры воздуха за многолетний период наблюдаются в течение четырех месяцев – с декабря по март.

Многолетняя среднегодовая температура воздуха положительна и составляет от +9,4 до +9,7°С. Самый холодный месяц январь со среднемесячной многолетней температурой от -7,5 до -8,9°С. Абсолютный минимум может достигать -37,9°С. .Расчетная температура воздуха наиболее холодных суток обеспеченностью 0,98 от -30,7 до -31,7°С. Расчетная температура самой холодной пятидневки обеспеченностью 0,98 от -27,3 до -28,3°С. Средняя годовая амплитуда температуры воздуха 10,7-11,1°С. Отопительный период длится с 18 октября до 8 апреля. Самый жаркий месяц июль со среднемесячной температурой воздуха от +26,8 до +27,5°С, значения максимальных температур воздуха могут достигать +44,7°С. Средняя максимальная температура наиболее теплого месяца (июля) от +33,4 до +34,5°С.

Литологическое строение

На территории изысканий выделено два комплекса пород по геолого–генетическим признакам, в которых по литологическим и физико–механическим свойствам выделено три инженерно–геологических элементов.

ИГЭ–1. Почвенно–растительный слой. Мощность 0,1–0,2м.

ИГЭ–2. Суглинок четвертичный легкий песчанистый, в толще суглинка встречаются прослои и линзы песков тонкозернистых. Консистенция – твердый. Мощность до 2,2м.

ИГЭ–3. Глина четвертичная легкая песчанистая, местами с прослоями и линзами супеси песчанистой, плотная. Консистенция–твердый. Мощность до 3,0м.

Район не сейсмоактивен – СП РК 2.03–30–2017.

Засоленность и агрессивность грунтов

Цемент	Степень агрессивного воздействия сульфатов в грунтах на бетон. Показатель агрессивности грунта с содержанием сульфатов в пересчете на ионы SO_4^{2-}=1050-5050мг/кг. Марка бетона по водопроницаемости		
	W4	W6	W8
Портландцемент по ГОСТ 10178-85	От средне до сильноагрессивной	От слабо до сильноагрессивной	От неагрессивной до сильноагрессивной
Портландцемент по ГОСТ 10178-85 с содержанием в клинкере C_3S – не более 65%, C_3A – не более 7%, C_3A+C_4AF – не более 22% и шлакопортландцемент	От неагрессивной до сильноагрессивной	От неагрессивной до среднеагрессивной	От неагрессивной до слабоагрессивной
Сульфатостойкие цементы по ГОСТ 22266	Неагрессивная	Неагрессивная	Неагрессивная

Коррозионная активность грунтов по отношению к углеродистой стали определялась лабораторными методами и на описываемом участке высокая – удельное электрическое сопротивление до 20 Ом*м (ГОСТ 9.602–2016).

Коррозионная активность грунтов по отношению к свинцовой оболочке кабеля на описываемом участке низкая (pH=7,3–7,5).

Коррозионная активность грунтов по отношению к алюминиевой оболочке кабеля по содержанию хлориона на описываемом участке высокая.

Грунты насыщении водой проявляют просадочные свойства. Грунты по величине коэффициентов относительной просадочности при нагрузке от 0,5 до 3,0кг/см2 колеблются от слабо до сильнопросадочных. Начальное просадочное давление колеблется в пределах 0,1–1,1кг/см2 (98–107,8кПа). Величина суммарной просадки от собственного веса составляет не более 5см, мощность просадочности до 5,0м. Тип грунтовых условий по просадочноти – I.

Грунты относятся к сильножимаемым, при насыщений водой модуль деформации Е колеблется в пределах 1–3 МПа.

Защита строительных конструкций от коррозии

Защита строительных конструкций от коррозии разработана в соответствии с требованиями СН РК 2.01–01–2013 «Защита строительных конструкций от коррозии».

Деревянные конструкции и столярные изделия обрабатываются специальными составами для защиты от гниения и возгорания.

Все металлические элементы окрашиваются масляными красками и антикоррозийными эмалями. Окрашиваемая поверхность должно быть предварительно очищена от ржавчины, окалины и грязи.

Закладные детали покрыть слоем цементно–песчаного раствора толщиной 10мм. Защитный слой арматуры монолитных конструкций соответствует требованиям СП РК 3.04–102–2014 «Проектирование бетонных и железобетонные конструкции гидротехнических сооружений».

Против сульфатной агрессии грунтов, все бетонные и железобетонные конструкции, соприкасающиеся с грунтом, выполнить на сульфатостойком цементе с водонепроницаемостью W8, по морозостойкости F200. Боковые поверхности фундаментов и наружные стены подвала обмазать горячим битумом за 2 раза. Против хлорной агрессий грунтов в основании фундаментов выполнить щебеночную подготовку, пропитанный горячим битумом до полного насыщения.

Перечень видов работ для которых необходимо составлять акты освидетельствования скрытых работ:

– устройство подготовки основания фундаментов (соответствие характеристик грунтов основания проектным);

– бетонирование монолитных и железобетонных конструкций;

Изм.	Кол.уч.	Лист	N°док.	Подпись	Дата	46–2022 АС		
						Привязка ПСД на строительство ФАП в мкр. Оркен с. Аккистау Исатайского района		
ГИП		Намет К.С				Котлован	Стадия: РП; Лист: 2; Листов: 5	
Разработал		Ибрагимов С.				Общие данные (окончание)	ТОО г. Шымкент – 2022г.	
Н.контроль		Намет К.С						

Копировал Формат А3

Согласовано

Взам. инв. N

Подп. и дата

Инв. N подл.

План котлована

0.000=37.75

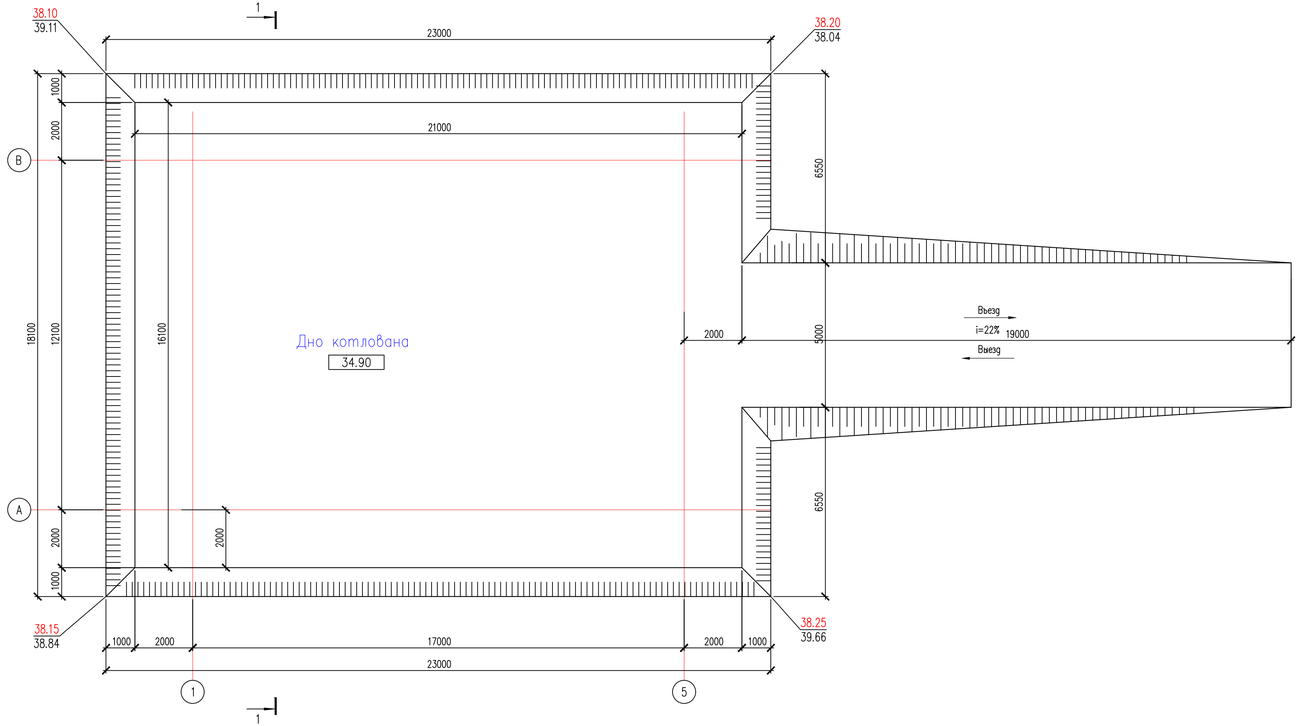

Разрез 1 – 1

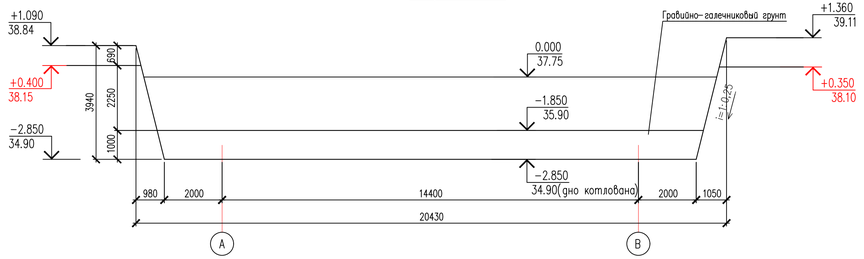

Общие примечания к плану котлована

За относительную отметку 0,000 принят уровень чистого пола проектируемого здания что соответствует абсолютной отметке на местности -8,450.

В результате анализа частных значений показателей физико-механических свойств грунтов, определенных лабораторными и полевыми методами, с учетом данных о геологическом строении и литологических особенностях грунтов, в пределах изученной толщи грунтов до глубины 5,0 м (сверху вниз) выделены четыре инженерно-геологических элемента (ИГЭ), описание которых приводится ниже:

ИГЭ-1. Почвенно-растительный слой. Мощность 0,1-0,2м.

ИГЭ-2. Суглинок четвертичный легкий песчанистый, в толще суглинка встречаются прослои и линзы песков тонкозернистых. Консистенция – твердый. Мощность до 2,2м.

ИГЭ-3. Глина четвертичная легкая песчанистая, местами с прослоями и линзами супеси песчанистой, плотная. Консистенция-твердый. Мощность до 3,0м.

Район не сейсмоактивен – СП РК 2.03-30-2017.

Коррозионная активность грунтов по отношению к углеродистой стали определялась лабораторными методами и на описываемом участке высокая – удельное электрическое сопротивление до 20 Ом. ГОСТ 9.602-2016

Коррозионная активность грунтов по отношению к свинцовой оболочке кабеля на описываемом участке низкая.

Коррозионная активность грунтов по отношению к алюминиевой оболочке кабеля по содержанию хлорионa на описываемом участке высокая.

Грунты при насыщении водой проявляют просадочные свойства. Грунты по величине коэффициентов относительной просадочности при нагрузке от 0,5 до 3,0кг/см2 колеблются от слабо до сильнопросадочных. Начальное просадочное давление колеблется в пределах 0,1-1,1кг/см2. Величина суммарной просадки от собственного веса составляет не более 5 см, мощность просадочной толщи до 5м. Тип грунтовых условий по просадочности – I

Грунты относятся к сильножимаемым, при насыщении водой модуль деформации Е колеблется в пределах 1-3Мпа.

В четвертичных отложениях отмечаются горизонты подземных вод, залегающие в современных, хвалынских, хазарских и бакинских образованиях. В них отсутствуют выдержанные по мощности и простиранию водоупорнящимаемые слои, разделяющие водоносные горизонты, и поэтому они гидравлически связаны между собой.

Грунтовые воды, содержащиеся в современных отложениях, имеют ограниченное распространение, находясь только в поймах рек, где они приурочены к отложениям сороб, соленых озер и лиманов. Водоносными являются суглинки и супеси, пески мелкие и пылеватые.Дебит скважин и колодцев не превышает 0,001-0,05л/с. Воды сильно минерализованы и соответствует группе рассолов. Глубина залегания до 3-5м.

Большое значение в питании грунтовых вод имеют атмосферные осадки, выпадающие в холодный период года (ноябрь-май). Величина инфильтрационного питания зависит не только от количества осадков, но и от глубины залегания грунтовых вод.

Согласно плану фундамента выносятся оси здания на площадке строительства. Снимаются верхние насыпные грунты под проектируемым пятном и вывозится. Принимать этот слой в качестве обратной засыпки пазух котлована, подготовки под полы категорический запрещается!

Отрыть котлован до отметки 34,90 с размерами согласно плана котлована. Высоту выемки грунта см. на разрезах 1-1.

После устройства котлована и составления акта освидетельствования скрытых работ (соответствие отметки дна котлована и характеристик грунтов проектным), в виду низкой несущей способности грунтов, в пределах верхней зоны просадки выполнить подушку из послойно уплотненного гравийно-галечникового грунта минимальной толщиной 1,0 м, методом послойной укатки катками (5-7 ездок по одному следу) при оптимальной влажности грунта. Толщина укатываемого слоя не должна превышать 15-20см. Плотность сухого грунта по всей толщине уплотненной подушки должна быть не менее 2.21 г/см^3.

Выполняется обратная засыпка пазух фундамента и устройство подготовки под полы из местного грунта с послойным уплотнением при оптимальной влажности грунта. Плотность не менее 1.65 г/см^3.

По всеми периметру здания выполнить асфальтобетонную отмостку шириной 1,5м без бортового камня.

Под фундаментами выполняется подготовка из щебня, пропитанного битумом, шириной на 10см шире подушки фундаментов с каждой стороны и толщиной 10см.

Работы по выполнению земляных работ вести в соответствии с указаниями СН РК 5.01-02-2013 "Основания зданий и сооружений"; СН РК 1.03-05-2011 "Охрана труда и техника безопасности в строительстве"; СН РК 5.03-07-2013 "Несущие и ограждающие конструкции".

Угол откоса котлована

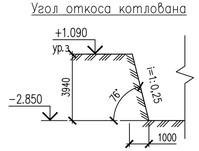

Наименование	Ед. изм.	Кол-во
Разработка котлована учтена от ч.а.	м^3	1510,29
Устройство въезда	м^3	257,60
Гравийно-галечниковый грунт	м^3	347,46
Обратная засыпка под полы	м^3	822,42

Изм.	Кол.уч.	Лист	N°док.	Подпись	Дата	46-2022 АС		
						Привязка ПСД на строительство ФАП в мкр. Оркен с. Аккистау Исатайского района		
ГИП		Намет К.С				Котлован	Стадия: РП	Лист: 2	Листов: 5
Разработал		Ибрагимов С.				Общие данные (окончание)	ТОО г. Шымкент – 2022г.	
Н.контроль		Намет К.С						

Согласовано

Взам. инв. N

Подп. и дата

Инв. N подл.

Копировал

Формат А3-3