Приложение 2 к перечню
некоторых приказов в сфере строительной
деятельности, в которые
вносятся изменения и дополнения

Утвержден
приказом Министра
по инвестициям и развитию
Республики Казахстан
от 24 апреля 2017 года № 234

Акт приемки объекта в эксплуатацию

«19» июля 2021 года

Заказчик **ГУ «Отдел строительства города Усть-Каменогорска», 070004, Республика Казахстан, Восточно-Казахстанская область, город Усть-Каменогорск, улица Казахстан, 27, руководитель Кенесбаев Дидар Мухтарбекович**

фамилия, имя отчество (при наличии) – для физических лиц, наименование организации – для юридических лиц, почтовый индекс, область, город, район, населенный пункт, наименование улицы, номер дома/здания (стационарного помещения)

на основании:

Декларации о соответствии (прилагается) от **«12» июля 2021 года ТОО «Service СМУ», Восточно-Казахстанская область, г. Усть-Каменогорск, Самарское шоссе, 29 лицензия №14010808 от 21.02.2014 года. БИН 081040020183**

дата подписания декларации, наименование подрядной (генподрядной) организации, фамилия, имя, отчество (при наличии) руководителя, юридический адрес, БИН, телефон

Заключения о качестве строительно-монтажных работ (прилагается) от **«12» июля 2021 года, ТОО «КВК Строй Групп», эксперт Жанекенов Б. У., аттестат №KZ94VJE00031291 от 12.10.2017 года**

дата подписания заключения, наименование организации, фамилия, имя, отчество (при наличии) экспертов технического надзора, № и дата получения аттестатов, БИН, телефон

Заключения о соответствии выполненных работ проекту (прилагается) от **«12» июля 2021 года, ТОО «Аван Гард Проект Инжиниринг», эксперт Гармаш О.В. аттестат №KZ49VJE00019685 от 23.08.2016 года**

дата подписания заключения, наименование организации, фамилия, имя, отчество (при наличии) экспертов технического надзора, № и дата получения аттестатов, БИН, телефон

произведя осмотр готовности предъявленного подрядчиком (генеральным подрядчиком) к приемке в эксплуатацию объекта: **«Строительство четырех 12-ти этажных и пяти 16-ти этажных жилых домов III класса проживания по пр. К. Сатпаева в г. Усть-Каменогорске. Благоустройство территории. Инженерные сети». Вид строительства – новое строительство, уровень ответственности - II (нормальный) уровень ответственности (технический сложный)**

наименование объекта и вид строительства (новое, расширение, реконструкция, техническое перевооружение, модернизация, капитальный ремонт)

по адресу: **Республика Казахстан, Восточно-Казахстанская область, город Усть-Каменогорск, проспект К. Сатпаева**

(область, район, населенный пункт, микрорайон, квартал, улица, номер дома (корпуса)

проверив комплектность исполнительной технической документации, в том числе посредством электронного модуля исполнительной технической документации « » _____ 20__ года, дата ознакомления документации подтверждает что:

1. Строительство объекта осуществлено на основании:
1) правоустанавливающего документа на земельный участок **Постановление №3705 от 11.09.2017, №5084 от 11.12.2017 года Акимата города Усть-Каменогорска**
документ, подтверждающий наступление юридических фактов (юридических составов), на основании которых возникают, изменяются или прекращаются права на земельный участок, в том числе договоры, решения судов, правовые акты исполнительных органов, свидетельство о праве на наследство, передаточный акт или разделительный баланс при реорганизации негосударственных юридических лиц, владеющих земельным участком на праве собственности или выкупивших право временного возмездного землепользования (аренды).

Либо решения о реконструкции (перепланировке, переоборудовании) помещений (отдельных частей) существующих зданий от
"___"_____20___года
№_____;
наименование органа вынесшего решение

2) талона о приемке уведомления о начале или прекращении осуществления деятельности или определенных действий **ГУ «Управление Государственного архитектурно-строительного контроля Восточно-Казахстанской области» № от года**
наименование органа принявшего уведомление, дата выдачи талона

3) проекта (проектно-сметной документации) **ТОО «Аван Гард Проект Инжиниринг» №АВ/18-08.18**
наименование проектной организации, номер проекта

утвержденного (й) **приказом ГУ «Отдел Строительства города Усть-Каменогорск» № 7 от 21.02.2020 года на основании заключения ТОО «ЭКСПЕРТТЕХСТРОЙ» от 21.02.2020 года № ЭТС-0015/20**
наименование организации утвердившей (переутвердившей) проект и дата утверждения

2. Строительно – монтажные работы осуществлены в сроки:
начало работ **август 2020 г.;**
месяц, год
окончание работ **июль 2021 г.;**
месяц, год
при продолжительности строительства:
по норме или по проекту организации строительства, **2,5** месяцев;
фактически, **20** месяцев;

3. Объект (комплекс) имеет следующие основные технико – экономические показатели (мощность, производительность, производственная площадь, протяженность, вместимость, объем, пропускная способность, провозная способность, число рабочих мест и тому подобное, заполняется по всем объектам (кроме жилых домов) в единицах измерения соответственно целевой продукции или основным видам услуг):

Мощность, производительность и так далее	*Единица измерения*	*По проекту*		*Фактически*	
		общая (с учетом ранее принятых)	*в том числе пускового комплекса или очереди*	*общая (с учетом ранее принятых)*	*в том числе пускового комплекса или очереди*
Тепловая мощность	МВт	16,49993	-	16,49993	-
Расчетный расход воды	м3/ч	5,16	-	5,16	-
Расчетный расход бытовых стоков	м3/ч	12,88	-	12,88	-

Выпуск продукции (оказания услуг), предусмотренной проектом в объеме, соответствующем нормам освоения проектных мощностей в начальный период не предусмотрен

факт начала выпуска продукции с указанием объема

Жилой дом имеет следующие показатели:

Показатели	*Единица измерения*	*По проекту*	*Фактически*
Общая площадь	метр в квадрате (далее–м2)	-	-
Число этажей	этаж	-	-
Общий строительный объем	метр в кубе (далее–м3)	-	-
В том числе подземной части	м3	-	-

Показатели	*По проекту*			*Фактически*		
	число квартир	*площадь квартир, м2*		*число квартир*	*площадь квартир, м2*	
		общая	*жилая*		*общая*	*жилая*
Всего квартир, в том числе: однокомнатных двухкомнатных трехкомнатных четырехкомнатных и более	-	-	-	-	-	-

4. Технологические и архитектурно-строительные решения по объекту характеризуются следующими данными:

Генеральный план

В жилой зоне предусмотрены следующие типы и этажность жилой застройки:

- жилая застройка многоэтажными жилыми домами (12 этажными) – 4 шт;
- жилая застройка жилыми домами повышенной этажности (16 этажными) – 5 шт.

Жилая зона микрорайона не пересекается автомобильными дорогами общего пользования.

Общественные зоны размещены вдоль местных проездов. В общественных зонах размещены открытые автостоянки.

Выполнено устройство улично-дорожной сети представленной местными проездами и пешеходными коммуникациями, в увязке с планировочной структурой прилегающей территории, для обеспечения транспортных связей между объектом и остальными функциональными зонами города.

Улично-дорожная сеть выполнена с учётом функционального назначения проездов пешеходных коммуникаций, интенсивного автотранспортного и пешеходного движения, организации территории микрорайона.

В жилой и общественной зонах выполнены пешеходные пути. На пешеходных путях отсутствуют вертикальные препятствия, препятствующие перемещению маломобильных групп населения, продольные уклоны пешеходных путей соответствуют нормативным требованиям. При пересечении пешеходных коммуникаций с проездами предусмотрено устройство бордюрного пандуса, для обеспечения спуска маломобильных групп населения с покрытия тротуара на уровень дорожного покрытия.

На территории площадок общего пользования установлены малыы формы архитектуры и игрового оборудования.

Для озеленения территории объекта использованы рядовые и групповые посадки деревьев и кустарников местных пород, с учётом их приживаемости в местных климатических условиях, а также устроить газоны из местных сортов трав. Устройство озеленения выполнено с учётом следующих требований: обеспечения минимального расстояния посадок деревьев и кустарников до инженерных сетей, зданий и сооружений; соблюдения размеров земляных комов, ям и траншей для посадки зелёных насаждений.

Конструктивные решения

В проекте выполнена подземная прокладка трубопроводов тепловых сетей в непроходных каналах.

Основанием элементов теплотрассы служит утрамбованный грунт обратной засыпки, а также супеси лессовидные, обладающие грунтовыми условиями по просадочности I типа.

Коммуникации тепловых сетей проложены в железобетонных каналах, выполненных из сборных железобетонных лотков и плит по серии 3.006.1-2.87. Под лотками устраивается бетонная подготовка из бетона В 7,5.

Неподвижные опоры приняты монолитными из бетона В15, F100, W6 по серии 3.006.1-2.87 вып. 5.

Все наружные поверхности каналов обмазываются горячим битумом за 2 раза.

Теплоснабжение

Точка подключения - проектируемые внеплощадочные тепловые сети (0-010-19-ТС ТОО «СП «OST-проект»).

Общая протяженность теплосети в одну нитку – 265,0 м.

Класс теплосети- IV.

Параметры теплоносителя, в точке подключения - температурный режим 150-70°С, рабочее давление согласно пьезометрическому графику (см. проект 0-010-19-ТС ТОО «СП «OST-проект»), испытательное давление 1,6 МПа.

Прокладка тепловой сети принята подземная 2х-трубная с использованием предизолированных труб Ø400мм по ГОСТ 30732-2006. В проекте приняты трубы с изоляцией типа 1 из пенополиуретана в полиэтиленовой оболочке.

Прокладка теплосети выполнена бесканальная, в местах с пересечениями дорог, выполнена укладка железобетонных разгрузочных плит.

В пределах тепловых камер тепловая сеть выполняется из стальных электросварных труб по ГОСТ 10704-91.

В тепловых камерах установлена стальная запорная арматура, устройство дренажа и точек замера параметров теплоносителя. Врезка в магистральную теплосеть, запорная арматура учтены в проекте С-005-17-ТС ТОО «Семдорпроект». Дренаж теплоносителя осуществляется в существующие сбросные колодцы.

Трубопроводы в камерах покрываются антикоррозийным покрытием "Вектор", магистральные трубопроводы теплоизолируются минераловатными матами МП-125 толщиной 50 мм по ГОСТ 21880-2011, с покрытием теплоизоляции рулонным стеклопластиком РСТ 250 по ГОСТ 30224-94.

Дренажные трубопроводы (от камер до сбросных колодцев), прокладываемые в грунте покрываются противокоррозионной композицией "Магистраль" по ТУ 4859-001-29425915-07.

Компенсация тепловых расширений осуществляется за счет углов поворотов трассы.

Водоснабжение и канализация

На площадке объекта предусмотрены сети:

- объединенного хозяйственно-питьевого и противопожарного водопровода;
- бытовой канализации.

Водоснабжение зданий выполнено от ранее запроектированной кольцевой сети водопровода диаметром 150 мм с подключением в проектируемых колодцах. Подключение каждого здания выполнено двумя врезками с установкой разделительной задвижки, поскольку количество пожарных кранов в каждом здании более 12.

Наружное пожаротушение принято в соответствии с приложением 7 технического регламента с расчетным расходом 20 л/с (объем 12-этажного здания 30,6 тыс. м3, 16-этажного здания – 37,4 тыс.м3). Пожаротушение предусмотрено от ранее запроектированных пожарных гидрантов при помощи автонасосов.

Водопровод принят диаметром 108х4,0 мм из стальных электросварных труб по ГОСТ 10704-91.

При пересечении с канализацией на водопроводе предусмотрена установка стальных футляров.

Антикоррозийная защита стальных футляров и фасонных частей – весьма усиленной.

Бытовая канализация служит для отвода стоков от здания в ранее запроектированную сеть канализации диаметром 200 и 500 мм.

Трубопроводы на сети канализации запроектированы из

полипропиленовых гофрированных труб диаметром 160 мм по ГОСТ Р 54475-2011.

При перепадах высотой более 0,5 м в колодцах предусмотрена установка стояков с отводами.

Колодцы на сетях водопровода и канализации запроектированы из сборных железобетонных элементов по ГОСТ 8020-90.

Протяженность сетей канализации – 234,0 м.

Электротехнические решения

Наружное электроосвещение

Категория надежности электроснабжения – III

Напряжение питающей сети – 35 кВ

Расчетная мощность – 6 кВт

Расчетный ток – 9,81 А

Протяженность траншеи 35 кВ- 1,045 км

Связь и сигнализация

Прокладка наружных распределительных сетей телефонизации и Интернет от запроектированной ранее магистральной кабельной канализации внутриквартальных сетей1-й очереди строительства по пр. К. Сатпаева в соответствии с техническими условиями.

Для прокладки оптических кабелей, предусматривается вновь строящаяся 2-хканальная кабельная канализация из п/э труб диаметром 110 мм непосредственно к жилым домам.

краткие технические характеристики по особенностям его размещения, по основным материалам и конструкциям, инженерному и технологическому оборудованию

5. На объекте установлено предусмотренное проектом оборудование в количестве согласно актам о его приемке после индивидуального испытания и комплексного опробования;

6. Наружные инженерные коммуникации (холодное и горячее водоснабжение, канализация, теплоснабжение, газоснабжение, электроснабжение и связь) обеспечивают нормальную эксплуатацию объекта (здания, сооружения, помещения) и приняты городскими эксплуатационными организациями;

7. Сметная стоимость по утвержденному проекту (проектно-сметной документации): всего **631 579,823** тыс. тенге, в том числе строительно-монтажных работ **528 998,759** тыс. тенге, оборудования **981,119** тыс. тенге, прочие **101 599,945** тыс. тенге;

8. Сметная стоимость основных фондов, принимаемых в эксплуатацию **604 187,046** тыс. тенге, в том числе: стоимость строительно-монтажных работ **596 505,982** тыс. тенге; оборудования **989,119** тыс. тенге; прочие **6 691,945** тыс. тенге;

9. Доля местного содержания предусмотрена в проектно-сметной документации 94,545 % и фактический применено 94,545% (на объектах, финансируемых за счет государственных инвестиций и средств квазигосударственного сектора);

10. Класс энергетической эффективности здания не предусмотрен;

11. Объект построен в соответствии с утвержденным проектом (проектно-сметной документацией) и требованиями государственных нормативных документов в области архитектуры, градостроительства и строительства.

РЕШИЛ: «Строительство четырех 12-ти этажных и пяти 16-ти этажных жилых домов III класса проживания по пр. К. Сатпаева в г. Усть-Каменогорске. Благоустройство территории. Инженерные сети»

наименование объекта (комплекса)

принять в эксплуатацию.

Заказчик Кенесбаев Д.М.

фамилия, имя, отчество (при наличии), подпись руководителя

Место печати (при наличии)

Технический надзор:

1) аттестованный (-ые) эксперт (-ы) Жанекенов Б. У. по объектам первого уровня ответственности – в части инженерных сетей

(фамилия, имя, отчество (при его наличии) эксперта, специализация аттестата, подпись, дата

Место печати (при наличии)

2) аккредитованная организация

ТОО «КВК Строй Групп» директор Тауфикова Л.Т.

(наименование организации) имеющей в своем составе аттестованного (-ых) эксперта (-ов) фамилия, имя, отчество (при его наличии) руководителя, подпись, дата

Место печати (при наличии)

Жанекенов Б. У., по объектам первого уровня ответственности – в части инженерных сетей.

(фамилия, имя, отчество (при его наличии) эксперта, специализация аттестата), подпись, дата

Место печати (при наличии)

Авторский надзор:

1) разработчик проекта

ТОО «Аван Гард Проект Инжиниринг», директор Васильева Г.К.

(наименование организации, фамилия, имя, отчество (при его наличии), должность), подпись, дата

Место печати (при наличии)

2) организация ТОО «Аван Гард Проект Инжиниринг», директор Васильева Г.К.

(наименование организации) имеющей в своем составе аттестованного (-ых) эксперта (-ов), фамилия, имя, отчество (при его наличии) руководителя, подпись, дата

Место печати (при наличии)

3) аттестованный (-ые) эксперт (-ы) Гармаш О.В., по объектам второго и третьего уровней ответственности – в части несущих и ограждающих конструкций

(фамилия, имя, отчество (при его наличии) эксперта, специализация аттестата), подпись, дата

Место печати (при наличии)

Подрядчик (генеральный подрядчик) Шкибаев Р.К.

фамилия, имя, отчество (при наличии), подпись руководителя

Место печати (при наличии)

Приложение 12
к акту приемки
объекта в эксплуатацию

Технические характеристики объекта (зеленые насаждения)

№ п.п.	Наименование	Единица измерение	Количество	Примечание
1	2	3	4	5
1	Длина улицы	м		
2	В том числе озелененная часть	м2	20710	
3	Средняя ширина проезда	м		
4	Общая площадь объекта (проезд, сквер, парк, бульвар)	м2	6852,30	
5	Под зелеными насаждениями, из них			
	под деревьями	м2		
	под кустарниками	м2		
	под цветниками	м2		
	под газонами	м2		
	в т.ч. - обыкновенные	м2		
	- партерные	м2		
	- луговые	м2		
6	Под замощением, из них			
	асфальтовое покрытие	м2		
	щебеночное покрытие	м2		
	плитами	м2		
	грунтовые улучшенные	м2		
	грунтовые	м2		
7	Под строениями	м2	1713	
8	Под сооружениями	м2		
9	Под водоемами	м2		
10	Прочие	м2		
11	деревья	шт	195	
12	кусты	шт		
13	кустарники	шт	98	
14	цветники	м2	37	
15	газоны	м2	27590	
16	порода деревьев		сосна крымская, береза повислая	
17	возраст	год		

Заказчик Кенесбаев Дидар Мухтарбекович

фамилия, имя, отчество (при его наличии), подпись руководителя

Место печати (при наличии)

Авторский надзор Гармаш Олег Васильевич

фамилия, имя, отчество (при его наличии), подпись эксперта

Место печати (при наличии)

Приложение 13
к акту приемки
объекта в эксплуатацию

Технические характеристики объекта (сети, водоводы, коллекторы и тому подобное)

№ п/п	Наименование	Единицы измерения	Количество, протяженность	Примечание
1	2	3	4	5
Водопровод				
1	Водоводы (общая протяженность)	м	193,9	
	1) из стальных труб	м	193,9	
	2) из чугунных труб	м		
	3) из асбестоцементных труб	м		
	4) из железобетонных труб	м		
2	Распределительная сеть (общая протяженность)	м		
	1) из стальных труб	м		
	2) из чугунных труб	м		
	3) из асбестоцементных труб	м		
	4) из полиэтиленовых труб	м		
3	Прочие устройства			
	Смотровой колодец	шт	9	
	Задвижка d- 100	шт	36	
	" d-	шт		
	" d-	шт		
	Вентили d-	шт		
	" d-	шт		
	" d-	шт		
	Кран d-	шт		
	" d-	шт		
	" d-	шт		
	Гидрант	шт		
	Водопроводный ввод	шт	9	
	Водоразборная колонка	шт		
	Стальной футляр	шт	11	
	Питьевой фонтанчик	шт		
Канализация				
1	Коллекторы (общая протяженность)	м		
	1) из керамических труб	м		
	2) из чугунных труб	м		
	3) из бетонных труб	м		
	4) из асбестоцементных труб	м		
	5) из железобетонных труб	м		
2	Канализационная сеть (общая протяженность)	м	234	
	1) из керамических труб	м		
	2) из чугунных труб	м		
	3) из бетонных труб	м		

	4) из асбестоцементных труб	м		
	5) из железобетонных труб	м		
	6) из гофрированных труб	м	234	
3	Прочие устройства			
	Смотровой колодец	шт	33	
	Выпуск	шт	36	

Горизонтальный разрез колодца	Вертикальный разрез колодца
Масштаб _____	Масштаб _____

Спецификация

№ п/п	Наименование	Марка	Материал	Диаметр (мм) (размеры)	Количество	Примечание
1	Футляр стальной ø426x8.0 мм	ГОСТ 10704-91*		шт	1	
2	Задвижка клиновая фланцевая ø100	AVK		шт	18	
3	Задвижка клиновая фланцевая ø150	AVK		шт	9	
4	Гибкая вставка резиновая фланцевая	Danfoss		шт	18	
5	Фланец стальной свободный ø150			шт	18	
6	Полимеркомпозитный Люк Л	ГОСТ 3634-99		шт	5	
7	Полимеркомпозитный Люк Т	ГОСТ 3634-99		шт	4	
8	Труба гофрированная Двухслойная из полипропилена	ГОСТ Р 54475-2011		м	233.89	
9	Колодец канализационный круглый из сборных ж/б элементов D=15 м	ТПР 902-09-22.84		шт	33	
10	Полимеркомпозитный Люк Л	ГОСТ 3634-99		шт	33	
11	Трубы полиэтиленовые ПЭ 100 SDR 17 ø110x6.6 мм	ГОСТ 18599-2001		м	6.9	
12	Трубы полиэтиленовые ПЭ 100 SDR 17 ø160x9.5 мм	ГОСТ 18599-2001		м	7.93	
13	Отвод 90 ПЭ 100 SDR 17 ø110	ГОСТ 18599-2001		шт	10	
14	Отвод 90 ПЭ 100 SDR 17 ø160	ГОСТ 18599-2001		шт	10	

Схема привязки колодца к постоянным точкам-ориентирам

Заказчик Кснесбаев Дидар Мухтарбекович

фамилия, имя, отчество (при его наличии), подпись руководителя

Место печати (при наличии)

Авторский надзор Гармаш Олег Васильевич

фамилия, имя, отчество (при его наличии), подпись эксперта

Место печати (при наличии)

Приложение 14
к акту приемки
объекта в эксплуатацию

Технические характеристики объекта (тепловая трасса)

№ п/п	Наименование	Единицы измерения	Количество, протяженность	Примечание
1	Протяженность тепловой трассы	м	265	
	Протяженность воздушной прокладки:	м		
	1) на эстакадах	м		
	2) на опорах	м		
	Количество опор	шт		
	Протяженность подземной прокладки:	м		
	1) в проходных каналах	м		
	2) в полупроходных каналах	м		
	3) бесканальная прокладка	м	265	
2	Количество колодцев (камер)	шт	9	
3	Количество компенсаторов	шт	9	
4	Количество вводов	шт	9	
5	Количество задвижек	шт	18	

Горизонтальный разрез колодца (камеры)

Масштаб _____

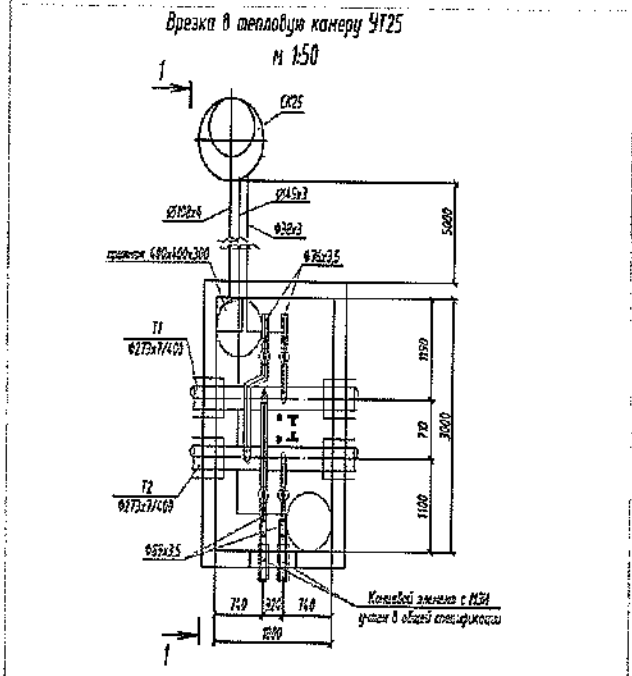

Вертикальный разрез колодца (камеры)

Масштаб _____

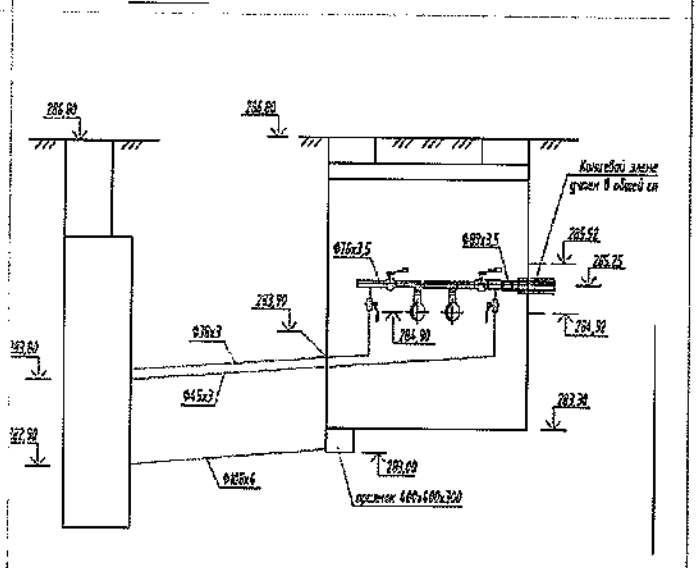

Спецификация

№ п/п	Наименование	Марка	Материал	Диаметр (мм) (размеры)	Количество	Примечание
1	Трубы в ппу изоляции	ГОСТ 30732-2001		D=400	265	
2	Неподвижная опора ø400			шт	28	

Схема привязки колодца (камеры) к постоянным точкам-ориентирам

Заказчик Кенесбаев Дидар Мухтарбекович

фамилия, имя, отчество (при его наличии), подпись руководителя

Место печати (при наличии)

Авторский надзор Гармаш Олег Васильевич

фамилия, имя, отчество (при его наличии), подпись эксперта

Место печати (при наличии)

Приложение 16
к акту приемки
объекта в эксплуатацию

Технические характеристики объекта (линии связи)

№ п/п	Наименование	Единицы измерения	Количество, протяженность
1	2	3	4
1	Воздушные линии связи, в том числе:	км	
	1) марка	км	
	2) марка	км	
	3) марка	км	
2	Кабельные линии связи, в том числе:	км	1,697
	1) марка	км	
	2) марка	км	
	3) марка	км	
3	Опоры, в том числе:	шт	
	1) металлические	шт	
	2) деревянные	шт	
	3) анкерные	шт	
	4) железобетонные	шт	
	5) тросовые подвесы	шт	
4	Колодцы сетевые, в том числе:	шт	
	1) ККС 1	шт	
	2) ККС 2	шт	9
	3) ККС 3	шт	
	4) ККС 4	шт	
	5) ККС 5	шт	
5	Муфты соединительные	шт	125
6	Коллекторы коммуникационные, в том числе:		
	1) керамические	км	
	2) бетонные	км	
	3) асбесто-цементные	км	
	4) пластмассовые	км	
7	НУП (необслуживаемые усилительные пункты)	шт	
8	Прочие устройства		

Горизонтальный разрез НУП	Вертикальный разрез НУП
Масштаб _____	Масштаб _____

Спецификация

№ п/п	Наименование	Марка	Единицы измерения	Материал	Количество (размеры)	Примечание
1	Кабель оптический с 16 волокнами	ОКСЛ-М4П-А16-2.5	м		1071	
2	Кабель оптический с 16 волокнами	ОКСЛ-М4П-А12-2.5	м		626	
3	Колодец	ККСр-2-10 ГЕК-ССД	шт		9	

Схема привязки колодцев кабельной линии связи и НУП к постоянным точкам-ориентирам

Заказчик Кенесбаев Дидар Мухтарбекович

фамилия, имя, отчество (при его наличии), подпись руководителя

Место печати (при наличии)

Авторский надзор Гармаш Олег Васильевич

фамилия, имя, отчество (при его наличии), подпись эксперта

Место печати (при наличии)