Приложение 2 к перечню
некоторых приказов в сфере строительной
деятельности, в которые
вносятся изменения и дополнения

Утвержден
приказом Министра
по инвестициям и развитию
Республики Казахстан
от 24 апреля 2017 года № 234

Акт приемки объекта в эксплуатацию

«19» июля 2021 года

Заказчик **ГУ «Отдел строительства города Усть-Каменогорска», 070004, Республика Казахстан, Восточно-Казахстанская область, город Усть-Каменогорск, улица Казахстан, 27, руководитель Кенесбаев Дидар Мухтарбекович**

фамилия, имя отчество (при наличии) – для физических лиц, наименование организации – для юридических лиц, почтовый индекс, область, город, район, населенный пункт, наименование улицы, номер дома/здания (стационарного помещения)

на основании:

Декларации о соответствии (прилагается) от **«12» июля 2021 года ТОО «Service СМУ», Восточно-Казахстанская область, г. Усть-Каменогорск, Самарское шоссе, 29 лицензия: 20005951 от 08.04.2020 года, БИН 081040020183**

дата подписания декларации, наименование подрядной (генподрядной) организации, фамилия, имя, отчество (при его наличии) руководителя, юридический адрес, БИН, телефон

Заключения о качестве строительно-монтажных работ (прилагается) от **«12» июля 2021 года, ТОО «Аймереке» Байкенже А.А., аттестат №KZ23VJE00061863 от 01.02.2021 года**

дата подписания заключения, наименование подрядной (генподрядной) организации, фамилия, имя, отчество (при его наличии) руководителя, юридический адрес, БИН, телефон

Заключения о соответствии выполненных работ проекту (прилагается) от **«12» июля 2021 года, ТОО «Восток Массивпроект», эксперт Савикова Н.В. №аттестат №KZ95VJE00023707 от 09.03.2017 года**

дата подписания заключения, наименование подрядной (генподрядной) организации, фамилия, имя, отчество (при его наличии) руководителя, юридический адрес, БИН, телефон

произведя осмотр готовности предъявленного подрядчиком (генеральным подрядчиком) к приемке в эксплуатацию объекта: **«Строительство комплекса многоэтажных жилых домов с инженерными сетями в 19 жилом районе г. Усть-Каменогорска, ВКО (поз. 51, поз. 54, поз. 58, поз. 58/2 по генплану города). Инженерные сети и благоустройство в жилому дому поз. 58», вид строительства – новое строительство, уровень ответственности – II (нормальный) уровень ответственности (технически сложный объект)**

наименование объекта, вид строительства (новое, расширение, реконструкция, техническое перевооружение, модернизация, капитальный ремонт), уровень ответственности, техническая и технологическая сложность объекта

по адресу: **Республика Казахстан, Восточно-Казахстанская область, город Усть-Каменогорск, 2 квартал 19 жилого района, пр. Аль-Фараби, 30**

(область, район, населенный пункт, микрорайон, квартал, улица, номер дома (корпуса)

проверив комплектность исполнительной технической документации, в том числе посредством электронного модуля исполнительной технической документации «__» _____ 20__ года, дата ознакомления документации подтверждает что:

1. Строительство объекта осуществлено на основании:
1) правоустанавливающего документа на земельный участок **постановление №2356 от 30.05.2019 года Акимата города Усть-Каменогорска**
документ, подтверждающий наступление юридических фактов (юридических составов), на основании которых возникают, изменяются или прекращаются права на земельный участок, в том числе договоры, решения судов, правовые акты исполнительных органов, свидетельство о праве на наследство, передаточный акт или разделительный баланс при реорганизации негосударственных юридических лиц, владеющих земельным участком на праве собственности или выкупивших право временного возмездного землепользования (аренды).

либо решения о реконструкции (перепланировке, переоборудовании) помещений (отдельных частей) существующих зданий от
«___»_____20___года
№_____;
наименование органа вынесшего решение

2) талона о приемке уведомления о начале или прекращении осуществления деятельности или определенных действий **ГУ «Управление Государственного архитектурно-строительного контроля Восточно-Казахстанской области» № KZ55REA00202124 от 09.12.2020 года**
наименование органа принявшего уведомление, дата выдачи талона

3) проекта (проектно-сметной документации) **ТОО «Восток Массивпроект» №1-135**
наименование проектной организации, номер проекта

утвержденным (ой) **приказом ГУ «Отдел Строительства города Усть-Каменогорск» № 11 от 13.04.2020 года на основании заключения ТОО «ExpertProektVKO» от 13.04.2020 года № EPVKO-0011/20**
наименование организации утвердившей (переутвердившей) проект и дата утверждения

2. Строительно – монтажные работы осуществлены в сроки:
начало работ **декабрь 2020 г.;**
месяц, год
окончание работ **июль 2021 г.;**
месяц, год
при продолжительности строительства:
по норме или по проекту организации строительства, **3,5** месяцев;
фактически, 7 месяцев; по факту финансирования;

3. Объект (комплекс) имеет следующие основные технико – экономические показатели (мощность, производительность, производственная площадь, протяженность, вместимость, объем, пропускная способность, провозная способность, число рабочих мест и тому подобное, заполняется по всем

объектам (кроме жилых домов) в единицах измерения соответственно целевой продукции или основным видам услуг):

Мощность, производительность и так далее	*Единица измерения*	*По проекту*		*Фактически*	
		общая (с учетом ранее принятых)	*в том числе пускового комплекса или очереди*	*общая (с учетом ранее принятых)*	*в том числе пускового комплекса или очереди*
-	-	-	-	-	-

Выпуск продукции (оказания услуг), предусмотренной проектом в объеме, соответствующем нормам освоения проектных мощностей в начальный период не предусмотрено

факт начала выпуска продукции с указанием объема

Жилой дом имеет следующие показатели:

Показатели	*Единица измерения*	*По проекту*	*Фактически*
Общая площадь	метр в квадрате (далее–м2)	-	-
Число этажей	этаж	-	-
Общий строительный объем	метр в кубе (далее–м3)	-	-
В том числе подземной части	м3	-	-

Показатели	*По проекту*			*Фактически*		
	число квартир	*площадь квартир, м2*		*число квартир*	*площадь квартир, м2*	
		общая	*жилая*		*общая*	*жилая*
Всего квартир, в том числе: однокомнатных двухкомнатных трехкомнатных четырехкомнатных и более	-	-	-	-	-	-

4. Технологические и архитектурно-строительные решения по объекту характеризуются следующими данными:

Генеральный план

Строительство проектируемого объекта предусмотрено в Восточно-Казахстанской области, в городе Усть-Каменогорске, в 19 жилом районе, на селитебной территории, в жилой зоне, на отведённом земельном участке общей площадью 1,3294 га.

Мероприятия по благоустройству участка включают в себя:

- жилую зону с жилым домом поз. 58 (ранее запроектированным);

– общественную зону с площадками общего пользования (для занятий физкультурой; для игр детей дошкольного и школьного возраста; для отдыха взрослого населения; для хозяйственных целей; для установки контейнеров под ТБО; для выгула собак; открытые автопарковки для жильцов жилого дома); – зону инженерной и транспортной инфраструктур – с водоотводными сооружениями; с наружными лестницами с пандусами; с местными проездами и инженерными коммуникациями.;

- Параметры открытых автопарковок для жильцов жилого дома предусмотрены с учётом: площади участка для стоянки одного автомобиля; ширины проездов

на стоянках; угла парковки автомобилей на стоянке; мест для автотранспортных средств маломобильных групп населения и их параметров

- Для озеленения территории проектируемого объекта предусмотрено использовать рядовые и групповые посадки деревьев и кустарников местных пород, с учётом их приживаемости в местных климатических условиях, а так же устроить газоны из местных сортов трав

Теплоснабжение

Подключение осуществляется от магистральной сети 19 жилого района г. Усть-Каменогорска. Камера подключения – УТ-4сущ.

Прокладка тепловой сети выполнена подземная бесканальная с использованием предизолированных труб по технологии КЗТИ РК.

На участках под местными проездами уложены разгрузочные плиты по с. 3.006.1-2/87. В пределах теплофикационных камер тепловая сеть выполняется из стальных электросварных труб по ГОСТ 10704-91. Изоляция трубопроводов в камере принята фольгированными матами из стеклянного штапельного волокна типа "URSA-25ф", толщиной для подающих трубопроводов - 50 мм.

В качестве антикоррозийного покрытия трубопроводов принято масляно-битумное в два слоя по грунту ГФ-021. Конструкция предизолированных труб заводского изготовления состоит из стального (рабочего) трубопровода, изолирующего слоя из жёсткого пенополиуритана и внешней защитной оболочки из полиэтилена низкого давления.

Конструкция трубопроводов абсолютно герметична, что защищает трубы и изоляцию от увлажнения грунтовыми и поверхностными водами. Трубы укладываются непосредственно в грунт на песчаное основание толщиной 150 мм с песчаной обсыпкой толщиной 150 мм, не содержащей твердых примесей, способных вызвать повреждения оболочки труб с подбивкой пазух между теплопроводами и послойным уплотнением, как между трубами, так и между трубами и стенками траншеи. Над каждой трубой на слой песка укладывается маркировочная лента.

Трубопроводы также оснащены системой оперативного дистанционного контроля за состоянием конструкции трубопроводов (СОДК). Способ укладки труб в траншею принят: прокладка труб в холодном состоянии с использованием дополнительных компенсаторов. Компенсация температурных деформаций при данном способе осуществляется за счет использования компенсирующей способности П-образных компенсаторов и углов поворотов трассы.

Спуск воды из трубопроводов тепловой сети осуществляется в сбросной существующий колодец у камеры УТ-4сущ. В местах прохода трубопроводов через строительные конструкции выполнены резиновые уплотнения на каждом трубопроводе. Протяженность трассы: Ø426х7 - 166.8 метров.

Водоснабжение и канализация

Водоснабжение жилого дома поз. 58 выполнено от существующих магистральных сетей водопровода Ø 450×26,7 мм 2-го квартала 19 жилого района с подключением в проектируемый колодец № 1.

Располагаемый напор в запроектированной магистральной сети водопровода Ø 450×26,7 мм 2-го квартала 19 жилого района в колодце № 1 составляет 91,6 м.

Требуемый напор на вводе на хоз.питьевые нужды для жилого дома составляет 38,0 м. Для погашения напора установлен регулятор давления

прямого действия «после себя» Ø100 мм, для контроля за работой регулятора предусмотрен манометр, установленные в проектируемом колодце № 1.

Система водоснабжения принята объединённая хозяйственно-питьевая и противопожарная. Наружное пожаротушение выполнено от существующего пожарного гидранта, установленного в колодце ПГ-11, и запроектированного пожарного гидранта, установленного в запроектированном колодце ПГ2, располагаемых на магистральной сети водопровода Ø 450×26,7 мм, проходящей по Магистрали Южная.

Табличка с указанием расположения пожарных гидрантов принята по СТ РК ГОСТ 12.4.026-2002 г.

Электроснабжение

Электроснабжение жилых домов осуществляется от трансформаторной подстанции блочно-модульного типа 2х1000 кВА двумя взаиморезервируемыми кабельными линиями, прокладываемыми в земляных траншеях.

Жилые дома по надежности электроснабжения относится ко II категории.

Сеть выполнена кабелем марки АОСБГ 3 х 35 кВ проложенным в траншее в поли-этиленовой трубе ПНД.

Бытовая канализация

Отвод бытовых стоков от жилого дома поз. 58 выполнен самотеком в проектируемую канализационную сеть Ø 200 мм и далее в существующую канализационную сеть Ø 200 мм жилого дома поз. 73 с подключением в существующий колодец № 19.

Наружные сети канализации для поз. 58 выполнены из полипропиленовых безнапорных гофрированных канализационных труб кольцевой жесткостью SN8 с раструбом Ø 200 мм по ГОСТ Р 54475-2011.

В связи с высоким уровнем грунтовых вод канализационные колодцы приняты в виде вертикальной цилиндрической емкости полной заводской готовности, выполненной из армированного стеклопластика.

Канализационные колодцы поставлены компанией ТОО «Палладиум-РК». Технический паспорт прилагается.

Дренажная канализация

Данным проектом выполнен кольцевой дренаж на участке строительства жилого дома поз. 58 во 2-ом квартале 19-го жилого района г. Усть-Каменогорска.

Для защиты подвала проектируемого жилого дома от подземных вод выполнен горизонтальный кольцевой дренаж трубчатого типа Ø 315 мм на расстоянии 3,5÷5 м от оси дренажа до стены здания (расчеты по определению L min см. выше).

Дренажные трубы оконтуривают жилой дом в виде самостоятельного кольца вокруг здания с уклоном 0,004.

Собранная вода отводится в сборный колодец, из которого самотеком сбросным трубопроводом Ø 400 мм отводится в проектируемую сеть ливневой канализации. Дренажные трубы укладывают в траншее на глубине 3,30÷4,69 м от нуля здания и на 0,3 м и более ниже пола подвала до верха дрены, но не выше глубины промерзания.

Фильтрующая обсыпка дренажного трубопровода выполнена из двух слоев: первый слой толщиной 15 см укладывается непосредственно над дренажными звеньями из гравия d=5÷10 мм, и второй слой толщиной 15 см – из крупнозернистого песка d=1÷2 мм. Сеть дренажной системы выполнена из

полипропиленовых безнапорных гофрированных дренажных труб с раструбом с кольцевой жесткостью SN8 с перфорацией Ø 315 мм по ГОСТ Р 54475-2011 и полипропиленовых безнапорных гофрированных канализационных труб с раструбом кольцевой жесткостью SN8 Ø 400 мм по ГОСТ Р 54475-2011.

Смотровые колодцы на дренажной системе приняты по типу водопроводных из сборных железобетонных элементов по типовому проекту 901-0911.84 с отстойной частью 0,5 м и утепляющими крышками.

Антисейсмические мероприятия.

Согласно СН РК 4.01-03-2011 п. 12.1.1, СНиП РК 4.01-02-2009 п.п.18.11, 18.12; т.п 901-09-11.84 альб.VI.88, т.п. 902-09-22.84 альбом VIII.88 предусмотрены следующие мероприятия для колодцев:

- в швы между сборными элементами заложить стальные соединительные элементы;
- горловины всех колодцев армировать сетками по ГОСТ 8478-81;
- на сопряжении нижнего кольца с днищем устроить сплошную обойму из монолитного бетона кл. В-12,5 (ГОСТ 26633-85);
- предусмотреть в колодцах упругую заделку труб с заполнением зазора упругой прокладкой (просмоленная прядь) и др. Зазор между гранью отверстия и трубой принимается не менее 200 мм. - переход труб через стены колодцев предусмотреть в защитных муфтах. Для увеличения сцепления обоймы со сборной плитой днища, перед укладкой ее в тело, поверхность сборной плиты должна быть очищена от пыли и грязи, пропескоструена и промыта водой.

краткие технические характеристики по особенностям его размещения, по основным материалам и конструкциям, инженерному и технологическому оборудованию

5. На объекте установлено предусмотренное проектом оборудование в количестве согласно актам о его приемке после индивидуального испытания и комплексного опробования;

6. Наружные инженерные коммуникации (холодное и горячее водоснабжение, канализация, теплоснабжение, газоснабжение, электроснабжение и связь) обеспечивают нормальную эксплуатацию объекта (здания, сооружения, помещения) и приняты городскими эксплуатационными организациями;

7. Сметная стоимость по утвержденному проекту (проектно-сметной документации): всего **217 459,558** тыс. тенге, в том числе строительно-монтажных работ **176 496,229** тыс. тенге, оборудования **0,000** тыс. тенге, прочее **40 963,329** тыс. тенге;

8. Сметная стоимость основных фондов, принимаемых в эксплуатацию **207 016,822** тыс. тенге, в том числе: стоимость строительно-монтажных работ **199 296,178** тыс. тенге; оборудования 0 тыс. тенге; прочие **7 720,644** тыс. тенге;

9. Доля местного содержания предусмотрена в проектно-сметной документации 90,51 % и фактический применено 85,7 % (на объектах, финансируемых за счет государственных инвестиций и средств квазигосударственного сектора);

10. Класс энергетической эффективности здания не предусмотрено;

11. Объект построен в соответствии с утвержденным проектом (проектно-сметной документацией) и требованиями государственных нормативных документов в области архитектуры, градостроительства и строительства.

РЕШИЛ: «Строительство комплекса многоэтажных жилых домов с инженерными сетями в 19 жилом районе г. Усть-Каменогорска, ВКО (поз. 51, поз. 54, поз. 58, поз. 58/2 по генплану города). Инженерные сети и благоустройство в жилому дому поз. 58»

наименование объекта (комплекса)

принять в эксплуатацию.

Заказчик Кенесбаев Д.М.

фамилия, имя, отчество (при наличии), подпись руководителя

Место печати (при наличии)

Технический надзор:

1) аттестованный (-ые) эксперт (-ы) Байкенже А.А., по объектам первого уровня ответственности – в части инженерных сетей

(фамилия, имя, отчество (при его наличии) эксперта, специализация аттестата, подпись, дата

Место печати (при наличии)

2) аккредитованная организация

ТОО «Аймереке» директор Байкенже А.А.

(наименование организации) имеющей в своем составе аттестованного (-ых) эксперта (-ов) фамилия, имя, отчество (при его наличии) руководителя, подпись, дата

Место печати (при наличии)

Байкенже А.А., по объектам первого уровня ответственности – в части инженерных сетей

(фамилия, имя, отчество (при его наличии) эксперта, специализация аттестата, подпись, дата

Место печати (при наличии)

Авторский надзор:

1) разработчик проекта

ТОО «ВОСТОК МАССИВПРОЕКТ», директор Палагина Г.А.

(наименование организации, фамилия, имя, отчество (при его наличии), должность), подпись, дата

Место печати (при наличии)

2) организация ТОО «ВОСТОК МАССИВПРОЕКТ», директор Палагина Г.А.

3) аттестованный (-ые) эксперт (-ы) Савикова Н.В., по объектам второго и третьего уровней ответственности – в части архитектуры

(фамилия, имя, отчество (при его наличии) эксперта, специализация аттестата), подпись, дата

Место печати (при наличии)

Подрядчик (генеральный подрядчик) Шкибаев Р.К.

фамилия, имя, отчество (при наличии), подпись руководителя

Место печати (при наличии)

Приложение 13
к акту приемки
объекта в эксплуатацию

Технические характеристики объекта (сети, водоводы, коллекторы и тому подобное)

№ п/п	Наименование	Единицы измерения	Количество, протяженность	Примечание
1	2	3	4	5
	Водопровод			
1	Водоводы (общая протяженность)	м	17,2	
	1) из стальных труб	м	17,2	Из них: d=114*4мм (dусл=100мм)- 17п.м.; d=18*2мм- 0,2 п.м.
	2) из чугунных труб	м		
	3) из асбестоцементных труб	м		
	4) из железобетонных труб	м		
	5)	м		
2	Распределительная сеть (общая протяженность)	м		
	1) из стальных труб	м		
	2) из чугунных труб	м		
	3) из асбестоцементных труб	м		
	4) из полиэтиленовых труб	м		
	5)	м		
3	Прочие устройства			
	Смотровой колодец	шт	2	Из них: D=2000мм-1 шт.; D=1500мм-1 шт.;
	Задвижка d- 100 мм	шт	1	"SIGMETEX" DN 100 PN 10
	" d-	шт		
	" d-	шт		
	Вентили d-15 мм	шт	1	Тип 15кч19п2
	" d-	шт		
	" d-	шт		
	Кран d-	шт		
	" d-	шт		
	" d-	шт		
	Гидрант	шт	1	d=125 мм
	Водопроводный ввод	шт	1	
	Водоразборная колонка	шт		
	Стальной футляр	шт	1	Труба d=273*5,5 (d=250мм) L=0.2м
	Питьевой фонтанчик	шт		
	Канализация			
1	Коллекторы (общая протяженность)	м		

	1) из керамических труб	м		
	2) из чугунных труб	м		
	3) из бетонных труб	м		
	4) из асбестоцементных труб	м		
	5) из железобетонных труб	м		
	6)	м		
	7)	м		
2	Канализационная сеть (общая протяженность)	м	1269,75	
	1) из керамических труб	м		
	2) из чугунных труб	м		
	3) из бетонных труб	м		
	4) из асбестоцементных труб	м		
	5) из железобетонных труб	м		
	6) из полипропиленовых безнапорных гофрированных труб	м	1269,75	Из них: d=200 мм- 233,75 п.м.; d=250 мм- 17 п.м.; d=315 мм- 386,5 п.м.; d=400 мм- 632,5 п.м.
3	Прочие устройства			
	Смотровой колодец	шт	37	Из них: Из армированного стеклопластика d=1500мм-9 компл.; Сборные ж/б d=1500 мм-25шт.; Сборные ж/б d=1000 мм-3шт.
	Выпуск	шт		

Горизонтальный разрез колодца	Вертикальный разрез колодца
Масштаб _____	Масштаб _____

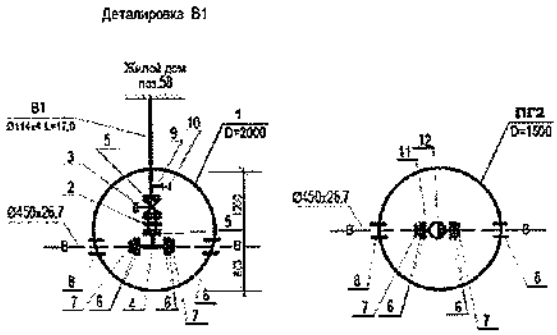

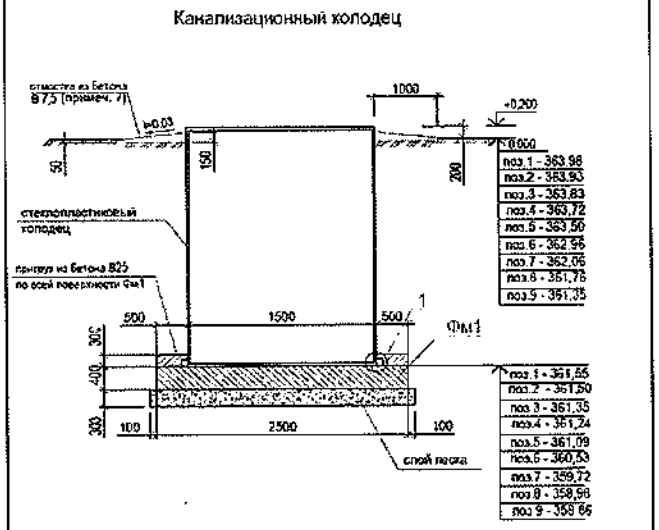

Спецификация

№ п/п	Наименование	Марка	Материал	Диаметр (мм) (размеры)	Кол-во	Примечание
1	Труба	ГОСТ 10705-80	Стальная электросварная	d=114*4мм	17,2 п.м	(d усл. =100мм)
2	Задвижка с обрезиненным клином	SIGMETEX	Чугун	DN 100 мм	1 шт	PN10
3	Регулятор давления "после себя"	Тип Samson ГОСТ 30815-2002	Латунь	d=100 мм	1 шт	PN=16 модели 41-23
4	Тройник	ГОСТ 10704-91	Стальной сварной	Ø400*100 мм	1 шт	Изготовить по месту
5	Фланец	ГОСТ 12820-80*	Стальной приварной	d=100 мм	2 шт	Ру=10 кг/см2
6	Фланец	ГОСТ 12820-80*	Стальной приварной/ свободный	Ø400 мм	4 шт	Ру=10 кг/см2
7	Втулка под фланец	ГОСТ 18599-2001	Полиэтилен	Ø400 мм	4 шт	
8	Муфта защитная	ГОСТ 18599-01	Полиэтилен	d=560 мм	4 шт	L=300 мм
9	Труба	ГОСТ 10704-91	Стальная элекросварная	Ø18*2 мм	0,2 п.м	
10	Вентиль проходной муфтовый	15кч19п2	Чугун	d= 15 мм	1 шт	
11	Подставка пожарная фланцевая ППФ	ГОСТ 5525-88	Чугун	Ø400 мм	1 шт	
12	Пожарный гидрант	ГОСТ 8220-85*	Чугун	Ø125	1 шт	H=2,25

Схема привязки колодца к постоянным точкам-ориентирам

Заказчик: Кенесбаев Д.М.

фамилия, имя, отчество (при его наличии), подпись руководителя

Место печати (при наличии)

Авторский надзор: Савикова Н.В.

фамилия, имя, отчество (при его наличии), подпись эксперта

Место печати (при наличии)

Приложение 14
к акту приемки
объекта в эксплуатацию

Технические характеристики объекта (тепловая трасса)

№ п/п	Наименование	Единицы измерения	Количество, протяженность	Примечание
1	Протяженность тепловой трассы	м	166,8 м	
	Протяженность воздушной прокладки:	м		
	1) на эстакадах	м		
	2) на опорах	м		
	Количество опор	шт		
	Протяженность подземной прокладки:	м	166,8м	
	1) в проходных каналах	м		
	2) в полупроходных каналах	м		
	3) бесканальная прокладка	м	166,8м	
2	Количество колодцев (камер)	шт		
3	Количество компенсаторов	шт	4	
4	Количество вводов	шт	1	
5	Количество задвижек	шт		

Горизонтальный разрез колодца (камеры)	Вертикальный разрез колодца (камеры)
Масштаб _____	Масштаб _____
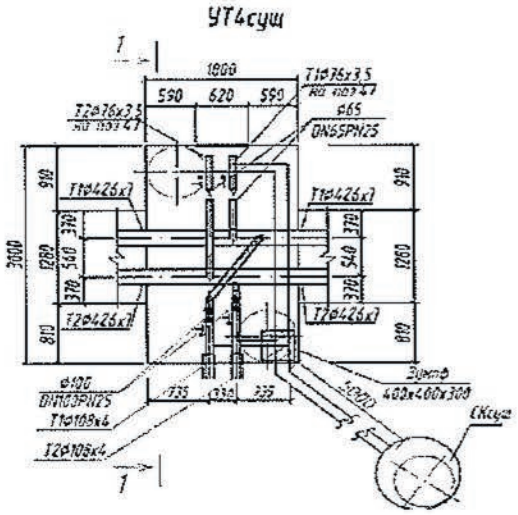	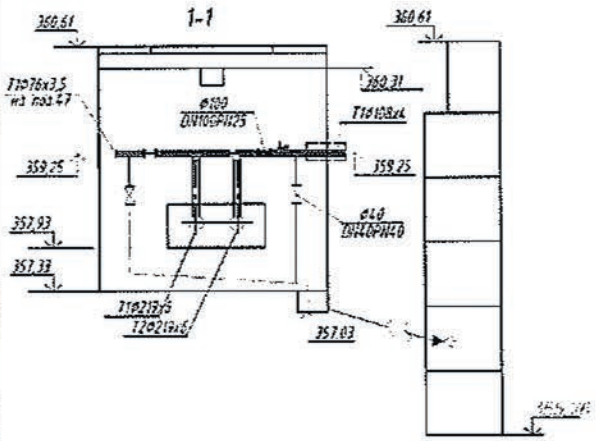

Спецификация

№ п/п	Наименование	Марка	Материал	Диаметр (мм) (размеры)	Кол-во	Примечание
1	Труба	ГОСТ30732-2006	Сталь	D=426*7	350	электросварная прямошовная предизолированная

Схема привязки колодца (камеры) к постоянным точкам-ориентирам

Заказчик: Кенесбаев Д.М.

фамилия, имя, отчество (при его наличии), подпись руководителя

Место печати (при наличии)

Авторский надзор: Савикова Н.В.

фамилия, имя, отчество (при его наличии), подпись эксперта

Место печати (при наличии)

Приложение 12
к акту приемки
объекта в эксплуатацию

Технические характеристики объекта
(зеленые насаждения)

№ п/п	Наименование	Единицы измерения	Количество	Примечание
1	2	3	4	5
1	Длина улицы	м	-	
2	В том числе озелененная часть	м2	5019,5	
3	Средняя ширина проезда	м	-	
4	Общая площадь объекта (проезд, сквер, парк, бульвар)	м2	13293	
5	Деревья	шт	-	
6	Кусты	шт	-	
7	Кустарники	шт	34	
8	Цветники	м2	63	
9	Газоны	м2	4827	
10	Спортивные газоны	м2	-	
11	Порода деревьев:			
	Береза бородавчатая	шт	17	3-5 лет
	Вяз широколистный	шт	5	3-5 лет
	Ясень зеленый	шт	2	3-5 лет
	Рябина обыкновенная	шт	5	3-5 лет
	Дуб черешчатый	шт	1	3-5 лет
	Клен татарский	шт	5	2-3 года
	Сирень обыкновенная	шт	5	2-3 года
	Спирея калинолистая	п.м	73	2-3 года
	Смородина золотистая	шт	5	2-3 года
	Вяз мелколистный	шт	7	2-3 года
	Рябинолистник	шт	12	2-3 года
	Акация желтая	п.м	26	2-3 года
12	Возраст	год	3-5/2-3	

Заказчик: Кенесбаев Д.М.

фамилия, имя, отчество (при его наличии), подпись руководителя

Место печати (при наличии)

Авторский надзор: Савикова Н.В.

фамилия, имя, отчество (при его наличии), подпись эксперта

Место печати (при наличии)