ЖШС «MG Design Incorporated» ТОО

ЗАКАЗ: MG-375-2022-ГП

РЕКОНСТРУКЦИЯ ПАРКА ПОСЕЛКА ЖАЛПАКТАЛ, КАЗТАЛОВСКОГО РАЙОНА, ЗКО

СТАДИЯ РАБОЧИЙ ПРОЕКТ

Том 2

- Благоустроиство (ГП)

ДИРЕКТОР Р.Я. БАЯНОВ

ГЛАВНЫЙ ИНЖЕНЕР ПРОЕКТА Е. Д. СЕЛЬКИН

г. УРАЛЬСК 2022 ГОД

Общие указания

Генеральный план разработан на основе геодезической сьемки масштаба 1:1000. Система высот условная.

Исходные данные для разработки рабочего проекта генеральных планов приведены в альбоме "Общая пояснительная записка".

Участок расположен в ЗКО, Казталовский р-н, Жалпакталский с/о, с.Жалпактал и представляет собой участок размером 0,7410 га.

Рельеф на участке представляет собой наклонную равнину. Абсолютные отметки поверхности земли в пределах участка 8,50 – 10,50 (система высот условная).

- Площадь участка – 7410,0 м2;
- Площадь брусчатого покрытия – 2067,1 м2;
- Площадь покрытия из резиновой крошки – 455,5 м2;
- Площадь покрытия из керамогранита – 262,8 м2;
- Площадь существующей застройки – 1769,6 м2;
- Площадь существующего озеленения – 22636,8 м2.

Проектом предусмотрено устройство следующих площадок:

- детская площадка.

Детская площадка выполнена с покрытием из резиновой крошки. На площадке предусмотрена установка следующих обьектов:

- детский игровой комплекс (8601-0113-0103) – 1 шт;
- детский спортивный комплекс (8601-0201-0112) – 1 шт;
- домик-беседка "Коралл" – 1 шт;
- карусель с сиденьями шестиместная – 1 шт;
- песочный дворик со счетами – 1 шт.

Покрытие пешеходных дорожек и тротуаров выполняется из брусчатки с отбортовкой бордюрными камнями типа БР 100.20.8.

На благоустраиваемой территории предусмотрена установка скамьи типа 1С-3А согласно типового проекта 310-5-4 (в количестве 15 шт.) и урны типа 3 согласно типового проекта 310-5-4 (в количестве 15 шт.). Также на благоустраиваемой территории предусматривается установка беседки (изделие полной заводской готовности).

ВЕДОМОСТЬ ССЫЛОЧНЫХ И ПРИЛАГАЕМЫХ ДОКУМЕНТОВ

ОБОЗНАЧЕНИЕ	НАИМЕНОВАНИЕ	ПРИМЕЧАНИЕ
ССЫЛОЧНЫЕ ДОКУМЕНТЫ		
СП РК 3.01-101-2013	ГРАДОСТРОИТЕЛЬСТВО. ПЛАНИРОВКА И ЗАСТРОЙКА ГОРОДСКИХ И СЕЛЬСКИХ НАСЕЛЕННЫХ ПУНКТОВ	
СП РК 2.04-01-2017	СТРОИТЕЛЬНАЯ КЛИМАТОЛОГИЯ	
СП РК 3.01-105-2013	БЛАГОУСТРОЙСТВО ТЕРРИТОРИЙ НАСЕЛЕННЫХ ПУНКТОВ	
ГОСТ 6665-91	КАМНИ БЕТОННЫЕ И ЖЕЛЕЗОБЕТОННЫЕ БОРТОВЫЕ	
ГОСТ 17608-2017	ПЛИТЫ БЕТОННЫЕ ТРОТУАРНЫЕ	
СТ РК 1284-2004	ЩЕБЕНЬ И ГРАВИЙ ИЗ ПЛОТНЫХ ГОРНЫХ ПОРОД ДЛЯ СТРОИТЕЛЬНЫХ РАБОТ	
СТ РК 1217-2003	ПЕСОК ДЛЯ СТРОИТЕЛЬНЫХ РАБОТ	
СТ РК 1225-2019	СМЕСИ АСФАЛЬТОБЕТОННЫЕ ДОРОЖНЫЕ, АЭРОДРОМНЫЕ И АСФАЛЬТОБЕТОН	
ГОСТ 22245-90	БИТУМЫ НЕФТЯНЫЕ ДОРОЖНЫЕ ВЯЗКИЕ. ТЕХНИЧЕСКИЕ УСЛОВИЯ	
ГОСТ 21.508-2020	ПРАВИЛА ВЫПОЛНЕНИЯ РАБОЧЕЙ ДОКУМЕНТАЦИИ ГЕНЕРАЛЬНЫХ ПЛАНОВ ПРЕДПРИЯТИЙ, СООРУЖЕНИЙ И ЖИЛИЩНО-ГРАЖДАНСКИХ ОБЬЕКТОВ	

ВЕДОМОСТЬ РАБОЧИХ ЧЕРТЕЖЕЙ ОСНОВНОГО КОМПЛЕКТА МАРКИ ГП

ЛИСТ	НАИМЕНОВАНИЕ	ПРИМЕЧАНИЕ
1	ОБЩИЕ ДАННЫЕ	ГП-1
2	РАЗБИВОЧНЫЙ ПЛАН. М1:500	ГП-2
3	ПЛАН ДЕМОНТАЖНЫХ РАБОТ. М1:500	ГП-3
4	ПЛАН ОРГАНИЗАЦИИ РЕЛЬЕФА. М1:500	ГП-4
5	ПЛАН БЛАГОУСТРОЙСТВА ТЕРРИТОРИИ. М1:500	ГП-5
6	ПЛАН РАСПОЛОЖЕНИЯ ФУНДАМЕНТА УРНЫ (ТИП 3), СКАМЬИ (ТИП 1С-3А)	ГП-6
7	ПЛАН РАСПОЛОЖЕНИЯ ФУНДАМЕНТА ДЕТСКОГО ИГРОВОГО КОМПЛЕКСА 8601-0113-0103	ГП-7
8	ПЛАН РАСПОЛОЖЕНИЯ ФУНДАМЕНТА ДЕТСКОГО СПОРТИВНОГО КОМПЛЕКСА 8601-0201-0112	ГП-8
9	ПЛАН РАСПОЛОЖЕНИЯ ФУНДАМЕНТА ДОМИКА-БЕСЕДКИ "КОРАЛЛ"	ГП-9
10	ПЛАН РАСПОЛОЖЕНИЯ ФУНДАМЕНТА ПЕСОЧНОГО ДВОРИКА СО СЧЕТАМИ	ГП-10
11	ПЛАН РАСПОЛОЖЕНИЯ ФУНДАМЕНТА БЕСЕДКИ	ГП-11

Ситуационный план

ВЕДОМОСТЬ ОСНОВНЫХ КОМПЛЕКТОВ РАБОЧИХ ЧЕРТЕЖЕЙ

ОБОЗНАЧЕНИЯ	НАИМЕНОВАНИЕ	ПРИМЕЧАНИЕ
ГП	ГЕНЕРАЛЬНЫЙ ПЛАН	

НАСТОЯЩИЙ ПРОЕКТ СООТВЕТСТВУЕТ ТРЕБОВАНИЯМ НОРМАТИВНЫХ, ЭКОЛОГИЧЕСКИХ, САНИТАРНО-ГИГИЕНИЧЕСКИХ, ПРОТИВОПОЖАРНЫХ ДОКУМЕНТОВ И ДРУГИХ НОРМ, ДЕЙСТВУЮЩИХ НА ТЕРРИТОРИИ РЕСПУБЛИКИ КАЗАХСТАН И ОБЕСПЕЧИВАЕТ БЕЗОПАСНОСТЬ ПРОДУКЦИИ ДЛЯ ЖИЗНИ, ЗДОРОВЬЯ ЛЮДЕЙ, ИМУЩЕСТВА, ОХРАНУ ОКРУЖАЮЩЕЙ СРЕДЫ.

ГЛАВНЫЙ ИНЖЕНЕР ПРОЕКТА СЕЛЬКИН

Согласовано

Взам. инв. N

Подпись и дата

Инв. N подл.

ИЗМ.	КОЛ.УЧ.	ЛИСТ	N°ДОК.	ПОДП.	ДАТА
РАЗРАБ.		ЕСЕНЖАНОВА			
Н. КОНТР.		ТЛЕГЕНОВ			
ГИП		СЕЛЬКИН			

MG-375-2022-ГП

РЕКОНСТРУКЦИЯ ПАРКА ПОСЕЛКА ЖАЛПАКТАЛ, КАЗТАЛОВСКОГО РАЙОНА, ЗКО

ГЕНЕРАЛЬНЫЙ ПЛАН	СТАДИЯ	ЛИСТ	ЛИСТОВ
	РП	1	11

ОБЩИЕ ДАННЫЕ

ТОО "MG Design Incorporated" г. УРАЛЬСК-2022г

Формат А2

ЭКСПЛИКАЦИЯ ЗДАНИЙ И СООРУЖЕНИЙ

НОМЕР НА ПЛАНЕ	НАИМЕНОВАНИЕ И ОБОЗНАЧЕНИЕ	ЭТАЖНОСТЬ	КОЛИЧЕСТВО			ПЛОЩАДЬ, $м^2$				СТРОИТЕЛЬНЫЙ ОБЬЕМ, $м^3$	
			ЗДАНИЙ	МЕСТ		ЗАСТРОЙКИ		ОБЩАЯ		ЗДАНИЯ	ВСЕГО
				ЗДАНИЯ	ВСЕГО	ЗДАНИЯ	ВСЕГО	ЗДАНИЯ	ВСЕГО		
СУЩЕСТВУЮЩИЕ СООРУЖЕНИЯ											
1	КИНОТЕАТР	–	1	–	–	–	–	–	–	–	–
2	АКИМАТ	–	1	–	–	–	–	–	–	–	–
3	ДОМ КУЛЬТУРЫ	–	1	–	–	–	–	–	–	–	–
4	КОТЕЛЬНАЯ	–	2	–	–	–	–	–	–	–	–
5	КТП	–	1	–	–	–	–	–	–	–	–
ПРОЕКТИРУЕМЫЕ СООРУЖЕНИЯ											
6	ДЕТСКАЯ ПЛОЩАДКА	–	1	–	–	455,50	455,50	455,50	455,50	–	–

ПОКАЗАТЕЛИ УЧАСТКА

п/п	ПОКАЗАТЕЛИ	КОЛ–ВО	
		$м^2$	%
1	ПЛОЩАДЬ УЧАСТКА	7410,0	100
2	ПЛОЩАДЬ БРУСЧАТОГО ПОКРЫТИЯ	2067,1	27,9
3	ПЛОЩАДЬ ПОКРЫТИЯ ИЗ РЕЗИНОВОЙ КРОШКИ	455,5	6,1
4	ПЛОЩАДЬ ПОКРЫТИЯ ИЗ КЕРАМОГРАНИТА	262,8	3,6
5	ПЛОЩАДЬ СУЩЕСТВУЮЩЕЙ ЗАСТРОЙКИ	1769,6	23,9
6	ПЛОЩАДЬ СУЩЕСТВУЮЩЕГО ОЗЕЛЕНЕНИЯ	2855,0	38,5

УСЛОВНЫЕ ОБОЗНАЧЕНИЯ

– ГРАНИЦА ПРОЕКТИРУЕМОГО УЧАСТКА

ПРИМЕЧАНИЯ:

1. ГЕНЕРАЛЬНЫЙ ПЛАН РАЗРАБОТАН НА ОСНОВЕ ГЕОДЕЗИЧЕСКОЙ СЪЕМКИ МАСШТАБА 1:1000, ВЫПОЛНЕННОЙ ТОО "MG Design Incorporated" В 2021 ГОДУ. СИСТЕМА ВЫСОТ УСЛОВНАЯ.

ИЗМ.	КОЛ.УЧ.	ЛИСТ	N'ДОК.	ПОДП.	ДАТА
РАЗРАБ.		ЕСЕНЖАНОВА			
Н. КОНТР.		ТЛЕГЕНОВ			
ГИП		СЕЛЬКИН			

MG–375–2022–ГП

РЕКОНСТРУКЦИЯ ПАРКА ПОСЕЛКА ЖАЛПАКТАЛ, КАЗТАЛОВСКОГО РАЙОНА, ЗКО

ГЕНЕРАЛЬНЫЙ ПЛАН

СТАДИЯ	ЛИСТ	ЛИСТОВ
РП	2	11

РАЗБИВОЧНЫЙ ПЛАН, М1:500

ТОО "MG Design Incorporated" г. УРАЛЬСК–2022г

Согласовано

Взам. инв. N

Подпись и дата

Инв. N подл.

Формат А1

УСЛОВНЫЕ ОБОЗНАЧЕНИЯ

УСЛОВНОЕ ИЗОБРАЖЕНИЕ	НАИМЕНОВАНИЕ
	ДЕМОНТАЖ ПОКРЫТИЯ ДОРОЖЕК ИЗ ТРОТУАРНОЙ ПЛИТКИ

ВЕДОМОСТЬ ДЕМОНТАЖНЫХ РАБОТ

НАИМЕНОВАНИЕ РАБОТ	ЕД.ИЗМЕРЕНИЯ	КОЛИЧЕСТВО
ДЕМОНТАЖ ТРОТУАРНОЙ ПЛИТКИ	М2	1446,8

ИЗМ.	КОЛ.УЧ.	ЛИСТ	N°ДОК	ПОДП.	ДАТА	MG-375-2022-ГП		
						РЕКОНСТРУКЦИЯ ПАРКА ПОСЕЛКА ЖАЛПАКТАЛ, КАЗТАЛОВСКОГО РАЙОНА, ЗКО		
РАЗРАБ.		ЕСЕНЖАНОВА				ГЕНЕРАЛЬНЫЙ ПЛАН	СТАДИЯ	ЛИСТ	ЛИСТОВ
Н. КОНТР.		ТЛЕГЕНОВ					РП	3	11
ГИП		СЕЛЬКИН				ПЛАН ДЕМОНТАЖНЫХ РАБОТ М 1:500	ТОО "MG Design Incorporated" г. УРАЛЬСК-2022г	

Согласовано

Взам. инв. N

Подпись и дата

Инв. N подл.

Формат А1

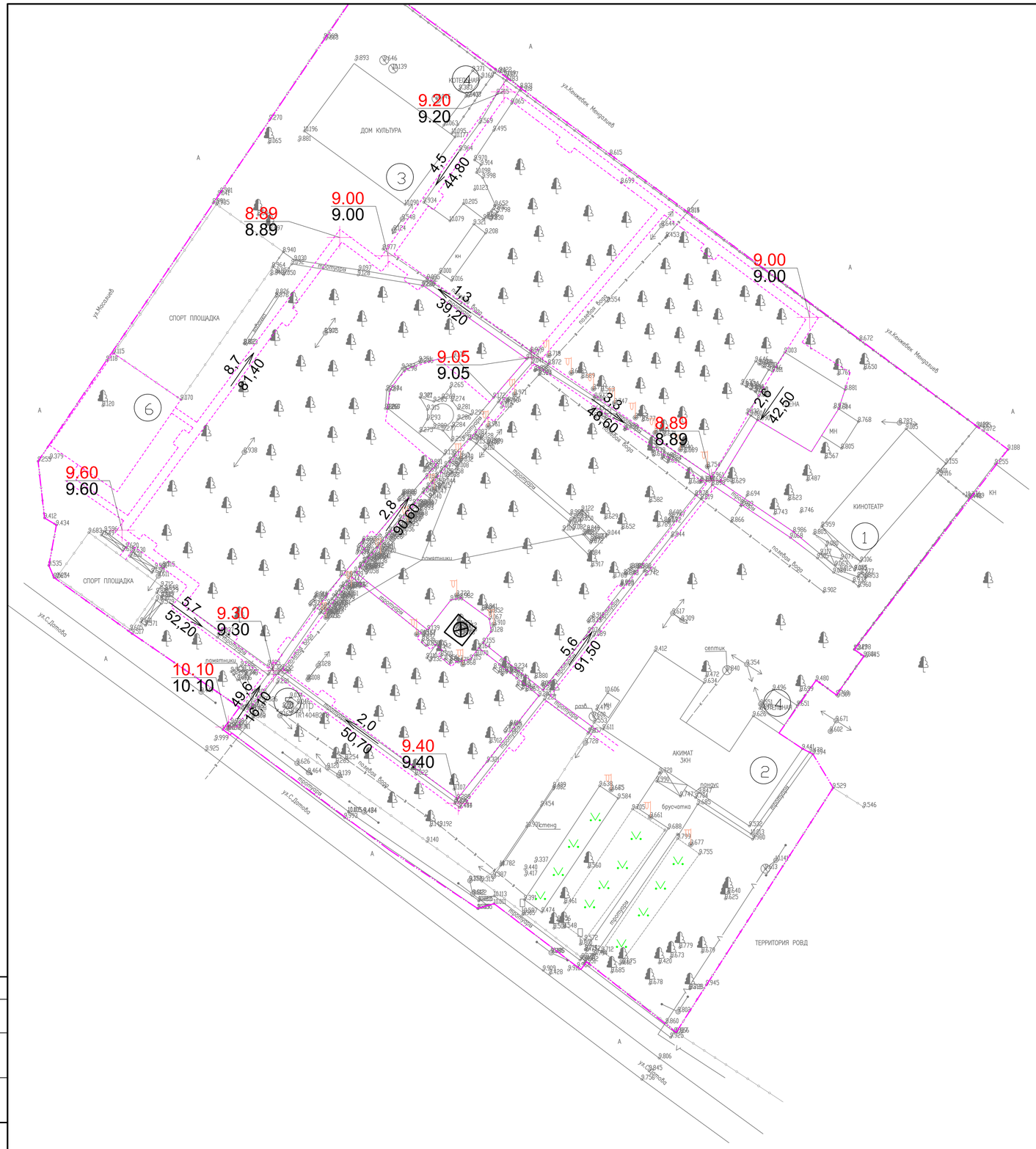

ЭКСПЛИКАЦИЯ ЗДАНИЙ И СООРУЖЕНИЙ

НОМЕР НА ПЛАНЕ	НАИМЕНОВАНИЕ И ОБОЗНАЧЕНИЕ	ЭТАЖНОСТЬ	КОЛИЧЕСТВО			ПЛОЩАДЬ, м²				СТРОИТЕЛЬНЫЙ ОБЬЕМ, м³	
			ЗДАНИЙ	МЕСТ		ЗАСТРОЙКИ		ОБЩАЯ		ЗДАНИЯ	ВСЕГО
				ЗДАНИЯ	ВСЕГО	ЗДАНИЯ	ВСЕГО	ЗДАНИЯ	ВСЕГО		
СУЩЕСТВУЮЩИЕ СООРУЖЕНИЯ											
1	КИНОТЕАТР	–	1	–	–	–	–	–	–	–	–
2	АКИМАТ	–	1	–	–	–	–	–	–	–	–
3	ДОМ КУЛЬТУРЫ	–	1	–	–	–	–	–	–	–	–
4	КОТЕЛЬНАЯ	–	2	–	–	–	–	–	–	–	–
5	КТП	–	1	–	–	–	–	–	–	–	–
ПРОЕКТИРУЕМЫЕ СООРУЖЕНИЯ											
6	ДЕТСКАЯ ПЛОЩАДКА	–	1	–	–	455,50	455,50	455,50	455,50	–	–

УСЛОВНЫЕ ОБОЗНАЧЕНИЯ

обозначение	наименование
	СУЩЕСТВУЮЩИЕ И ПРОЕКТИРУЕМЫЕ ЗДАНИЯ
37.19	НАТУРАЛЬНАЯ ОТМЕТКА РЕЛЬЕФА
37.25 / 36.78	ПРОЕКТНАЯ ОТМЕТКА ОТМЕТКА СУЩЕСТВУЮЩЕГО РЕЛЬЕФА
0.0 / 20.00	ВЕЛИЧИНА УКЛОНА В ПРОМИЛЯХ НАПРАВЛЕНИЕ УКЛОНА РАССТОЯНИЕ В МЕТРАХ

Согласовано

Взам. инв. N

Подпись и дата

Инв. N подл.

ИЗМ.	КОЛ.УЧ.	ЛИСТ	N ДОК	ПОДП.	ДАТА
РАЗРАБ.		ЕСЕНЖАНОВА			
Н. КОНТР.		ТЛЕГЕНОВ			
ГИП		СЕЛЬКИН			

MG-375-2022-ГП

РЕКОНСТРУКЦИЯ ПАРКА ПОСЕЛКА ЖАЛПАКТАЛ, КАЗТАЛОВСКОГО РАЙОНА, ЗКО

ГЕНЕРАЛЬНЫЙ ПЛАН

СТАДИЯ	ЛИСТ	ЛИСТОВ
РП	4	11

ПЛАН ОРГАНИЗАЦИИ РЕЛЬЕФА, М1:500

ТОО "MG Design Incorporated" г. УРАЛЬСК-2022г

Формат А1

СЕЧЕНИЕ I-I

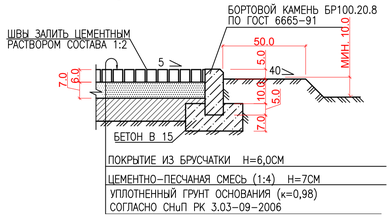

СЕЧЕНИЕ II-II

резиновое покрытие

СЕЧЕНИЕ III-III

основание под резиновое покрытие

СЕЧЕНИЕ IV-IV

покрытие из керамогранита

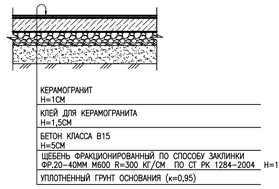

ЭКСПЛИКАЦИЯ ЗДАНИЙ И СООРУЖЕНИЙ

НОМЕР НА ПЛАНЕ	НАИМЕНОВАНИЕ И ОБОЗНАЧЕНИЕ	ЭТАЖНОСТЬ	КОЛИЧЕСТВО			ПЛОЩАДЬ, М²				СТРОИТЕЛЬНЫЙ ОБЬЕМ, М³	
			ЗДАНИЙ	МЕСТ		ЗАСТРОЙКИ		ОБЩАЯ		ЗДАНИЯ	ВСЕГО
				ЗДАНИЯ	ВСЕГО	ЗДАНИЯ	ВСЕГО	ЗДАНИЯ	ВСЕГО		
СУЩЕСТВУЮЩИЕ СООРУЖЕНИЯ											
1	КИНОТЕАТР	–	1	–	–	–	–	–	–	–	–
2	АКИМАТ	–	1	–	–	–	–	–	–	–	–
3	ДОМ КУЛЬТУРЫ	–	1	–	–	–	–	–	–	–	–
4	КОТЕЛЬНАЯ	–	2	–	–	–	–	–	–	–	–
5	КТП	–	1	–	–	–	–	–	–	–	–
ПРОЕКТИРУЕМЫЕ СООРУЖЕНИЯ											
6	ДЕТСКАЯ ПЛОЩАДКА	–	1	–	–	455,50	455,50	455,50	455,50	–	–

ВЕДОМОСТЬ ТРОТУАРОВ, ДОРОЖЕК, ПЛОЩАДОК

УСЛОВНОЕ ИЗОБРАЖЕНИЕ	НАИМЕНОВАНИЕ	ДЛИНА,М	ШИРИНА,М	ПЛОЩАДЬ ПОКРЫТИЯ М2	БОРДЮР ИЗ БОРТОВОГО КАМНЯ КОЛ-ВО П.М.
	БРУСЧАТОЕ ПОКРЫТИЕ ДОРОЖЕК СЕЧЕНИЕ I-I			2067,1	
ТИП-II	ПОКРЫТИЕ ИЗ РЕЗИНОВОЙ КРОШКИ			455,5	
ТИП-III	АСФАЛЬТОБЕТОННОЕ ПОКРЫТИЕ. (ОСНОВАНИЕ ПОД ТИП II-II)			455,5	
	ПОКРЫТИЕ ИЗ КЕРАМОГРАНИТА			262,8	
	БОРТОВОЙ КАМЕНЬ БР 100.20.8				1818,6 п.м. / 1819 шт.

ВЕДОМОСТЬ МАЛЫХ ФОРМ АРХИТЕКТУРЫ

ПОЗ.	ОБОЗНАЧЕНИЕ	НАИМЕНОВАНИЕ	КОЛ.	ОБОЗНАЧЕНИЕ ТИПОВОГО ПРОЕКТА
1	2	3	4	5
А		СКАМЬЯ тип 1С-3А	15	УСН РК 8.02-03-2019 8601-0302-0113
Б		УРНА тип 3	15	УСН РК 8.02-03-2019 8601-0303-0103
В		ДЕТСКИЙ ИГРОВОЙ КОМПЛЕКС	1	УСН РК 8.02-03-2019 8601-0113-0103
Г		ДЕТСКИЙ СПОРТИВНЫЙ КОМПЛЕКС	1	УСН РК 8.02-03-2019 8601-0201-0112
Д		ДОМИК-БЕСЕДКА "КОРАЛЛ"	1	УСН РК 8.02-03-2019 8601-0106-0105
Е		ПЕСОЧНЫЙ ДВОРИК СО СЧЕТАМИ	1	УСН РК 8.02-03-2019 8601-0109-0311
Ж		КАРУСЕЛЬ С СИДЕНИЯМИ	1	УСН РК 8.02-03-2019 8601-0101-0104
З		БЕСЕДКА	1	ИЗДЕЛИЕ ПОЛНОЙ ЗАВОДСКОЙ ГОТОВНОСТИ

Согласовано

Взам. инв. N

Подпись и дата

Инв. N подл.

ИЗМ.	КОЛ.УЧ.	ЛИСТ	N'ДОК.	ПОДП.	ДАТА
РАЗРАБ.		ЕСЕНЖАНОВА			
Н. КОНТР.		ТЛЕГЕНОВ			
ГИП		СЕЛЬКИН			

MG-375-2022-ГП

РЕКОНСТРУКЦИЯ ПАРКА ПОСЕЛКА ЖАЛПАКТАЛ, КАЗТАЛОВСКОГО РАЙОНА, ЗКО

ГЕНЕРАЛЬНЫЙ ПЛАН

СТАДИЯ	ЛИСТ	ЛИСТОВ
РП	5	11

ПЛАН БЛАГОУСТРОЙСТВА ТЕРРИТОРИИ, М1:500

ТОО "MG Design Incorporated" г. УРАЛЬСК-2022г

Формат А1

ПЛАН РАСПОЛОЖЕНИЯ ФУНДАМЕНТА УРНЫ (ТИП3)

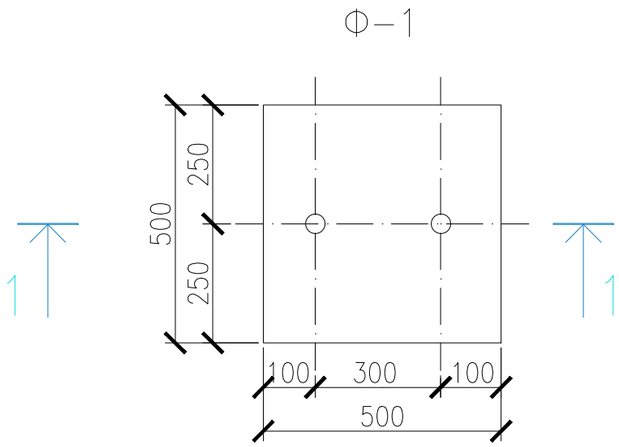

1-1

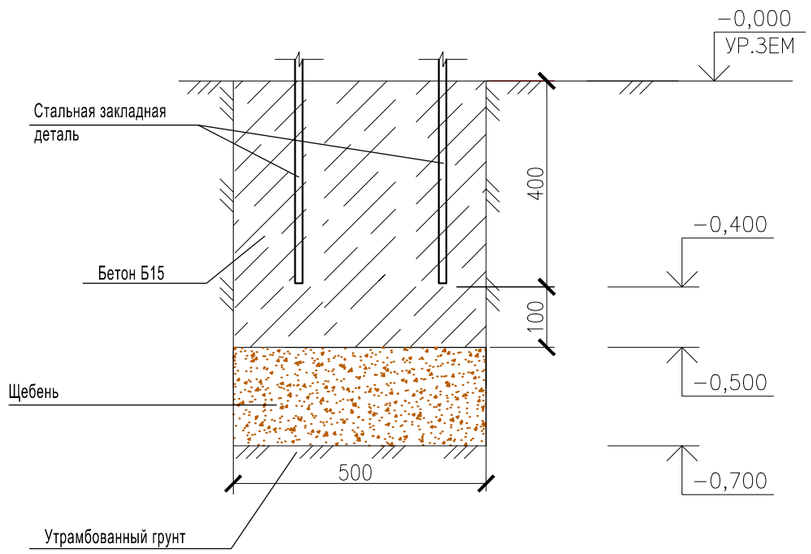

ПЛАН РАСПОЛОЖЕНИЯ ФУНДАМЕНТА СКАМЬИ (ТИП1С-3А)

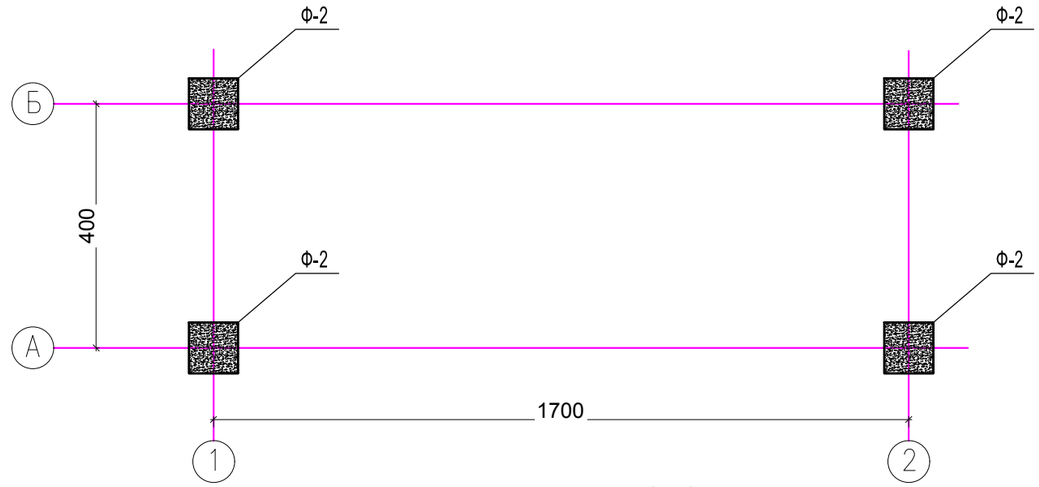

Ф-2

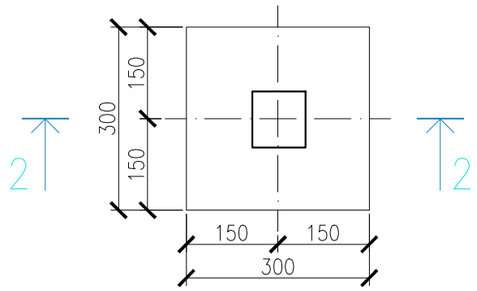

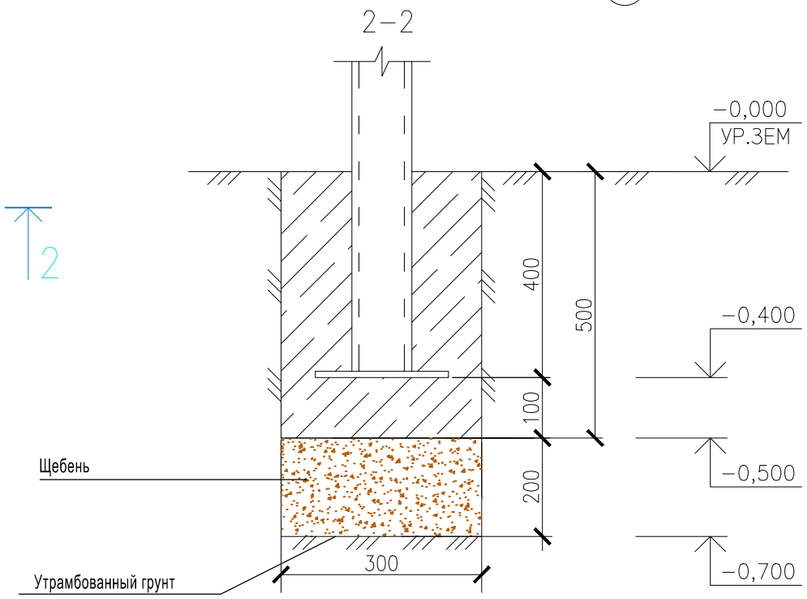

Спецификация.

поз.	Обозначение	Наименование	Кол.	Масса ед., кг	Приме-чание
1	ФУНДАМЕНТ ПОД СТОЛБЫ	БЕТОН В15 М3	4	0,045	0,18
2		ЩЕБЕНЬ М3	4	0,018	0,072

Спецификация.

поз.	Обозначение	Наименование	Кол.	Масса ед., кг	Приме-чание
1	ФУНДАМЕНТ ПОД СТОЛБЫ	БЕТОН В15 М3		0,0125	
2		ЩЕБЕНЬ М3		0,05	

ИЗМ.	КОЛ.УЧ.	ЛИСТ	N°ДОК.	ПОДП.	ДАТА
РАЗРАБ.		ЕСЕНЖАНОВА			
Н. КОНТР.		ТЛЕГЕНОВ			
ГИП		СЕЛЬКИН			

MG–375–2022–ГП

РЕКОНСТРУКЦИЯ ПАРКА ПОСЕЛКА ЖАЛПАКТАЛ, КАЗТАЛОВСКОГО РАЙОНА, ЗКО

ГЕНЕРАЛЬНЫЙ ПЛАН

СТАДИЯ	ЛИСТ	ЛИСТОВ
РП	6	11

ПЛАН РАСПОЛОЖЕНИЯ ФУНДАМЕНТА УРНЫ (ТИП3) СКАМЬИ (ТИП1С–3А)

ТОО "MG Design Incorporated" г. УРАЛЬСК–2022г

Согласовано

Взам. инв. N

Подпись и дата

Инв. N подл.

Формат А3

ПЛАН РАСПОЛОЖЕНИЯ ФУНДАМЕНТА ДЕТСКОГО ИГРОВОГО КОМПЛЕКСА 8601-0113-0103

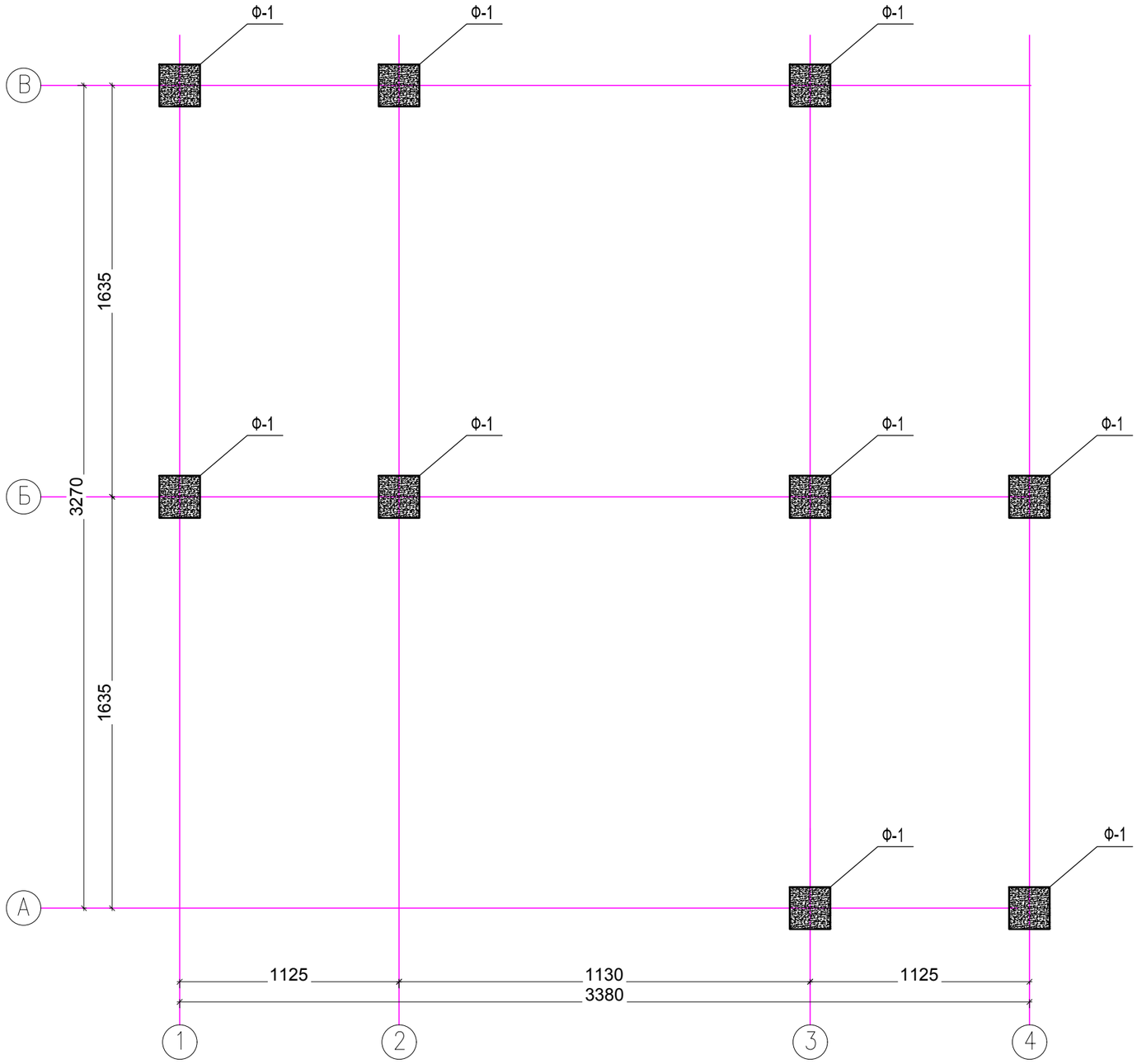

Ф-1

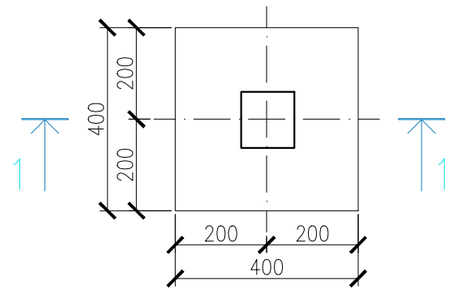

1-1

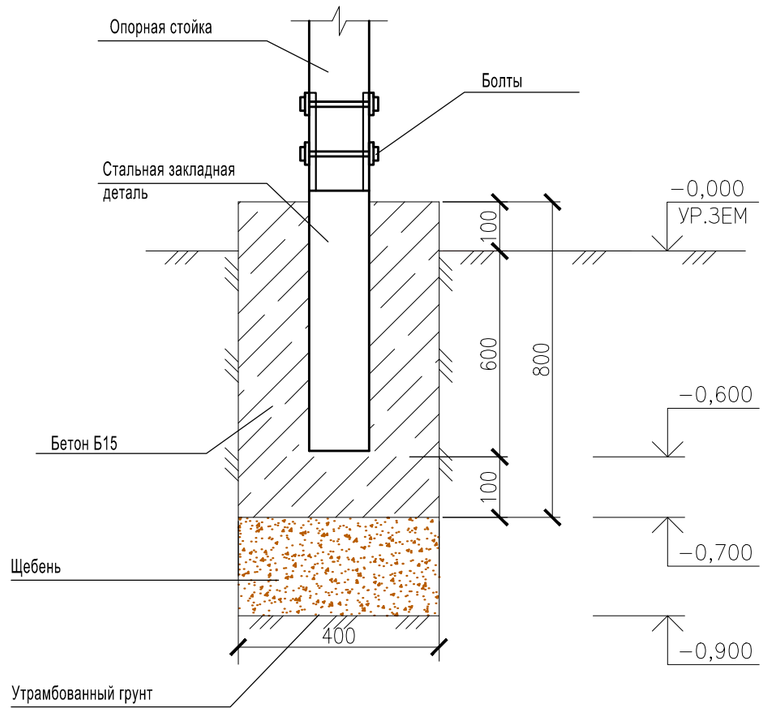

Спецификация.

поз.	Обозначение	Наименование	Кол.	Масса ед., кг	Приме-чание
1	ФУНДАМЕНТ ПОД СТОЛБЫ	БЕТОН В15 М3	9	0,128	1,152
2		ЩЕБЕНЬ М3	9	0,032	0,288

ИЗМ.	КОЛ.УЧ.	ЛИСТ	N°ДОК.	ПОДП.	ДАТА
РАЗРАБ.		ЕСЕНЖАНОВА			
Н. КОНТР.		ТЛЕГЕНОВ			
ГИП		СЕЛЬКИН			

MG-375-2022-ГП

РЕКОНСТРУКЦИЯ ПАРКА ПОСЕЛКА ЖАЛПАКТАЛ, КАЗТАЛОВСКОГО РАЙОНА, ЗКО

ГЕНЕРАЛЬНЫЙ ПЛАН

СТАДИЯ	ЛИСТ	ЛИСТОВ
РП	7	11

ПЛАН РАСПОЛОЖЕНИЯ ФУНДАМЕНТА ДЕТСКОГО ИГРОВОГО КОМПЛЕКСА 8601-0113-0103

ТОО "MG Design Incorporated" г. УРАЛЬСК-2022г

Согласовано

Взам. инв. N

Подпись и дата

Инв. N подл.

Формат А3

ПЛАН РАСПОЛОЖЕНИЯ ФУНДАМЕНТА ДЕТСКОГО СПОРТИВНОГО КОМПЛЕКСА 8601-0201-0112

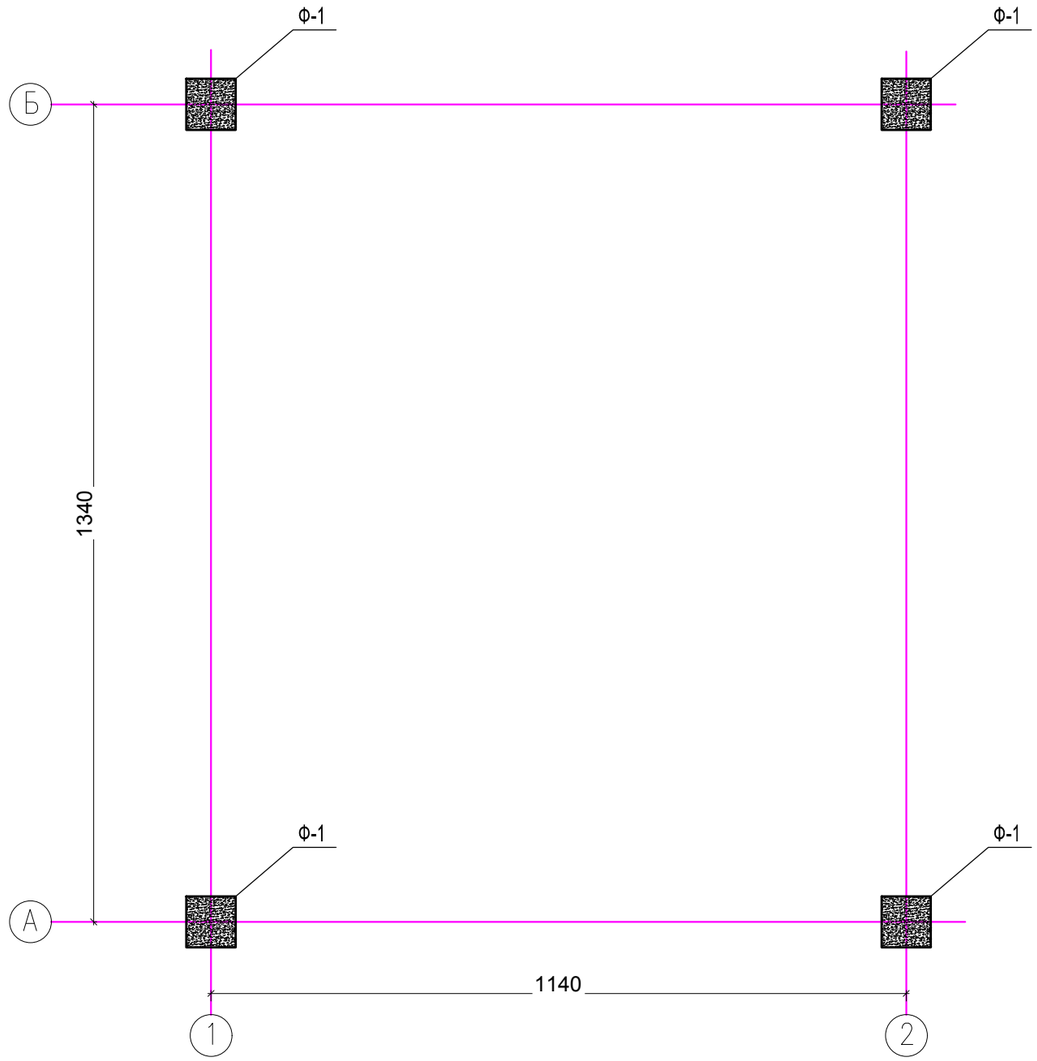

Ф-1

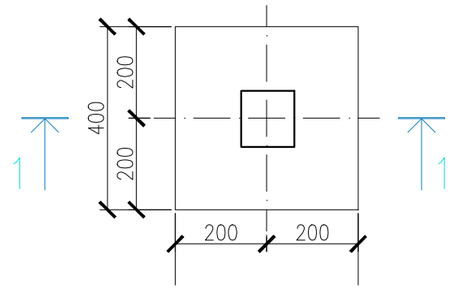

1-1

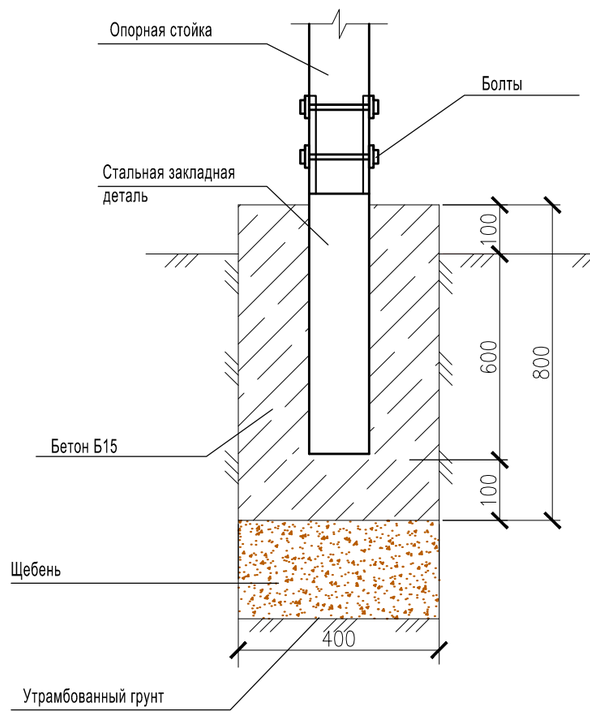

Спецификация.

поз.	Обозначение	Наименование	Кол.	Масса ед., кг	Приме-чание
1	ФУНДАМЕНТ ПОД СТОЛБЫ	БЕТОН В15 М3	4	0,128	0,512
2		ЩЕБЕНЬ М3	4	0,032	0,128

ИЗМ.	КОЛ.УЧ.	ЛИСТ	N°ДОК.	ПОДП.	ДАТА	MG−375−2022−ГП		
						РЕКОНСТРУКЦИЯ ПАРКА ПОСЕЛКА ЖАЛПАКТАЛ, КАЗТАЛОВСКОГО РАЙОНА, ЗКО		
РАЗРАБ.		ЕСЕНЖАНОВА				ГЕНЕРАЛЬНЫЙ ПЛАН	СТАДИЯ	ЛИСТ	ЛИСТОВ
Н. КОНТР.		ТЛЕГЕНОВ					РП	8	11
ГИП		СЕЛЬКИН				ПЛАН РАСПОЛОЖЕНИЯ ФУНДАМЕНТА ДЕТСКОГО СПОРТИВНОГО КОМПЛЕКСА 8601−0201−0114	ТОО "MG Design Incorporated" г. УРАЛЬСК−2022г	

Согласовано

Взам. инв. N

Подпись и дата

Инв. N подл.

Формат А3

ПЛАН РАСПОЛОЖЕНИЯ ФУНДАМЕНТА ДОМИКА-БЕСЕДКИ "КОРАЛЛ"

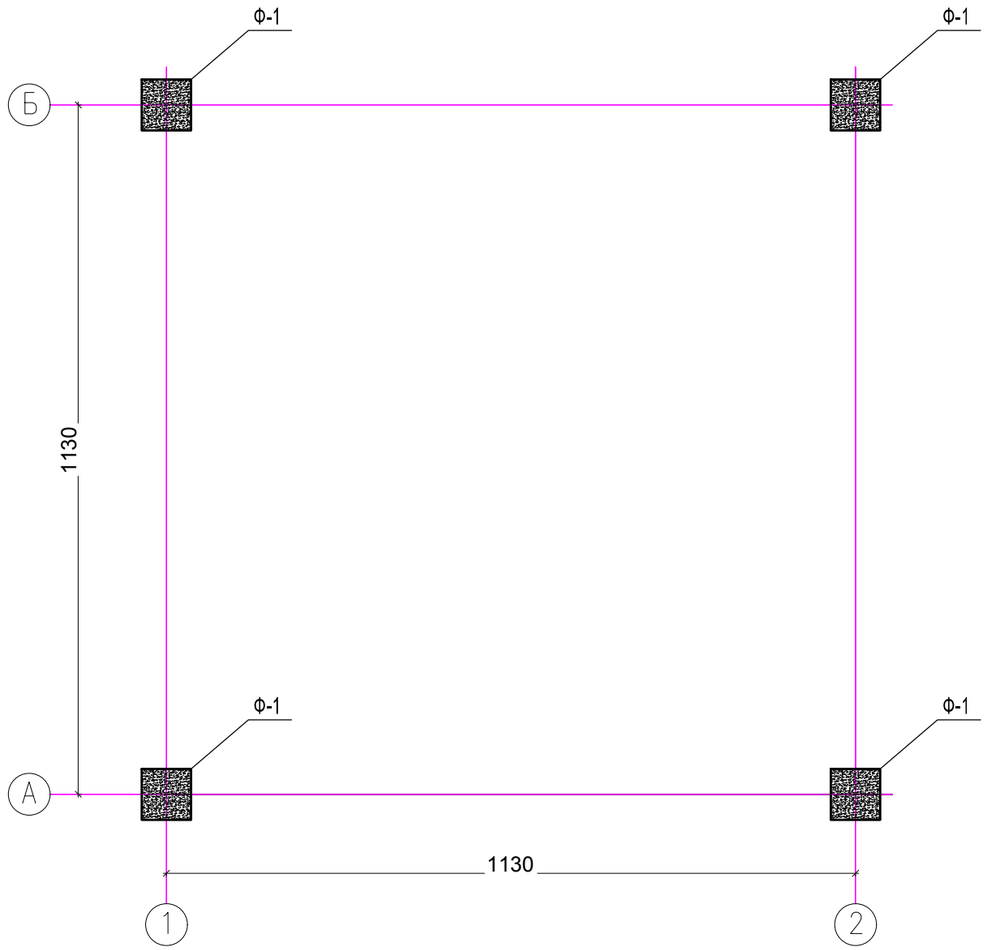

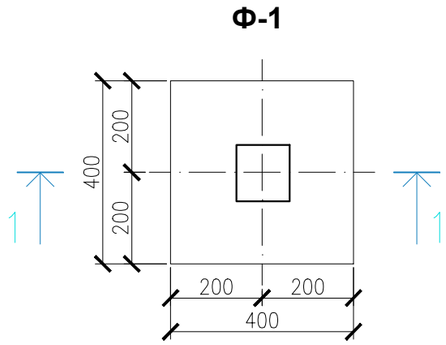

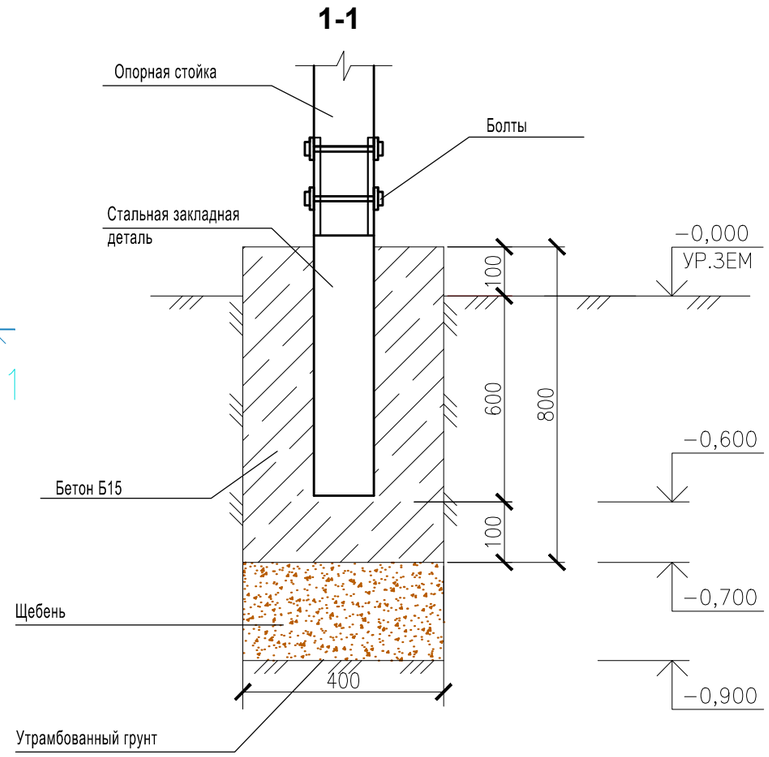

Спецификация.

поз.	Обозначение	Наименование	Кол.	Масса ед., кг	Приме-чание
1	ФУНДАМЕНТ ПОД СТОЛБЫ	БЕТОН В15 М3	4	0,128	0,512
2		ЩЕБЕНЬ М3	4	0,032	0,128

Согласовано

Взам. инв. N

Подпись и дата

Инв. N подл.

ИЗМ.	КОЛ.УЧ.	ЛИСТ	N°ДОК.	ПОДП.	ДАТА
РАЗРАБ.		ЕСЕНЖАНОВА			
Н. КОНТР.		ТЛЕГЕНОВ			
ГИП		СЕЛЬКИН			

MG-375-2022-ГП

РЕКОНСТРУКЦИЯ ПАРКА ПОСЕЛКА ЖАЛПАКТАЛ, КАЗТАЛОВСКОГО РАЙОНА, ЗКО

ГЕНЕРАЛЬНЫЙ ПЛАН

СТАДИЯ	ЛИСТ	ЛИСТОВ
РП	9	11

ПЛАН РАСПОЛОЖЕНИЯ ФУНДАМЕНТА ДОМИКА-БЕСЕДКИ "КОРАЛЛ"

ТОО "MG Design Incorporated" г. УРАЛЬСК-2022г

Формат А3

ПЛАН РАСПОЛОЖЕНИЯ ФУНДАМЕНТА ПЕСОЧНОГО ДВОРИКА

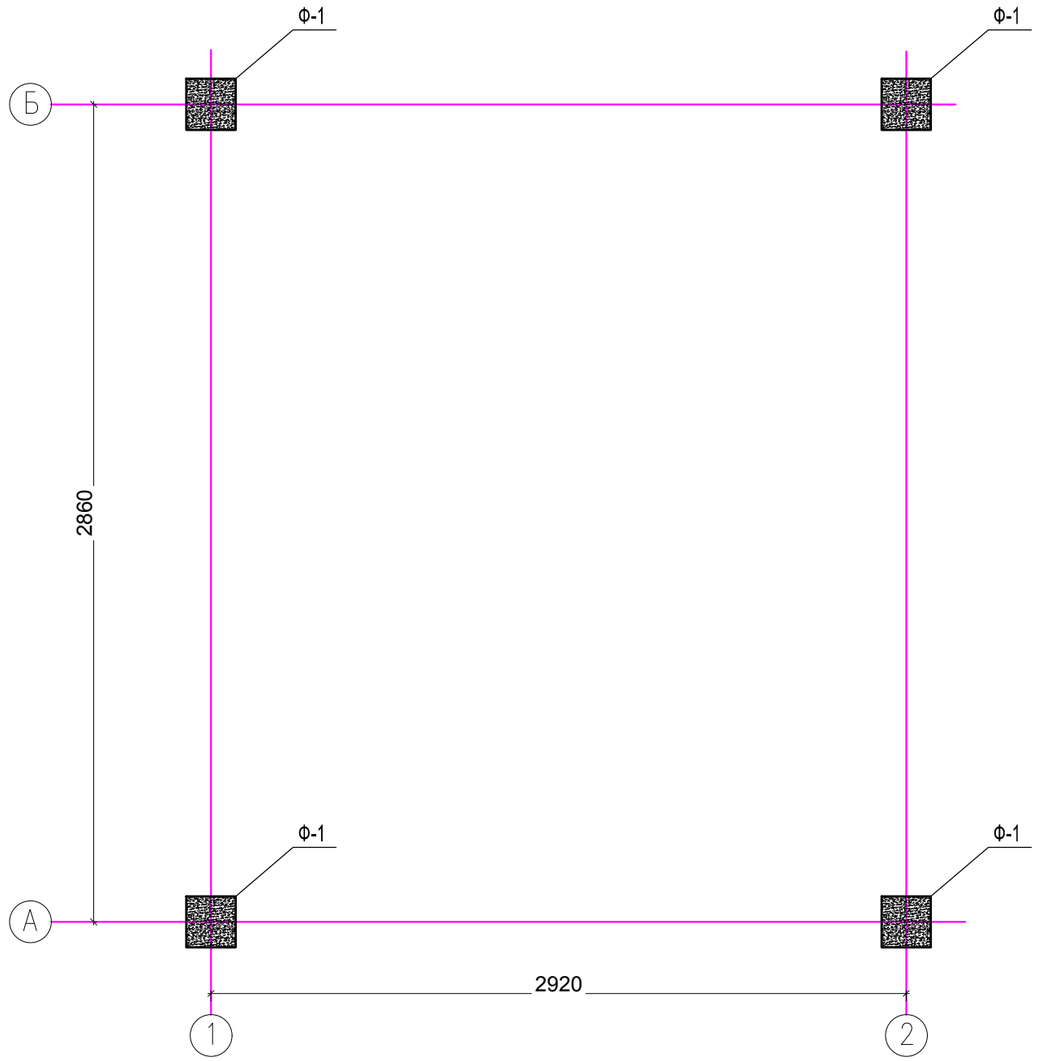

Ф-1

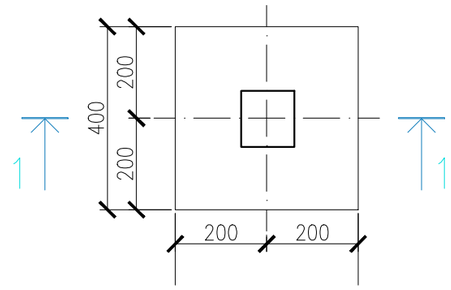

1-1

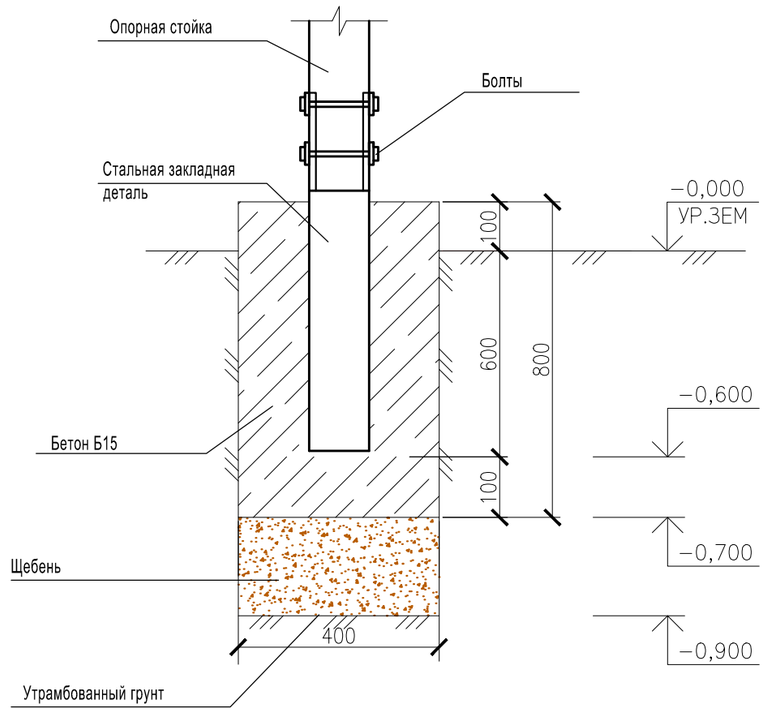

Спецификация.

поз.	Обозначение	Наименование	Кол.	Масса ед., кг	Приме-чание
1	ФУНДАМЕНТ ПОД СТОЛБЫ	БЕТОН В15 М3	4	0,128	0,512
2		ЩЕБЕНЬ М3	4	0,032	0,128

ИЗМ.	КОЛ.УЧ.	ЛИСТ	N°ДОК.	ПОДП.	ДАТА
РАЗРАБ.		ЕСЕНЖАНОВА			
Н. КОНТР.		ТЛЕГЕНОВ			
ГИП		СЕЛЬКИН			

MG−375−2022−ГП

РЕКОНСТРУКЦИЯ ПАРКА ПОСЕЛКА ЖАЛПАКТАЛ, КАЗТАЛОВСКОГО РАЙОНА, ЗКО

ГЕНЕРАЛЬНЫЙ ПЛАН

СТАДИЯ	ЛИСТ	ЛИСТОВ
РП	10	11

ПЛАН РАСПОЛОЖЕНИЯ ФУНДАМЕНТА ПЕСОЧНОГО ДВОРИКА СО СЧЕТАМИ

ТОО "MG Design Incorporated" г. УРАЛЬСК−2022г

Согласовано

Взам. инв. N

Подпись и дата

Инв. N подл.

Формат А3

ПЛАН РАСПОЛОЖЕНИЯ ФУНДАМЕНТА БЕСЕДКИ

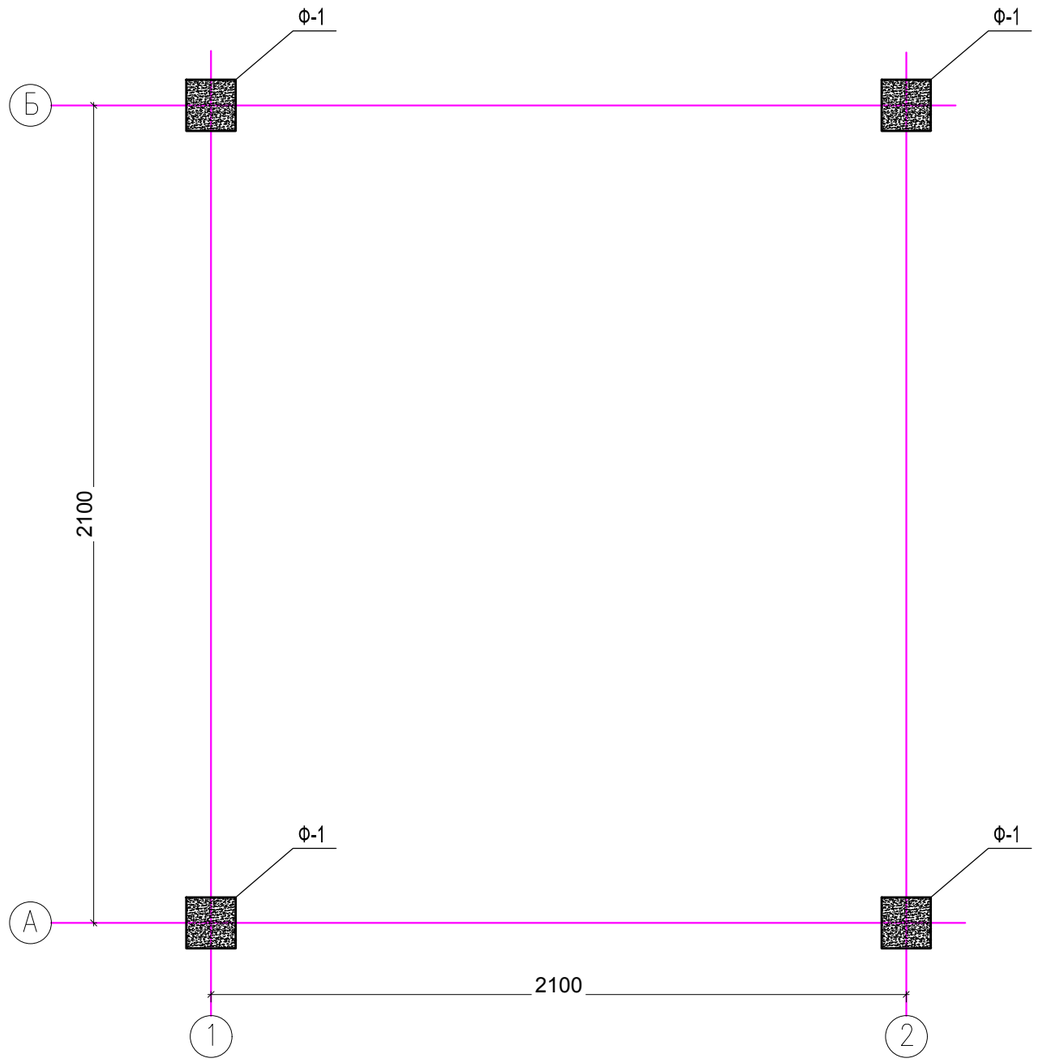

Ф-1

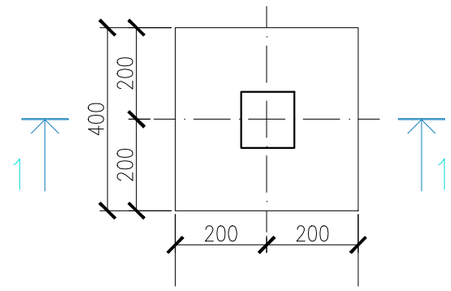

1-1

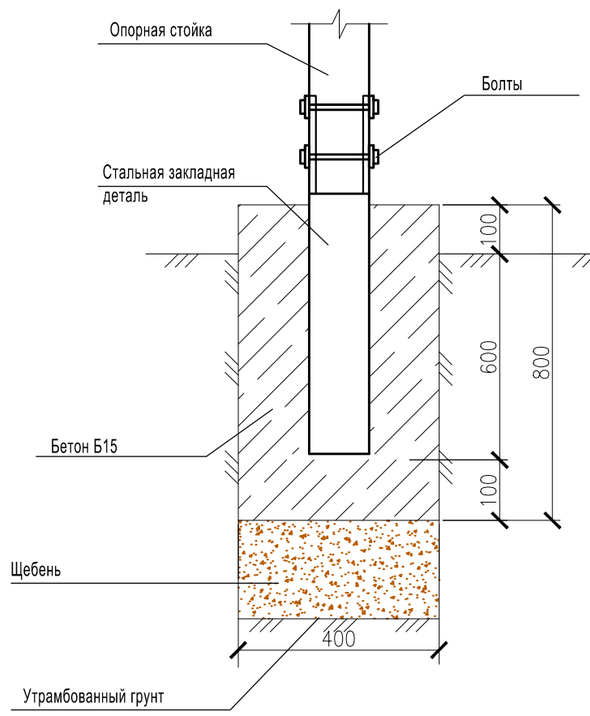

Спецификация.

поз.	Обозначение	Наименование	Кол.	Масса ед., кг	Приме-чание
1	ФУНДАМЕНТ ПОД СТОЛБЫ	БЕТОН В15 М3	4	0,128	0,512
2		ЩЕБЕНЬ М3	4	0,032	0,128

ИЗМ.	КОЛ.УЧ.	ЛИСТ	N°ДОК.	ПОДП.	ДАТА
РАЗРАБ.		ЕСЕНЖАНОВА			
Н. КОНТР.		ТЛЕГЕНОВ			
ГИП		СЕЛЬКИН			

MG−375−2022−ГП

РЕКОНСТРУКЦИЯ ПАРКА ПОСЕЛКА ЖАЛПАКТАЛ, КАЗТАЛОВСКОГО РАЙОНА, ЗКО

ГЕНЕРАЛЬНЫЙ ПЛАН

СТАДИЯ	ЛИСТ	ЛИСТОВ
РП	11	11

ПЛАН РАСПОЛОЖЕНИЯ ФУНДАМЕНТА БЕСЕДКИ

ТОО "MG Design Incorporated" г. УРАЛЬСК−2022г

Согласовано

Взам. инв. N

Подпись и дата

Инв. N подл.

Формат А3