ТОО «Сәтті Сәулет»
Государственная лицензия 09-№0001699 от 01.06.2016г

СТРОИТЕЛЬСТВО ВОДОПРОВОДА С. ТИНАЛИ АКЖАИКСКОГО РАЙОНА ЗКО

РАБОЧИЙ ПРОЕКТ

07-18-РП

ТОМ 2.1

ГЕНЕРАЛЬНЫЙ ПЛАН

2018 г.

ТОО «Сәтті Сәулет»
Государственная лицензия 09-№0001699 от 01.06.2016г

СТРОИТЕЛЬСТВО ВОДОПРОВОДА С. ТИНАЛИ АКЖАИКСКОГО РАЙОНА ЗКО

РАБОЧИЙ ПРОЕКТ

07-18-РП

ТОМ 2.1

ГЕНЕРАЛЬНЫЙ ПЛАН

Директор **Беккалиев С.Р.**

ГИП **Аймашев Н.**

2018 г.

СОСТАВ ПРОЕКТА

НОМЕР ТОМА	ОБОЗНАЧЕНИЕ	НАИМЕНОВАНИЕ	ПРИМЕЧАНИЕ
ТОМ2.1	07–18–РП	СТРОИТЕЛЬСТВО ВОДОПРОВОДА С.ТИНАЛИ	ГП
		АКЖАИКСКОГО РАЙОНА ЗКО	ПЛОЩАДКА 1–ГО ПОДЬЕМА
			ПЛОЩАДКА НАПОРНО–
			РЕГУЛИРУЮЩИХ СООРУЖЕНИЙ

ИЗМ.	КОЛ.УЧ.	ЛИСТ	N ДОК.	ПОДП.	ДАТА
ГИП		АЙМАШЕВ			06.18

СТРОИТЕЛЬСТВО ВОДОПРОВОДА С.ТИНАЛИ
АКЖАИКСКОГО РАЙОНА ЗКО

СТАДИЯ	ЛИСТ	ЛИСТОВ
РП		

СӘТТІ СӘУЛЕТ

ВЕДОМОСТЬ РАБОЧИХ ЧЕРТЕЖЕЙ ОСНОВНОГО КОМПЛЕКТА МАРКИ ГП

ЛИСТ	НАИМЕНОВАНИЕ	ПРИМЕЧАНИЕ
1	ОБЩИЕ ДАННЫЕ (НАЧАЛО).	ГП-1
2	ОБЩИЕ ДАННЫЕ (ОКОНЧАНИЕ).	ГП-2
3	РАЗБИВОЧНЫЙ ПЛАН.	ГП-3
4	ПЛАН ОРГАНИЗАЦИИ РЕЛЬЕФА.	ГП-4
5	ПЛАН ПОКРЫТИЯ. ПЛАН ОЗЕЛЕНЕНИЯ.	ГП-5
6	РАЗБИВОЧНЫЙ ПЛАН ОГРАДЫ.	ГП-6
7	ПАНЕЛЬ ОГРАЖДЕНИЯ ПМ–1. ПОЛОТНО КАЛИТКИ ПК.	ГП-7
8	ПОЛОТНО ВОРОТ ПМВ.	ГП-8
9	СПЕЦИФИКАЦИЯ.	ГП-9
10	СВОДНЫЙ ПЛАН ИНЖЕНЕРНЫХ СЕТЕЙ.	ГП-10

ВЕДОМОСТЬ ОСНОВНЫХ КОМПЛЕКТОВ РАБОЧИХ ЧЕРТЕЖЕЙ

ОБОЗНАЧЕНИЯ	НАИМЕНОВАНИЕ	ПРИМЕЧАНИЕ
ГП	ГЕНЕРАЛЬНЫЙ ПЛАН	
НВ	НАРУЖНЫЕ СЕТИ ВОДОСНАБЖЕНИЯ	
НВК	НАРУЖНЫЕ СЕТИ ВОДОСНАБЖЕНИЯ И КАНАЛИЗАЦИИ	
ЭС	ЭЛЕКТРОСНАБЖЕНИЕ	
АС	АРХИТЕКТУРНО–СТРОИТЕЛЬНАЯ ЧАСТЬ	

ВЕДОМОСТЬ ССЫЛОЧНЫХ И ПРИЛАГАЕМЫХ ДОКУМЕНТОВ

ОБОЗНАЧЕНИЕ	НАИМЕНОВАНИЕ	ПРИМЕЧАНИЕ
	ССЫЛОЧНЫЕ ДОКУМЕНТЫ	
СН РК 3.01–01–2013 СП РК 3.01–101–2013	ГРАДОСТРОИТЕЛЬСТВО. ПЛАНИРОВКА И ЗАСТРОЙКА ГОРОДСКИХ И СЕЛЬСКИХ НАСЕЛЕННЫХ ПУНКТОВ	
СП РК 2.04–01–2017	СТРОИТЕЛЬНАЯ КЛИМАТОЛОГИЯ	
СН РК 3.01–05–2013 СП РК 3.01–105–2013	БЛАГОУСТРОЙСТВО ТЕРРИТОРИЙ НАСЕЛЕННЫХ ПУНКТОВ	
ГОСТ 6665–91	КАМНИ БЕТОННЫЕ И ЖЕЛЕЗОБЕТОННЫЕ БОРТОВЫЕ	
ГОСТ 17608–91	ПЛИТЫ БЕТОННЫЕ ТРОТУАРНЫЕ	
ГОСТ 8267–93*	ЩЕБЕНЬ И ГРАВИЙ ИЗ ПЛОТНЫХ ГОРНЫХ ПОРОД ДЛЯ СТРОИТЕЛЬНЫХ РАБОТ	
ГОСТ 8736–2014	ПЕСОК ДЛЯ СТРОИТЕЛЬНЫХ РАБОТ	
СТ РК 1225–2013	СМЕСИ АСФАЛЬТОБЕТОННЫЕ ДОРОЖНЫЕ, АЭРОДРОМНЫЕ И АСФАЛЬТОБЕТОН	
ГОСТ 17.5.3.04–83 ГОСТ 17.5.3.06–85	ОХРАНА ПРИРОДЫ. ЗЕМЛИ. ОБЩИЕ ТРЕБОВАНИЯ К РЕКУЛЬТИВАЦИИ ЗЕМЕЛЬ	

ПОКАЗАТЕЛИ УЧАСТКА

П/П	ПОКАЗАТЕЛИ	КОЛ–ВО	
		$м^2$	%
1	ПЛОЩАДЬ УЧАСТКА	3600,00	100
2	ПЛОЩАДЬ ЗАСТРОЙКИ	22,00	0,6
3	ПЛОЩАДЬ ПОКРЫТИЯ	223,50	6,2
4	ПЛОЩАДЬ ОЗЕЛЕНЕНИЯ	3354,50	93,2

ПРИМЕЧАНИЕ

1. ГЕНЕРАЛЬНЫЙ ПЛАН РАЗРАБОТАН НА ОСНОВЕ ГЕОДЕЗИЧЕСКОЙ СЪЕМКИ МАСШТАБА 1:500, ВЫПОЛНЕННОЙ В ОКТЯБРЕ 2018Г. ТОО "Cammi Саулет". СИСТЕМА ВЫСОТ БАЛТИЙСКАЯ. СИСТЕМА КООРДИНАТ – 1963 Г.
2. ИСХОДНЫЕ ДЛЯ РАЗРАБОТКИ РАБОЧЕГО ПРОЕКТА ГЕНЕРАЛЬНОГО ПЛАНА ПРИВЕДЕНЫ В ТОМЕ I – ОБЩАЯ ПОЯСНИТЕЛЬНАЯ ЗАПИСКА И РАБОЧИХ ЧЕРТЕЖАХ.
3. ВСЕ РАБОТЫ ВЫПОЛНЯТЬ С ВЫСОКИМ КАЧЕСТВОМ ИЗ ВЫСОКОКАЧЕСТВЕННЫХ МАТЕРИАЛОВ И ИЗДЕЛИЙ.

ПРОЕКТ РАЗРАБОТАН В СООТВЕТСТВИИ С ДЕЙСТВУЮЩИМИ НОРМАМИ, ПРАВИЛАМИ, ИНСТРУКЦИЯМИ И ГОСУДАРСТВЕННЫМИ СТАНДАРТАМИ, ВКЛЮЧАЯ ТРЕБОВАНИЯ ПОЖАРО–ВЗРЫВОБЕЗОПАСНОСТИ, И ОБЕСПЕЧИВАЕТ БЕЗОПАСНУЮ ЭКСПЛУАТАЦИЮ ЗДАНИЙ ПРИ СОБЛЮДЕНИИ ПРЕДУСМОТРЕННЫХ ПРОЕКТОМ МЕРОПРИЯТИЙ.

ГЛАВНЫЙ ИНЖЕНЕР ПРОЕКТА АЙМАШЕВ.

СОГЛАСОВАНО

ИНЖЕНЕР ЭО	Баймагамбетов	06.18
ИНЖЕНЕР АС	Елекбаева	06.18
ИНЖЕНЕР ВК	Радзевилова	06.18

ВЗАМ. ИНВ. N°

ПОДП. И ДАТА

ИНВ. N° ПОДЛ.

ИЗМ.	КОЛ.УЧ.	ЛИСТ	N°ДОК.	ПОДП.	ДАТА
РАЗРАБ.		БАЛАШОВА			06.18
Н. КОНТР.		АЙМАШЕВ			06.18
ГИП		АЙМАШЕВ			06.18
ПРОВЕР.		АЙМАШЕВ			06.18

07–18–ГП

СТРОИТЕЛЬСТВО ВОДОПРОВОДА С.ТИНАЛИ АКЖАИКСКОГО РАЙОНА ЗКО

ЗАСТРОЙКА И БЛАГОУСТРОЙСТВО УЧАСТКА ПЛОЩАДКА 1–ГО ПОДЪЕМА

СТАДИЯ	ЛИСТ	ЛИСТОВ
РП	1	

ОБЩИЕ ДАННЫЕ (НАЧАЛО)

Сатті Саулет

ФОРМАТ А3

ОБЩИЕ УКАЗАНИЯ

РАБОЧИЙ ПРОЕКТ РАЗРАБОТАН НА ОСНОВАНИИ ЗАДАНИЯ НА ПРОЕКТИРОВАНИЕ ОТ 19.09.2018 И НА ОСНОВАНИИ МАТЕРИАЛОВ ИНЖЕНЕРНЫХ ИЗЫСКАНИЙ.

УЧАСТОК РАБОТ РАСПОЛОЖЕН В 180 КМ. ОТ Г.УРАЛЬСКА В С.ТИНАЛИ АКЖАИКСКОГО РАЙОНА ЗКО И ПРЕДСТАВЛЯЕТ СОБОЙ: РОВНЫЙ УЧАСТОК.

РЕЛЬЕФ НА УЧАСТКЕ ПРЕДСТАВЛЯЕТ СОБОЙ НАКЛОННУЮ РАВНИНУ. АБСОЛЮТНЫЕ ОТМЕТКИ ПОВЕРХНОСТИ ЗЕМЛИ В ПРЕДЕЛАХ УЧАСТКА 3,71 – 3,99 (СИСТЕМА ВЫСОТ БАЛТИЙСКАЯ).

– ПЛОЩАДЬ УЧАСТКА – 3600,00 м2;

НА ТЕРРИТОРИИ ПЛОЩАДКИ ПРЕДУСМАТРИВАЕТСЯ УСТРОЙСТВО ПОДЪЕЗДНОЙ ДОРОГИ И ПЛОЩАДКИ С АСФАЛЬТОБЕТОННЫМ ПОКРЫТИЕМ.

ПО ПЕРИМЕТРУ ПЛОЩАДКИ ПРОЕКТИРУЕТСЯ ОГРАЖДЕНИЕ Н=2,0М С ЗАПОЛНЕНИЕМ ИЗ СЕТКИ РАБИЦЫ ПО МЕТАЛЛИЧЕСКИМ СТОЛБАМ ø159, С УСТРОЙСТВОМ ВОРОТ И КАЛИТКИ. НА ВЕРХУ ОГРАЖДЕНИЯ РАСПОЛАГАЕТСЯ КОЛЮЧАЯ ПРОВОЛОКА В 3 РЯДА.

ПРОЕКТОМ ПРЕДУСМОТРЕНА ПОСАДКА ДЕРЕВЬЕВ И КУСТАРНИКОВ ПО ПЕРИМЕТРУ ОГРАЖДЕНИЯ.

ПРОЕКТ ВЕРТИКАЛЬНОЙ ПЛАНИРОВКИ УЧАСТКА ПРЕДУСМАТРИВАЕТ ВЫПОЛНЕНИЕ ПЛАНИРОВОЧНЫХ РАБОТ С УЧЕТОМ УДОБСТВА ПОДЪЕЗДА, А ТАКЖЕ НАДЛЕЖАЩИЙ ОТВОД ТАЛЫХ И ДОЖДЕВЫХ ВОД. ВЫСОТНЫЕ ОТМЕТКИ СОХРАНЕНЫ, В ВИДУ ЭТОГО КАРТОГРАММА ЗЕМЛЯНЫХ МАСС НЕ ПРОИЗВОДИЛАСЬ. ПЛАН ОРГАНИЗАЦИИ РЕЛЬЕФА ВЫПОЛНЕН В ПРОЕКТНЫХ ОТМЕТКАХ.

НА МОМЕНТ ИЗЫСКАНИЙ (ДЕКАБРЬ 2018 Г.) ГРУНТОВЫЕ ВОДЫ ВСКРЫТЫ НА ГЛУБИНЕ 4,0 М.

УСЛОВНЫЕ ОБОЗНАЧЕНИЯ

ОБОЗНАЧЕНИЕ	НАИМЕНОВАНИЕ
В9	ПРОЕКТИРУЕМЫЙ ВОДОПРОВОД ПОДЗЕМНОЙ ВОДЫ
	ДЕРЕВЬЯ РЯДОВОЙ ПОСАДКИ
	КУСТАРНИК СВОБОДНО–РАСТУЩИЙ РЯДОВОЙ ПОСАДКИ
	АСФАЛЬТОБЕТОННОЕ ПОКРЫТИЕ
	ОГРАЖДЕНИЕ ПЛОЩАДКИ
	МОНТАЖ БОРТОВОГО КАМНЯ
	ПОСЕВ ТРАВ

Ситуационный план М 1 : 10 000

ИЗМ.	КОЛ.УЧ.	ЛИСТ	N°ДОК.	ПОДП.	ДАТА
РАЗРАБ.		БАЛАШОВА			06.18
Н. КОНТР.		АЙМАШЕВ			06.18
ГИП		АЙМАШЕВ			06.18
ПРОВЕР.		АЙМАШЕВ			06.18

07–18–ГП

СТРОИТЕЛЬСТВО ВОДОПРОВОДА С.ТИНАЛИ АКЖАИКСКОГО РАЙОНА ЗКО

ЗАСТРОЙКА И БЛАГОУСТРОЙСТВО УЧАСТКА ПЛОЩАДКА 1–ГО ПОДЪЕМА

СТАДИЯ	ЛИСТ	ЛИСТОВ
РП	2	

ОБЩИЕ ДАННЫЕ (ОКОНЧАНИЕ)

Сәтті Сәулет

ВЗАМ. ИНВ. N° | ПОДП. И ДАТА | ИНВ. N° ПОДЛ.

ФОРМАТ А3

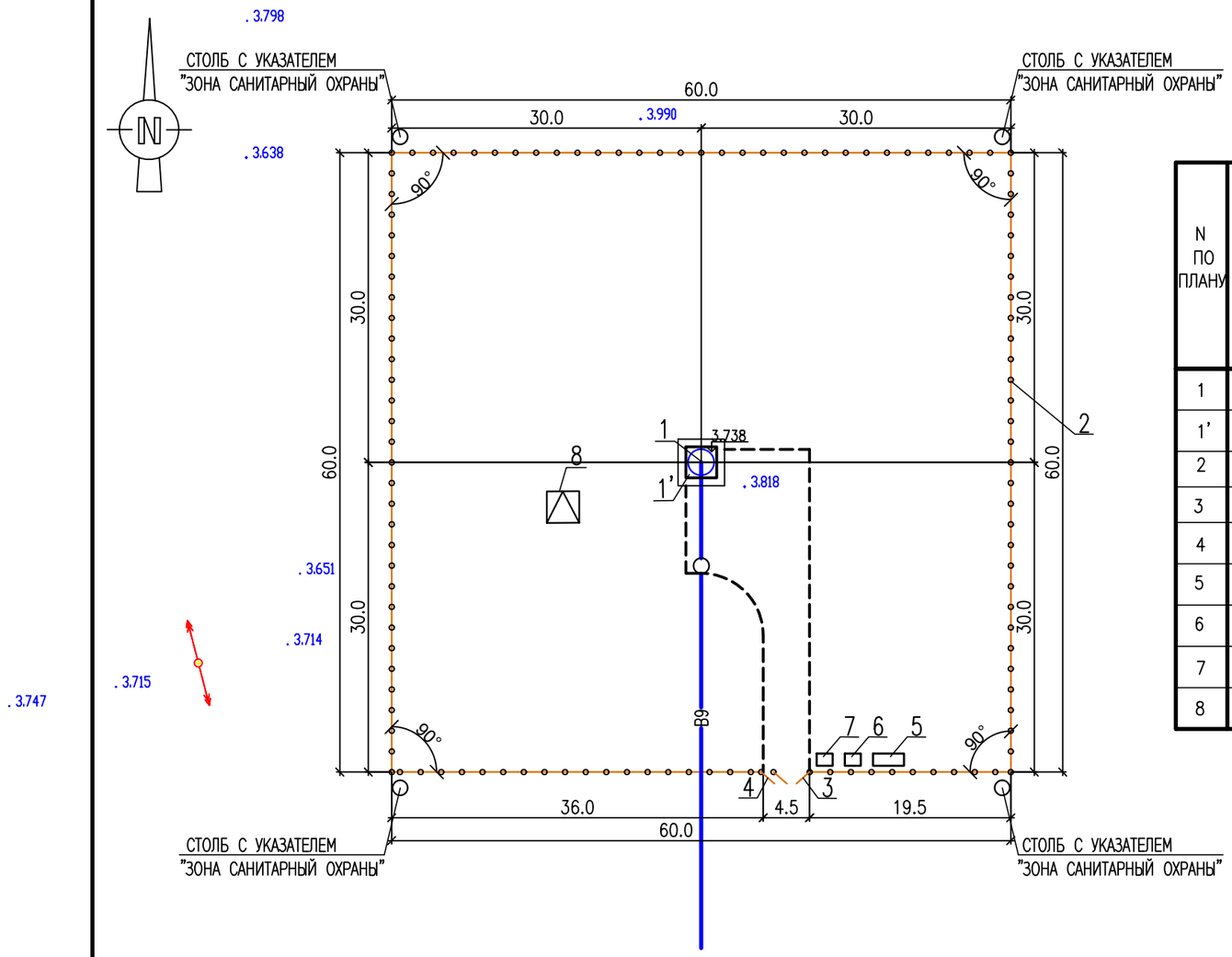

ЭКСПЛИКАЦИЯ ЗДАНИЙ И СООРУЖЕНИЙ

N ПО ПЛАНУ	НАИМЕНОВАНИЕ ЗДАНИЙ И СООРУЖЕНИЙ	КОЛИЧЕСТВО СООРУЖЕНИЙ	НАИМЕНОВАНИЕ ПОКАЗАТЕЛЕЙ						ПРИМЕЧАНИЕ
			ОБЩАЯ ПЛОЩАДЬ УЧАСТКА,М2	ПЛОЩАДЬ ЗАС-ТРОЙКИ, М2	ПЛОЩАДЬ ПРОЕЗД И ПОКРЫТИЙ, М2	ПЛОЩАДЬ ОЗЕ-ЛЕНЕНИЯ, М2	КОЭФФИЦИЕНТ ОЗЕЛЕНЕНИЯ	КОЭФФИЦИЕНТ ЗАСТРОЙКИ	
1	НАСОСНАЯ СТАНЦИЯ I-ПОДЬЕМА (скважина) ШТ.	1	—	—	—	—	—	—	ПРОЕКТИРУЕМАЯ
1'	ЗДАНИЕ НАСОСНОЙ СТАНЦИИ ШТ.	1	20.25	20.25	—	—	—	—	ПРОЕКТИРУЕМАЯ
2	МЕТАЛЛИЧЕСКАЯ ОГРАДА ИЗ СЕТКИ РАБИЦА П.М.	235,3	—	—	—	—	—	—	ПРОЕКТИРУЕМАЯ
3	ВОРОТА РАСПАШНЫЕ ШТ.	1	—	—	—	—	—	—	ПРОЕКТИРУЕМАЯ
4	КАЛИТКА ШТ.	1	—	—	—	—	—	—	ПРОЕКТИРУЕМАЯ
5	ПОЖАРНЫЙ ЩИТ ШТ.	1	—	—	—	—	—	—	ТП 704-2-65.93
6	ЯЩИК ДЛЯ ПЕСКА ШТ.	1	0.32	0.32	—	—	—	—	ТП 704-2-65.93
7	МУСОРНЫЙ ЯЩИК ШТ.	1	0.61	0.61	—	—	—	—	ТП 704-2-65.93
8	ТРАНСФОРМАТОРНАЯ ПОДСТАНЦИЯ ШТ.	1	2.14	2.14	—	—	—	—	ПРОЕКТИРУЕМАЯ

ДАННЫЙ ЛИСТ ЧИТАТЬ СОВМЕСТНО С ЛИСТОМ ГП-1, ГП-5.

УСЛОВНЫЕ ОБОЗНАЧЕНИЯ

- ОГРАЖДЕНИЕ ПЛОЩАДКИ
- МОНТАЖ БОРТОВОГО КАМНЯ
- B9 — ПРОЕКТИРУЕМЫЙ ВОДОПРОВОД ПОДЗЕМНОЙ ВОДЫ

ПРИМЕЧАНИЕ

1. ГЕНЕРАЛЬНЫЙ ПЛАН РАЗРАБОТАН НА ОСНОВЕ ГЕОДЕЗИЧЕСКОЙ СЪЕМКИ МАСШТАБА 1:500, ВЫПОЛНЕННОЙ В ОКТЯБРЕ 2018Г. ТОО "Cammi Саулет". СИСТЕМА ВЫСОТ БАЛТИЙСКАЯ. СИСТЕМА КООРДИНАТ – 1963 Г.

ИЗМ.	КОЛ.УЧ.	ЛИСТ	N°ДОК	ПОДП.	ДАТА
РАЗРАБ.		БАЛАШОВА			10.18
РАЗРАБ.		РАДЗЕВИЛОВА			10.18
Н. КОНТР.		АЙМАШЕВ			10.18
ПРОВЕР.		АЙМАШЕВ			10.18
ГИП		АЙМАШЕВ			10.18

07-18-ГП

СТРОИТЕЛЬСТВО ВОДОПРОВОДА С.ТИНАЛИ АКЖАИКСКОГО РАЙОНА ЗКО

ЗАСТРОЙКА И БЛАГОУСТРОЙСТВО УЧАСТКА ПЛОЩАДКА 1-ГО ПОДЬЕМА

СТАДИЯ	ЛИСТ	ЛИСТОВ
РП	3	

РАЗБИВОЧНЫЙ ПЛАН М1:500

Сәтті Сәулет

ВЗАМ. ИНВ. N° | ПОДП. И ДАТА | ИНВ. N° ПОДЛ.

ФОРМАТ А3

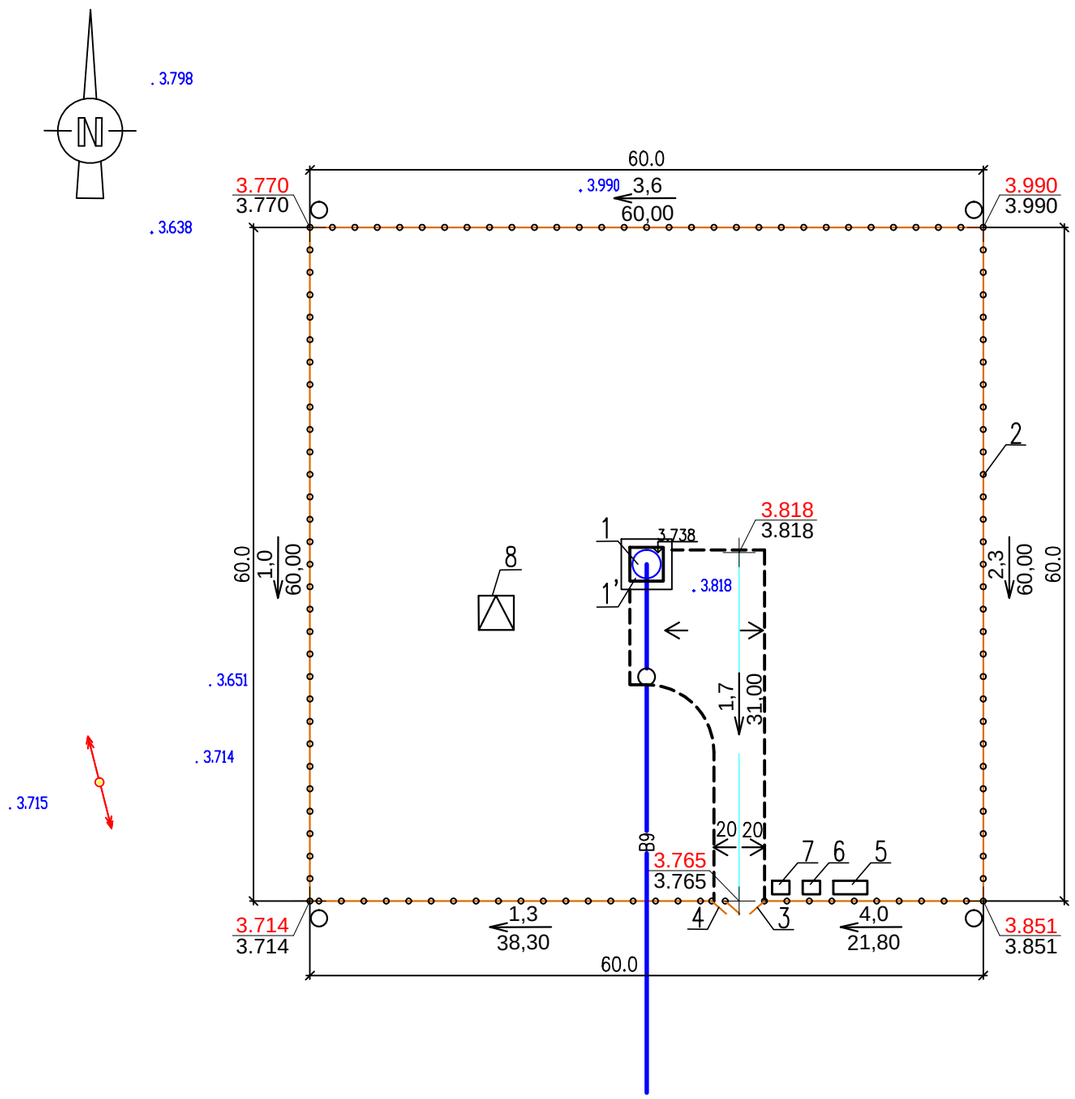

ЭКСПЛИКАЦИЯ ЗДАНИЙ И СООРУЖЕНИЙ

N ПО ПЛАНУ	НАИМЕНОВАНИЕ ЗДАНИЙ И СООРУЖЕНИЙ	КОЛИЧЕСТВО СООРУЖЕНИЙ	НАИМЕНОВАНИЕ ПОКАЗАТЕЛЕЙ						ПРИМЕЧАНИЕ
			ОБЩАЯ ПЛОЩАДЬ УЧАСТКА,М2	ПЛОЩАДЬ ЗАС-ТРОЙКИ, М2	ПЛОЩАДЬ ПРОЕЗД И ПОКРЫТИЙ, М2	ПЛОЩАДЬ ОЗЕ-ЛЕНЕНИЯ, М2	КОЭФФИЦИЕНТ ОЗЕЛЕНЕНИЯ	КОЭФФИЦИЕНТ ЗАСТРОЙКИ	
1	НАСОСНАЯ СТАНЦИЯ I-ПОДЬЕМА (скважина) ШТ.	1	—	—	—	—	—	—	ПРОЕКТИРУЕМАЯ
1'	ЗДАНИЕ НАСОСНОЙ СТАНЦИИ ШТ.	1	20.25	20.25	—	—	—	—	ПРОЕКТИРУЕМАЯ
2	МЕТАЛЛИЧЕСКАЯ ОГРАДА ИЗ СЕТКИ РАБИЦА П.М	235,3	—	—	—	—	—	—	ПРОЕКТИРУЕМАЯ
3	ВОРОТА РАСПАШНЫЕ ШТ.	1	—	—	—	—	—	—	ПРОЕКТИРУЕМАЯ
4	КАЛИТКА ШТ.	1	—	—	—	—	—	—	ПРОЕКТИРУЕМАЯ
5	ПОЖАРНЫЙ ЩИТ ШТ.	1	—	—	—	—	—	—	ТП 704-2-65.93
6	ЯЩИК ДЛЯ ПЕСКА ШТ.	1	0.32	0.32	—	—	—	—	ТП 704-2-65.93
7	МУСОРНЫЙ ЯЩИК ШТ.	1	0.61	0.61	—	—	—	—	ТП 704-2-65.93
8	ТРАНСФОРМАТОРНАЯ ПОДСТАНЦИЯ ШТ.	1	2.14	2.14	—	—	—	—	ПРОЕКТИРУЕМАЯ

УСЛОВНЫЕ ОБОЗНАЧЕНИЯ

ОБОЗНАЧЕНИЕ	НАИМЕНОВАНИЕ
	СУЩЕСТВУЮЩИЕ И ПРОЕКТИРУЕМЫЕ ЗДАНИЯ
. 3.818	НАТУРАЛЬНАЯ ОТМЕТКА РЕЛЬЕФА
3.714 / 3.714	ПРОЕКТНАЯ ОТМЕТКА ОТМЕТКА СУЩЕСТВУЮЩЕГО РЕЛЬЕФА
4,0 / 21,80	ВЕЛИЧИНА УКЛОНА В ПРОМИЛЯХ НАПРАВЛЕНИЕ УКЛОНА РАССТОЯНИЕ В МЕТРАХ

ИЗМ.	КОЛ.УЧ.	ЛИСТ	N°ДОК	ПОДП.	ДАТА
РАЗРАБ.		БАЛАШОВА			10.18
РАЗРАБ.		РАДЗЕВИЛОВА			10.18
Н. КОНТР.		АЙМАШЕВ			10.18
ПРОВЕР.		АЙМАШЕВ			10.18
ГИП		АЙМАШЕВ			10.18

07-18-ГП

СТРОИТЕЛЬСТВО ВОДОПРОВОДА С.ТИНАЛИ АКЖАИКСКОГО РАЙОНА ЗКО

ЗАСТРОЙКА И БЛАГОУСТРОЙСТВО УЧАСТКА ПЛОЩАДКА 1-ГО ПОДЪЕМА

СТАДИЯ	ЛИСТ	ЛИСТОВ
РП	4	

ПЛАН ОРГАНИЗАЦИИ РЕЛЬЕФА М1:500

Сәтті Сәулет

ВЗАМ. ИНВ. N° | ПОДП. И ДАТА | ИНВ. N° ПОДЛ.

ФОРМАТ А3

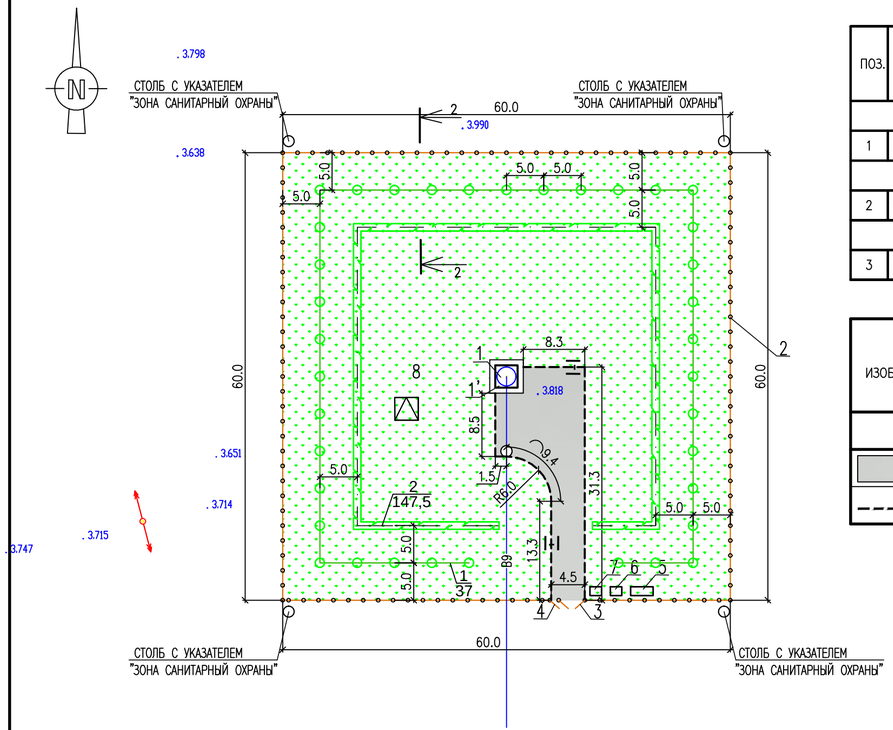

ВЕДОМОСТЬ ЭЛЕМЕНТОВ ОЗЕЛЕНЕНИЯ

ПОЗ.	НАИМЕНОВАНИЕ ПОРОДЫ ИЛИ ВИДА НАСАЖДЕНИЯ		ВОЗРАСТ, ЛЕТ	КОЛ-ВО	ПРИМЕЧАНИЕ
	ДЕРЕВЬЯ				
1	КЛЕН ЯСЕНЕЛИСТНЫЙ	ШТ	4-5 ЛЕТ	37	САЖЕНЦЫ С КОМОМ 0,8Х0,8 М
	КУСТАРНИКИ				
2	СМОРОДИНА ЗОЛОТИСТАЯ	ШТ/П.М.	2-3 ГОДА	184 / 147,5	САЖЕНЦЫ
	ГАЗОН				
3	ГАЗОН ОБЫКНОВЕННЫЙ	ГА / кг		0,3354 / 50,3	ЖИТНЯК ШИРОКОЛОСЫЙ НОРМА ВЫСЕВА – 150 КГ/ГА

ВЕДОМОСТЬ ТРОТУАРОВ, ДОРОЖЕК, ПЛОЩАДОК

ИЗОБРАЖЕНИЕ	НАИМЕНОВАНИЕ	ДЛИНА,М	ШИРИНА,М	ПЛОЩАДЬ ПОКРЫТИЯ М2	БОРДЮР ИЗ БОРТОВОГО КАМНЯ КОЛ-ВО П.М.
	ТЕРРИТОРИЯ ПЛОЩАДКИ				
	АСФАЛЬТОБЕТОННОЕ ПОКРЫТИЕ ПРОЕЗДОВ ПО СЕЧЕНИЮ I-I			223,50	
	БОРТОВОЙ КАМЕНЬ БР 100.30.18				72,3 п.м. / 72 шт.

СЕЧЕНИЕ I - I

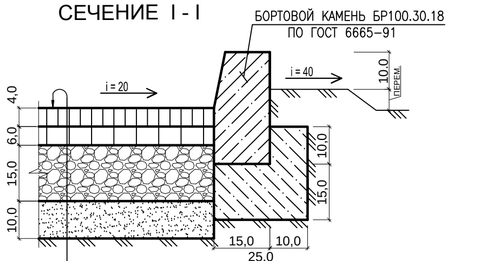

ГОРЯЧИЙ МЕЛКОЗЕРНИСТЫЙ ПЛОТНЫЙ АСФАЛЬТОБЕТОН ТИП Б МАРКИ II Н=4,0см ПО СТ РК 1225-2003 МАРКА БИТУМА БНД 90/130

РОЗЛИВ БИТУМА. БНД 70/100 СТ РК 1373-2005 НОРМА РАСХОДА 0,3 т НА 1000м2

ГОРЯЧИЙ КРУПНОЗЕРНИСТЫЙ ПОРИСТЫЙ АСФАЛЬТОБЕТОН МАРКИ II Н=6,0см СТ РК 1225-2003 МАРКА БИТУМА БНД 90/130

РОЗЛИВ БИТУМА. БНД 70/100 СТ РК 1373-2005 РОЗЛИВ БИТУМА. НОРМА РАСХОДА 0,7 т НА 1000м2

ЩЕБЕНЬ М600 СТ РК 1284-2004 ФРАКЦИИ 40-70 С РАСКЛИНКОЙ ЩЕБНЕМ 20-40. Н=15,0см

ПЕСЧАНО-ГРАВИЙНАЯ СМЕСЬ СТ РК 1549-2006 Н=10,0см

УПЛОТНЕННЫЙ ГРУНТ ОСНОВАНИЯ (к=0,98)

РАЗРЕЗ 2-2

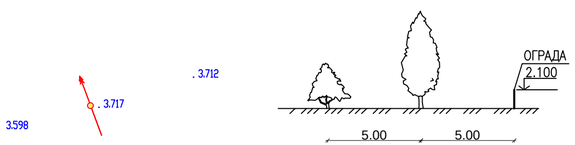

ЭКСПЛИКАЦИЯ ЗДАНИЙ И СООРУЖЕНИЙ

N ПО ПЛАНУ	НАИМЕНОВАНИЕ ЗДАНИЙ И СООРУЖЕНИЙ		КОЛИЧЕСТВО СООРУЖЕНИЙ	НАИМЕНОВАНИЕ ПОКАЗАТЕЛЕЙ: ОБЩАЯ ПЛОЩАДЬ УЧАСТКА,М2	ПЛОЩАДЬ ЗАСТРОЙКИ, М2	ПЛОЩАДЬ ПРОЕЗД И ПОКРЫТИЙ, М2	ПЛОЩАДЬ ОЗЕЛЕНЕНИЯ, М2	КОЭФФИЦИЕНТ ОЗЕЛЕНЕНИЯ	КОЭФФИЦИЕНТ ЗАСТРОЙКИ	ПРИМЕЧАНИЕ
1	НАСОСНАЯ СТАНЦИЯ I-ПОДЬЕМА (скважина)	ШТ.	1	—	—	—	—	—	—	ПРОЕКТИРУЕМАЯ
1'	ЗДАНИЕ НАСОСНОЙ СТАНЦИИ	ШТ.	1	20.25	20.25	—	—	—	—	ПРОЕКТИРУЕМАЯ
2	МЕТАЛЛИЧЕСКАЯ ОГРАДА ИЗ СЕТКИ РАБИЦА	П.М.	235,3	—	—	—	—	—	—	ПРОЕКТИРУЕМАЯ
3	ВОРОТА РАСПАШНЫЕ	ШТ.	1	—	—	—	—	—	—	ПРОЕКТИРУЕМАЯ
4	КАЛИТКА	ШТ.	1	—	—	—	—	—	—	ПРОЕКТИРУЕМАЯ
5	ПОЖАРНЫЙ ЩИТ	ШТ.	1	—	—	—	—	—	—	ТП 704-2-65.93
6	ЯЩИК ДЛЯ ПЕСКА	ШТ.	1	0.32	0.32	—	—	—	—	ТП 704-2-65.93
7	МУСОРНЫЙ ЯЩИК	ШТ.	1	0.61	0.61	—	—	—	—	ТП 704-2-65.93
8	ТРАНСФОРМАТОРНАЯ ПОДСТАНЦИЯ	ШТ.	1	2.14	2.14	—	—	—	—	ПРОЕКТИРУЕМАЯ

ПРИМЕЧАНИЯ

1. ДАННЫЙ ЛИСТ ЧИТАТЬ СОВМЕСТНО С ЛИСТОМ ГП-4.
2. РАЗМЕРЫ НА СЕЧЕНИЯХ ДАНЫ В САНТИМЕТРАХ.
3. БОРТОВОЙ КАМЕНЬ ДОЛЖЕН ПОВТОРЯТЬ ПРОЕКТНЫЙ ПРОФИЛЬ ПОКРЫТИЯ.
4. ШВЫ МЕЖДУ БОРТОВЫМИ КАМНЯМИ (10ММ) ЗАПОЛНЯТЬ РАСТВОРОМ НА ПОРТЛАНДЦЕМЕНТЕ МАРКИ 400.
5. БОРТОВЫЕ КАМНИ БР100.30.18 УСТАНАВЛИВАТЬ С РАЗРЫВАМИ 10СМ ЧЕРЕЗ КАЖДЫЕ 10 МЕТРОВ, ДЛЯ ПРОПУСКА ВОДЫ С ПРОЕЗЖЕЙ ЧАСТИ В ПОНИЖЕННЫЕ МЕСТА РЕЛЬЕФА.
6. ПРИ ПОСАДКЕ ДЕРЕВЬЕВ И КУСТАРНИКОВ ПРОИЗВОДИТЬ ЗАМЕНУ РАСТИТЕЛЬНОГО СЛОЯ ЗЕМЛИ НА 50 %.
7. ПРИ ПОСАДКЕ ДЕРЕВЬЕВ ОТСТУПАТЬ ОТ КРАЯ ДОРОЖЕК НА 1.50 МЕТРА КУСТАРНИКОВ – 0,5 МЕТРОВ
8. РАССТОЯНИЕ МЕЖДУ ДЕРЕВЬЯМИ В РЯДОВОЙ ПОСАДКЕ – 5.0 М.
9. ПРИ ПОСЕВЕ ГАЗОНОВ И ВЫСАДКЕ ЦВЕТНИКОВ ПРОИЗВОДИТЬ НАСЫПКУ РАСТИТЕЛЬНОГО СЛОЯ ЗЕМЛИ ТОЛЩИНОЙ – 20 СМ.
10. ПРИ ПОСАДКЕ ДЕРЕВЬЕВ И КУСТАРНИКОВ ОТСТУПАТЬ СООТВЕСТВЕННО ОТ СЕТЕЙ:
    ГАЗОПРОВОДОВ, КАНАЛИЗАЦИИ – 1,5 МЕТРА;
    ТЕПЛОПРОВОДОВ – 2,0 МЕТРА;
    ВОДОПРОВОДОВ – 2,0 МЕТРА;
    СИЛОВЫХ КАБЕЛЕЙ И КАБЕЛЕЙ СВЯЗИ – 2.0, 0.7 МЕТРА.

ИЗМ.	КОЛ.УЧ.	ЛИСТ	N°ДОК	ПОДП.	ДАТА
РАЗРАБ.		БАЛАШОВА			10.18
РАЗРАБ.		РАДЗЕВИЛОВА			10.18
Н. КОНТР.		АЙМАШЕВ			10.18
ПРОВЕР.		АЙМАШЕВ			10.18
ГИП		АЙМАШЕВ			10.18

07-18-ГП

СТРОИТЕЛЬСТВО ВОДОПРОВОДА С.ТИНАЛИ АКЖАИКСКОГО РАЙОНА ЗКО

ЗАСТРОЙКА И БЛАГОУСТРОЙСТВО УЧАСТКА ПЛОЩАДКА 1-ГО ПОДЬЕМА

СТАДИЯ	ЛИСТ	ЛИСТОВ
РП	5	

ПЛАН ПОКРЫТИЯ
ПЛАН ОЗЕЛЕНЕНИЯ
М1:500

Сатті Саулет

ИНВ. N° ПОДЛ. | ПОДП. И ДАТА | ВЗАМ. ИНВ. N°

ФОРМАТ А3

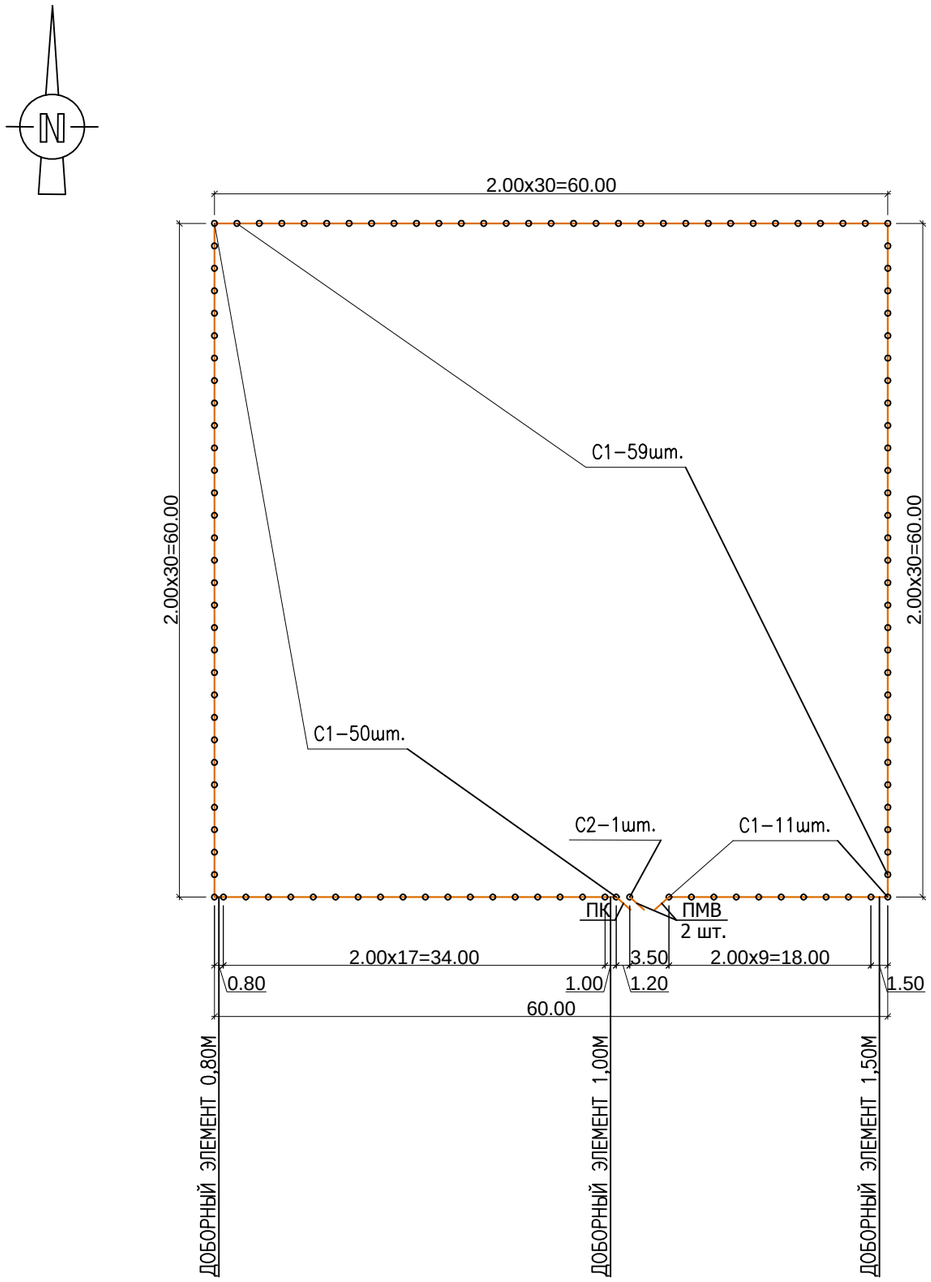

СПЕЦИФИКАЦИЯ ЭЛЕМЕНТОВ ОГРАДЫ УЧАСТКА

ТИП ОГРАДЫ	НАИМЕНОВАНИЕ ЭЛЕМЕНТА	МАРКА ЭЛЕМЕНТА	МАРКА БЕТОНА	РАСХОД БЕТОНА, М3	РАСХОД МЕТАЛЛА, КГ	КОЛИЧЕСТВО ЭЛЕМЕНТОВ ШТУК	ОБЩИЙ РАСХОД БЕТОНА, М3	ОБЩИЙ РАСХОД МЕТАЛЛА, КГ
ОГРАДА ИНДИВИДУАЛЬНАЯ	ПАНЕЛЬ	ПМ 1	–	–	44,02	116	–	5106,32
	СТОЛБ РЯДОВОЙ ОГРАДЫ	С 1	–	–	34,39	120	–	4126,80
	СТОЛБ ВОРОТ	С 2	–	–	34,39	1	–	34,39
	ПОЛОТНО ВОРОТ	ПМВ	–	–	69,48	2	–	138,96
	ПОЛОТНО КАЛИТКИ	ПК	–	–	53,66	1	–	53,66
	КОЛЮЧАЯ ПРОВОЛКА		–	–	22,80	3	–	68,40
	УЗЕЛ–1		–	–	0,7885	714	–	562,989
	ДОБОРНЫЕ ЭЛЕМЕНТЫ (ОБЩАЯ ДЛИНА В МЕТРАХ)		–	–		3,30 М.П.	–	72,633
	ФУНДАМЕНТ ПОД СТОЛБЫ		F75	НА С1 И С2 – 0,12М3	–	121	14,52	–

ВЗАМ. ИНВ. N°

ПОДП. И ДАТА

ИНВ. N° ПОДЛ.

ИЗМ.	КОЛ.УЧ.	ЛИСТ	N°ДОК	ПОДП.	ДАТА
РАЗРАБ.		БАЛАШОВА			10.18
РАЗРАБ.		РАДЗЕВИЛОВА			10.18
Н. КОНТР.		АЙМАШЕВ			10.18
ПРОВЕР.		АЙМАШЕВ			10.18
ГИП		АЙМАШЕВ			10.18

07–18–ГП

СТРОИТЕЛЬСТВО ВОДОПРОВОДА С.ТИНАЛИ АКЖАИКСКОГО РАЙОНА ЗКО

ЗАСТРОЙКА И БЛАГОУСТРОЙСТВО УЧАСТКА ПЛОЩАДКА 1–ГО ПОДЪЕМА

СТАДИЯ	ЛИСТ	ЛИСТОВ
РП	6	

РАЗБИВОЧНЫЙ ПЛАН ОГРАДЫ М1:500

Сәтті Сәулет

ФОРМАТ А3

ПАНЕЛЬ ОГРАЖДЕНИЯ ПМ-1
М 1:25

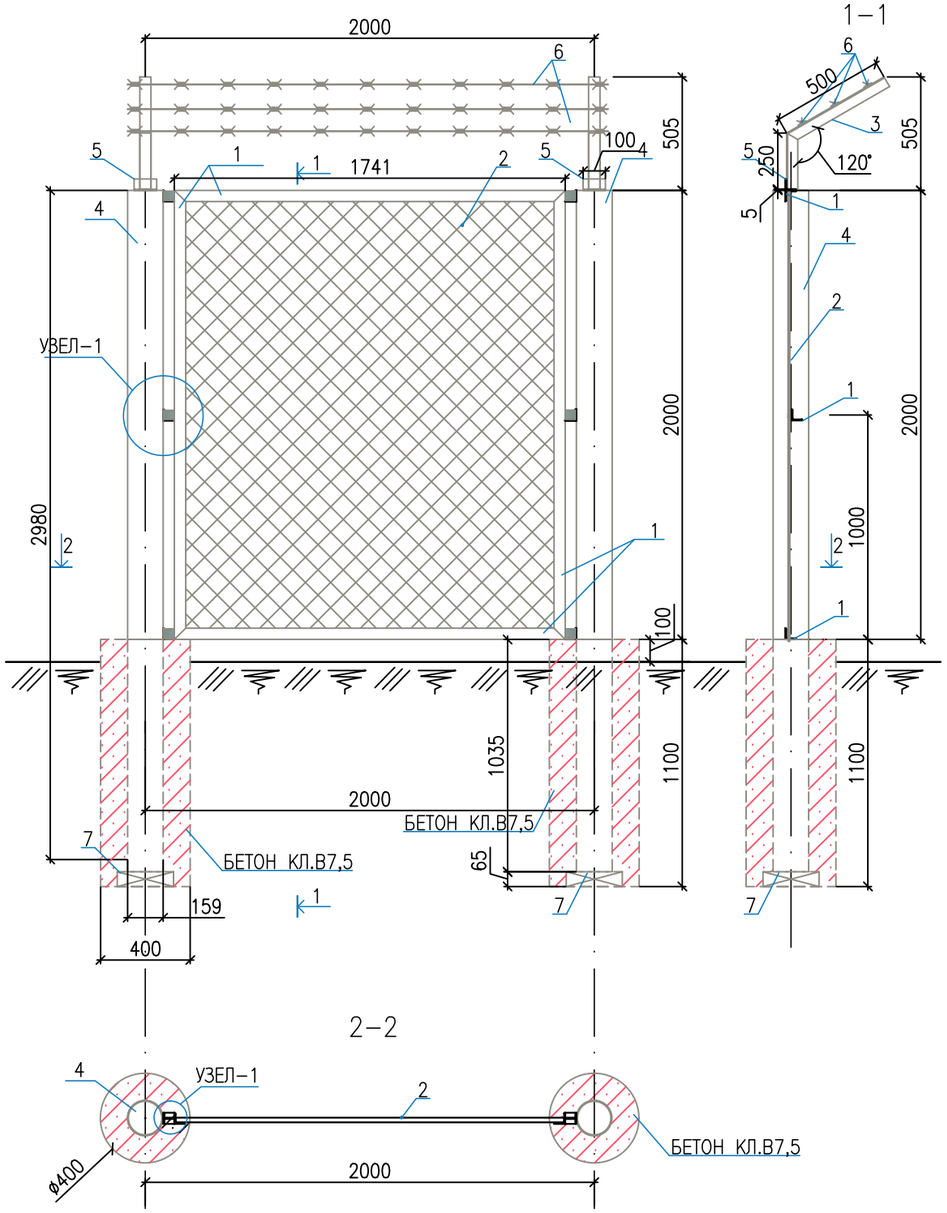

ПОЛОТНО КАЛИТКИ ПК
М 1:25

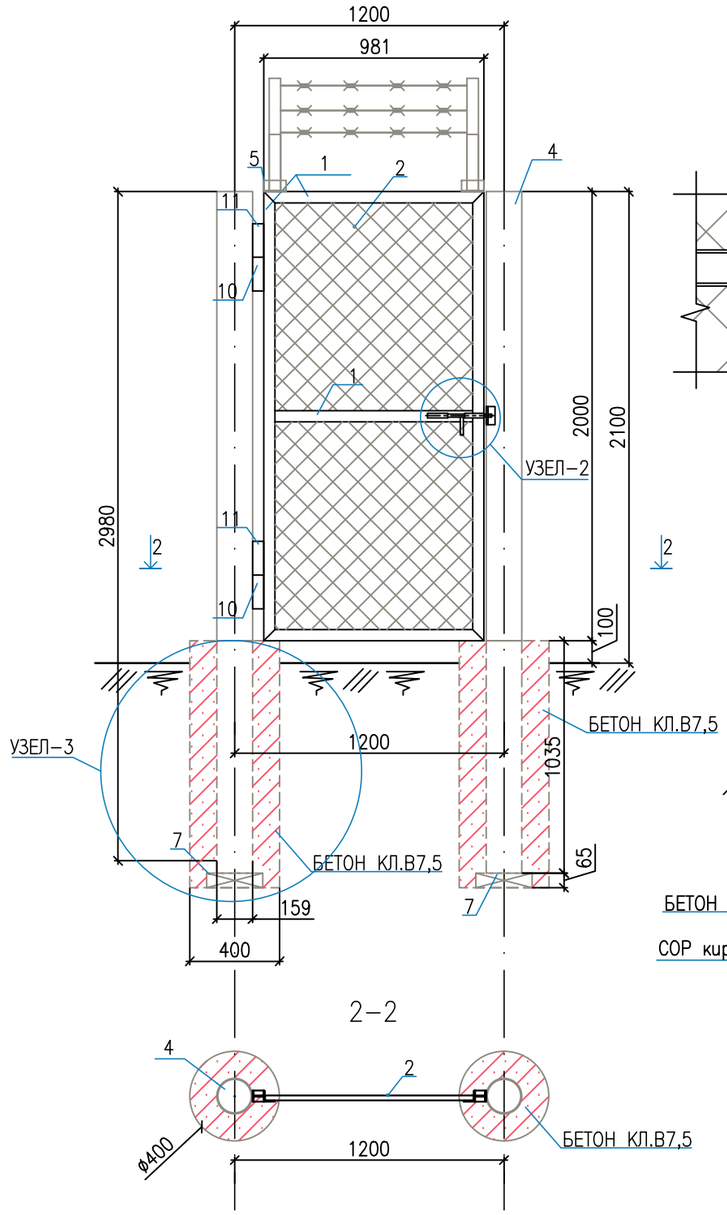

УЗЕЛ-2

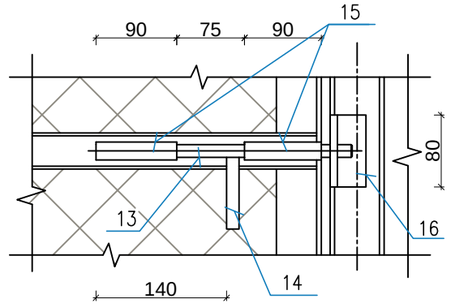

УЗЕЛ-3
М 1:25

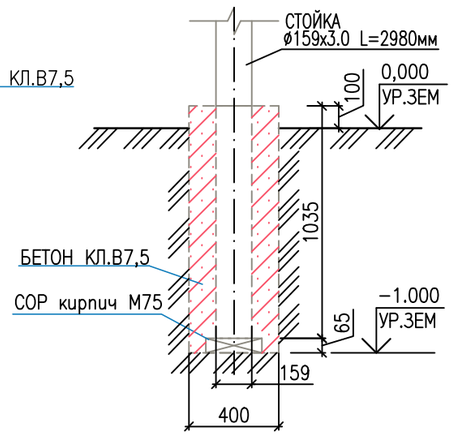

УЗЕЛ-1
М 1:5

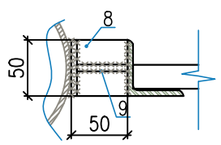

1.НА МОМЕНТ ИЗЫСКАНИЙ (ДЕКАБРЬ 2018 Г.) ГРУНТОВЫЕ ВОДЫ ВСКРЫТЫ НА ГЛУБИНЕ 4,0 М.

ИЗМ.	КОЛ.УЧ.	ЛИСТ	N°ДОК	ПОДП.	ДАТА
РАЗРАБ.		БАЛАШОВА			10.18
РАЗРАБ.		РАДЗЕВИЛОВА			10.18
Н. КОНТР.		АЙМАШЕВ			10.18
ПРОВЕР.		АЙМАШЕВ			10.18
ГИП		АЙМАШЕВ			10.18

07-18-ГП

СТРОИТЕЛЬСТВО ВОДОПРОВОДА С.ТИНАЛИ АКЖАИКСКОГО РАЙОНА ЗКО

ЗАСТРОЙКА И БЛАГОУСТРОЙСТВО УЧАСТКА ПЛОЩАДКА 1-ГО ПОДЪЕМА

СТАДИЯ	ЛИСТ	ЛИСТОВ
РП	7	

ПАНЕЛЬ ОГРАЖДЕНИЯ ПМ-1
ПОЛОТНО КАЛИТКИ ПК.

Сәтті Сәулет

ВЗАМ. ИНВ. N° | ПОДП. И ДАТА | ИНВ. N° ПОДЛ.

ФОРМАТ А3

ПОЛОТНО ВОРОТ ПМВ
М 1:25

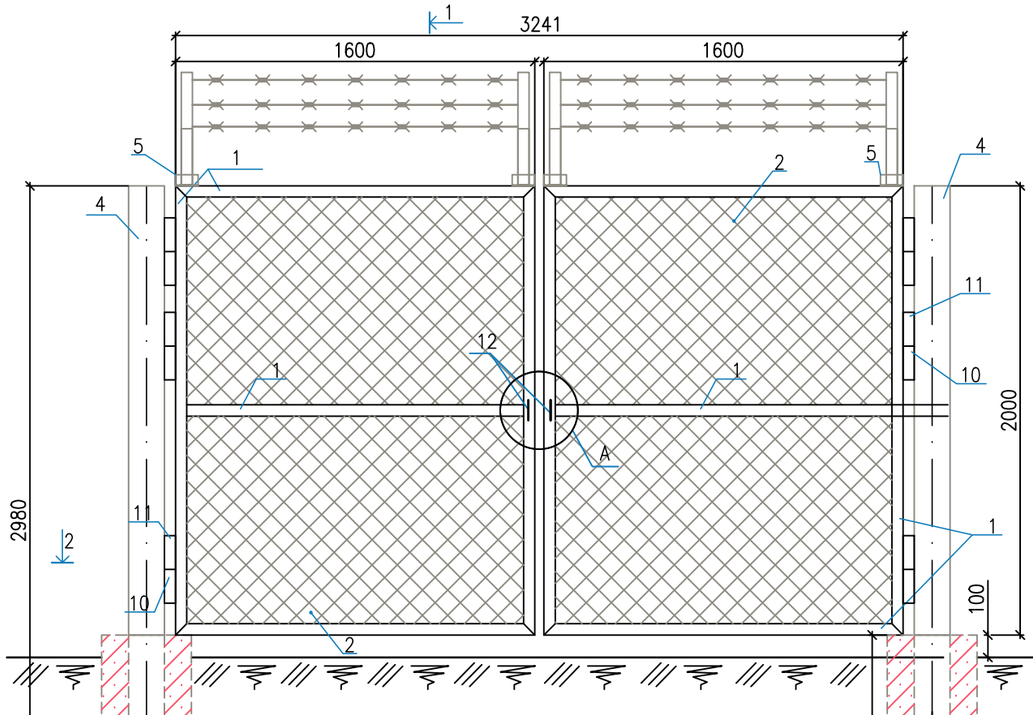

1–1

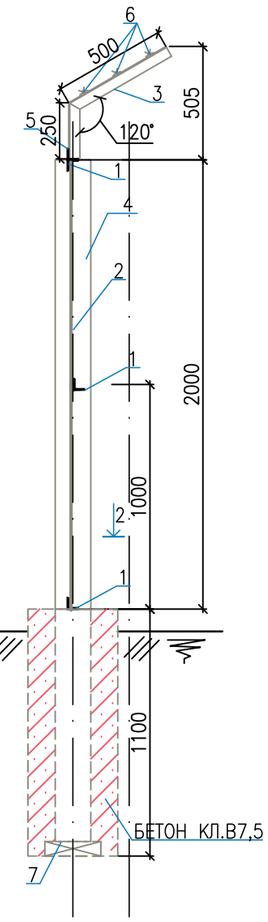

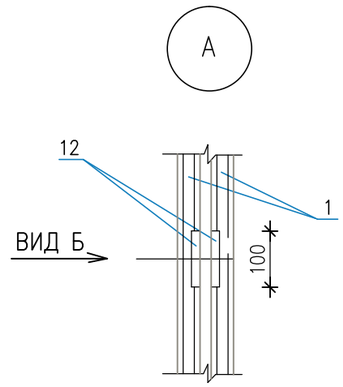

ВИД Б

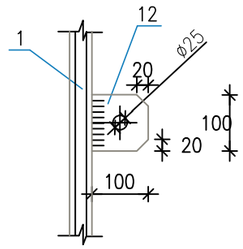

2–2

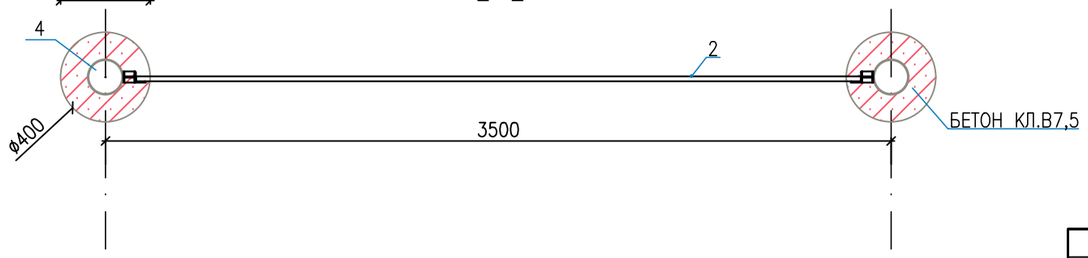

ПРИМЕЧАНИЕ:

1. АНТИКОРРОЗИОННУЮ ЗАЩИТУ КОНСТРУКЦИЙ ПРОИЗВОДИТЬ В СООТВЕТСТВИИ С ТРЕБОВАНИЯМИ СНиП 2.03.11–85* " ЗАЩИТА СТРОИТЕЛЬНЫХ КОНСТРУКЦИЙ ОТ КОРРОЗИИ" ПОВЕРХНОСТЬ КОНСТРУКЦИЙ ОЧИСТИТЬ ОТ ОКАЛИНЫ, РЖАВЧИНЫ И ОКРАСИТЬ ГРУНТОВКОЙ ГФ–021,ПФ–115
2. РАЗМЕРЫ НА УЗЛАХ И СЕЧЕНИЯХ ДАНЫ В МИЛЛИМЕТРАХ

ИЗМ.	КОЛ.УЧ.	ЛИСТ	N°ДОК	ПОДП.	ДАТА
РАЗРАБ.		БАЛАШОВА			10.18
РАЗРАБ.		РАДЗЕВИЛОВА			10.18
Н. КОНТР.		АЙМАШЕВ			10.18
ПРОВЕР.		АЙМАШЕВ			10.18
ГИП		АЙМАШЕВ			10.18

07–18–ГП

СТРОИТЕЛЬСТВО ВОДОПРОВОДА С.ТИНАЛИ АКЖАИКСКОГО РАЙОНА ЗКО

ЗАСТРОЙКА И БЛАГОУСТРОЙСТВО УЧАСТКА ПЛОЩАДКА 1–ГО ПОДЪЕМА

СТАДИЯ	ЛИСТ	ЛИСТОВ
РП	8	

ПОЛОТНО ВОРОТ ПМВ.

Сәтті Сәулет

ВЗАМ. ИНВ. N° | ПОДП. И ДАТА | ИНВ. N° ПОДЛ.

ФОРМАТ А3

СПЕЦИФИКАЦИЯ (НАЧАЛО)

ПОЗИЦ.	ОБОЗНАЧЕНИЕ	НАИМЕНОВАНИЕ	КОЛ-ВО	МАССА ЕД.КГ	ПРИМЕЧАНИЕ
	ПАНЕЛЬ ПМ-1			44,02	
1	ГОСТ 8509-93	L 50Х50х5 L=7482мм.	1	28,20	
2	ГОСТ 5336-80	МЕТАЛЛИЧЕСКАЯ СЕТКА N45-3 M^2	3,48	9,4	
3	ГОСТ 8509-93	L 50Х50х5 L=750мм.	2	2,83	5,66
5	ГОСТ 8509-93	L 50Х50х5 L=100мм.	2	0,38	0,76
	СТОЛБ РЯДОВОЙ ОГРАДЫ С1			34,39	
4	ГОСТ 10704-91	ø159х3.0 L=2980мм.	1	34,39	
7		СОР кирпич М75	2		ШТ.
	КОЛЮЧАЯ ПРОВОЛКА			81,795	
6	ГОСТ 285-69*	КОЛЮЧАЯ ПРОВОЛКА L=240,0м.	3	22,80	68,40
	УЗЕЛ-1			562,989	
8	ГОСТ 8509-93	L 50Х50х5 L=50мм.	714	0,1885	134,589
9	ГОСТ 82-70	-50Х50Х6	714	0,6	428,40
	ПОЛОТНО ВОРОТ ПМВ			69,48	
1	ГОСТ 8509-93	L 50Х50х5 L=8800мм.	1	33,20	
2	ГОСТ 5336-80	МЕТАЛЛИЧЕСКАЯ СЕТКА N45-3 M^2	3,2	8,64	
10	ГОСТ 7417-75	КРУГ (НАВЕС-ОСЬ ø50) L=300мм	3	4,63	13,89
11	ГОСТ 7417-75	КРУГ (НАВЕС-ВТУЛКА ø50) L=150мм	3	2,31	6,93
12	ГОСТ 103-76*	-5Х 100 L=100	1	0,40	0,40
3	ГОСТ 8509-93	L 50Х50х5 L=750мм.	2	2,83	5,66
5	ГОСТ 8509-93	L 50Х50х5 L=100мм.	2	0,38	0,76
	СТОЛБ ВОРОТ С2			34,39	
4	ГОСТ 10704-91	ø159х3.0 L=2980мм.	1	34,39	
7		СОР кирпич М75	2		ШТ.

СПЕЦИФИКАЦИЯ (ПРОДОЛЖЕНИЕ)

ПОЗИЦ.	ОБОЗНАЧЕНИЕ	НАИМЕНОВАНИЕ	КОЛ-ВО	МАССА ЕД.КГ	ПРИМЕЧАНИЕ
	ПОЛОТНО КАЛИТКИ ПК			53,66	
1	ГОСТ 8509-93	L 50Х50х5 L=6940мм.	1	26,16	
2	ГОСТ 5336-80	МЕТАЛЛИЧЕСКАЯ СЕТКА N45-3 M^2	1,96	5,30	
10	ГОСТ 7417-75	КРУГ (НАВЕС-ОСЬ ø50) L=300мм	2	4,63	9,26
11	ГОСТ 7417-75	КРУГ (НАВЕС-ВТУЛКА ø50) L=150мм	2	2,31	4,62
13	ГОСТ 7417-75	КРУГ (ЩЕКОЛДА ОСЬ ø15) L=270мм	1	0,40	0,40
14	ГОСТ 7417-75	КРУГ (ЩЕКОЛДА РУЧКА ø15) L=100мм	1	0,20	0,20
15	ГОСТ 10704-91	ТРУБА ø22х2мм L=90мм	2	0,10	0,20
16	ГОСТ 19903-74*	ПЕТЛЯ ДЛЯ ЗАМКА ПОЛОСА 80х120х8	1	1,10	1,10
3	ГОСТ 8509-93	L 50Х50х5 L=750мм.	2	2,83	5,66
5	ГОСТ 8509-93	L 50Х50х5 L=100мм.	2	0,38	0,76
		БЕТОН КЛ.В7,5 М3	132	0,12	15,84

ВЗАМ. ИНВ. N°

ПОДП. И ДАТА

ИНВ. N° ПОДП.

ИЗМ.	КОЛ.УЧ.	ЛИСТ	N°ДОК	ПОДП.	ДАТА
РАЗРАБ.		БАЛАШОВА			10.18
РАЗРАБ.		РАДЗЕВИЛОВА			10.18
Н. КОНТР.		АЙМАШЕВ			10.18
ПРОВЕР.		АЙМАШЕВ			10.18
ГИП		АЙМАШЕВ			10.18

07-18-ГП

СТРОИТЕЛЬСТВО ВОДОПРОВОДА С.ТИНАЛИ АКЖАИКСКОГО РАЙОНА ЗКО

ЗАСТРОЙКА И БЛАГОУСТРОЙСТВО УЧАСТКА ПЛОЩАДКА 1-ГО ПОДЪЕМА

СТАДИЯ	ЛИСТ	ЛИСТОВ
РП	9	

СПЕЦИФИКАЦИЯ

Сәтті Сәулет

ФОРМАТ А3

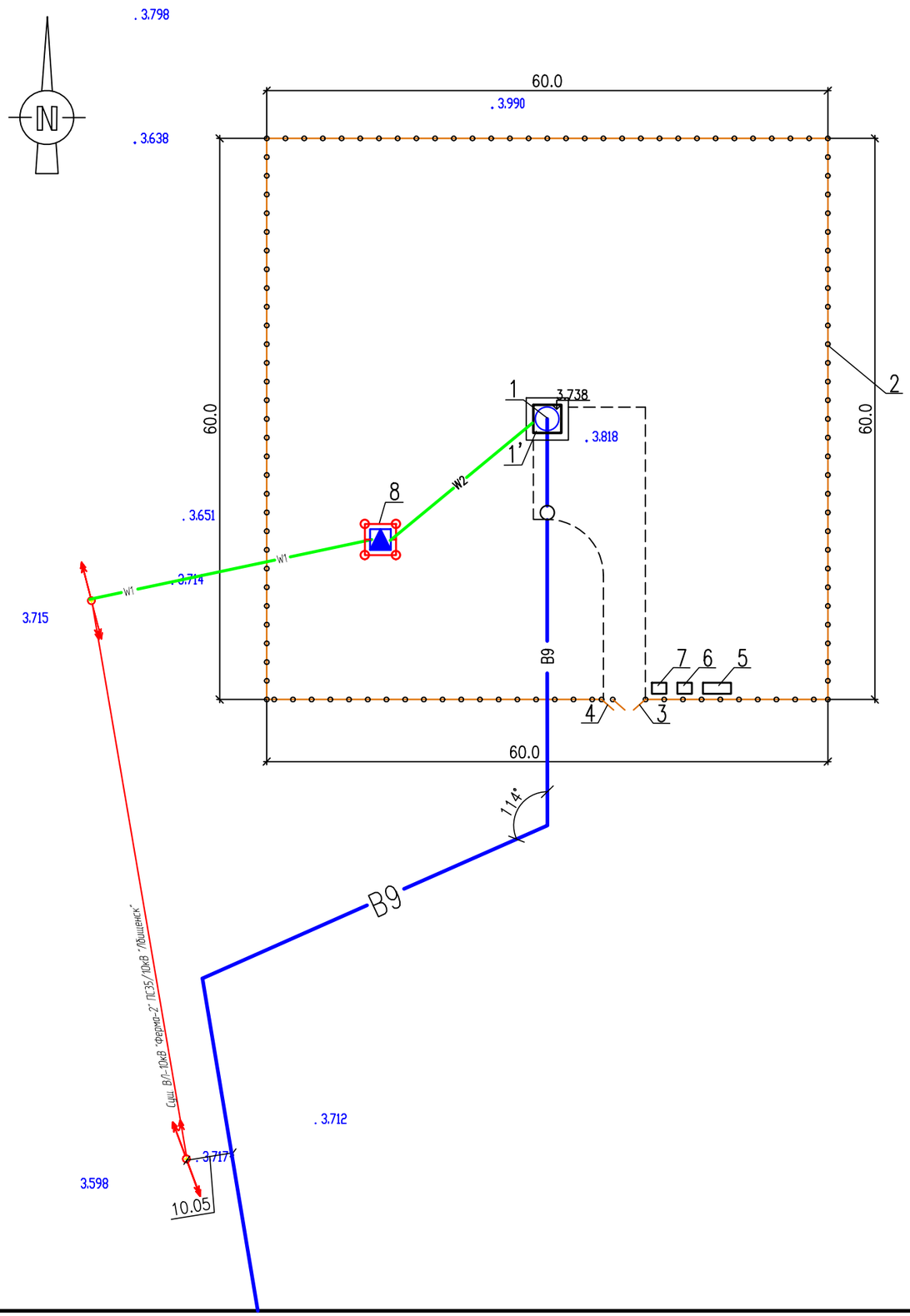

ЭКСПЛИКАЦИЯ ЗДАНИЙ И СООРУЖЕНИЙ

N ПО ПЛАНУ	НАИМЕНОВАНИЕ ЗДАНИЙ И СООРУЖЕНИЙ	КОЛИЧЕСТВО СООРУЖЕНИЙ	НАИМЕНОВАНИЕ ПОКАЗАТЕЛЕЙ						ПРИМЕЧАНИЕ
			ОБЩАЯ ПЛОЩАДЬ УЧАСТКА,М2	ПЛОЩАДЬ ЗАСТРОЙКИ, М2	ПЛОЩАДЬ ПРОЕЗД И ПОКРЫТИЙ, М2	ПЛОЩАДЬ ОЗЕЛЕНЕНИЯ, М2	КОЭФФИЦИЕНТ ОЗЕЛЕНЕНИЯ	КОЭФФИЦИЕНТ ЗАСТРОЙКИ	
1	НАСОСНАЯ СТАНЦИЯ I-ПОДЬЕМА (скважина) ШТ.	1	—	—	—	—	—	—	ПРОЕКТИРУЕМАЯ
1'	ЗДАНИЕ НАСОСНОЙ СТАНЦИИ ШТ.	1	20.25	20.25	—	—	—	—	ПРОЕКТИРУЕМАЯ
2	МЕТАЛЛИЧЕСКАЯ ОГРАДА ИЗ СЕТКИ РАБИЦА П.М	235,3	—	—	—	—	—	—	ПРОЕКТИРУЕМАЯ
3	ВОРОТА РАСПАШНЫЕ ШТ.	1	—	—	—	—	—	—	ПРОЕКТИРУЕМАЯ
4	КАЛИТКА ШТ.	1	—	—	—	—	—	—	ПРОЕКТИРУЕМАЯ
5	ПОЖАРНЫЙ ЩИТ ШТ.	1	—	—	—	—	—	—	ТП 704-2-65.93
6	ЯЩИК ДЛЯ ПЕСКА ШТ.	1	0.32	0.32	—	—	—	—	ТП 704-2-65.93
7	МУСОРНЫЙ ЯЩИК ШТ.	1	0.61	0.61	—	—	—	—	ТП 704-2-65.93
8	КТП-25-10/0,4KBN ШТ.	1	2.14	2.14	—	—	—	—	ПРОЕКТИРУЕМАЯ

УСЛОВНЫЕ ОБОЗНАЧЕНИЯ

- ОГРАЖДЕНИЕ ПЛОЩАДКИ
- B9 — ПРОЕКТИРУЕМЫЙ ВОДОПРОВОД ПОДЗЕМНОЙ ВОДЫ
- КОЛОДЕЦ ВОДОПРОВОДНЫЙ
- W1 — ПРОЕКТИРУЕМАЯ ВЛ-10кВ
- W2 — ПРОЕКТИРУЕМАЯ КЛ-0,4кВ
- ПРОЕКТИРУЕМАЯ КТП
- ОПОРА 0.4 кВ
- ОПОРА 10 кВ

ИЗМ.	КОЛ.УЧ.	ЛИСТ	N°ДОК	ПОДП.	ДАТА
РАЗРАБ.		БАЛАШОВА			10.18
РАЗРАБ.		РАДЗЕВИЛОВА			10.18
Н. КОНТР.		АЙМАШЕВ			10.18
ПРОВЕР.		АЙМАШЕВ			10.18
ГИП		АЙМАШЕВ			10.18

07-18-ГП

СТРОИТЕЛЬСТВО ВОДОПРОВОДА С.ТИНАЛИ АКЖАИКСКОГО РАЙОНА ЗКО

ЗАСТРОЙКА И БЛАГОУСТРОЙСТВО УЧАСТКА ПЛОЩАДКА 1-ГО ПОДЬЕМА

СТАДИЯ	ЛИСТ	ЛИСТОВ
РП	10	

СВОДНЫЙ ПЛАН ИНЖЕНЕРНЫХ СЕТЕЙ М1:500

Сәтті Сәулет

ВЗАМ. ИНВ. N° | ПОДП. И ДАТА | ИНВ. N° ПОДЛ.

ФОРМАТ А3

ВЕДОМОСТЬ РАБОЧИХ ЧЕРТЕЖЕЙ ОСНОВНОГО КОМПЛЕКТА МАРКИ ГП

ЛИСТ	НАИМЕНОВАНИЕ	ПРИМЕЧАНИЕ
1	ОБЩИЕ ДАННЫЕ (НАЧАЛО).	ГП-1
2	ОБЩИЕ ДАННЫЕ (ОКОНЧАНИЕ).	ГП-2
3	РАЗБИВОЧНЫЙ ПЛАН.	ГП-3
4	ПЛАН ОРГАНИЗАЦИИ РЕЛЬЕФА.	ГП-4
5	ПЛАН ЗЕМЛЯНЫХ МАСС.	ГП-5
6	ПЛАН ПОКРЫТИЯ. ПЛАН ОЗЕЛЕНЕНИЯ.	ГП-6
7	РАЗБИВОЧНЫЙ ПЛАН ОГРАДЫ. ПОЛОТНО ВОРОТ ПМВ.	ГП-7
8	ПАНЕЛЬ ОГРАЖДЕНИЯ ПМ–1. СПЕЦИФИКАЦИЯ (НАЧАЛО).	ГП-8
9	ПОЛОТНО КАЛИТКИ ПК. СПЕЦИФИКАЦИЯ (ОКОНЧАНИЕ).	ГП-9
10	СВОДНЫЙ ПЛАН ИНЖЕНЕРНЫХ СЕТЕЙ.	ГП-10

ВЕДОМОСТЬ ОСНОВНЫХ КОМПЛЕКТОВ РАБОЧИХ ЧЕРТЕЖЕЙ

ОБОЗНАЧЕНИЯ	НАИМЕНОВАНИЕ	ПРИМЕЧАНИЕ
ГП	ГЕНЕРАЛЬНЫЙ ПЛАН	
НВ	НАРУЖНЫЕ СЕТИ ВОДОСНАБЖЕНИЯ	
НВК	НАРУЖНЫЕ СЕТИ ВОДОСНАБЖЕНИЯ И КАНАЛИЗАЦИИ	
ЭС	ЭЛЕКТРОСНАБЖЕНИЕ	
АС	АРХИТЕКТУРНО–СТРОИТЕЛЬНАЯ ЧАСТЬ	

ВЕДОМОСТЬ ССЫЛОЧНЫХ И ПРИЛАГАЕМЫХ ДОКУМЕНТОВ

ОБОЗНАЧЕНИЕ	НАИМЕНОВАНИЕ	ПРИМЕЧАНИЕ
	ССЫЛОЧНЫЕ ДОКУМЕНТЫ	
СН РК 3.01–01–2013 СП РК 3.01–101–2013	ГРАДОСТРОИТЕЛЬСТВО. ПЛАНИРОВКА И ЗАСТРОЙКА ГОРОДСКИХ И СЕЛЬСКИХ НАСЕЛЕННЫХ ПУНКТОВ	
СП РК 2.04–01–2017	СТРОИТЕЛЬНАЯ КЛИМАТОЛОГИЯ	
СН РК 3.01–05–2013 СП РК 3.01–105–2013	БЛАГОУСТРОЙСТВО ТЕРРИТОРИЙ НАСЕЛЕННЫХ ПУНКТОВ	
ГОСТ 6665–91	КАМНИ БЕТОННЫЕ И ЖЕЛЕЗОБЕТОННЫЕ БОРТОВЫЕ	
ГОСТ 17608–91	ПЛИТЫ БЕТОННЫЕ ТРОТУАРНЫЕ	
ГОСТ 8267–93*	ЩЕБЕНЬ И ГРАВИЙ ИЗ ПЛОТНЫХ ГОРНЫХ ПОРОД ДЛЯ СТРОИТЕЛЬНЫХ РАБОТ	
ГОСТ 8736–2014	ПЕСОК ДЛЯ СТРОИТЕЛЬНЫХ РАБОТ	
СТ РК 1225–2013	СМЕСИ АСФАЛЬТОБЕТОННЫЕ ДОРОЖНЫЕ, АЭРОДРОМНЫЕ И АСФАЛЬТОБЕТОН	
ГОСТ 17.5.3.04–83 ГОСТ 17.5.3.06–85	ОХРАНА ПРИРОДЫ. ЗЕМЛИ. ОБЩИЕ ТРЕБОВАНИЯ К РЕКУЛЬТИВАЦИИ ЗЕМЕЛЬ	

ПОКАЗАТЕЛИ УЧАСТКА

П/П	ПОКАЗАТЕЛИ	КОЛ–ВО	
		$м^2$	%
1	ПЛОЩАДЬ УЧАСТКА	6342,18	100
2	ПЛОЩАДЬ ЗАСТРОЙКИ	237,28	3,7
3	ПЛОЩАДЬ ПОКРЫТИЯ	498,90	7,9
4	ПЛОЩАДЬ ОЗЕЛЕНЕНИЯ	5606,00	88,4

ПРИМЕЧАНИЕ

1. ГЕНЕРАЛЬНЫЙ ПЛАН РАЗРАБОТАН НА ОСНОВЕ ГЕОДЕЗИЧЕСКОЙ СЪЕМКИ МАСШТАБА 1:500, ВЫПОЛНЕННОЙ В ОКТЯБРЕ 2018Г. ТОО "Cammi Саулет". СИСТЕМА ВЫСОТ БАЛТИЙСКАЯ. СИСТЕМА КООРДИНАТ – 1963 Г.
2. ИСХОДНЫЕ ДЛЯ РАЗРАБОТКИ РАБОЧЕГО ПРОЕКТА ГЕНЕРАЛЬНОГО ПЛАНА ПРИВЕДЕНЫ В ТОМЕ I – ОБЩАЯ ПОЯСНИТЕЛЬНАЯ ЗАПИСКА И РАБОЧИХ ЧЕРТЕЖАХ.
3. ВСЕ РАБОТЫ ВЫПОЛНЯТЬ С ВЫСОКИМ КАЧЕСТВОМ ИЗ ВЫСОКОКАЧЕСТВЕННЫХ МАТЕРИАЛОВ И ИЗДЕЛИЙ.

ПРОЕКТ РАЗРАБОТАН В СООТВЕТСТВИИ С ДЕЙСТВУЮЩИМИ НОРМАМИ, ПРАВИЛАМИ, ИНСТРУКЦИЯМИ И ГОСУДАРСТВЕННЫМИ СТАНДАРТАМИ, ВКЛЮЧАЯ ТРЕБОВАНИЯ ПОЖАРО–ВЗРЫВОБЕЗОПАСНОСТИ, И ОБЕСПЕЧИВАЕТ БЕЗОПАСНУЮ ЭКСПЛУАТАЦИЮ ЗДАНИЙ ПРИ СОБЛЮДЕНИИ ПРЕДУСМОТРЕННЫХ ПРОЕКТОМ МЕРОПРИЯТИЙ.

ГЛАВНЫЙ ИНЖЕНЕР ПРОЕКТА АЙМАШЕВ.

СОГЛАСОВАНО

ИНЖЕНЕР ЭО	Баймагамбетов	06.18
ИНЖЕНЕР АС	Елекбаева	06.18
ИНЖЕНЕР ВК	Радзевилова	06.18

ВЗАМ. ИНВ. N°

ПОДП. И ДАТА

ИНВ. N° ПОДЛ.

ИЗМ.	КОЛ.УЧ.	ЛИСТ	N°ДОК.	ПОДП.	ДАТА
РАЗРАБ.		БАЛАШОВА			06.18
Н. КОНТР.		АЙМАШЕВ			06.18
ГИП		АЙМАШЕВ			06.18
ПРОВЕР.		АЙМАШЕВ			06.18

07–18–ГП

СТРОИТЕЛЬСТВО ВОДОПРОВОДА С.ТИНАЛИ АКЖАИКСКОГО РАЙОНА ЗКО

ЗАСТРОЙКА И БЛАГОУСТРОЙСТВО УЧАСТКА ПЛОЩАДКА НАПОРНО–РЕГУЛИРУЮЩИХ СООРУЖЕНИЙ

СТАДИЯ	ЛИСТ	ЛИСТОВ
РП	1	

ОБЩИЕ ДАННЫЕ (НАЧАЛО)

Сатті Саулет

ФОРМАТ А3

ОБЩИЕ УКАЗАНИЯ

РАБОЧИЙ ПРОЕКТ РАЗРАБОТАН НА ОСНОВАНИИ ЗАДАНИЯ НА ПРОЕКТИРОВАНИЕ ОТ 19.09.2018 И НА ОСНОВАНИИ МАТЕРИАЛОВ ИНЖЕНЕРНЫХ ИЗЫСКАНИЙ.

УЧАСТОК РАБОТ РАСПОЛОЖЕН В 180 КМ. ОТ Г.УРАЛЬСКА В С.ТИНАЛИ АКЖАИКСКОГО РАЙОНА ЗКО И ПРЕДСТАВЛЯЕТ СОБОЙ: РОВНЫЙ УЧАСТОК.

РЕЛЬЕФ НА УЧАСТКЕ ПРЕДСТАВЛЯЕТ СОБОЙ НАКЛОННУЮ РАВНИНУ. АБСОЛЮТНЫЕ ОТМЕТКИ ПОВЕРХНОСТИ ЗЕМЛИ В ПРЕДЕЛАХ УЧАСТКА 7,49 – 7,79 (СИСТЕМА ВЫСОТ БАЛТИЙСКАЯ).

– ПЛОЩАДЬ УЧАСТКА – 6342,18 м2;

НА ТЕРРИТОРИИ ПЛОЩАДКИ ПРЕДУСМАТРИВАЕТСЯ УСТРОЙСТВО ДОРОЖЕК И ПЛОЩАДОК, С АСФАЛЬТОБЕТОННЫМ И АСФАЛЬТОВЫМ ПОКРЫТИЕМ.

ПО ПЕРИМЕТРУ ПЛОЩАДКИ ПРОЕКТИРУЕТСЯ ОГРАЖДЕНИЕ Н=2,0М ИЗ ПРОФИЛИРОВАННОГО ЛИСТА ПО МЕТАЛЛИЧЕСКИМ СТОЛБАМ ø159, С УСТРОЙСТВОМ ВОРОТ И КАЛИТКИ. НА ВЕРХУ ОГРАЖДЕНИЯ РАСПОЛАГАЕТСЯ КОЛЮЧАЯ ПРОВОЛОКА В 3 РЯДА.

ПРОЕКТОМ ПРЕДУСМОТРЕНА ПОСАДКА ДЕРЕВЬЕВ И КУСТАРНИКОВ ПО ПЕРИМЕТРУ ОГРАЖДЕНИЯ.

ПРОЕКТ ВЕРТИКАЛЬНОЙ ПЛАНИРОВКИ УЧАСТКА ПРЕДУСМАТРИВАЕТ ВЫПОЛНЕНИЕ ПЛАНИРОВОЧНЫХ РАБОТ С УЧЕТОМ УДОБСТВА ПОДЪЕЗДА, А ТАКЖЕ НАДЛЕЖАЩИЙ ОТВОД ТАЛЫХ И ДОЖДЕВЫХ ВОД. ПЛАН ОРГАНИЗАЦИИ РЕЛЬЕФА ВЫПОЛНЕН В ПРОЕКТНЫХ ОТМЕТКАХ.

НА МОМЕНТ ИЗЫСКАНИЙ (ДЕКАБРЬ 2018 Г.) ГРУНТОВЫЕ ВОДЫ ВСКРЫТЫ НА ГЛУБИНЕ 4,0 М.

УСЛОВНЫЕ ОБОЗНАЧЕНИЯ

ОБОЗНАЧЕНИЕ	НАИМЕНОВАНИЕ
	МОНТАЖ БОРТОВОГО КАМНЯ
	ОГРАЖДЕНИЕ ПЛОЩАДКИ
В9	ПРОЕКТИРУЕМЫЙ ВОДОПРОВОД ПОДЗЕМНОЙ ВОДЫ
ПД	ПОДВОДЯЩИЙ ТРУБОПРОВОД
ОТ	ОТВОДЯЩИЙ ТРУБОПРОВОД
СП	СПУСКНОЙ ТРУБОПРОВОД
ПР	ПЕРЕЛИВНОЙ ТРУБОПРОВОД
В1	ВОДОПРОВОД ХОЗЯЙСТВЕННО–ПИТЬЕВОЙ ВОДЫ
К3	ПРОЕКТИРУЕМАЯ КАНАЛИЗАЦИЯ
	ДЕРЕВЬЯ РЯДОВОЙ ПОСАДКИ
	КУСТАРНИК СВОБОДНО–РАСТУЩИЙ РЯДОВОЙ ПОСАДКИ
	ПОСЕВ ТРАВ
А	АСФАЛЬТОБЕТОННОЕ ПОКРЫТИЕ

Ситуационный план М 1 : 10 000

ИЗМ.	КОЛ.УЧ.	ЛИСТ	N°ДОК.	ПОДП.	ДАТА
РАЗРАБ.		БАЛАШОВА			06.18
Н. КОНТР.		АЙМАШЕВ			06.18
ГИП		АЙМАШЕВ			06.18
ПРОВЕР.		АЙМАШЕВ			06.18

07–18–ГП

СТРОИТЕЛЬСТВО ВОДОПРОВОДА С.ТИНАЛИ АКЖАИКСКОГО РАЙОНА ЗКО

ЗАСТРОЙКА И БЛАГОУСТРОЙСТВО УЧАСТКА ПЛОЩАДКА НАПОРНО–РЕГУЛИРУЮЩИХ СООРУЖЕНИЙ

СТАДИЯ	ЛИСТ	ЛИСТОВ
РП	2	

ОБЩИЕ ДАННЫЕ (ОКОНЧАНИЕ)

Сәтті Сәулет

ВЗАМ. ИНВ. N° | ПОДП. И ДАТА | ИНВ. N° ПОДЛ.

ФОРМАТ А3

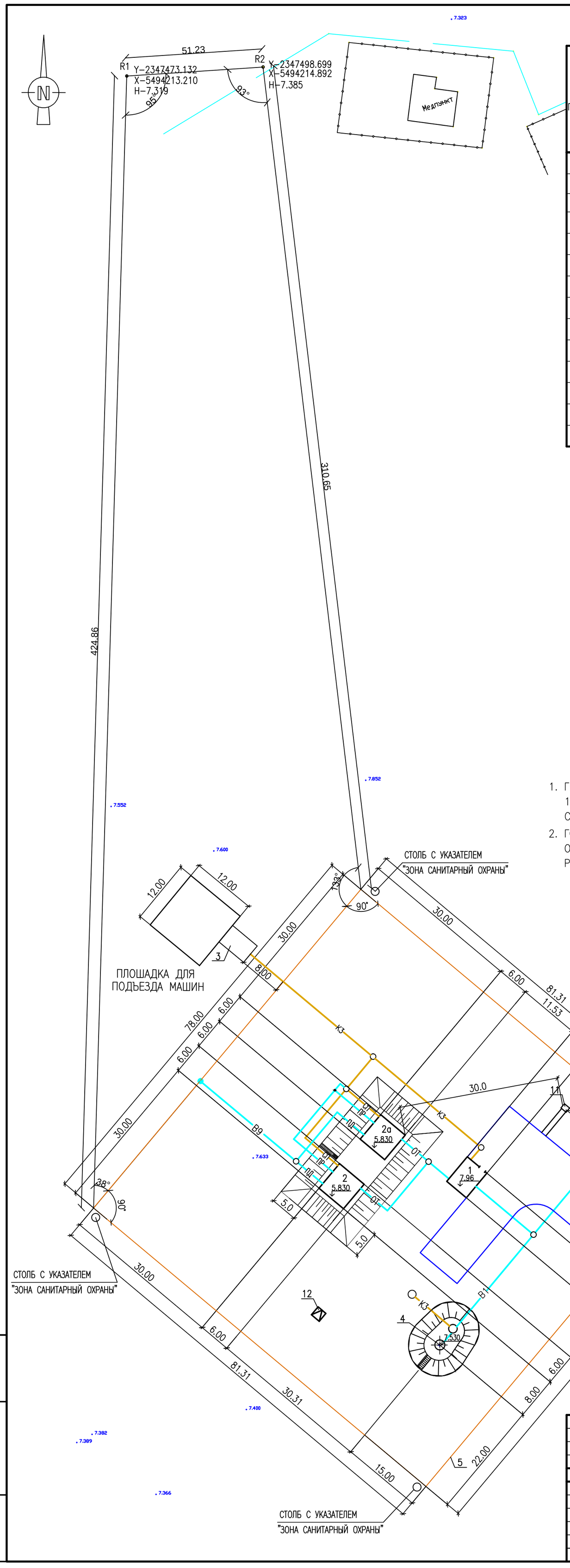

ЭКСПЛИКАЦИЯ ЗДАНИЙ И СООРУЖЕНИЙ

N ПО ПЛАНУ	НАИМЕНОВАНИЕ ЗДАНИЙ И СООРУЖЕНИЙ	КОЛИЧЕСТВО СООРУЖЕНИЙ	НАИМЕНОВАНИЕ ПОКАЗАТЕЛЕЙ: ОБЩАЯ ПЛОЩАДЬ УЧАСТКА,М2	ПЛОЩАДЬ ЗАСТРОЙКИ, М2	ПЛОЩАДЬ ПРОЕЗД И ПОКРЫТИЙ, М2	ПЛОЩАДЬ ОЗЕЛЕНЕНИЯ, М2	КОЭФФИЦИЕНТ ОЗЕЛЕНЕНИЯ	КОЭФФИЦИЕНТ ЗАСТРОЙКИ	ПРИМЕЧАНИЕ
1	НАСОСНАЯ СТАНЦИЯ II-ПОДЪЕМА ШТ	1	28.80	28.80	—	—	—	—	ПРОЕКТ.
2,2а	РЕЗЕРВУАРЫ ЧИСТОЙ ВОДЫ ЕМК.100м3, ШТ	2	452.4	452.4	—	—	—	—	ПРОЕКТ. ТП РК 100 РВ-2.3-2013
3	СБОРНЫЙ ЖЕЛЕЗОБЕТОННЫЙ СЕПТИК ЕМК. 3м3 ШТ.	1	24.00	24.00	—	—	—	—	ПРОЕКТ.
4	ВОДОНАПОРНАЯ БАШНЯ ЕМК. 25м3 ВЫСОТА 15 м ШТ.	1	531.9	531.9	—	—	—	—	ПРОЕКТ. ТП РК 15-100ВБ-2009
5	МЕТАЛЛИЧЕСКАЯ ОГРАДА ИЗ ПРОФЛИСТА								ПРОЕКТ.
	Н=2,0м С НАСАДКОЙ ИЗ КОЛЮЧЕЙ								
	ПРОВОЛОКИ М10 П.М.	313,12	—	—	—	—	—	—	
6	ВОРОТА РАСПАШНЫЕ ШТ.	1	—	—	—	—	—	—	ПРОЕКТ.
7	КАЛИТКА ШТ.	1	—	—	—	—	—	—	ПРОЕКТ.
8	ПОЖАРНЫЙ ЩИТ ШТ.	1	—	—	—	—	—	—	ТП 704-2-65.93
9	ЯЩИК ДЛЯ ПЕСКА ШТ.	1	0.32	0.32	—	—	—	—	ТП 704-2-65.93
10	МУСОРНЫЙ ЯЩИК ШТ.	1	0.61	0.61	—	—	—	—	ТП 704-2-65.93
11	ТУАЛЕТ НА 1 ОЧКО ШТ.	1	5.69	5.69	—	—	—	—	ПРОЕКТ.
12	ТРАНСФОРМАТОРНАЯ ПОДСТАНЦИЯ ШТ.	1	2.14	2.14	—	—	—	—	ПРОЕКТ.

ДАННЫЙ ЛИСТ ЧИТАТЬ СОВМЕСТНО С ЛИСТОМ ГП-1, ГП-6.

УСЛОВНЫЕ ОБОЗНАЧЕНИЯ

- МОНТАЖ БОРТОВОГО КАМНЯ
- ОГРАЖДЕНИЕ ПЛОЩАДКИ
- В9 — ПРОЕКТИРУЕМЫЙ ВОДОПРОВОД ПОДЗЕМНОЙ ВОДЫ
- ПД — ПОДВОДЯЩИЙ ТРУБОПРОВОД
- ОТ — ОТВОДЯЩИЙ ТРУБОПРОВОД
- СП — СПУСКНОЙ ТРУБОПРОВОД
- ПР — ПЕРЕЛИВНОЙ ТРУБОПРОВОД
- В1 — ВОДОПРОВОД ХОЗЯЙСТВЕННО-ПИТЬЕВОЙ ВОДЫ
- К3 — ПРОЕКТИРУЕМАЯ КАНАЛИЗАЦИЯ

ПРИМЕЧАНИЕ

1. ГЕНЕРАЛЬНЫЙ ПЛАН РАЗРАБОТАН НА ОСНОВЕ ГЕОДЕЗИЧЕСКОЙ СЪЕМКИ МАСШТАБА 1:500, ВЫПОЛНЕННОЙ В ОКТЯБРЕ 2018Г. ТОО "Cammi Саулет". СИСТЕМА ВЫСОТ БАЛТИЙСКАЯ. СИСТЕМА КООРДИНАТ – 1963 Г.
2. ГОРИЗОНТАЛЬНАЯ И ВЕРТИКАЛЬНАЯ ПРИВЯЗКИ ПРОЕКТИРУЕМОГО УЧАСТКА ДАНЫ ОТ РЕПЕРА 1 И РЕПЕРА 2, РАСПОЛОЖЕННЫХ НА СЕВЕРЕ ОТ ПРОЕКТИРУЕМОГО УЧАСТКА РЯДОМ С СУЩЕСТВУЮЩИМ ЗДАНИЕМ МЕДПУНКТА.

ИЗМ.	КОЛ.УЧ	ЛИСТ	N°ДОК.	ПОДП.	ДАТА
РАЗРАБ.		БАЛАШОВА			10.18
РАЗРАБ.		РАДЗЕВИЛОВА			10.18
Н. КОНТР.		АЙМАШЕВ			10.18
ПРОВЕР.		АЙМАШЕВ			10.18
ГИП		АЙМАШЕВ			10.18

07-18-ГП

СТРОИТЕЛЬСТВО ВОДОПРОВОДА С.ТИНАЛИ АКЖАИКСКОГО РАЙОНА ЗКО

ЗАСТРОЙКА И БЛАГОУСТРОЙСТВО УЧАСТКА ПЛОЩАДКА НАПОРНО-РЕГУЛИРУЮЩИХ СООРУЖЕНИЙ

СТАДИЯ	ЛИСТ	ЛИСТОВ
РП	3	

РАЗБИВОЧНЫЙ ПЛАН
М1:500

Сатті Саулет

ВЗАМ. ИНВ. N° | ПОДП. И ДАТА | ИНВ. N° ПОДЛ.

ФОРМАТ А2

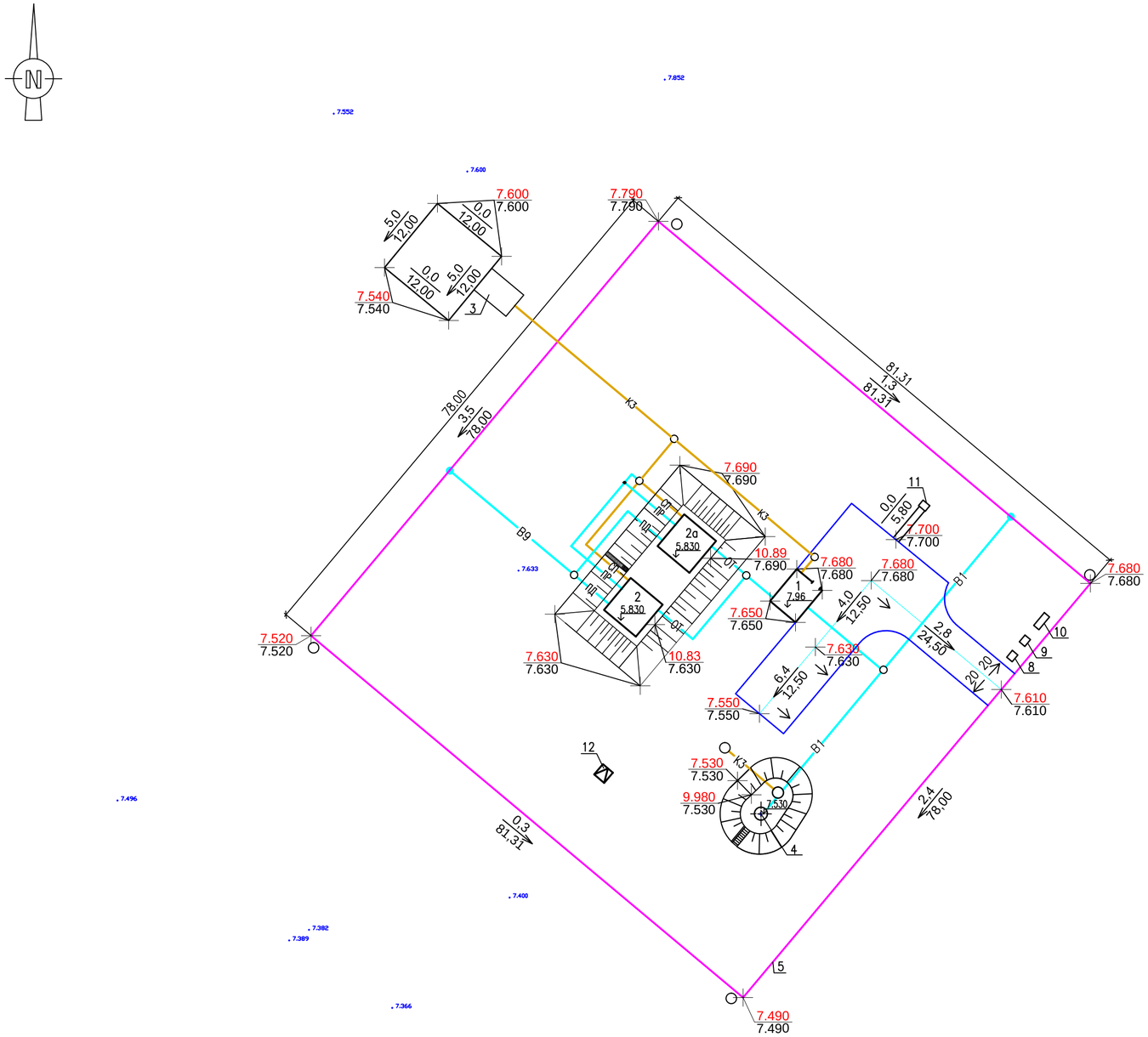

ЭКСПЛИКАЦИЯ ЗДАНИЙ И СООРУЖЕНИЙ

N ПО ПЛАНУ	НАИМЕНОВАНИЕ ЗДАНИЙ И СООРУЖЕНИЙ	КОЛИЧЕСТВО СООРУЖЕНИЙ	НАИМЕНОВАНИЕ ПОКАЗАТЕЛЕЙ: ОБЩАЯ ПЛОЩАДЬ УЧАСТКА,М2	ПЛОЩАДЬ ЗАС-ТРОЙКИ, М2	ПЛОЩАДЬ ПРОЕЗД И ПОКРЫТИЙ, М2	ПЛОЩАДЬ ОЗЕ-ЛЕНЕНИЯ, М2	КОЭФФИЦИЕНТ ОЗЕЛЕНЕНИЯ	КОЭФФИЦИЕНТ ЗАСТРОЙКИ	ПРИМЕЧАНИЕ
1	НАСОСНАЯ СТАНЦИЯ II-ПОДЬЕМА ШТ	1	28.80	28.80	—	—	—	—	ПРОЕКТ.
2,2а	РЕЗЕРВУАРЫ ЧИСТОЙ ВОДЫ ЕМК.100м3, ШТ	2	452.4	452.4	—	—	—	—	ПРОЕКТ. ТП РК 100 РВ-2.3-2013
3	СБОРНЫЙ ЖЕЛЕЗОБЕТОННЫЙ СЕПТИК ЕМК. 3м3 ШТ.	1	24.00	24.00	—	—	—	—	ПРОЕКТ.
4	ВОДОНАПОРНАЯ БАШНЯ ЕМК. 25м3 ВЫСОТА 15 м ШТ.	1	531.9	531.9	—	—	—	—	ПРОЕКТ. ТП РК 15-100ВБ-2009
5	МЕТАЛЛИЧЕСКАЯ ОГРАДА ИЗ ПРОФЛИСТА								ПРОЕКТ.
	Н=2,0м С НАСАДКОЙ ИЗ КОЛЮЧЕЙ								
	ПРОВОЛОКИ М10 П.М.	313,12	—	—	—	—	—	—	
6	ВОРОТА РАСПАШНЫЕ ШТ.	1	—	—	—	—	—	—	ПРОЕКТ.
7	КАЛИТКА ШТ.	1	—	—	—	—	—	—	ПРОЕКТ.
8	ПОЖАРНЫЙ ЩИТ ШТ.	1	—	—	—	—	—	—	ТП 704-2-65.93
9	ЯЩИК ДЛЯ ПЕСКА ШТ.	1	0.32	0.32	—	—	—	—	ТП 704-2-65.93
10	МУСОРНЫЙ ЯЩИК ШТ.	1	0.61	0.61	—	—	—	—	ТП 704-2-65.93
11	ТУАЛЕТ НА 1 ОЧКО ШТ.	1	5.69	5.69	—	—	—	—	ПРОЕКТ.
12	ТРАНСФОРМАТОРНАЯ ПОДСТАНЦИЯ ШТ.	1	2.14	2.14	—	—	—	—	ПРОЕКТ.

УСЛОВНЫЕ ОБОЗНАЧЕНИЯ

ОБОЗНАЧЕНИЕ	НАИМЕНОВАНИЕ
	СУЩЕСТВУЮЩИЕ И ПРОЕКТИРУЕМЫЕ ЗДАНИЯ
• 7.625	НАТУРАЛЬНАЯ ОТМЕТКА РЕЛЬЕФА
51.87 / 51.87	ПРОЕКТНАЯ ОТМЕТКА ОТМЕТКА СУЩЕСТВУЮЩЕГО РЕЛЬЕФА
5,2 / 13,50	ВЕЛИЧИНА УКЛОНА В ПРОМИЛЯХ НАПРАВЛЕНИЕ УКЛОНА РАССТОЯНИЕ В МЕТРАХ

ПРИМЕЧАНИЯ

1. ПЛАН ПОКРЫТИЙ СМ. ЛИСТ 6.
2. БЛАГОУСТРОЙСТВО ТЕРРИТОРИИ НАЧИНАТЬ ПОСЛЕ ВЫНОСА И УКЛАДКИ ВСЕХ ПОДЗЕМНЫХ КОММУНИКАЦИЙ.
3. ПЕШЕХОДНЫЕ ДОРОЖКИ ОДНОСКАТНОГО ПРОФИЛЯ.
1. ГЕНЕРАЛЬНЫЙ ПЛАН РАЗРАБОТАН НА ОСНОВЕ ГЕОДЕЗИЧЕСКОЙ СЪЕМКИ МАСШТАБА 1:500, ВЫПОЛНЕННОЙ В ОКТЯБРЕ 2018Г. ТОО "Cammi Саулет". СИСТЕМА ВЫСОТ БАЛТИЙСКАЯ. СИСТЕМА КООРДИНАТ – 1963 Г.

ИЗМ.	КОЛ.УЧ	ЛИСТ	N ДОК.	ПОДП.	ДАТА
РАЗРАБ.		БАЛАШОВА			10.18
РАЗРАБ.		РАДЗЕВИЛОВА			10.18
Н. КОНТР.		АЙМАШЕВ			10.18
ПРОВЕР.		АЙМАШЕВ			10.18
ГИП		АЙМАШЕВ			10.18

07-18-ГП

СТРОИТЕЛЬСТВО ВОДОПРОВОДА С.ТИНАЛИ АКЖАИКСКОГО РАЙОНА ЗКО

ЗАСТРОЙКА И БЛАГОУСТРОЙСТВО УЧАСТКА ПЛОЩАДКА НАПОРНО-РЕГУЛИРУЮЩИХ СООРУЖЕНИЙ

СТАДИЯ	ЛИСТ	ЛИСТОВ
РП	4	

ПЛАН ОРГАНИЗАЦИИ РЕЛЬЕФА
М1:500

Сатті Саулет

ВЗАМ. ИНВ. N° | ПОДП. И ДАТА | ИНВ. N° ПОДЛ.

ФОРМАТ А2

ПЛАН ЗЕМЛЯНЫХ МАСС 1:500

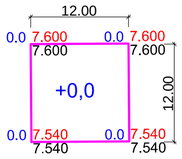

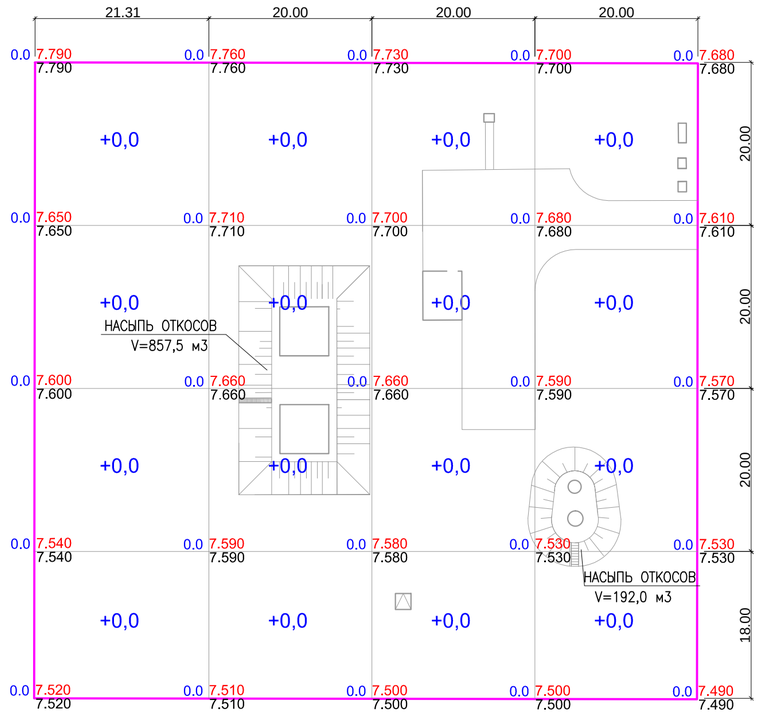

ИТОГО, м3	НАСЫПЬ	+0,0	+0,0	+0,0	+0,0	ВСЕГО, м3	+0,0
	ВЫЕМКА	—	—	—	—		—

ПЛАН ЗАМЕНЫ ГРУНТА М 1:1000

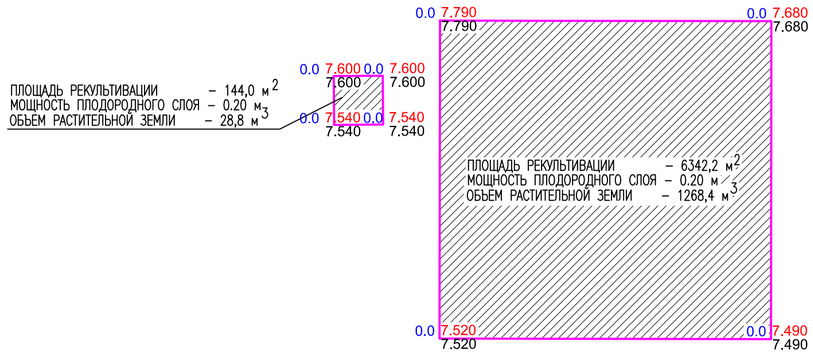

ВЕДОМОСТЬ ОБЪЕМОВ ЗЕМЛЯНЫХ МАСС

НАИМЕНОВАНИЕ РАБОТ И ОБЪЕМОВ ГРУНТА	КОЛИЧЕСТВО, М3				ПРИМЕ–ЧАНИЕ
	НА ТЕРРИТОРИИ ПЛОЩАДКИ		ЗА ТЕРРИТОРИЕЙ ПЛОЛЩАДКИ		
	НАСЫПЬ (+)	ВЫЕМКА (–)	НАСЫПЬ (+)	ВЫЕМКА (–)	
1. ГРУНТ ПЛАНИРОВКИ ТЕРРИТОРИИ	–		–		
СНЯТИЕ ПЛОДОРОДНОГО СЛОЯ ПОЧВЫ		1268,4		28,8	
2. ВЫТЕСНЕННЫЙ ГРУНТ					
В Т.Ч. ПРИ УСТРОЙСТВЕ:					
а) ПОДЗЕМНЫХ СЕТЕЙ					
б) ВОДООТВОДНЫХ СООРУЖЕНИЙ					
в) ПОДЗЕМНЫХ ЧАСТЕЙ ЗДАНИЙ И СООРУЖЕНИЙ					
г) КОРЫТА ПОД ОДЕЖДУ ДОРОГ					
3. ГРУНТ ДЛЯ УСТРОЙСТВА ВЫСОКИХ ПОЛОВ ЗДАНИЯ	1049,5				
4. ПОПРАВКА НА УПЛОТНЕНИЕ ГРУНТА К=1,1					
ВСЕГО ПРИГОДНОГО ГРУНТА					
5. НЕДОСТАТОК (ИЗБЫТОК) ПРИГОДНОГО ГРУНТА					
6. ПЛОДОРОДНЫЙ ГРУНТ ВСЕГО					
В ТОМ ЧИСЛЕ :					
а) ИСПОЛЬЗУЕМЫЙ ДЛЯ ОЗЕЛЕНЕНИЯ ТЕРРИТОРИИ					
б) ИЗБЫТОК ПЛОДОРОДНОГО ГРУНТА					
БАЛАНС ПЛОДОРОДНОГО ГРУНТА					
БАЛАНС					

ПРИМЕЧАНИЯ

1. ДО НАЧАЛА ОБЩЕСТРОИТЕЛЬНЫХ РАБОТ СЛЕДУЕТ ПРОИЗВЕСТИ СРЕЗКУ РАСТИТЕЛЬНОГО СЛОЯ Н=20СМ
2. ПОДСЫПКУ ГРУНТА ПО ТЕРРИТОРИИ ПРОИЗВОДИТЬ В СООТВЕТСТВИИ С СП РК 5.01–101–2013 С ПОСЛОЙНЫМ (ТОЛЩИНА СЛОЯ НЕ БОЛЕЕ 20СМ) УПЛОТНЕНИЕМ ДО КОЭФФИЦИЕНТА ПЛОТНОСТИ К=0.95 В СООТВЕТСТВИИ С СП РК 3.03–101–2013.
3. СНИМАЕМЫЙ РАСТИТЕЛЬНЫЙ ГРУНТ СКЛАДИРОВАТЬ ВБЛИЗИ ПРОЕКТИРУЕМОГО УЧАСТКА В БУРТЫ ДЛЯ ВРЕМЕННОГО ХРАНЕНИЯ, В ДАЛЬНЕЙШЕМ РАВНОМЕРНО РАСПРЕДЕЛИТЬ НА ПРИЛЕГАЮЩЕЙ ТЕРРИТОРИИ ИЛИ ИСПОЛЬЗОВАТЬ НА УЧАСТКАХ ОЗЕЛЕНЕНИЯ.

ИЗМ.	КОЛ.УЧ	ЛИСТ	N ДОК.	ПОДП.	ДАТА
РАЗРАБ.		БАЛАШОВА			10.18
РАЗРАБ.		РАДЗЕВИЛОВА			10.18
Н. КОНТР.		АЙМАШЕВ			10.18
ПРОВЕР.		АЙМАШЕВ			10.18
ГИП		АЙМАШЕВ			10.18

07–18–ГП

СТРОИТЕЛЬСТВО ВОДОПРОВОДА С.ТИНАЛИ АКЖАИКСКОГО РАЙОНА ЗКО

ЗАСТРОЙКА И БЛАГОУСТРОЙСТВО УЧАСТКА ПЛОЩАДКА НАПОРНО–РЕГУЛИРУЮЩИХ СООРУЖЕНИЙ

СТАДИЯ	ЛИСТ	ЛИСТОВ
РП	5	

ПЛАН ЗЕМЛЯНЫХ МАСС
М1:500

Сәтті Саулет

ВЗАМ. ИНВ. N° | ПОДП. И ДАТА | ИНВ. N° ПОДЛ.

ФОРМАТ А2

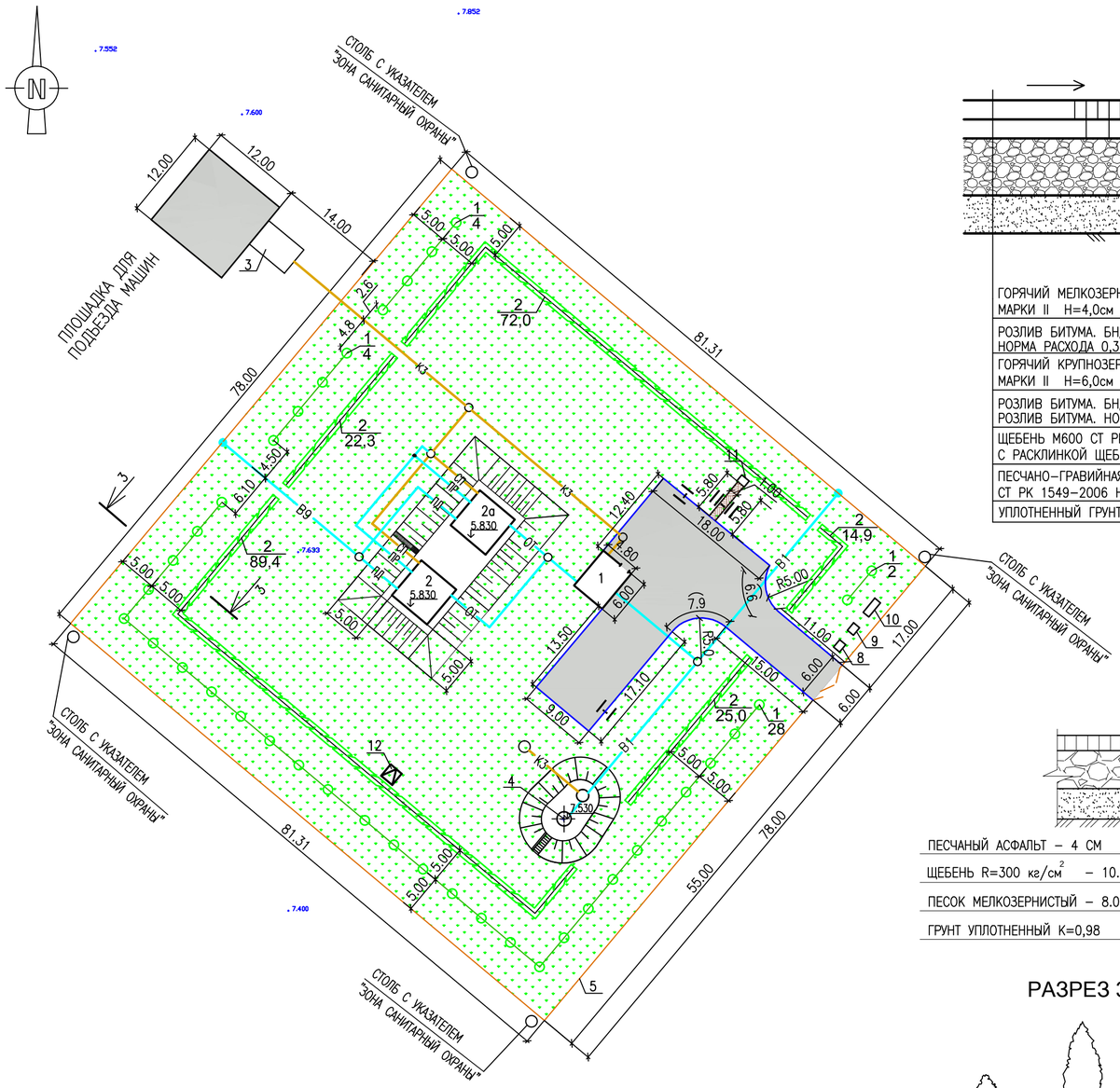

СЕЧЕНИЕ I - I

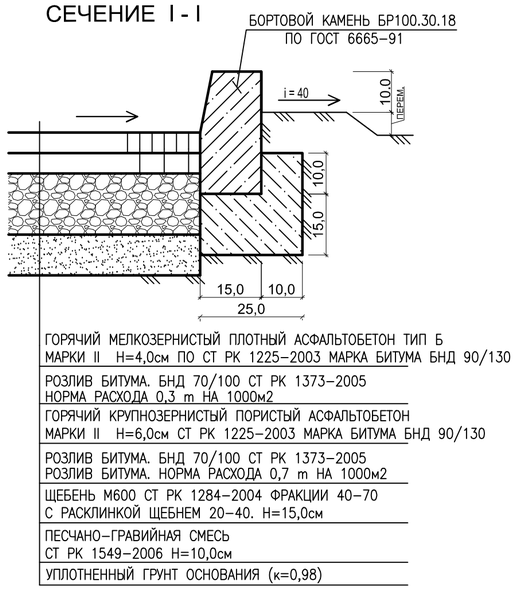

СЕЧЕНИЕ II-II

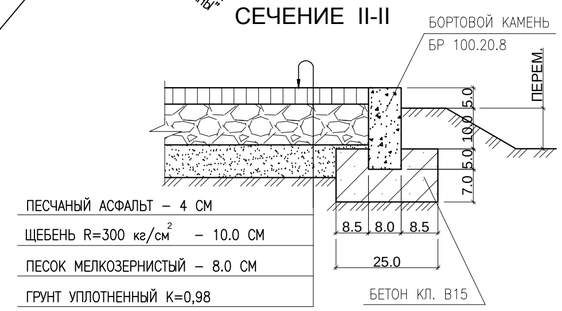

РАЗРЕЗ 3-3

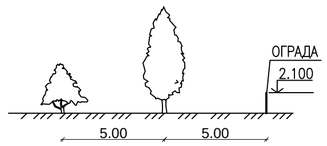

ЭКСПЛИКАЦИЯ ЗДАНИЙ И СООРУЖЕНИЙ

N ПО ПЛАНУ	НАИМЕНОВАНИЕ ЗДАНИЙ И СООРУЖЕНИЙ	КОЛИЧЕСТВО СООРУЖЕНИЙ	НАИМЕНОВАНИЕ ПОКАЗАТЕЛЕЙ: ОБЩАЯ ПЛОЩАДЬ УЧАСТКА,М2	ПЛОЩАДЬ ЗАСТРОЙКИ, М2	ПЛОЩАДЬ ПРОЕЗД. И ПОКРЫТИЙ, М2	ПЛОЩАДЬ ОЗЕЛЕНЕНИЯ, М2	КОЭФФИЦИЕНТ ОЗЕЛЕНЕНИЯ		
1	НАСОСНАЯ СТАНЦИЯ II-ПОДЪЕМА ШТ	1	28.80	28.80	—	—	—	—	
2,2а	РЕЗЕРВУАРЫ ЧИСТОЙ ВОДЫ ЕМК.100м3, ШТ	2	452.4	452.4	—	—	—	—	
3	СБОРНЫЙ ЖЕЛЕЗОБЕТОННЫЙ СЕПТИК ЕМК. 3м3 ШТ.	1	24.00	24.00	—	—	—	—	
4	ВОДОНАПОРНАЯ БАШНЯ ЕМК. 25м3 ВЫСОТА 15 м ШТ.	1	531.9	531.9	—	—	—	—	ПРОЕКТ. ТП РК 15-100ВБ-2009
5	МЕТАЛЛИЧЕСКАЯ ОГРАДА ИЗ ПРОФЛИСТА								ПРОЕКТ.
	Н=2,0м С НАСАДКОЙ ИЗ КОЛЮЧЕЙ								
	ПРОВОЛОКИ М10 П.М.	313,12	—	—	—	—	—	—	
6	ВОРОТА РАСПАШНЫЕ ШТ.	1	—	—	—	—	—	—	ПРОЕКТ.
7	КАЛИТКА ШТ.	1	—	—	—	—	—	—	ПРОЕКТ.
8	ПОЖАРНЫЙ ЩИТ ШТ.	1	—	—	—	—	—	—	ТП 704-2-65.93
9	ЯЩИК ДЛЯ ПЕСКА ШТ.	1	0.32	0.32	—	—	—	—	ТП 704-2-65.93
10	МУСОРНЫЙ ЯЩИК ШТ.	1	0.61	0.61	—	—	—	—	ТП 704-2-65.93
11	ТУАЛЕТ НА 1 ОЧКО ШТ.	1	5.69	5.69	—	—	—	—	ПРОЕКТ.
12	ТРАНСФОРМАТОРНАЯ ПОДСТАНЦИЯ ШТ.	1	2.14	2.14	—	—	—	—	ПРОЕКТ.

ВЕДОМОСТЬ ТРОТУАРОВ, ДОРОЖЕК, ПЛОЩАДОК

ИЗОБРАЖЕНИЕ	НАИМЕНОВАНИЕ	ДЛИНА,М	ШИРИНА,М	ПЛОЩАДЬ ПОКРЫТИЯ М2	БОРДЮР ИЗ БОРТОВОГО КАМНЯ КОЛ-ВО П.М.
	ТЕРРИТОРИЯ ПЛОЩАДКИ				
	АСФАЛЬТОБЕТОННОЕ ПОКРЫТИЕ ПРОЕЗДОВ ПО СЕЧЕНИЕЮ I-I			493,10	
	АСФАЛЬТОВОЕ ПОКРЫТИЕ ПЕШЕХОДНЫХ ДОРОЖЕК ПО СЕЧЕНИЕЮ II-II			5,80	
	БОРТОВОЙ КАМЕНЬ БР 100.30.18				110,5 п.м. / 111 шт
	БОРТОВОЙ КАМЕНЬ БР 100.20.8				11,6 п.м. / 12 шт.
	ЗА ТЕРРИТОРИЕЙ ПЛОЩАДКИ				
	АСФАЛЬТОБЕТОННОЕ ПОКРЫТИЕ ПРОЕЗДОВ ПО СЕЧЕНИЕЮ I-I			144,00	

ПРИМЕЧАНИЯ

1. ДАННЫЙ ЛИСТ ЧИТАТЬ СОВМЕСТНО С ЛИСТОМ ГП-4.
2. РАЗМЕРЫ НА СЕЧЕНИЯХ ДАНЫ В САНТИМЕТРАХ.
3. БОРТОВОЙ КАМЕНЬ ДОЛЖЕН ПОВТОРЯТЬ ПРОЕКТНЫЙ ПРОФИЛЬ ПОКРЫТИЯ.
4. ШВЫ МЕЖДУ БОРТОВЫМИ КАМНЯМИ (10ММ) ЗАПОЛНЯТЬ РАСТВОРОМ НА ПОРТЛАНДЦЕМЕНТЕ МАРКИ 400.
5. БОРТОВЫЕ КАМНИ БР100.30.18 УСТАНАВЛИВАТЬ С РАЗРЫВАМИ 10СМ ЧЕРЕЗ КАЖДЫЕ 5 МЕТРОВ, ДЛЯ ПРОПУСКА ВОДЫ С ПРОЕЗЖЕЙ ЧАСТИ В ПОНИЖЕННЫЕ МЕСТА РЕЛЬЕФА.
6. ПРИ ПОСАДКЕ ДЕРЕВЬЕВ И КУСТАРНИКОВ ПРОИЗВОДИТЬ ЗАМЕНУ РАСТИТЕЛЬНОГО СЛОЯ ЗЕМЛИ НА 50 %.
7. ПРИ ПОСАДКЕ ДЕРЕВЬЕВ ОТСТУПАТЬ ОТ КРАЯ ДОРОЖЕК НА 1.50 МЕТРА КУСТАРНИКОВ - 0,5 МЕТРОВ
8. РАССТОЯНИЕ МЕЖДУ ДЕРЕВЬЯМИ В РЯДОВОЙ ПОСАДКЕ - 5.0 М.
9. ПРИ ПОСЕВЕ ГАЗОНОВ И ВЫСАДКЕ ЦВЕТНИКОВ ПРОИЗВОДИТЬ НАСЫПКУ РАСТИТЕЛЬНОГО СЛОЯ ЗЕМЛИ ТОЛЩИНОЙ - 20 СМ.
10. ПРИ ПОСАДКЕ ДЕРЕВЬЕВ И КУСТАРНИКОВ ОТСТУПАТЬ СООТВЕСТВЕННО ОТ СЕТЕЙ:
    ГАЗОПРОВОДОВ, КАНАЛИЗАЦИИ - 1,5 МЕТРА;
    ТЕПЛОПРОВОДОВ - 2,0 МЕТРА;
    ВОДОПРОВОДОВ - 2,0 МЕТРА;
    СИЛОВЫХ КАБЕЛЕЙ И КАБЕЛЕЙ СВЯЗИ - 2.0, 0.7 МЕТРА.

ВЕДОМОСТЬ ЭЛЕМЕНТОВ ОЗЕЛЕНЕНИЯ

ПОЗ.	НАИМЕНОВАНИЕ ПОРОДЫ ИЛИ ВИДА НАСАЖДЕНИЯ		ВОЗРАСТ, ЛЕТ	КОЛ-ВО	ПРИМЕЧАНИЕ
	ДЕРЕВЬЯ				
1	КЛЕН ЯСЕНЕЛИСТНЫЙ	ШТ	4-5 ЛЕТ	38	САЖЕНЦЫ С КОМОМ 0,8Х0,8 М
	КУСТАРНИКИ				
2	СМОРОДИНА ЗОЛОТИСТАЯ	ШТ/П.М.	2-3 ГОДА	280 / 223,6	САЖЕНЦЫ
	ГАЗОН				
3	ГАЗОН ОБЫКНОВЕННЫЙ	ГА / кг		0,5608 / 84,1	ЖИТНЯК ШИРОКОЛОСЫЙ НОРМА ВЫСЕВА - 150 КГ/ГА

ИЗМ.	КОЛ.УЧ.	ЛИСТ	N ДОК.	ПОДП.	ДАТА
РАЗРАБ.		БАЛАШОВА			10.18
РАЗРАБ.		РАДЗЕВИЛОВА			10.18
Н. КОНТР.		АЙМАШЕВ			10.18
ПРОВЕР.		АЙМАШЕВ			10.18
ГИП		АЙМАШЕВ			10.18

07-18-ГП

СТРОИТЕЛЬСТВО ВОДОПРОВОДА С.ТИНАЛИ АКЖАИКСКОГО РАЙОНА ЗКО

ЗАСТРОЙКА И БЛАГОУСТРОЙСТВО УЧАСТКА ПЛОЩАДКА НАПОРНО-РЕГУЛИРУЮЩИХ СООРУЖЕНИЙ

СТАДИЯ	ЛИСТ	ЛИСТОВ
РП	6	

ПЛАН ПОКРЫТИЯ
ПЛАН ОЗЕЛЕНЕНИЯ
М1:500

Сатті Саулет

ВЗАМ. ИНВ. N | ПОДП. И ДАТА | ИНВ. N ПОДЛ.

ФОРМАТ А2

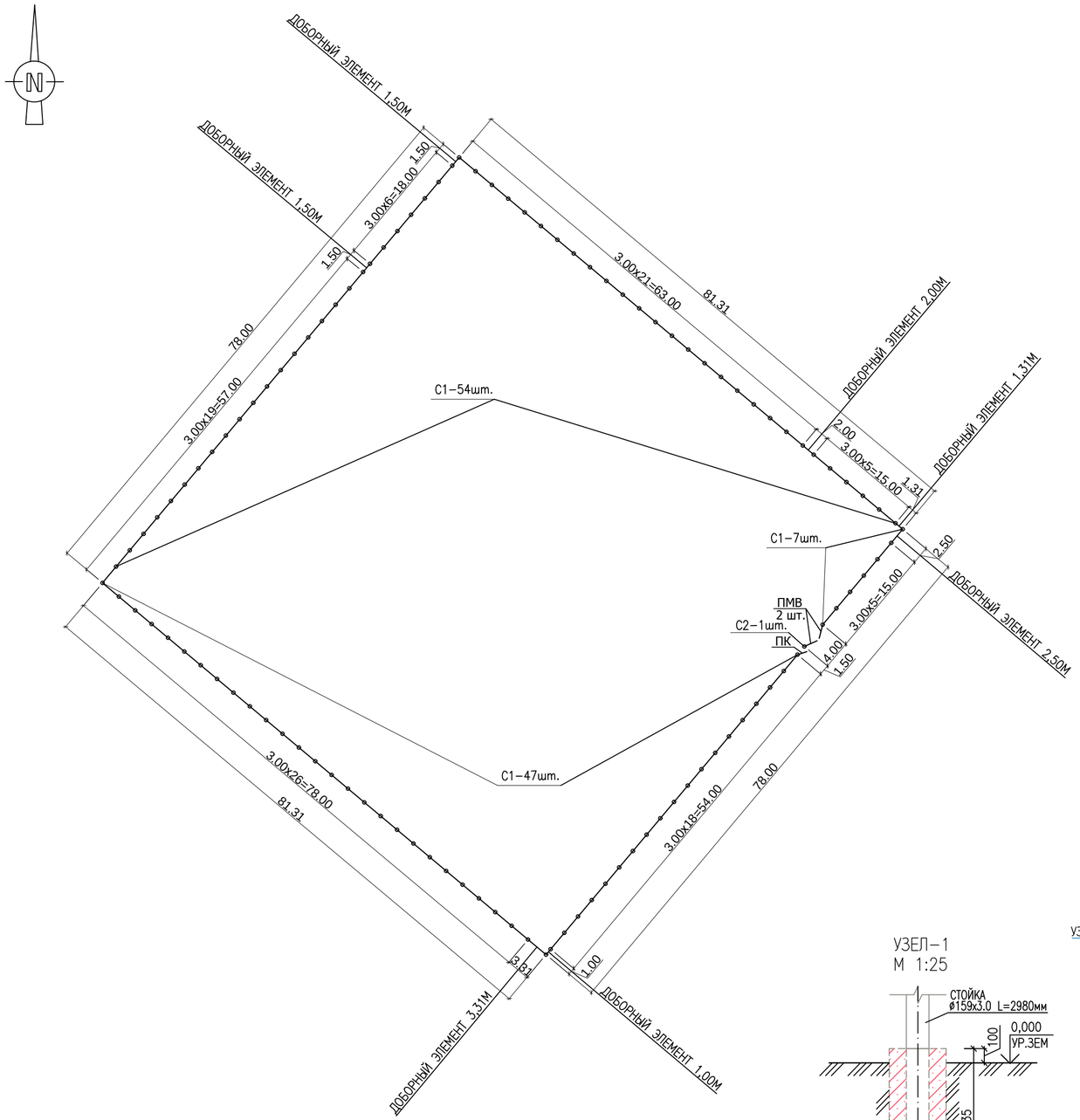

СПЕЦИФИКАЦИЯ ЭЛЕМЕНТОВ ОГРАДЫ УЧАСТКА

ТИП ОГРАДЫ	НАИМЕНОВАНИЕ ЭЛЕМЕНТА	МАРКА ЭЛЕМЕНТА	МАРКА БЕТОНА	РАСХОД БЕТОНА, М3	РАСХОД МЕТАЛЛА, КГ	КОЛИЧЕСТВО ЭЛЕМЕНТОВ ШТУК	ОБЩИЙ РАСХОД БЕТОНА, М3	ОБЩИЙ РАСХОД МЕТАЛЛА, КГ
ОГРАДА ИНДИВИДУАЛЬНАЯ	ПАНЕЛЬ	ПМ 1	–	–	115,55	100	–	11555,00
	СТОЛБ РЯДОВОЙ ОГРАДЫ	С 1	–	–	34,39	108	–	3714,12
	СТОЛБ ВОРОТ	С 2	–	–	34,39	1	–	34,39
	ПОЛОТНО ВОРОТ	ПМВ	–	–	111,00	2	–	222,00
	ПОЛОТНО КАЛИТКИ	ПК	–	–	84,56	1	–	84,56
	КОЛЮЧАЯ ПРОВОЛКА		–	–	30,26	3	–	90,78
	УЗЕЛ–1		–	–	0,7885	642	–	506,217
	ДОБОРНЫЕ ЭЛЕМЕНТЫ (ОБЩАЯ ДЛИНА В МЕТРАХ)		–	–		13,12 М.П.	–	505,34
	ФУНДАМЕНТ ПОД СТОЛБЫ		F75	НА С1 И С2 – 0,12М3	–	109	13,08	–

ПОЛОТНО ВОРОТ ПМВ
М 1:25

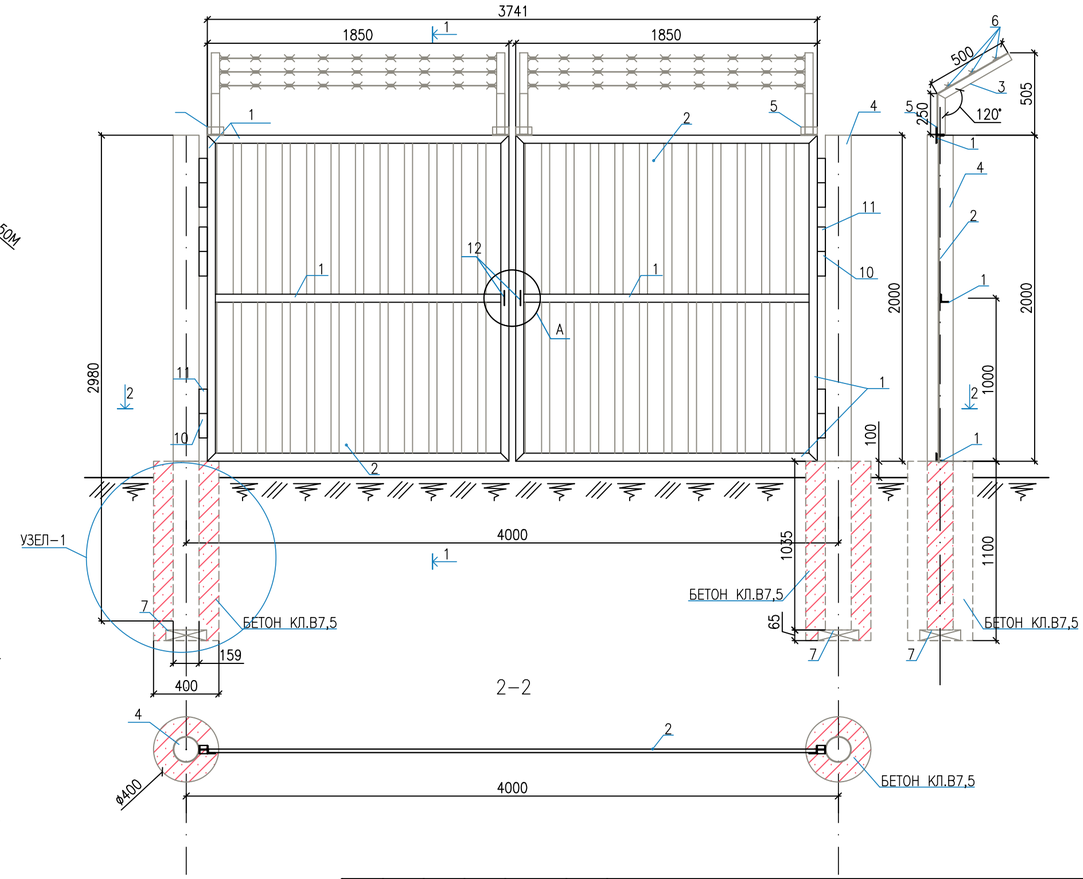

1–1

УЗЕЛ–1
М 1:25

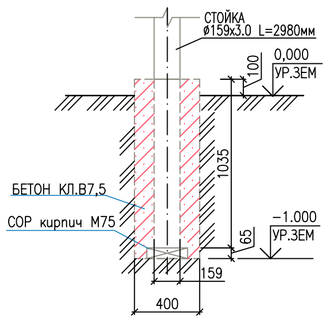

А

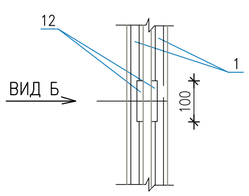

ВИД Б

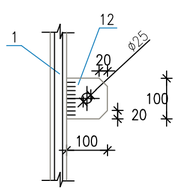

ПРИМЕЧАНИЕ:

1. АНТИКОРРОЗИОННУЮ ЗАЩИТУ КОНСТРУКЦИЙ ПРОИЗВОДИТЬ В СООТВЕТСТВИИ С ТРЕБОВАНИЯМИ СНиП 2.03.11–85* " ЗАЩИТА СТРОИТЕЛЬНЫХ КОНСТРУКЦИЙ ОТ КОРРОЗИИ" ПОВЕРХНОСТЬ КОНСТРУКЦИЙ ОЧИСТИТЬ ОТ ОКАЛИНЫ, РЖАВЧИНЫ И ОКРАСИТЬ ГРУНТОВКОЙ ГФ–021,ПФ–115
2. РАЗМЕРЫ НА УЗЛАХ И СЕЧЕНИЯХ ДАНЫ В МИЛЛИМЕТРАХ
3. НА МОМЕНТ ИЗЫСКАНИЙ (ДЕКАБРЬ 2018 Г.) ГРУНТОВЫЕ ВОДЫ ВСКРЫТЫ НА ГЛУБИНЕ 4,0 М.

ИЗМ.	КОЛ.УЧ	ЛИСТ	N ДОК.	ПОДП.	ДАТА
РАЗРАБ.		БАЛАШОВА			10.18
РАЗРАБ.		РАДЗЕВИЛОВА			10.18
Н. КОНТР.		АЙМАШЕВ			10.18
ПРОВЕР.		АЙМАШЕВ			10.18
ГИП		АЙМАШЕВ			10.18

07–18–ГП

СТРОИТЕЛЬСТВО ВОДОПРОВОДА С.ТИНАЛИ АКЖАИКСКОГО РАЙОНА ЗКО

ЗАСТРОЙКА И БЛАГОУСТРОЙСТВО УЧАСТКА ПЛОЩАДКА НАПОРНО–РЕГУЛИРУЮЩИХ СООРУЖЕНИЙ

СТАДИЯ	ЛИСТ	ЛИСТОВ
РП	7	

РАЗБИВОЧНЫЙ ПЛАН ОГРАДЫ
ПОЛОТНО ВОРОТ ПМВ.
М1:500

Сатті Саулет

ВЗАМ. ИНВ. N° | ПОДП. И ДАТА | ИНВ. N° ПОДЛ.

ФОРМАТ А2

ПАНЕЛЬ ОГРАЖДЕНИЯ ПМ-1
М 1:25

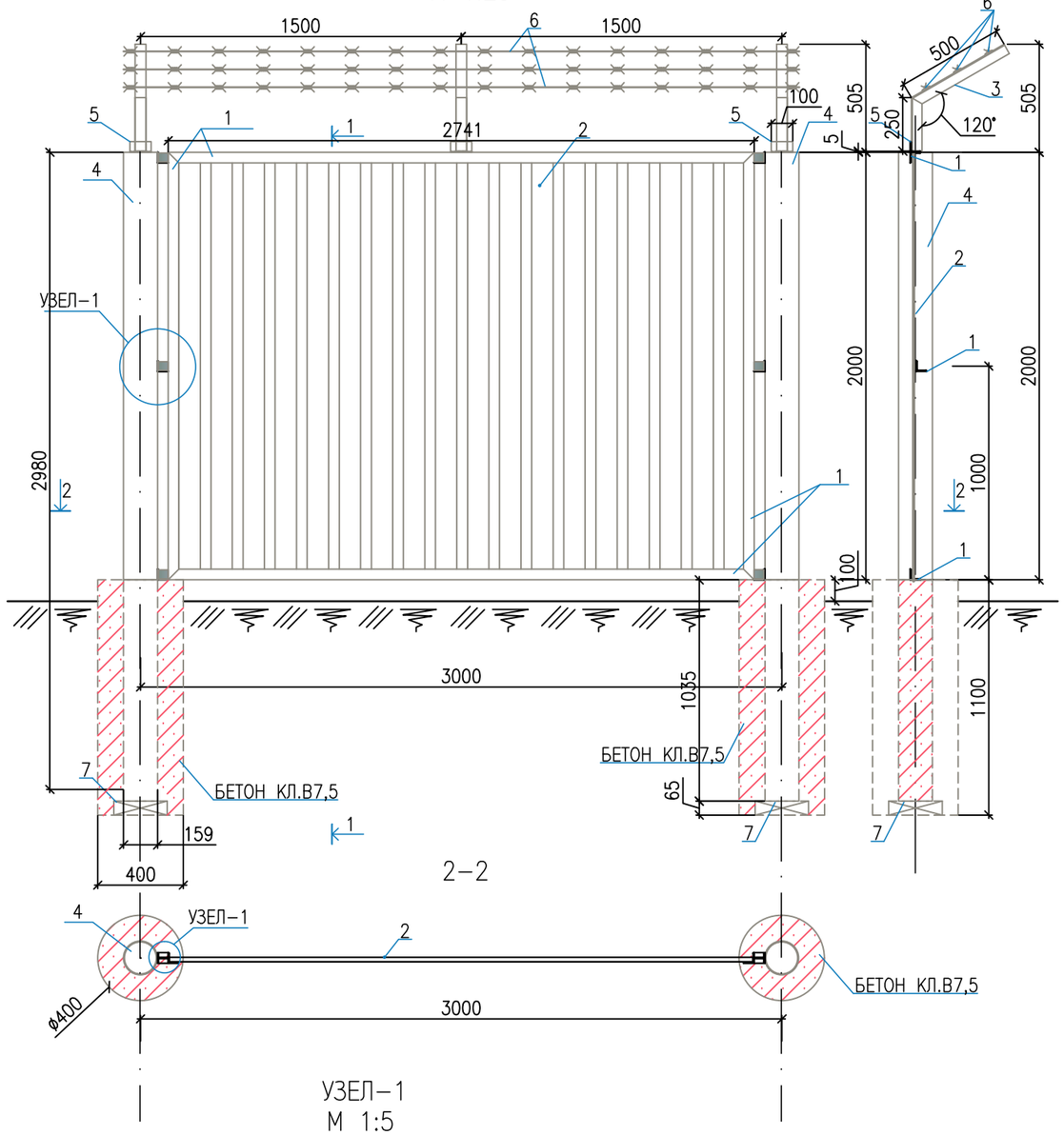

УЗЕЛ-1
М 1:5

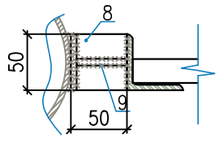

ПРИМЕЧАНИЕ:

1. АНТИКОРРОЗИОННУЮ ЗАЩИТУ КОНСТРУКЦИЙ ПРОИЗВОДИТЬ В СООТВЕТСТВИИ С ТРЕБОВАНИЯМИ СНиП 2.03.11-85* " ЗАЩИТА СТРОИТЕЛЬНЫХ КОНСТРУКЦИЙ ОТ КОРРОЗИИ" ПОВЕРХНОСТЬ КОНСТРУКЦИЙ ОЧИСТИТЬ ОТ ОКАЛИНЫ, РЖАВЧИНЫ И ОКРАСИТЬ ГРУНТОВКОЙ ГФ-021,ПФ-115
2. РАЗМЕРЫ НА УЗЛАХ И СЕЧЕНИЯХ ДАНЫ В МИЛЛИМЕТРАХ

СПЕЦИФИКАЦИЯ (НАЧАЛО)

ПОЗИЦ.	ОБОЗНАЧЕНИЕ	НАИМЕНОВАНИЕ	КОЛ-ВО	МАССА ЕД.КГ	ПРИМЕЧА-НИЕ
	ПАНЕЛЬ ПМ-1			115,55	
1	ГОСТ 8509-93	L 50Х50х5 L=9482мм.	1	35,75	
2	ГОСТ 24045-94	С 21-1000-0.6 2,741Х2,0=5,482	2	6,40	70,17
3	ГОСТ 8509-93	L 50Х50х5 L=750мм.	3	2,83	8,49
5	ГОСТ 8509-93	L 50Х50х5 L=100мм.	3	0,38	1,14
	СТОЛБ РЯДОВОЙ ОГРАДЫ С1			34,39	
4	ГОСТ 10704-91	ø159х3.0 L=2980мм.	1	34,39	
7		СОР кирпич М75	2		ШТ.
	КОЛЮЧАЯ ПРОВОЛКА			90,78	
6	ГОСТ 285-69*	КОЛЮЧАЯ ПРОВОЛКА L=318,62м.	3	30,26	
	УЗЕЛ-1			501,48	
8	ГОСТ 8509-93	L 50Х50х5 L=50мм.	636	0,1885	119,88
9	ГОСТ 82-70	-50Х50Х6	636	0,6	381,6
	ПОЛОТНО ВОРОТ ПМВ			111,00	
1	ГОСТ 8509-93	L 50Х50х5 L=9550мм.	1	36,0	
2	ГОСТ 24045-94	С 21-1000-0.6 1,85Х2,0=3,7	2	6,40	47,36
10	ГОСТ 7417-75	КРУГ (НАВЕС-ОСЬ ø50) L=300мм	3	4,63	13,89
11	ГОСТ 7417-75	КРУГ (НАВЕС-ВТУЛКА ø50) L=150мм	3	2,31	6,93
12	ГОСТ 103-76*	-5Х 100 L=100	1	0,40	0,40
3	ГОСТ 8509-93	L 50Х50х5 L=750мм.	2	2,83	5,66
5	ГОСТ 8509-93	L 50Х50х5 L=100мм.	2	0,38	0,76
	СТОЛБ ВОРОТ С2			34,39	
4	ГОСТ 10704-91	ø159х3.0 L=2980мм.	1	34,39	
7		СОР кирпич М75	2		ШТ.

ИЗМ.	КОЛ.УЧ.	ЛИСТ	N°ДОК.	ПОДП.	ДАТА
РАЗРАБ.		БАЛАШОВА			10.18
РАЗРАБ.		РАДЗЕВИЛОВА			10.18
Н. КОНТР.		АЙМАШЕВ			10.18
ПРОВЕР.		АЙМАШЕВ			10.18
ГИП		АЙМАШЕВ			10.18

07-18-ГП

СТРОИТЕЛЬСТВО ВОДОПРОВОДА С.ТИНАЛИ АКЖАИКСКОГО РАЙОНА ЗКО

ЗАСТРОЙКА И БЛАГОУСТРОЙСТВО УЧАСТКА ПЛОЩАДКА НАПОРНО-РЕГУЛИРУЮЩИХ СООРУЖЕНИЙ

СТАДИЯ	ЛИСТ	ЛИСТОВ
РП	8	

ПАНЕЛЬ ОГРАЖДЕНИЯ ПМ-1.
СПЕЦИФИКАЦИЯ (НАЧАЛО)

Сәтті Сәулет

ВЗАМ. ИНВ. N°
ПОДП. И ДАТА
ИНВ. N° ПОДЛ.

ФОРМАТ А3

ПОЛОТНО КАЛИТКИ ПК
М 1:25

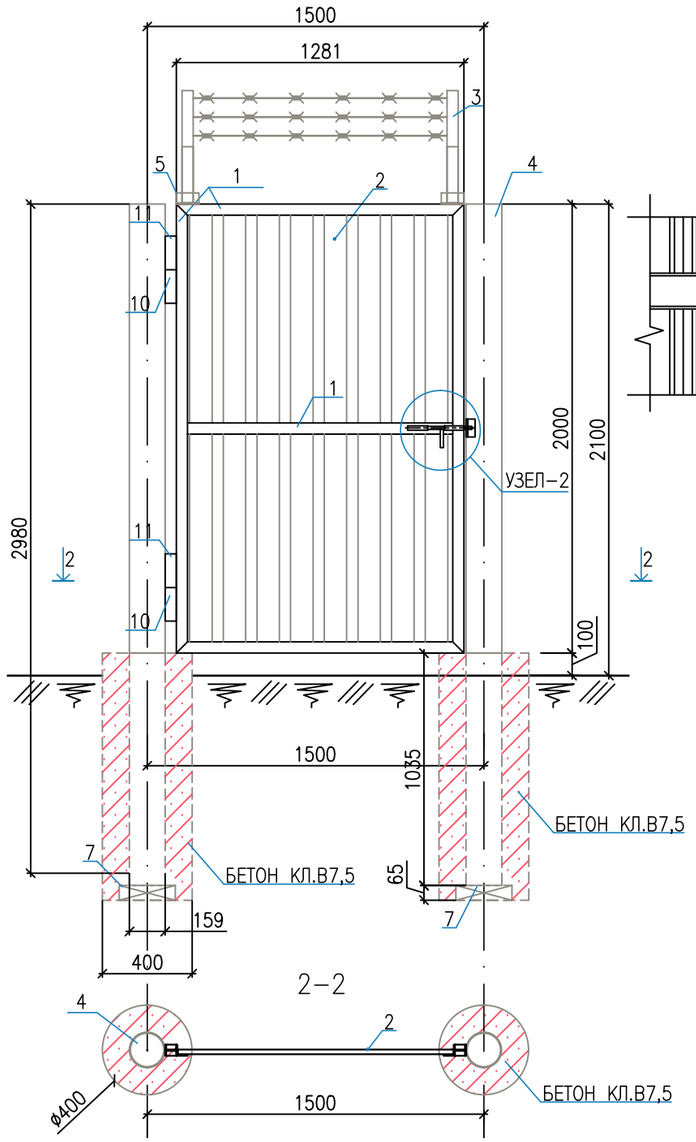

УЗЕЛ–2

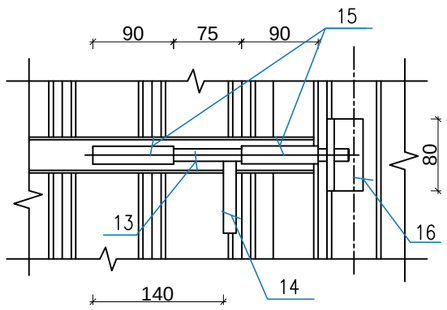

СПЕЦИФИКАЦИЯ (ОКОНЧАНИЕ)

ПОЗИЦ.	ОБОЗНАЧЕНИЕ	НАИМЕНОВАНИЕ	КОЛ–ВО	МАССА ЕД.КГ	ПРИМЕЧА–НИЕ
	ПОЛОТНО КАЛИТКИ ПК			84,56	
1	ГОСТ 8509–93	L 50Х50х5 L=7843мм.	1	29,57	
2	ГОСТ 24045–94	С 21–1000–0.6 1,281Х2,0=2,562	2	6,40	32,79
10	ГОСТ 7417–75	КРУГ (НАВЕС–ОСЬ ø50) L=300мм	2	4,63	9,26
11	ГОСТ 7417–75	КРУГ (НАВЕС–ВТУЛКА ø50) L=150мм	2	2,31	4,62
13	ГОСТ 7417–75	КРУГ (ЩЕКОЛДА ОСЬ ø15) L=270мм	1	0,40	0,40
14	ГОСТ 7417–75	КРУГ (ЩЕКОЛДА РУЧКА ø15) L=100мм	1	0,20	0,20
15	ГОСТ 10704–91	ТРУБА ø22х2мм L=90мм	2	0,10	0,20
16	ГОСТ 19903–74*	ПЕТЛЯ ДЛЯ ЗАМКА ПОЛОСА 80х120х8	1	1,10	1,10
3	ГОСТ 8509–93	L 50Х50х5 L=750мм.	2	2,83	5,66
5	ГОСТ 8509–93	L 50Х50х5 L=100мм.	2	0,38	0,76
		БЕТОН КЛ.В7,5 М3	132	0,12	15,84

ПРИМЕЧАНИЕ:

1. АНТИКОРРОЗИОННУЮ ЗАЩИТУ КОНСТРУКЦИЙ ПРОИЗВОДИТЬ В СООТВЕТСТВИИ С ТРЕБОВАНИЯМИ СНиП 2.03.11–85* " ЗАЩИТА СТРОИТЕЛЬНЫХ КОНСТРУКЦИЙ ОТ КОРРОЗИИ" ПОВЕРХНОСТЬ КОНСТРУКЦИЙ ОЧИСТИТЬ ОТ ОКАЛИНЫ, РЖАВЧИНЫ И ОКРАСИТЬ ГРУНТОВКОЙ ГФ–021,ПФ–115
2. РАЗМЕРЫ НА УЗЛАХ И СЕЧЕНИЯХ ДАНЫ В МИЛЛИМЕТРАХ

ИЗМ.	КОЛ.УЧ.	ЛИСТ	N°ДОК.	ПОДП.	ДАТА
РАЗРАБ.		БАЛАШОВА			10.18
РАЗРАБ.		РАДЗЕВИЛОВА			10.18
Н. КОНТР.		АЙМАШЕВ			10.18
ПРОВЕР.		АЙМАШЕВ			10.18
ГИП		АЙМАШЕВ			10.18

07–18–ГП

СТРОИТЕЛЬСТВО ВОДОПРОВОДА С.ТИНАЛИ АКЖАИКСКОГО РАЙОНА ЗКО

ЗАСТРОЙКА И БЛАГОУСТРОЙСТВО УЧАСТКА ПЛОЩАДКА НАПОРНО–РЕГУЛИРУЮЩИХ СООРУЖЕНИЙ

СТАДИЯ	ЛИСТ	ЛИСТОВ
РП	9	

ПОЛОТНО КАЛИТКИ ПК.
СПЕЦИФИКАЦИЯ (ОКОНЧАНИЕ)

Сәтті Сәулет

ВЗАМ. ИНВ. N° | ПОДП. И ДАТА | ИНВ. N° ПОДЛ.

ФОРМАТ А3

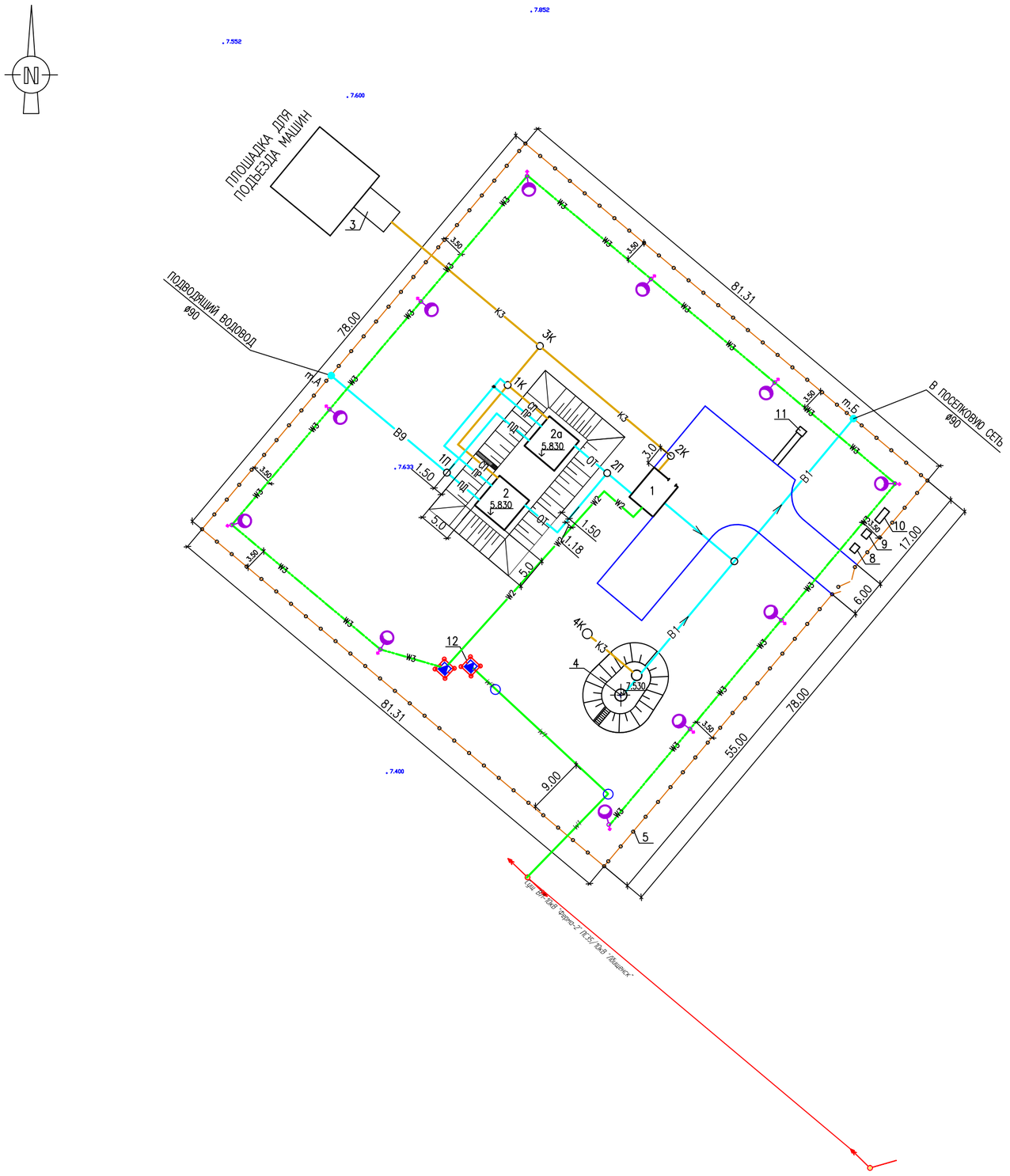

ЭКСПЛИКАЦИЯ ЗДАНИЙ И СООРУЖЕНИЙ

N ПО ПЛАНУ	НАИМЕНОВАНИЕ ЗДАНИЙ И СООРУЖЕНИЙ	КОЛИЧЕСТВО СООРУЖЕНИЙ	НАИМЕНОВАНИЕ ПОКАЗАТЕЛЕЙ: ОБЩАЯ ПЛОЩАДЬ УЧАСТКА,М2	ПЛОЩАДЬ ЗАС-ТРОЙКИ, М2	ПЛОЩАДЬ ПРОЕЗД. И ПОКРЫТИЙ, М2	ПЛОЩАДЬ ОЗЕ-ЛЕНЕНИЯ, М2	КОЭФФИЦИЕНТ ОЗЕЛЕНЕНИЯ	КОЭФФИЦИЕНТ ЗАСТРОЙКИ	ПРИМЕЧАНИЕ
1	НАСОСНАЯ СТАНЦИЯ II-ПОДЪЕМА ШТ	1	28.80	28.80	—	—	—	—	ПРОЕКТ.
2,2а	РЕЗЕРВУАРЫ ЧИСТОЙ ВОДЫ ЕМК.100м3, ШТ	2	452.4	452.4	—	—	—	—	ПРОЕКТ. ТП РК 100 РВ-2.3-2013
3	СБОРНЫЙ ЖЕЛЕЗОБЕТОННЫЙ СЕПТИК ЕМК. 3м3 ШТ.	1	24.00	24.00	—	—	—	—	ПРОЕКТ.
4	ВОДОНАПОРНАЯ БАШНЯ ЕМК. 25м3 ВЫСОТА 15 м ШТ.	1	531.9	531.9	—	—	—	—	ПРОЕКТ. ТП РК 15-100ВБ-2009
5	МЕТАЛЛИЧЕСКАЯ ОГРАДА ИЗ ПРОФЛИСТА								ПРОЕКТ.
	Н=2,0м С НАСАДКОЙ ИЗ КОЛЮЧЕЙ								
	ПРОВОЛОКИ М10 П.М.	313,12	—	—	—	—	—	—	
6	ВОРОТА РАСПАШНЫЕ ШТ.	1	—	—	—	—	—	—	ПРОЕКТ.
7	КАЛИТКА ШТ.	1	—	—	—	—	—	—	ПРОЕКТ.
8	ПОЖАРНЫЙ ЩИТ ШТ.	1	—	—	—	—	—	—	ТП 704-2-65.93
9	ЯЩИК ДЛЯ ПЕСКА ШТ.	1	0.32	0.32	—	—	—	—	ТП 704-2-65.93
10	МУСОРНЫЙ ЯЩИК ШТ.	1	0.61	0.61	—	—	—	—	ТП 704-2-65.93
11	ТУАЛЕТ НА 1 ОЧКО ШТ.	1	5.69	5.69	—	—	—	—	ПРОЕКТ.
12	КТП-25-10/0,4КВN ШТ.	1	2.14	2.14	—	—	—	—	ПРОЕКТ.

УСЛОВНЫЕ ОБОЗНАЧЕНИЯ

- ОГРАЖДЕНИЕ ПЛОЩАДКИ
- В9 — ПРОЕКТИРУЕМЫЙ ВОДОПРОВОД ПОДЗЕМНОЙ ВОДЫ
- ПД — ПОДВОДЯЩИЙ ТРУБОПРОВОД
- ОТ — ОТВОДЯЩИЙ ТРУБОПРОВОД
- СП — СПУСКНОЙ ТРУБОПРОВОД
- ПР — ПЕРЕЛИВНОЙ ТРУБОПРОВОД
- В1 — ПРОЕКТИРУЕМЫЙ ВОДОПРОВОД ХОЗЯЙСТВЕННО-ПИТЬЕВОЙ ВОДЫ
- К3 — ПРОЕКТИРУЕМАЯ КАНАЛИЗАЦИЯ
- W1 — ПРОЕКТИРУЕМАЯ ВЛ-10кВ
- W2 — ПРОЕКТИРУЕМАЯ КЛ-0,4кВ
- W3 — ПРОЕКТИРУЕМАЯ ВЛИ-0,23кВ
- ПРОЕКТИРУЕМАЯ КТП
- ОПОРА 0.4 кВ
- ОПОРА 10 кВ

ИЗМ.	КОЛ.УЧ.	ЛИСТ	N ДОК.	ПОДП.	ДАТА
РАЗРАБ.		БАЛАШОВА			10.18
РАЗРАБ.		РАДЗЕВИЛОВА			10.18
Н. КОНТР.		АЙМАШЕВ			10.18
ПРОВЕР.		АЙМАШЕВ			10.18
ГИП		АЙМАШЕВ			10.18

07-18-ГП

СТРОИТЕЛЬСТВО ВОДОПРОВОДА С.ТИНАЛИ АКЖАИКСКОГО РАЙОНА ЗКО

ЗАСТРОЙКА И БЛАГОУСТРОЙСТВО УЧАСТКА ПЛОЩАДКА НАПОРНО-РЕГУЛИРУЮЩИХ СООРУЖЕНИЙ

СТАДИЯ	ЛИСТ	ЛИСТОВ
РП	10	

СВОДНЫЙ ПЛАН ИНЖЕНЕРНЫХ СЕТЕЙ М1:500

Сатті Саулет

ВЗАМ. ИНВ. N° | ПОДП. И ДАТА | ИНВ. N° ПОДП.

ФОРМАТ А2