ТИПОВОЙ ПРОЕКТ

ТП РК 15-100 ВБ (~~IВ~~, ~~IIIA~~ IIIВ, ~~IVA, IVГ~~)-2009

Водонапорные башни (стальные ~~и кирпичные~~) со стальным баком емкостью ~~15~~, 25, ~~50, 100~~ м3., высотой ствола ~~12~~, 15, ~~18, 21, 24~~ м. (для районов с обычными геологическими условиями)

Альбом 1

Том 1

Пояснительная записка. Технологические решения.

Архитектурно-строительные решения.

Конструкции металлические.

~~Схема генплана.~~ Автоматика

ГИП	Аймашев		Привязан	07-18	ТОО. Сүті Сәулет
			Строительство водопровода с. Тинали, Актайгского р-на, ЗКО		Листов
инв.№					

ТИПОВОЙ ПРОЕКТ

ТП РК 15-100 ВБ (~~IВ~~, ~~IIIА~~ IIIВ, ~~IVА, IVГ~~)-2009

Водонапорные башни (стальные ~~и кирпичные~~) со стальным баком емкостью ~~15,~~ 25, ~~50, 100~~ м3., высотой ствола ~~12,~~ 15, ~~18, 21, 24~~ м. (для районов с обычными геологическими условиями)

СОСТАВ ПРОЕКТА

Альбом 1. Водонапорные стальные башни.
(для районов с обычными геологическими условиями)

Том 1. Пояснительная записка (ПЗ.1), технологические решения (ТХ.1), Архитектурно-строительные решения(АС.1), Конструкции металические (КМ.1), ~~Схема генплана (ГП.1).~~ Автоматика (АСУ.1)

~~Том 2. Сметы (СМ.1).~~

~~**Альбом 2. Водонапорные стальные башни.**~~
~~*(для районов с сейсмической активностью 7,8,9 баллов)*~~

~~*Том 1. Пояснительная записка (ПЗ.1), технологические решения (ТХ.1), Архитектурно-строительные решения(АС.1), Конструкции металические (КМ.1), Схема генплана (ГП.1).*~~

~~*Том 2. Сметы (СМ.1).*~~

Утвержден приказом Агентства Республики Казахстан по делам строительства и жилищно- коммунального хозяйства от..... №..... и введен в действие с ..... 20___ г.

АО "Казахский Водоканалпроект"

И.О. Президента С. Шампиева

Главный инженер проекта Дихамбаев Н.

ТОО "VIC Engineering"

Исполнительный директор Н. Абдыкадыр

Главный инженер проекта Г. Кенджебаев

ГИП	Аймашев		10.18	Привязан 07-18	ТОО "Світі Сәулет"	
				Строительство водопровода с. Тиналы, Акшийского р-на, ЗКО		Листов
Инв.№						

«Водонапорные башни со стальным баком емкостью ~~15,~~ 25, ~~50, 100~~ м3 высотой ствола ~~12,~~ 15, ~~18, 21, 24~~ м»

Общая часть

Типовой проект «Водонапорные башни со стальным баком емкостью ~~15,~~ 25, ~~50, 100~~ м3 высотой ствола ~~12,~~ 15, ~~18, 21, 24~~ м.» выполнен на основании задания Агентства РК по делам строительства и ЖКХ , согласованного Комитетом по водным ресурсам Минсельхоза РК.

Унифицированные водонапорные башни предназначены для применения в системах сельского хозяйственного питьевого водоснабжения, ~~а также в водопроводах небольших предприятий~~. Применение башен должно обосновываться технологическими расчетами, производимыми при привязке проекта башни, при этом следует учитывать, что в зимний период резервный запас воды может уменьшиться на величину объема образовавшегося льда в неутепленной башне, поэтому следует применить утепление всей башни ~~или местный обогрев ее опоры~~.

~~По типовому проекту унифицированные башни могут изготавливаться потребителями в своих мастерских~~.

Унифицированные водонапорные стальные башни рассчитаны для строительства в районах со следующими характеристиками:

а) сейсмичность - ~~не выше~~ до 6 баллов;

б) грунты в основании однородные, непросадочные со следующими нормативными характеристиками: φн=~~28°~~ 30°, Сн=0,01кг/см2, Е=~~150кг/см2~~ 3,3 МПа, ~~γ=1,8тм3~~;

в) расчетные зимние температуры воздуха: ~~-20°С,~~ -30°С ~~и -40°С~~;

г) вес снегового покрова ~~до 100~~ 150 кг/м2 (~~3 географический район~~);

д) скоростной напор ветра ~~до 45~~ 30 кг/м2 (~~3 географический район~~).

~~Если при привязке проекта исходные данные будут отличаться от выше приведенных, следует произвести перерасчет опоры и фундамента~~. Климатический подрайон - IIIВ. На момент изысканий грунтовые воды вскрыты на глубине 4,0м

Конструктивные решения

Водонапорная башня состоит из бака и опоры, составляемой из частей длиной по 6 ~~и 9~~м.

Стальной бак сварной, цилиндрической формы, не имеет днища и переходит конической частью (горловиной) в цилиндрическую опору, заполненную водой.

Стальная крышка приваривается на заводе к цилиндрической стенке бака и является диафрагмой жесткости. В крыше имеется смотровой люк. На внутренних стенках бака приварены скобы-льдоудержатели.

Наружная лестница стальная, с предохранительным ограждением. Внутри башни предусмотрены скобы для спуска обслуживающего персонала при очистке и ремонте башни.

Инженерно-геологические изыскания выполнены ТОО „Комплексный испытательный центр" в декабре 2018 г.
Лицензия N 16009414

На высоте 3,4м от уровня земли опора снабжена смотровым люком. Ребра жесткости могут служить так же для устройства временного деревянного настила во время производства монтажных и ремонтных работ.

Башни своим днищем крепятся сваркой к шести закладным пластинам, закрепленным в фундаменте. К одной из этих пластин приваривается нижняя часть шарнира для подъема башни.

Фундаменты башен запроектированы из монолитного бетона марки 150, укладываемого на уплотненный со щебнем грунт основания. Для поставок вместе с башней, отгружаемой с завода, предусмотрен вариант железобетонного фундамента в виде круглой плиты (фундаментный башмак).

Нижняя часть опор во всех случаях обсыпается землей на высоту 2,45м. Откосы насыпи укрепляются одерновкой или травосеянием. Для подъема на насыпь устраивается бетонный пандус. Под выпуском переливной трубы в насыпи устраивается бетонный лоток для защиты от размывания.

Относительная отметка 0.000 - 7.530

Технологическая часть.

Оборудование башни состоит из напорно-разводящего трубопровода, переливной и спускной труб. От насосной станции по трубопроводу вода поступает в нижнюю часть опоры башни. Этот же трубопровод служит для отвода воды из башни к потребителям. Переливная труба заканчивается на наивысшем уровне воды в баке. Для возможности полного опорожнения башни при промывках и ремонтах, от нижней части опоры прокладывается спускная грязевая труба.

Для размещения необходимого оборудования рядом с башней устраивается колодец, в котором на водопроводе и спускной трубе устанавливаются задвижки с ручным приводом, а конец переливной трубы выпущен над земляной обсыпкой на высоте 3,2м от уровня земли. От колодца спускная труба отводится с разрывом струи в водосток или открытый кювет. Монтаж трубопроводов производится на сварке.

Для возможности использования башни при пожаротушении и отбора проб воды на напорно-разводящий трубопровод устанавливается стояк диаметром 80мм с двумя запорными вентилями и двумя соединительными головками. Заполнение ствола башни водой дает возможность понижаться горизонту воды от максимального уровня в баке до подошвы опоры башни, что создает резервный запас воды, расходуемой при прекращении подачи электроэнергии.

Изм.	Кол.уч.	Лист	Nдок.	Подп.	Дата	ТП РК 15-100 ВБ (~~IВ, IIIА, IVА, IVГ~~ IIIВ)-2009-ПЗ.1.		
						Водонапорные башни (стальные ~~и кирпичные~~) со стальным баком емкостью ~~15,~~ 25, ~~50, 100~~ м3., высотой ствола ~~12,~~ 15, ~~18, 21, 24~~ м. (для районов с обычными геологическими условиями)		
Привязан 07-18-ПЗ							Стадия	Лист	Листов
ИНЖ Радзевилова					ю.18	Исполнитель Ли.А.С. / Проверил Ли.С.А. / Норм. конт. Заурбеков П. / Глав. спец. Ли.С.А.		1	4
ГИП Аймашев						Пояснительная записка	АО "Казахский Водоканалпроект"		
Инв.N									

Взам. инв. N | Подп. и дата | Инв. N подл.

Использование резервного запаса воды может осуществляться следующими способами:

а) с уменьшающимся по мере расходования воды напором, ~~например, для использования в автопоилках для скота и птицы или при водоразборе населением воды в ведра из уличных колонок;~~

~~б) с помощью мотопомпы и передвижных емкостей для подвоза воды к местам пользования (полевые станы, летние пастбища, на объекты, где временно~~ остановились насосы, подающие воду из водоисточников, на пожаротушение и т.д.). Для применения всасывающих рукавов мотопомпы, в колодце при башне предусмотрены две соединительные головки диаметром 50мм;

~~в) с помощью специального насоса усилителя напора, установленного в отдельном колодце, для подачи воды в сеть дополнительно к расходу, подаваемому от артскважины, включение насоса производится при отключений от сети башни.~~

Отделочные работы.

Наружную окраску бака башни, цилиндрической опоры и других комплектующих деталей рекомендуется производить одним из следующих видов покрытий: лаком АЛ-177 в два слоя без грунта или масляной краской для наружных работ по масляному грунту с железным суриком (2 слоя); перхлорвиниловой эмалью в два слоя по грунту ХС-010. Каждые 3-4 года окраска возобновляется. Внутренняя поверхность может быть покрыта материалами, разрешаемыми к применению в практике питьевого водоснабжения.

Перед окраской башен с их поверхности должна быть удалена окалина, ржавчина, жировые пятна и другие загрязнения.

Башня - бесшатровая неотапливаемая. На внутренних поверхностях стенок бака и опоры образуется естественная ледяная теплоизоляция толщиной до 240-300мм, обладающая малой теплопроводностью. Замерзающая вода выделяет скрытую теплоту льдообразования, замедляющую темп нарастания ледяной рубашки. С конца января темп нарастания толщины льда еще более уменьшается от влияния солнечной радиации. В весенний период, до окончания таяния льда температура уходящей воды снижается.

Нагрузки и расчет конструкции

Расчет башен с учетом сейсмического воздействия произведен по первому предельному состоянию (по несущей способности) в соответствии со ~~СНиП РК 2.03-30-2006~~ СП РК 2.03-30-2017 (строительство в сейсмических районах. Нормы проектирования).

Классификация нагрузок и значение коэффициентов перегрузок приняты по СНиП РК 2.01.07-85* (Нагрузки и воздействия. Нормы проектирования).

Расчетное значение сейсмической силы JiR, приложенной в центре бака определяем по формуле jiR =Qik kcpi rik (~~СНиП~~ РК 2.03-30-20~~06~~17)

Коэффициент динамичности вследствии сравнительно малого затухания колебаний увеличивается в 1,5 раза (~~СНиП~~ РК 2.03-30-20~~06~~17) Опора расчитывалась как замкнутая круговая цилиндрическая оболочка на различные комбинации нагрузок, в том числе как внецентренно сжатый элемент с учетом двухосного напряженого состояния, возникающего от гидростатического давления столба воды и с учетом краевого эффекта. Коэффициент условий работы т=09, (СНиП РК 5.04-23-2002).

Проверялась устойчивость опоры как внецентренно сжатого элемента и как замкнутой круговой оболочки, равномерно сжатой параллельно образующим (СНиП РК 5.04-23-2002).

Башня проверялась на опрокидывание, коэффициент устойчивости К=Муд / Мопр >1,5 с учетом веса насыпи.

Расчет конструкций башен произведен с учетом требований ~~СНиП РК 5.01-01-2002~~ СН РК 5.01-01-2013, СП РК 5.01-101-2013 т.е. расчетная сейсмичность водонапорной башни при расчете принята на балл ниже сейсмичности строительной площадки.

~~При привязке водонапорной башни для строительных площадок сейсмичностью 9 баллов принимать башню сейсмичностью 9 баллов, аналогично для районов 7-8 баллов принимать башню сейсмичностью 7-8 баллов. При привязке проекта фундаменты необходимо откорректировать в соответствии с данными инженерно-геологических изысканий площадки строительства.~~ Корректировку производить в соответствии с главами ~~СНиП РК 5.01-01-2002~~ СН РК 5.01-01-2013, СП РК 5.01-101-2013 и ~~пунктами 14,38; 14,46; 14,47~~ СНиП РК 4.01-02-2009. Мероприятия по организации труда и техники безопасности а также рекомендации по организации строительных и монтажных работ смотри на листе ППР-1.

						ТП РК 15-100 ВБ (~~1В~~, ~~IIIА~~ IIIВ, ~~IVА, IVГ~~)-2009-ПЗ.1.			
						Водонапорные башни (стальные ~~и кирпичные~~) со стальным баком емкостью ~~15~~, 25, ~~50, 100~~ м3., высотой ствола ~~12~~, 15, ~~18, 21, 24~~ м. (для районов с обычными геологическими условиями)			
		Изм.	Кол.уч.	Лист	Nдок.	Подп.	Дата		Стадия	Лист	Листов
Привязан 07-18-ПЗ		Исполнитель		Ли.А.С.						2	4
ННН Радзевилова		Проверил		Ли.С.А.							
		Норм. конт.		Заурбеков П.							
ГИП Аймашев	10.18	Глав. спец.		Ли.С.А.				Пояснительная записка	АО "Казахский Водоканалпроект"		
Инв.N											

Взам. инв. N | Подп. и дата | Инв. N подл.

Теплоизоляция

Башня - бесшатровая неотапливаемая. На внутренних поверхностях стенок бака и опоры образуется естественная ледяная теплоизоляция толщиной до 240-300мм, обладающая малой теплопроводностью. Замерзающая вода выделяет скрытую теплоту льдообразования, замедляющую темп нарастания ледяной рубашки. С конца января темп нарастания толщины льда еще более уменьшается от влияния солнечной радиации. В весенний период, до окончания таяния льда температура уходящей воды снижается. Границы применения башен без утепления для различных климатических зон, при двух водообменах в сутки, указаны в таблице I.

В данном альбоме теплоизоляция разработана для климатической зоны с расчетной температурой воздуха в наиболее холодную пятидневку: -14° С и с режимом работы башни: два водообмена в сутки, температура поступающей в башню воды не менее +0,5°С. Стенки башни утепляются на месте монтажа минераловатными мягкими плитами марки "ПМ" 100х100 см на синтетическом связующем по ГОСТ 9573-~~96~~ 2012 (ν=100 кг/м3; R=0,04 ккал/мчград;) К утепляемой поверхности башни привариваются пояса из секторов листовой стали 50х4мм через каждый метр наружной поверхности на 0,5 м ниже уровня земляной обсыпки. Горизонтальные пояса скрепляются вертикальными полосами из той же стали. Образовавшийся стальной каркас заполняется минераловатными плитами. Сварку производить электродами марки Э-42 по ГОСТ 9467-75. Снаружи утепляемая часть башни покрывается волнистой оцинкованной листовой сталью δ= 1 мм, которая крепится к каркасу электрозаклепками.

Таблица I

Расчетные границы применения водонапорных башен без утепления при двух водообменах в сутки:

Расчетная температура воздуха -20°	Показатели башни			температура входящей воды			
	Объем м³	Высота опоры м	Диаметр опоры м	4	3	2	1
	~~15~~	~~12~~	~~1.2~~			~~1.4°~~	
	~~25~~	~~12~~	~~1.2~~				~~1.0°~~
	25	15	1.2			1.2°	
	~~50~~	~~15~~	~~1.2~~				~~0.8°~~
	~~50~~	~~18~~	~~1.2~~				~~0.9°~~
	~~50~~	~~18~~	~~2.0~~				~~1.1°~~
	~~50~~	~~18~~	~~3.0 башня~~ 3.0 колонна		~~2.0°~~		
	~~100~~	~~18~~	~~3.0 башня~~ 3.0 колонна		~~2.0°~~		

Примечания

1. Расчет теплопотерь в зимний период при допускаемой толщине льда на внутренних стенках башен произведен по формулам кандидата технических наук Л.Ф. Камягина.
2. Границы утепления показаны жирной ломаной линией слева от которой рекомендуемые параметры башен без утепления, справа- с утеплением.

Изм.	Кол.уч.	Лист	Ндок.	Подп.	Дата
Исполнитель		Ли.А.С.			
Проверил		Ли.С.А.			
Норм. конт.		Заурбеков П.			
Глав. спец.		Ли.С.А.			

Привязан 07-18-ПЗ

ННН Радзевилова

ГИП Аймашев

Инв.N

ТП РК 15-100 ВБ (~~IB~~, ~~IIA~~ IIIB, ~~IVA, IVI~~)-2009-ПЗ.1.

Водонапорные башни (стальные ~~и кирпичные~~) со стальным баком емкостью ~~15~~, 25, ~~50, 100~~ м3., высотой ствола ~~12~~, 15, ~~18, 21, 24~~ м. (для районов с обычными геологическими условиями)

Стадия	Лист	Листов
	3	4

Пояснительная записка

АО "Казахский Водоканалпроект"

Основные положения по организации работ при возведении водонапорных башен

1. Возведение каждой водонапорной башни ведется поэтапно в следующей последовательности:

- разработка котлована под фундамент башни;
- устройство монолитного или монтаж сборного железобетонного фундамента;
- засыпка пазух котлована;
- монтаж башни;

2. При разработке и засыпке котлована и при устройстве грунтовой обсыпки используется экскаватор «обратная лопата» емкость ковша до 0,25 м3.

При устройстве монолитного железобетонного фундамента применяется автокран грузоподъемностью 10-16 тн.

3. Опоры водонапорных башен высотой до 15 м собираются целиком в заводских условиях и в готовом виде на специальных полуприцепах подвозятся на монтажную площадку. Также на площадку отдельно доставляется емкость. Здесь опора и емкость разгружаются в горизонтальном положении и соединяются между собой. Далее соединенные вместе опора и емкость оснащаются проектными наружными конструкциями (лестницей, наружной обвязкой технологических трубопроводов и ограждением купольной крышки емкости), после чего выполняется установка собранной водонапорной башни в проектное положение.

~~4. Водонапорные башни общей высотой от 18 м, 21 м и 24 м собираются на монтажной площадке из отдельных элементов, а именно: опоры из отдельных секций (длина от 3 м до 9 м) и емкости.~~

~~Отдельные секции опоры и емкость также подвозятся с завода на монтажную площадку и разгружаются на временные опоры из деревянных брусьев или шпал, где производится сборка башни в горизонтальном положении.~~

5. К установке башни в проектное положение следует приступать только после полной готовности фундамента с закладными анкерными деталями, смонтированными при его бетонировании.

При монтаже водонапорных башен емкостью ~~15 м3 и~~ 25 м3 используются самоходные стреловые краны с высотой подъема груза 20-35 м и грузоподъемностью не менее 25 тн, а при монтаже водонапорных башен ~~емкостью 50м3 и 160 м3 - краны с высотой подъема груза 25-40 м и грузоподъемностью не менее 60 тн.~~

Установка башни в проектное положение кранами производится с применением специальных грузозахватных траверс.

6. Устройство наружного утепления башен (в случае необходимости) ведется после ее установки в проектное положение с инвентарных трубчатых лесов с подачей материалов ручными лебедками

7. Пооперационная схема монтажа каждой водонапорной башни монтажа, а также конструкция грузозахватных приспособлений должны быть приведены в проекте производства работ (ППР), разрабатываемом специализированной строительно-монтажной организацией.

							ТП РК 15-100 ВБ (~~НВ, НА, IVA, IVГ~~ IVB)-2009-ПЗ.1.		
							Водонапорные башни (стальные и ~~кирпичные~~) со стальным баком емкостью ~~15~~, 25, ~~50, 100~~ м3., высотой ствола ~~12~~, 15, ~~18, 21, 24~~ м. (для районов с обычными геологическими условиями)		
			Изм.	Кол.уч.	Лист	Nдок.	Подп.	Дата	
Привязан 07-18-113			Исполнитель		Ли.А.С.				Стадия / Лист / Листов
ННН	РАДЗЕВИЛОВА		Проверил		Ли.С.А.				4 / 4
ГИП	АБМАШЕВ	10.18	Норм. конт.		Заурбеков П.				
			Глав. спец.		Ли.С.А.		Пояснительная записка		АО "Казахский Водоканалпроект"
Инв.N									

Взам. инв. N | Подп. и дата | Инв. N подл.

Ведомость основных комплектов рабочих чертежей

Обозначение	Наименование	Примечание
ТП РК 15-100 ВБ (~~IВ~~, ~~IIIА~~ В, ~~IVА, IVГ~~)-2009-ПЗ.1	Пояснительная записка	Том 1
ТП РК 15-100 ВБ (~~IВ~~, ~~IIIА~~ В, ~~IVА, IVГ~~)-2009-АС.1	Архитектурно-строительные решения	Том 1
ТП РК 15-100 ВБ (~~IВ~~, ~~IIIА~~ В ~~IVА, IVГ~~)-2009-КМ.1	Конструкции металлические	Том 1
ТП РК 15-100 ВБ (~~IВ~~, ~~IIIА~~ В ~~IVА, IVГ~~)-2009-ТХ.1	Технологические решения	Том 1
ТП РК 15-100 ВБ (~~IВ~~, ~~IIIА~~ В ~~IVА, IVГ~~)-2009-АСУ.1	Автоматизированная система управления технологическими процессами	Том 1
~~ТП РК 15-100 ВБ (IВ, IIIА, IVА, IVГ)-2009-ОС.1~~	~~Организация строительства~~	~~Том 1~~
~~ТП РК 15-100 ВБ (IВ, IIIА, IVА, IVГ)-2009-ГП.1~~	~~Схема генплана~~	~~Том 1~~
~~ТП РК 15-100 ВБ (IВ, IIIА, IVА, IVГ)-2009-СМ.1~~	~~Сметы~~	~~Том 2~~

Ведомость рабочих чертежей основного комплекта ТХ.1

Лист	Наименование	Примечание
1	Общие данные	ТП РК 15-100 ВБ (~~IВ, IIIА, IVА, IVГ~~ IIIВ)-2009-ТХ.1
2	Водонапорная башня высота ствола ~~12~~ 15 - ~~18~~ м объем бака ~~15~~ 25 - ~~50~~ м3 с водонаполненной опорой D=1220мм План. Разрез.	ТП РК 15-100 ВБ (~~IВ, IIIА, IVА, IVГ~~ IIIВ)-2009-ТХ.1
	Монтажная схема оборудования. Спецификация.	
3	~~Водонапорная башня высота ствола 18 - 24 м объем бака 50-100 м3 с водонаполненной опорой D=2000мм и D=3020мм~~	~~ТП РК 15-100 ВБ (IВ, IIIА, IVА, IVГ)-2009-ТХ.1~~
	~~План. Разрез. Монтажная схема оборудования. Спецификация.~~	

Ведомость ссылочных и прилагаемых документов

Обозначение	Наименование	Примечание
	Ссылочные документы	
СНиП РК 4.01-02-2009	Водоснабжение. Наружные сети и сооружения.	

Согласовано

Взам. инв. N

Подп. и дата

Инв. N подл.

Настоящий проект разработан в соответствии с действующими нормами и правилами и предусматривает мероприятия, обеспечивающие взрыво-, и пожаробезопасность при эксплуатации сооружений. действующих на территории РК

Главный инженер проекта: Кенджебаев Г.

ГИП	АЙМАШЕВ			10.18
Инв. №				
Изм.	Кол.уч.	Лист	Nдок.	Подп.	Дата
Исполнитель		Ли.А.С.		
Проверил		Ли.С.А.		
Норм. конт.		Заурбеков П.		
Глав. спец.		Ли.С.А.		
ГИП		Кенджебаев Г.		

Привязан 07-18-ТХ

ТОО „Сәті Сәулет"

Строительство водопровода с. Тинали, Акжайыкского района, ЗКО

Листов

ТП РК 15-100 ВБ (~~IВ, IIIА, IVА, IVГ~~ IIIВ)-2009-ТХ.1.

Водонапорные башни (стальные ~~и кирпичные~~) со стальным баком емкостью ~~15~~, 25, ~~50, 100~~ м3., высотой ствола ~~12~~, 15, ~~18, 21, 24~~ м. (для районов с обычными геологическими условиями)

Стадия	Лист	Листов
	1	3

Общие данные

АО "Казахский Водоканалпроект"

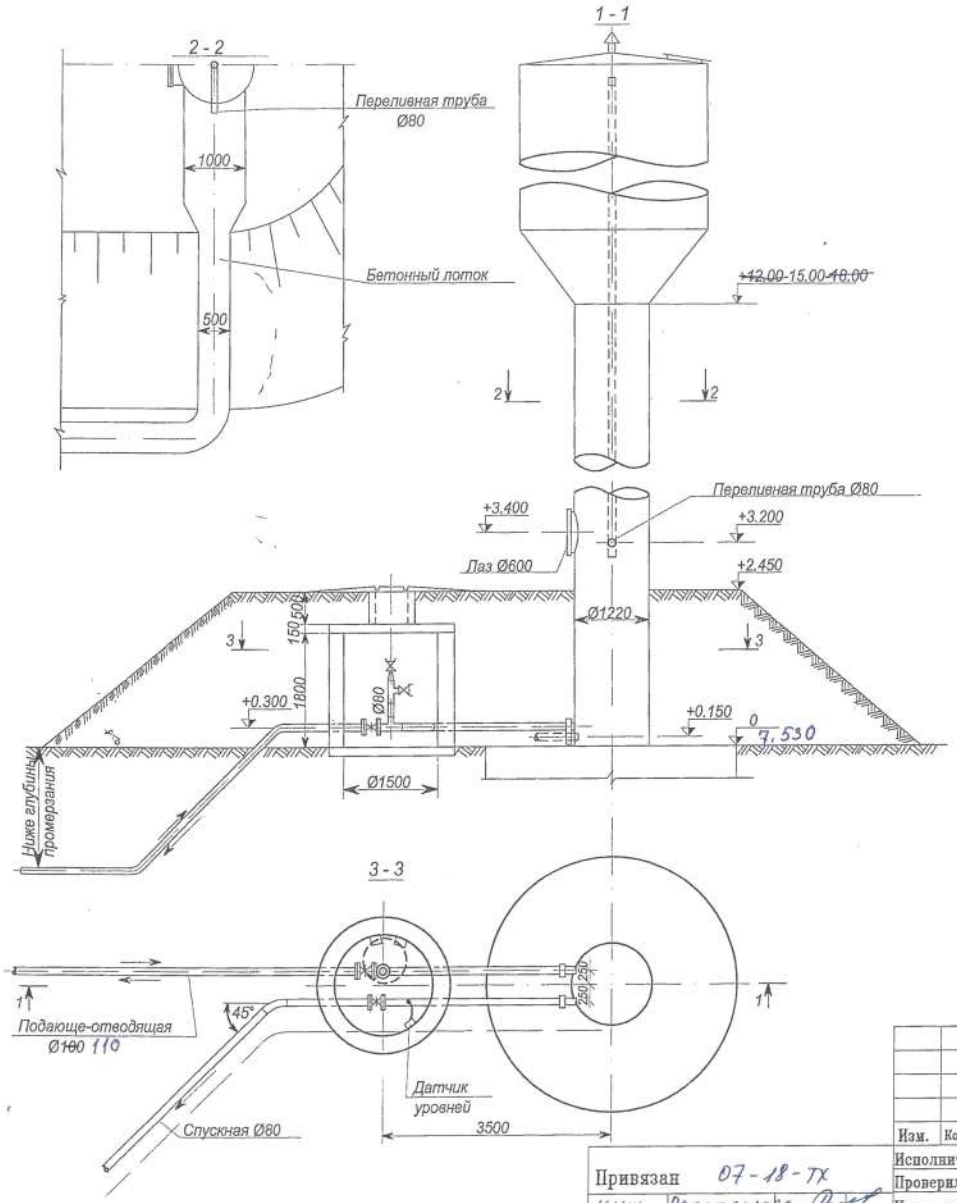

Монтажная схема оборудования

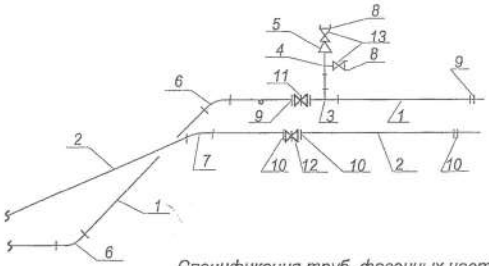

Спецификация труб, фасонных частей и арматуры

№ п/п	Наименование	ГОСТ марка или тип.пр.	Диам. Ду мм	Количество	Масса кг. Един.	Масса кг. Общ	Примечание
1	Трубы стальные водогазопроводные обыкновенные δ =4.5 мм (м)	3262-75*	100	8.0	12.15	97.20	Из них 6м в земле с обычной изоляцией
2	То же δ =4.0 мм (м)	3262-75*	80	8.0	8.38	57.04	То же
3	Тройник стальной сварной (шт)	СК2109-88 Ст41.05	100x80	1	5.0	5.0	
4	Тройник стальной сварной (шт)	СК2109-88 Ст41.02	80x50	1	2,9	2,9	
5	Переход стальной бесшовный (шт)	17378-2001	80x50	1	0.6	0.6	
6	Отвод стальной сварной α=45° (шт)	17375-2001	100	2	1.3	2.6	
7	То же α=45° (шт)	17375-2001	80	1	0.7	0.7	
8	Головка соединительная муфтовая (шт)	2217-66*	50	2	0.22	0.44	
9	Фланцы стальные плоские приварные Ру=10 кгс/см² (шт)	12820-80*	100	3	3.96	11.88	
10	То же (шт)	12820-80*	80	3	3.1	9.3	
11	Задвижка параллельная с выдвижным шпинделем (шт)	30ч6бр	100	1	39.5	39.5	
12	То же (шт)	30ч6бр	80	1	29.0	29.0	
13	Вентиль запорный пожарный с муфтой и цапкой (шт)	1Б1р	50	2	5.0	10.0	

Примечания:

1. Наружные трубы учтены в пределах обсыпки.

Изм.	Кол.уч.	Лист	Nдок.	Подп.	Дата

ТП РК 15-100 ВБ (~~IB~~, ~~IIA~~, ~~IVA, IVГ~~ III В)-2009-ТХ.1.

Водонапорные башни (стальные ~~и кирпичные~~) со стальным баком емкостью ~~16~~, 25, ~~50, 100~~ м3., высотой ствола ~~12~~, 15, ~~18, 21, 24~~ м. (для районов с обычными геологическими условиями)

Исполнитель	Лк.А.С.	
Проверил	Ли.С.А.	
Норм. конт.	Заурбеков П.	
Глав. спец.	Ли.С.А.	

Привязан 07-18-ТХ

ННН Радзевилова

ГИП Адмашев 10.18

Инв.N

Водонапорная башня высота ствола ~~12~~ ~~15~~ 18 м объем бака ~~15~~ ~~25~~ 50 м3 с водонаполненной опорой D=1220мм

Стадия	Лист	Листов
	2	3

План. Разрез. Монтажная схема оборудования. Спецификация.

АО "Казахский Водоканалпроект"

Поз.	Наименование и техническая характеристика.	Тип,марка, обозначение документа опросного листа.	Код оборудов., изделия, материала.	Завод – изготовитель.	Ед. изм.	Кол-во.	Масса ед., кг.	Примечание.
1	2	4	5	6	7	8	9	10
1	Задвижка параллельная с выдвижным шпинделем ø100	30ч6бр			шт	1	39,5	
2	Задвижка параллельная с выдвижным шпинделем ø80	30ч6бр			шт	1	29,0	
3	Труба стальная водогазопроводная ø100. Толщина стенки 4,5 мм	ГОСТ 3262-75*			м	8	12,5	
4	Труба стальная водогазопроводная ø80. Толщина стенки 4,0 мм	ГОСТ 3262-75*			м	8	8,38	
5	Тройник стальной сварной 100х80	СК2109-88-041.05			шт	1	5,0	
6	Тройник стальной сварной 80х50	СК2109-88-041.02			шт	1	2,9	
7	Переход стальной бесшовный 80х50	ГОСТ 17378-2001			шт	1	0,6	
8	Отвод стальной сварной 45° ø100	ГОСТ 17375-2001			шт	2	1,3	
9	Отвод стальной сварной 45° ø80	ГОСТ 17375-2001			шт	1	0,7	
10	Головка соединительная муфтовая ø50	ГОСТ 2217-66*			шт	2	0,22	
11	Вентиль запорный пожарный с муфтой и цапкой ø50	1Б1р			шт	2	5,0	
12	Фланцы стальные плоские приварные ø100 Ру=10 кгс/см^2	ГОСТ 12820-80*			шт	3	3,96	
13	Фланцы стальные плоские приварные ø80 Ру=10 кгс/см^2	ГОСТ 12820-80*			шт	3	3,10	

СОГЛАСОВАНО

Взам.инв.N | Подпись и дата | Инв.Nподл.

ГИП	Аймашев			
Инв.N				
Изм.	Кол.уч.	Лист	Nдок.	Подп.	Дата
Исполнитель		Ли.А.С.		
Проверил		Ли.С.А.		
Норм. конт.		Заурбеков П.		
Глав. спец.		Ли.С.А.		

Привязан 07-18-ТХ

ТОО. "Сәті Сәулет"

Строительство водопровода с. Тимаш, Акжайыкского р-на, ЗКО

Листов

ТП РК 15-100 ВБ (~~IВ~~, ~~IIIА~~ IIIВ, ~~IVА, IVГ~~)-2009-ТХ.1.

Водонапорные башни (стальные ~~и кирпичные~~) со стальным баком емкостью ~~15~~, 25, ~~50, 100~~ м3., высотой ствола ~~12~~, 15, ~~18, 21, 24~~ м. (для районов с обычными геологическими условиями)

Водонапорная башня высота ствола ~~12~~ ~~15~~ ~~18~~ м объем бака ~~15~~ ~~25~~ ~~50~~ м3 с водонаполненной опорой D=1220мм

Стадия	Лист	Листов
	1	1

Спецификация оборудования

АО "Казахский Водоканалпроект"

Ведомость основных комплектов рабочих чертежей

Обозначение	Наименование	Примечание
ТП РК 15-100 ВБ ~~(IВ, IIIАВ IVА, IVГ)~~-2009-ПЗ.1	Пояснительная записка	Том 1
ТП РК 15-100 ВБ ~~(IВ, IIIАВ IVА, IVГ)~~-2009-АС.1	Архитектурно-строительные решения	Том 1
ТП РК 15-100 ВБ ~~(IВ, IIIАВ IVА, IVГ)~~-2009-КМ.1	Конструкции металлические	Том 1
ТП РК 15-100 ВБ ~~(IВ, IIIАВ IVА, IVГ)~~-2009-ТХ.1	Технологические решения	Том 1
ТП РК 15-100 ВБ ~~(IВ, IIIАВ IVА, IVГ)~~-2009-АСУ.1	Автоматизированная система управления технологическими процессами	Том 1
~~ТП РК 15-100 ВБ (IВ, IIIА, IVА, IVГ)-2009-ОС.1~~	~~Организация строительства~~	~~Том 1~~
~~ТП РК 15-100 ВБ (IВ, IIIА, IVА, IVГ)-2009-ГП.1~~	~~Схема генплана~~	~~Том 1~~
~~ТП РК 15-100 ВБ (IВ, IIIА, IVА, IVГ)-2009-СМ.1~~	~~Сметы~~	~~Том 2~~

Конструкция водонапорной башни состоит из бака объемом 25 м³ и цилиндрической опоры, отдельных частей длиной 5 м, собираемых в единую конструкцию на места установки. Баки разной емкости изготавливаются с одним унифицированным диаметром, объем бака изменяется в зависимости от его высоты. Водонапорные башни устанавливаются на монолитные бетонные фундаменты и крепятся посредством приварки днища опоры к закладным деталям.

Ведомость рабочих чертежей основного комплекта АС.1.

Лист	Наименование	Примечание
1	Общие данные	ТП РК 15-100 ВБ ~~(IВ, IIIА, IVА, IVГ)~~ IIIВ -2009-АС.1
2	Водонапорная башня высота ствола ~~12~~ 15 - ~~24~~ м, объем бака ~~15~~ 25 ~~100~~ м3. Фасады.	ТП РК 15-100 ВБ ~~(IВ, IIIА, IVА, IVГ)~~ IIIВ -2009-АС.1
3	Водонапорная башня высота ствола ~~12~~ 15 ~~18~~ м, объем бака ~~15~~ 25 ~~100~~ м3. Утепление башни детали узлы	ТП РК 15-100 ВБ ~~(IВ, IIIА, IVА, IVГ)~~ IIIВ -2009-АС.1
4	Фундаменты. Общие виды.	ТП РК 15-100 ВБ ~~(IВ, IIIА, IVА, IVГ)~~ IIIВ -2009-АС.1
5	Фундаменты. Армирование.	ТП РК 15-100 ВБ ~~(IВ, IIIА, IVА, IVГ)~~ IIIВ -2009-АС.1
6	Водонапорная башня высота ствола ~~12~~ 15 ~~18~~ м, объем бака ~~15~~ 25 ~~100~~ м3. Водопроводный колодец. План. Разрез 1-1	ТП РК 15-100 ВБ ~~(IВ, IIIА, IVА, IVГ)~~ IIIВ -2009-АС.1

Ведомость ссылочных и прилагаемых документов

Обозначение	Наименование	Примечание
	Ссылочные документы	
СНиП РК 4.01-02-2009	Водоснабжение. Наружные сети и сооружения.	

Настоящий проект разработан в соответствии с действующими нормами и правилами и предусматривает мероприятия, обеспечивающие взрыво-, и пожаробезопасность при эксплуатации сооружений, действующих на территории РК

Главный инженер проекта: Дихамбаев Н.А. /

Согласовано

Взам. инв. N

Подп. и дата

Инв. N подл.

ГИП	АЙМАШЕВ		10.11	Привязан 07-18-АС	ТОО „Сәті Сәулет"
				СТРОИТЕЛЬСТВО ВОДОПРОВОДА с. ТИНДАЛИ, АКШАЙЫКСКОГО Р-НА, ЗКО	Листов
Инв. №				ТП РК 15-100 ВБ ~~(IВ, IIIА, IVА, IVГ)~~ IIIВ -2009-АС.1.	
				Водонапорные башни (стальные ~~и кирпичные~~) со стальным баком емкостью ~~15,~~ 25, ~~50, 100~~ м3., высотой ствола ~~12~~, 15, ~~18, 21, 24~~ м. (для районов с обычными геологическими условиями)	
Изм. / Кол.уч. / Лист / Nдок. / Подп. / Дата					Стадия / Лист / Листов
Исполнитель	Бейсенова З.				1 / 6
Проверил	Момбеков И.			Общие данные	АО "Казахский Водоканалпроект"
Норм. конт.	Заурбеков П.				
Глав. спец.	Момбеков И.				
ГИП	Дихамбаев Н.А.				

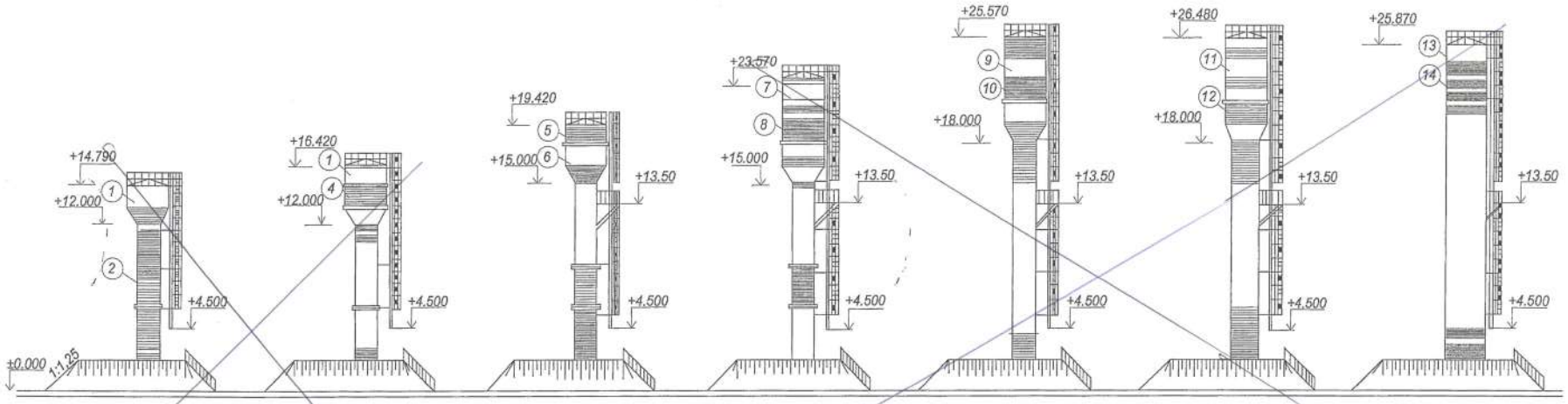

Емкость бака -15 м³	Емкость бака -25 м³	Емкость бака -25 м³	Емкость бака - 50 м³	Емкость бака - 50 м³	Емкость бака - 50 м³	Емкость бака - 100(160) м³
Высота опоры - 12 м	Высота опоры - 12 м	Высота опоры - 15 м	Высота опоры - 15 м	Высота опоры - 18 м	Высота опоры - 18 м	Высота опоры - 18м (21,24м)
Диаметр опоры - 1220 мм	Диаметр опоры - 1220 мм	Диаметр опоры - 1220 мм	Диаметр опоры - 1220 мм	Диаметр опоры - 1220 мм	Диаметр опоры - 2000 мм	Диаметр опоры - 3020 мм
Маркировка БР -15У-12	Маркировка БР -25У-12-1	Маркировка БР -25У-15-2	Маркировка БР -50У-15-1	Маркировка БР -50У-18-2	Маркировка БР -50У-18	Маркировка БР -100(160)У-18(21,24)

Рецептура колеров (масляная окраска и БТ-177 ГОСТ 5631-70)

(1) Серый цвет БТ-177 ГОСТ 5631-79*	(3) Серый цвет БТ-177 ГОСТ 5631-79*	(5) Красный цвет сурик железный (красный)100.0	(7) Серый цвет БТ-177 ГОСТ5631-79*	(9) Серый цвет БТ-177 ГОСТ5631-79*	(11) Серый цвет БТ-177 ГОСТ5631-79*	(13) Серый цвет БТ-177 ГОСТ5631-79*
(2) Красный цвет сурик железный (красный)1000	(4) Голубой цвет окись хрома 30.0 Ультрамарин 20.0 Белила цинковые 50.0	(6) Голубой цвет окись хрома 30.0 Ультрамарин 20.0 Белила цинковые 50.0	(8) Желтый цвет охра темная 40.0 Кран желтый 20.0 Белила цинковые 40.0	(10) Желетовато-зеленоватый цвет охра темная 45.0 Окись хрома 20.0 Кран лимонный 8.0 Белила цинковые 27.0	(12) Зеленый цвет Ультрамарин 10.0 Охра светлая 40.0 Белила цинковые 50.0	(14) Красный цвет сурик железный (красный)100.0

Примечание:
1. Башни с утеплением и обшивкой волнистой листовой сталью окрашиваются аналогично.

Изм.	Кол.уч.	Лист	Nдок.	Подп.	Дата	ТП РК 15-100 ВБ (~~IB~~, IIIB, ~~IIIA~~, ~~IVA, IVГ~~)-2009-АС.1.	
						Водонапорные башни (стальные ~~и кирпичные~~) со стальным баком емкостью ~~15~~, 25, 50, ~~100~~ м3., высотой ствола ~~12~~, 15, ~~18, 21, 24~~ м. (для районов с обычными геологическими условиями)	
Исполнитель		Бейсенова З.				Водонапорная башня высота ствола ~~12 15 24~~ м объем бака ~~16 25 100~~ м3	Стадия / Лист 2 / Листов 6
Проверил		Момбеков И.					
Норм. конт.		Зауербеков Н.					
Глав. спец.		Момбеков И.				Фасады	АО "Казахский Водоканалпроект"

Привязан 07-18-АС
ННН ЕЛЕКБАЕВА
ГИП АЙМАШЕВ
Инв.N

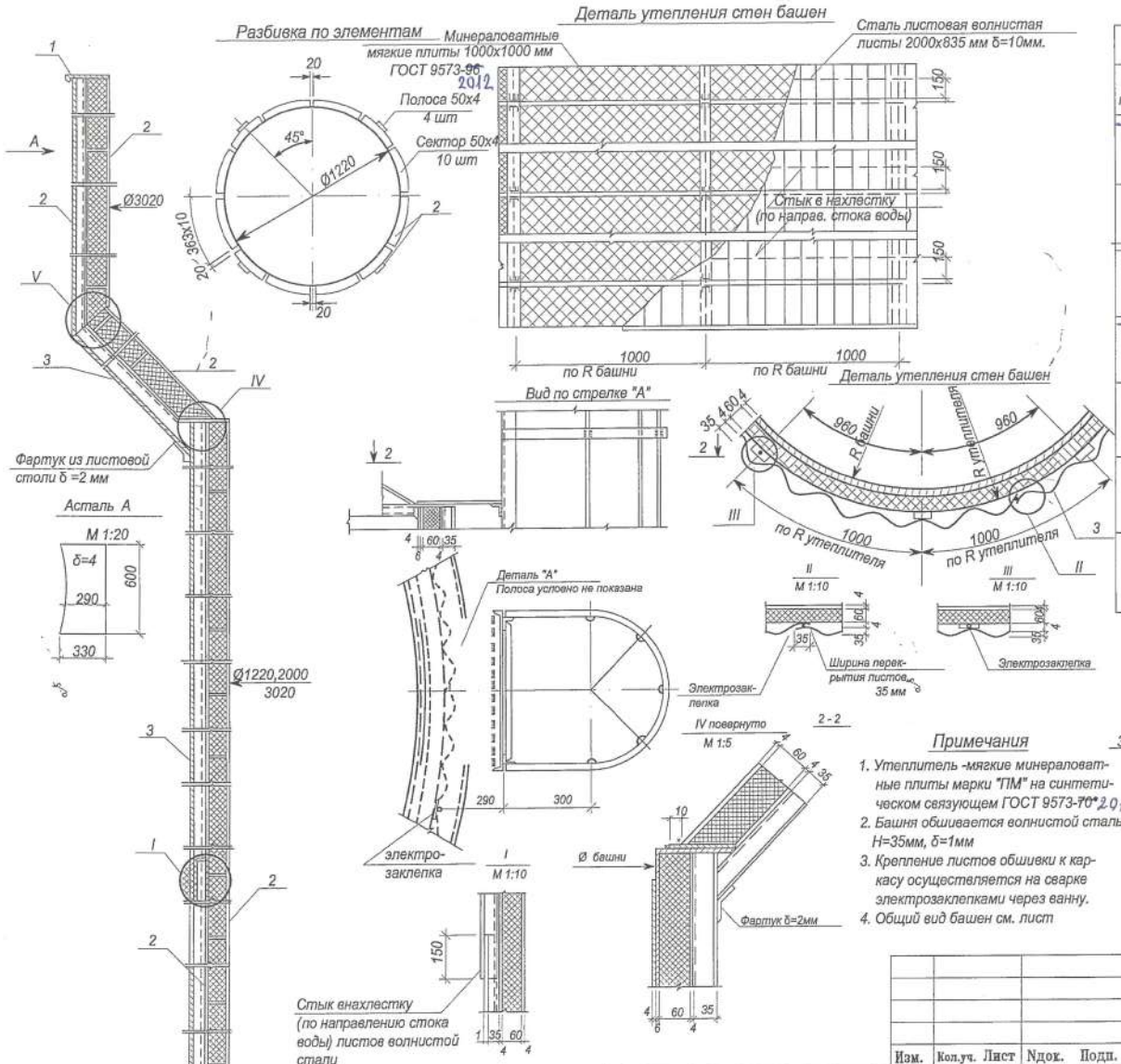

Техническая спецификация стали на детали утепления башен
Сталь марки В Ст3 КП 2 по ГОСТ 380-71*

№ п/п	Тип башни	Поз	Профиль	Длина мм	Кол-во шт	Вес кг	Примечание
I	БР-15У-12	1	190х2	2340	4	28,0	ГОСТ 19904-90
		2	50х4			215,0	19903-74*
		3	835х1.0	2000	43	665,0	ГОСТ 3989-71
					итого:	908.0	
II	БР-25У-12	1	190х2	2340	4	28.0	
		2	50х4			260.0	
		3	835х1.0	2000	55	855.0	
					итого:	1143.0	
III	БР-25У-15	1	190х2	2340	4	28.0	
		2	50х4			300.0	
		3	835х1.0	2000	63	980.0	
					итого:	1308.0	
IV	БР-50У-15	1	190х2	2340	4	28.0	
		2	50х4			390.0	
		3	835х1.0	2000	82	1270.0	
					итого:	1688.0	
V	БР-50У-18	1	190х2	2340	4	28.0	
		2	50х4			425.0	
		3	835х1.0	2000	90	1400.0	
					итого:	1853.0	
VI	БР-50У-18-2	1	190х2	2340	4	28.0	
		2	50х4			558.0	
		3	835х1.0	2000	115	1780.0	
					итого:	2366.0	
VII	БР-100(160)У-18-3.02	1	190х2	2340	4	28.0	
		2	50х4			697.0	
		3	835х1.0	2000	160	2480.0	
					итого:	3205.0	

Спецификация утеплителей башен.
Минераловатные мягкие плиты марки ПТ75-1000.1000.60 ГОСТ 9573-70*

№ п/п	Тип башни	Кол-во м³
~~I~~	~~БР 15 У-12~~	~~4,0~~
~~II~~	~~БР 25 У-12~~	~~5,0~~
III	БР 25 У-15	5,7
~~IV~~	~~БР 50 У-15~~	~~7,5~~
~~V~~	~~БР 50 У-18~~	~~8,2~~
~~VI~~	~~БР 50 У-18-2~~	~~10,5~~
~~VII~~	~~БР100(160)У-18-3.02~~	~~13,4~~

Примечания

1. Утеплитель -мягкие минераловатные плиты марки "ПМ" на синтетическом связующем ГОСТ 9573-~~70*~~2012
2. Башня обшивается волнистой сталью Н=35мм, δ=1мм
3. Крепление листов обшивки к каркасу осуществляется на сварке электрозаклепками через ванну.
4. Общий вид башен см. лист

Изм.	Кол.уч.	Лист	Nдок.	Подп.	Дата

ТП РК 15-100 ВБ (~~IВ~~, ~~IIА~~, ~~IVА, IVГ~~)-2009-АС.1.

Водонапорные башни (стальные ~~и кирпичные~~) со стальным баком емкостью ~~15~~, 25, ~~50, 100~~ м3., высотой ствола ~~12~~, 15, ~~18, 21, 24~~ м. (для районов с обычными геологическими условиями)

Привязан	07-18-АС	
ННН	БЕКБАЕВА	
ГИП	АЙМАШЕВ	10.18
Инв.N		

Исполнитель	Бейсенова З.	
Проверил	Момбеков И.	
Норм. конт.	Заурбеков П.	
Глав. спец.	Момбеков И.	

Водонапорная башня высота ствола ~~12 15~~ 24 м объем бака ~~15 25 100~~ м3

Утепление башни детали узлы

Стадия	Лист	Листов
	3	6

АО "Казахский Водоканалпроект"

1 - 1

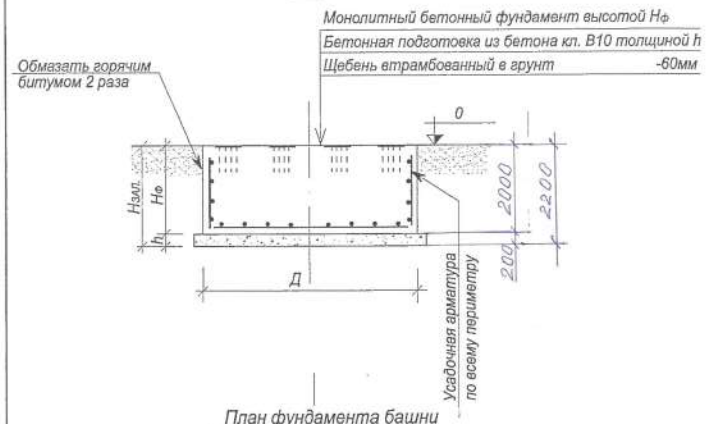

План фундамента башни

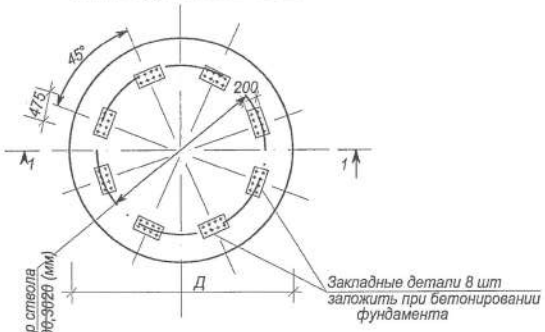

ЗД -1

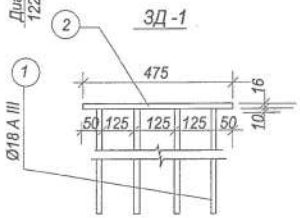

Схема нагрузок на фундамент

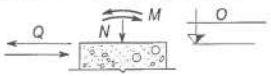

Таблица нагрузок по обрезу фундамента без учета насыпного грунта

№ п/п	Емкость бака м³		15	25		50		50	160
	Диаметр ствола в мм		1220	1220		1220		2000	3020
	Высота ствола в м		12	12	15	15	18	18	25
1	N (т)	Max	57.2	83.0	87.1	123.3	128.2	186.5	
		Min	25.7	39.6	39.9	54.45	54.8	65.3	
2	M (тм)	Max	10.7	16.9	22.8	45.5	56.0	52.0	
		Min	9.5	14.2	20.0	39.0	49.3	47.3	
	Q (т)		1.25	1.3	1.65	2.65	2.96	3.1	

Таблица расхода материалов на фундамент

№ п/п	Наименование эл-та	Емкость бака м³	Высота ствола м	Диаметр ствола мм	Диаметр фундам м	Высота фундам Hф (м)	Расход. матер. Бетон м³	Расход. матер. Сталь кг	Закладн. детал Кол-во шт	Закладн. детал Марка детали
~~1~~	Фундаменты	~~15~~	~~12~~	~~1220~~	~~2.8~~	~~1~~	~~6.2~~	~~114.21~~	~~8~~	~~ЗД-1~~
~~2~~		~~25~~	~~12~~	~~1220~~	~~3.5~~	~~1~~	~~9.7~~	~~182.40~~	~~8~~	~~ЗД-1~~
3		25	15	1220	3.5	1	9.7	182.40	8	ЗД-1
~~4~~		~~50~~	~~15~~	~~1220~~	~~4.0~~	~~1.25~~	~~15.8~~	~~237.30~~	~~8~~	~~ЗД-1~~
~~5~~		~~50~~	~~18~~	~~1220~~	~~4.0~~	~~1.5~~	~~18.9~~	~~255.70~~	~~8~~	~~ЗД-1~~
~~6~~		~~50~~	~~18~~	~~2000~~	~~4.5~~	~~1.5~~	~~23.9~~	~~308.55~~	~~8~~	~~ЗД-1~~
~~7~~		~~50~~	~~24~~	~~2000~~	~~6.5~~	~~1.5~~	~~49.7~~	~~591.40~~	~~8~~	~~ЗД-1~~
~~8~~		~~160~~	~~25~~	~~3020~~	~~7.5~~	~~1.5~~	~~66.2~~	~~761.90~~	~~8~~	~~ЗД-1~~

Примечание

1. Фундаменты под башни запроектированы из монолитного бетона класса В25, W~~8~~, F~~200~~. 100
2. Под фундаментами предусмотрена бетонная подготовка из бетона класса В10. Толщина подготовки определяется по формуле $h=H_{зал.} - H_{ф.}$,где $H_{зал.}$ =2.20м- глубина сезонного промерзания. h = 200 мм
3. Закладные детали устанавливать в соответствии с таблицей расхода материалов.
4. Спецификация стали на закладную деталь дана на л.АС-5
5. Данный лист смотри совместно с листом АС-.5

Закладные детали устанавливаются в фундаменте после окончания работ по бетонированию, но не позже его заверждения. Выставляются они только горизонтальным положением, которое проверяется специалистом при помощи геодезических приборов.

Изм.	Кол.уч.	Лист	Nдок.	Подп.	Дата
		Исполнитель	Бейсенова З.		
		Проверил	Момбеков И.		
		Норм. конт.	Заурбеков П.		
		Глав. спец.	Момбеков И.		

Привязан 07-18-АС

ННН ЕЛЕКБАЕВА

ГИП АЙМАШЕВ 10.18

Инв.N

ТП РК 15-100 ВБ (~~IIВ~~ IIIВ, ~~IIIА~~, ~~IVА~~, ~~IVГ~~)-2009-АС.1.

Водонапорные башни (стальные ~~и кирпичные~~) со стальным баком емкостью ~~15~~, 25, ~~50~~, ~~100~~ м3., высотой ствола ~~12~~, 15, ~~18~~, ~~21~~, ~~24~~ м. (для районов с обычными геологическими условиями)

Стадия	Лист	Листов
	4	6

Фундаменты. Общие виды.

АО "Казахский Водоканалпроект"

Монолитный бетонный фундамент

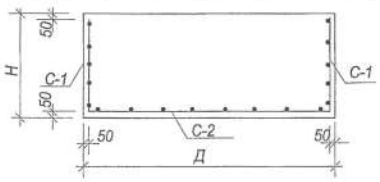

C-1

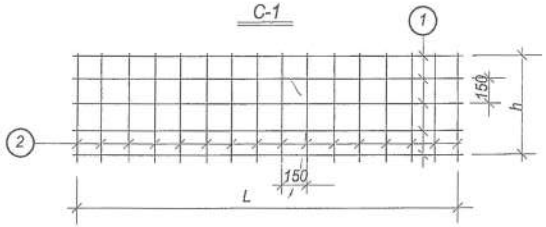

C-2

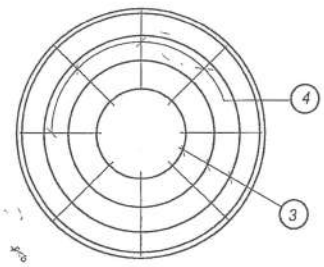

Арматура опорного кольца

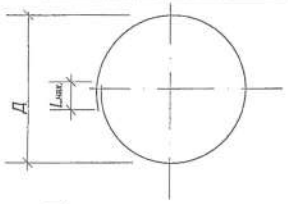

Спецификация и выборка стали на одно арматурное изделие

Емкость	Ø ф-та м	Высота ф-та м	Сетки	№ поз	Эскиз	Ø мм или м	Длина мм	К-во шт.	Общ. длина м	Выборка стали кг: Ø или сечен. мм	Общ. длина м	Вес кг
1	2	3	4	5	6	7	8	9	10	11	12	13
V=15м³ Нк=12м ДК=1220 мм	2.8	1	C-1	1	8450	8AI	8850	6	53.1	8AI	106.2	42.0
				2	900	8AI	900	59	53.1	12AIII	81.32	72.21
			C-2	3	Ø300 :-Ø2500	12AIII		10	49.6	Итого:		114.21
				4	1220	12AIII	1220	26	31.72			
V=25м³ Нк=12м ДК=1220 мм	3.5	1	C-1	1	10650	8AI	11050	6	66.3	8AI	132.0	52.1
				2	900	8AI	900	73	65.7	12AIII	146.7	130.3
			C-2	3	Ø300 :-Ø3300	12AIII		14	90.0	Итого:		182.40
				4	1620	12AIII	1620	35	56.70			
V=25м³ Нк=15м ДК=1220 мм	3.5	1	См. выше V=25м³ Нк=12м ДК=1220 мм Итого:									182.40
V=50м³ Нк=15м ДК=1220 мм	4.0	1.25	C-1	1	12200	8AI	13000	7	91.0	8AI	186.5	73.7
				2	1150	8AI	1150	83	95.5	12AIII	184.2	163.6
			C-2	3	Ø300 :-Ø3900	12AIII		16	115.0	Итого:		237.30
				4	1820	12AIII	1820	38	69.20			
V=50м³ Нк=18м ДК=1220 мм	4.0	1.5	C-1	1	12200	8AI	13000	9	117.0	8AI	233.2	92.1
				2	1400	8AI	1400	83	116.2	12AIII	184.2	163.6
			C-2	3	Ø300 :-Ø3900	12AIII		16	115.0	Итого:		255.70
				4	1820	12AIII	1820	38	69.20			
V=50м³ Нк=18м ДК=2000 мм	4.5	1.5	C-1	1	13800	8AI	14600	9	131.4	8AI	263.0	103.9
				2	1400	8AI	1400	94	131.6	12AIII	230.5	204.65
			C-2	3	Ø300 :-Ø4400	12AIII		17	132.7	Итого:		308.55
				4	2080	12AIII	2080	47	97.76			
V=50м³ Нк=24м ДК=2000 мм	6.5	1.5	C-1	1	20000	8AI	20800	9	187.2	8AI	376.2	148.6
				2	1400	8AI	1400	135	189.0	12AIII	498.7	442.8
			C-2	3	Ø300 :-Ø6400	12AIII		26	292.3	Итого:		591.40
				4	3080	12AIII	3080	67	206.4			
V=160м³ Нк=25м ДК=3020 мм	7.5	1.5	C-1	1	23200	8AI	24400	9	219.6	8AI	436.6	172.5
				2	1400	8AI	1400	155	217.0	12AIII	663.7	589.4
			C-2	3	Ø300 :-Ø7400	12AIII		30	384.5	Итого:		761.90
				4	3580	12AIII	3580	78	279.2			

Спецификация стали на одну закладную деталь

Марка детали	№ поз.	Эскиз	Длина мм	к-во шт.	Вес кг: 1 поз.	Всех поз	Детали	Примечание
3 д-1 8 шт	1	Ø18 A III	650	8	1.50	10.40	22.32	—
	2	- 200x16	475	1	11.92	11.02		—

Примечание

1. Данный лист смотри совместно с листом АС-4
2. Длины позиций 1,3 даны с учётом нахлёстов.
3. Позиция 4 раскладывается по наибольшему диаметру арматуры опорного кольца с шагом 300мм.
4. Длина нахлёста должна быть не менее 50 диаметров арматуры:

Ø8AI - $L_{нах.}$=400мм;
Ø12AIII - $L_{нах.}$=600мм;
Ø14AIII - $L_{нах.}$=700мм.

Изм.	Кол.уч.	Лист	Nдок.	Подп.	Дата
		Исполнитель	Бейсенова З.		
		Проверил	Момбеков И.		
		Норм. конт.	Заурбеков П.		
		Глав. спец.	Момбеков И.		

Привязан 07-18-АС

ГИП ЕЛЕКБАЕВ 10.18

ГИП АЙМАШЕВ

Инв.N

ТП РК 15-100 ВБ ~~(IВ, IIIА, IVА, IVГ)~~ IIIВ -2009-АС.1.

Водонапорные башни (стальные и ~~кирпичные~~) со стальным баком емкостью ~~15~~, 25, ~~50, 100~~ м3., высотой ствола ~~12~~, 15, ~~18, 21, 24~~ м. (для районов с обычными геологическими условиями)

Стадия	Лист	Листов
	5	6

Фундаменты. Армирование.

АО "Казахский Водоканалпроект"

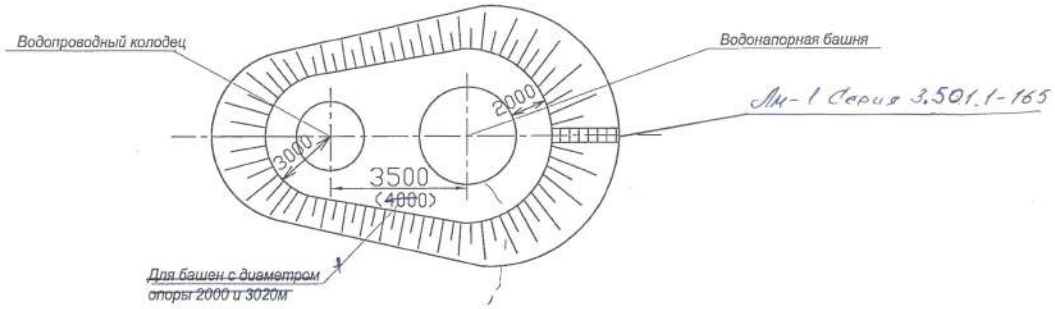

Круглый водопроводный колодец В-1 (для сухих грунтов)
Д внутр=1500 мм; Нраб=1800мм

Материал	Марка изделия	Кол-во	Расход материалов		
			Сталь кг	Бетон м³	
				м 200	м 100
Бетонный сб.ж/б плитой (тип Б1-2)	Колодец	1	—	—	2.07
	пп15-1-1	1	27.9	0.28	—
	пд15-1-1	1	27.9	0.28	—

Перечень применяемых ГОСТов

№ п/п	Наименование	ГОСТ
1	Изделия железобетонные для смотровых колодцев для водопроводных и канализационных сетей	ГОСТ 8020-90
2	Люк чугунный "Л"	ГОСТ 3634-99

Деталь заделки труб в стенах колодца

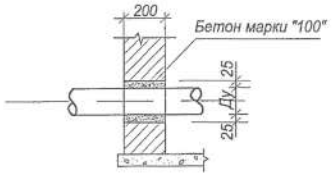

Примечание

1. Технологическую часть смотри чертежи ТХ.1 лист 2
2. Лм1- ластница на обваловку

Колодец В-1 (тип Б1-2)

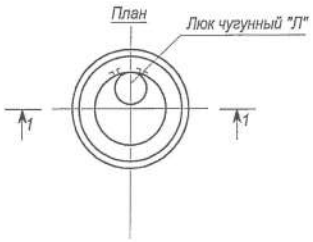

Изм.	Кол.уч.	Лист	Nдок.	Подп.	Дата	ТП РК 15-100 ВБ (~~IIВ~~, ~~IIIА~~, ~~IVА, IVР~~)-2009-АС.1.		
						Водонапорные башни (стальные и ~~кирпичные~~) со стальным баком емкостью ~~15,~~ 25, ~~50, 100~~ м3., высотой ствола ~~12~~, 15, ~~18, 21, 24~~ м. (для районов с обычными геологическими условиями)		
Исполнитель		Бейсенова З.				Водонапорная башня высота ствола ~~12~~ 15 ~~24~~ м объем бака ~~15~~ 25 ~~100~~ м3	Стадия	Лист	Листов
Проверил		Момбеков И.						6	6
Норм. конт.		Заурбеков П.							
Глав. спец.		Момбеков И.				Водопроводный колодец План. Разрез 1-1	АО "Казахский Водоканалпроект"		

Привязан 07-18-АС

ННН БЛЕКБАЕВА

ГИП АБЫЧАШЕВ 10.18

Инв.N

Ведомость основных комплектов рабочих чертежей

Обозначение	Наименование	Примечание
ТП РК 15-100 ВБ (~~IB, IIIA, IVA, IVF~~ IIIB)-2009-ПЗ.1	Пояснительная записка	Том 1
ТП РК 15-100 ВБ (~~IB, IIIA, IVA, IVF~~ IIIB)-2009-АС.1	Архитектурно-строительные решения	Том 1
ТП РК 15-100 ВБ (~~IB, IIIA, IVA, IVF~~ IIIB)-2009-КМ.1	Конструкции металлические	Том 1
ТП РК 15-100 ВБ (~~IB, IIIA, IVA, IVF~~ IIIB)-2009-ТХ.1	Технологические решения	Том 1
ТП РК 15-100 ВБ (~~IB, IIIA, IVA, IVF~~ IIIB)-2009-АСУ.1	Автоматизированная система управления технологическими процессами	Том 1
~~ТП РК 15-100 ВБ (IB, IIIA, IVA, IVF)-2009-ОС.1~~	~~Организация строительства~~	~~Том 1~~
~~ТП РК 15-100 ВБ (IB, IIIA, IVA, IVF)-2009-ГП.1~~	Схема генплана	~~Том 1~~
~~ТП РК 15-100 ВБ (IB, IIIA, IVA, IVF)-2009-СМ.1~~	Сметы	~~Том 2~~

Указания по монтажу

Сборка укрепленных элементов в единую конструкцию и выполнение сварочных работ осуществляется на земле в горизонтальном положении. Далее, согласно схемы строповки, определяются места и способы строповки башни. Производства монтажных работ и установка водонапорной башни на бетонной фундамент осуществляется грузоподъемными кранами. После строительство водонапорной башни проводится проверка вертикальности постановки ее при помощи геодезических приборов.

Ведомость рабочих чертежей основного комплекта КМ.1

Лист	Наименование	Примечание
1	Общие данные	ТП РК 15-100 ВБ (~~IB, IIIA, IVA, IVF~~)-2009-КМ.1
2	Башня-колонна водонапорная V=160 м3 D опоры 3000 мм	ТП РК 15-100 ВБ (~~IB, IIIA, IVA, IVF~~)-2009-КМ.1
3	Башня-колонна водонапорная V=160 м3 D опоры 3000 мм	ТП РК 15-100 ВБ (~~IB, IIIA, IVA, IVF~~)-2009-КМ.1
4	Башня водонапорная V=15 м3 H=12м D опоры 1220 мм	ТП РК 15-100 ВБ (~~IB, IIIA, IVA, IVF~~)-2009-КМ.1
5	Башня водонапорная V=15 м3 H=12м D опоры 1220 мм	ТП РК 15-100 ВБ (~~IB, IIIA, IVA, IVF~~)-2009-КМ.1
6	Башня водонапорная V=15 м3 H=15м D опоры 1220 мм	ТП РК 15-100 ВБ (~~IB, IIIA, IVA, IVF~~)-2009-КМ.1
7	Башня водонапорная V=15 м3 H=15м D опоры 1220 мм	ТП РК 15-100 ВБ (~~IB, IIIA, IVA, IVF~~)-2009-КМ.1
8	Башня водонапорная V=50 м3 H=15-18м D опоры 1220 мм	ТП РК 15-100 ВБ (~~IB, IIIA, IVA, IVF~~)-2009-КМ.1
9	Башня водонапорная V=50 м3 H=15-18м D опоры 1220 мм	ТП РК 15-100 ВБ (~~IB, IIIA, IVA, IVF~~)-2009-КМ.1
10	Башня водонапорная V=50 м3 H=12м D опоры 1220 мм	ТП РК 15-100 ВБ (~~IB, IIIA, IVA, IVF~~)-2009-КМ.1
11	Башня водонапорная V=50 м3 H=12м D опоры 1220 мм	ТП РК 15-100 ВБ (~~IB, IIIA, IVA, IVF~~)-2009-КМ.1
12	Башня водонапорная V=25 м3 H=12м D опоры 1220 мм	ТП РК 15-100 ВБ (~~IB, IIIA, IVA, IVF~~)-2009-КМ.1
~~13~~	~~Башня водонапорная V=25 м3 H=12м D опоры 1220 мм~~	~~ТП РК 15-100 ВБ (IB, IIIA, IVA, IVF)-2009-КМ.1~~
~~14~~ 10	Башня водонапорная V=25 м3 H=15-18м D опоры 1220 мм	ТП РК 15-100 ВБ (~~IB, IIIA, IVA, IVF~~ IIIB)-2009-КМ.1
~~10~~/1	Лестница. Вторичный чертеж	
15	Башня водонапорная V=25 м3 H=15-18м D опоры 1220 мм	ТП РК 15-100 ВБ (~~IB, IIIA, IVA, IVF~~ IIIB)-2009-КМ.1

Ведомость ссылочных и прилагаемых документов

Обозначение	Наименование	Примечание
	Ссылочные документы	
СНиП РК 4.01-02-2009	Водоснабжение. Наружные сети и сооружения.	

Настоящий проект разработан в соответствии с действующими нормами и правилами и предусматривает мероприятия, обеспечивающие взрыво-, и пожаробезопасность при эксплуатации сооружений. действующих на территории РК.

Главный инженер проекта: Кенджебаев Г.

Согласовано

Взам. инв. N

Подп. и дата

Инв. N подл.

ГИП	Нуманов		10.18	Привязан 07-18-КМ ТОО „Satti Saulet"
				Строительство водопровода с. Тиннан, Акжайыкского р-на, ЗКО — Листов
Инв. №				
				ТП РК 15-100 ВБ (~~IB, IIIA, IVA, IVF~~ IIIB)-2009-КМ.1.
				Водонапорные башни (стальные ~~и кирпичные~~) со стальным баком емкостью ~~15,~~ 25, ~~50, 100~~ м3., высотой ствола ~~12,~~ 15, ~~18, 21, 24~~ м. (для районов с обычными геологическими условиями)
Изм. / Кол.уч. / Лист / Nдок. / Подп. / Дата				Стадия / Лист / Листов
Исполнитель	Ким В.			1 / 15
Проверил	Бекбергенова А.			
Норм. конт.	Заурбеков П.			Общие данные — ТОО "VIC Engineering"
Глав. спец.	Бекбергенова А.			
ГИП	Кенджебаев Г.			

Башня водонапорная V=25м3 H=15~~-18~~м D опоры 1220 мм

№ обвяз. H=15м	1	2	3	4	5	6	7	8	9	10	11	12
Вибечільні 7-8 б. сейсм.	5	4	4	4	4	4	-	-	4	4	4	4
Вибечільні 9б. сейсм.	5	5	5	5	5	5	-	-	4	4	4	4

№ обвяз. H=18м	1	2	3	4	5	6	7	8	9	10	11	12
Вибечільні 7-8 б. сейсм.	6	6	6	5	5	5	6	6	5	5	4	4
Вибечільні 9б. сейсм.	8	6	6	6	6	6	5	5	5	5	4	4

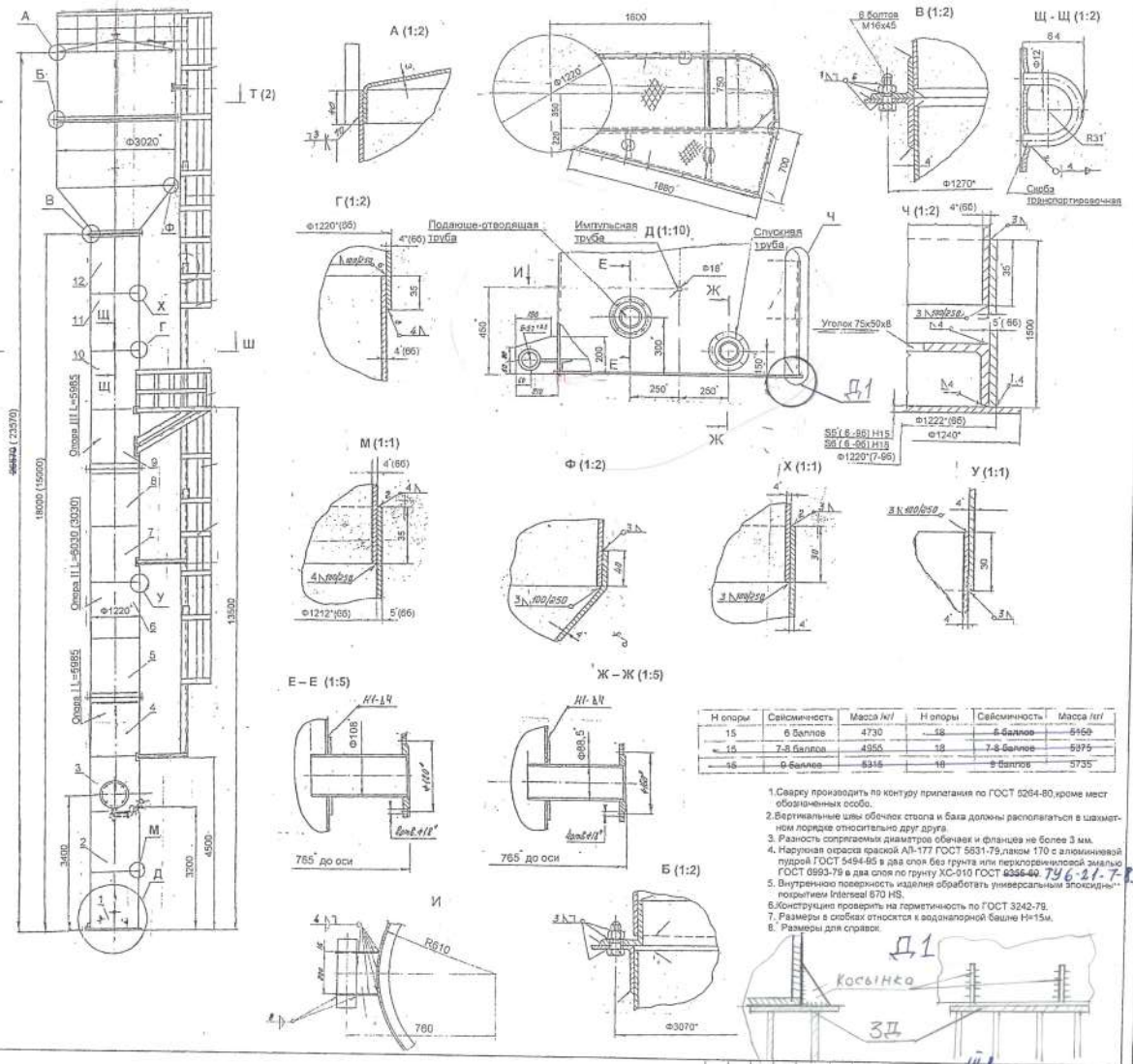

Н опоры	Сейсмичность	Масса /кг/	Н опоры	Сейсмичность	Масса /кг/
15	6 баллов	4730	18	~~6 баллов~~	5460
15	7-8 баллов	4955	18	7-8 баллов	5875
15	9 баллов	5315	18	9 баллов	5735

1. Сварку производить по контуру прилегания по ГОСТ 5264-80, кроме мест обозначенных особо.
2. Вертикальные швы обечаек ствола и бака должны располагаться в шахматном порядке относительно друг друга.
3. Разность сопрягаемых диаметров обечаек и фланцев не более 3 мм.
4. Наружная окраска краской АЛ-177 ГОСТ 5631-79, лаком 170 с алюминиевой пудрой ГОСТ 5494-95 в два слоя без грунта или перхлорвиниловой эмалью ГОСТ 6993-79 в два слоя по грунту ХС-010 ГОСТ ~~6356-80~~ ТУ 6-21-7-84
5. Внутреннюю поверхность изделия обработать универсальным эпоксидным покрытием Interseal 670 HS.
6. Конструкцию проверить на герметичность по ГОСТ 3242-79.
7. Размеры в скобках относятся к водонапорной башне H=15м.
8. Размеры для справок.

Альбом I. том I

СОГ АКСЕНЕНКО

Инв. № подл. | Подп. и дата | Взам. инв. №

Примечания 07-13-КМ

НИИ ЕГЕЛЬЕВА

ГИП ИЛЬЯШЕВ

Изм.	Кол.уч.	Лист	N док.	Подп.	Дата
Исполнитель	Ковальчук В.				
Проверил	Бондаренко А.				
Нач. отдел.	Бондаренко П.				
Нач. сектора	Бондаренко А.				

ТП РК 13-100 86 (ИН-224, 114, 117) 2009-13К.1.

Водонапорная башня (стальная с каркасным баком емкостью 15м3, 25м3, 100 м3, высотой ствола 12, 15, 18, 24 м. (для районов с обычными геологическими условиями)

Башня водонапорная V=25м3 H=15~~-18~~м D опоры 1220 мм

Стадия	Лист	Листов
	10	15

ТОО "VIC Engineering"

Альбом II

Т.п. 901-5-29

Габаритные размеры лестницы II (нижней секции)

Объем бака башни м³	Общая высота лестницы II м			Высота лестницы II м			Высота секции лестницы II, мм			Количество ступенек в секции н		
	Высота опоры башни м											
	12	15	18	12	15	18	12	15	18	12	15	18
~~15~~	11,27	—	—	5,14	—	—	3,12	—	—	10	—	—
25	12,89	15,89	—	3,74	3,69	—	1,69	1,64	—	6	6	—
~~50~~	—	—	22,05	—	—	3,75	—	—	1,70	—	—	6

Количество секций лестницы

N п/п	Наименование	Объем бака башни м³							
		~~15~~		~~25~~			~~50~~		
		Высота опоры м							
		12	—	12	15	—	—	15	18
1	Лестн. I	2	—	3	3	—	—	4	5
2	Лестн. II	1	—	1	2	—	—	2	2

БР 15-02.000 СБ

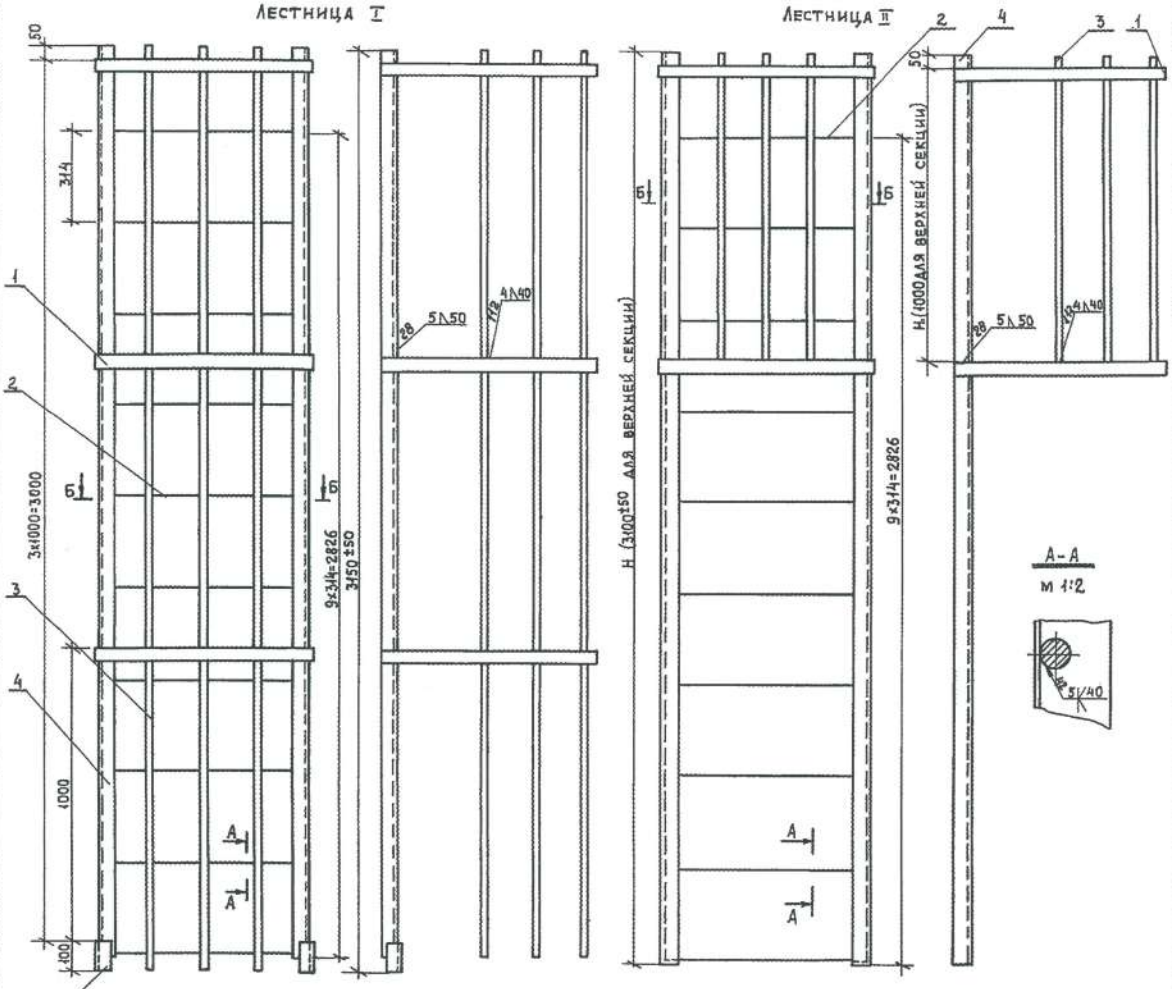

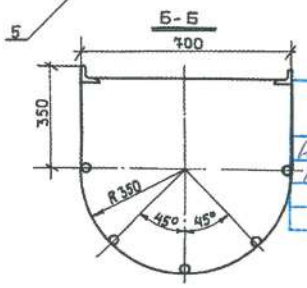

1. Предельные отклонения размеров ± 1/2 допуска в кл.
2. Красить краской АЛ-177 ГОСТ 5631-70, лаком 170 с алюминиевой пудрой ГОСТ 5494-50 в два слоя без грунта или перхлорвиниловой эмалью ГОСТ6993-54 в два слоя по грунту ХС-010 ГОСТ9355-60.
3. Лестница башни состоит из секций.
4. Количество секций выбирается по таблице в зависимости от марки башни и высоты.
5. В одной (последней) секции установить дополнительно дугу и три верхние ступеньки не варить.

Привязан	07-18-КМ-10/1	
ИНЖ	Аймашев	
ГИП	Аймашев	
Инв. №		

Наименование	~~Vбака=15м³~~	Vбака=25м³		~~Vбака=50м³~~	
	Высота опоры башни, м				
	12	12	15	15	18
	Вес лестницы в кг				
Лестн. I	156.2	234.3	234.3	312.4	390.5
Лестн. II с			52	52	52
Лестн. II н.с	79.4	54.81	54	55.8	56.4
Всего:	235.6	289.1	340.3	420.2	499

Исполн.	Потемкина		
Провер.	Иванеко		
Рук. пр.	Бутаев		
Гл. ин. пр.	Калустян		

Изм. | Лист | Подп.

БР 15-02-000 СБ

Лестница I, II
Сборочный чертеж

Лит.	Масса	Масш.
		1:10

Лист 14 | Листов 54

ГИПРОНИСЕЛЬХОЗ г. Москва 1972г.

Пров. Жоров 31.10.83г Кон. Якимов

12070-02 15

Башня водонапорная V=25м3 H=15~~-18~~м D опоры 1220 мм

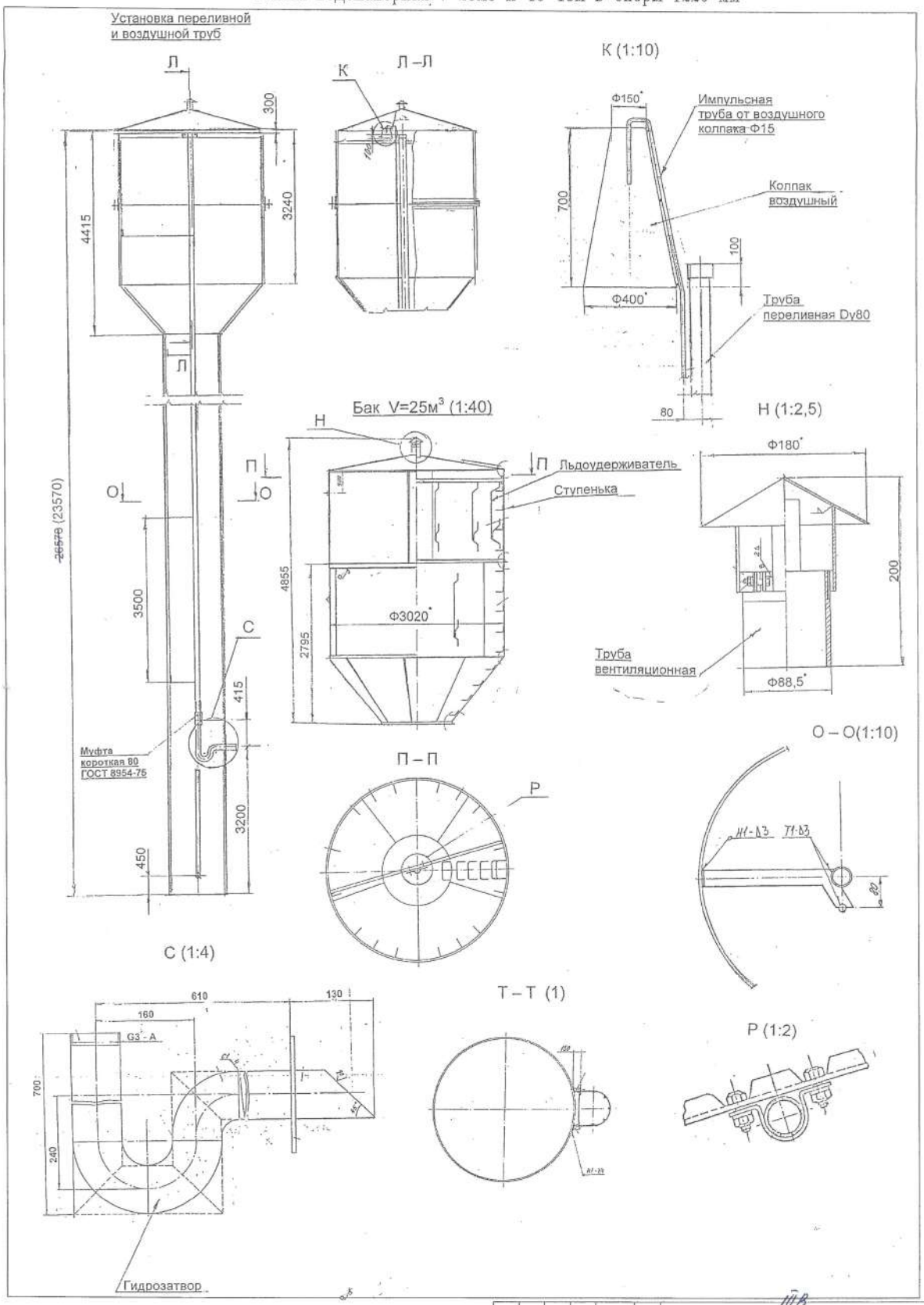

Изм.	Кол.уч.	Лист	N док.	Подп.	Дата	ТП РК 15-100 ВВ ~~(ПВ, ПА, ПУ, ПТ)~~-2009-КМ.1.	
Исполнитель	Кем Э.					Водонапорные башни (стальные и ~~железобетонные~~) со стальным баком емкостью ~~15~~, 25, ~~50~~, 100 м3., высотой ствола ~~12~~, 15, ~~18~~, ~~21~~, ~~24~~ м. (для районов с обычными геологическими условиями)	
Проверил	Бекбергенов А.					Башня водонапорная V=25м3 H=15~~-18~~м D опоры 1220 мм	Стадия / Лист 15 / Листов 15
Норм. конт.	Зырянов П.						
Глав. спец.	Бекбергенов А.						ТОО "VIC Engineering"

Привязан 07-18-КМ
ННН БЕЕКБАЕВ
ГИП АИМАШЕВ

Инв.N

Альбом 1. том 1

Инв. подл. | Подп. и дата | Взам. инв. N

Ведомость основных комплектов рабочих чертежей

Обозначение	Наименование	Примечание
ТП РК 15-100 ВБ (~~IВ, IIIА, IVА, IVГ~~ IIIВ)-2009-ПЗ.1	Пояснительная записка	Том 1
ТП РК 15-100 ВБ (~~IВ, IIIА, IVА, IVГ~~ IIIВ)-2009-АС.1	Архитектурно-строительные решения	Том 1
ТП РК 15-100 ВБ (~~IВ, IIIА, IVА, IVГ~~ IIIВ)-2009-КМ.1	Конструкции металлические	Том 1
ТП РК 15-100 ВБ (~~IВ, IIIА, IVА, IVГ~~ IIIВ)-2009-ТХ.1	Технологические решения	Том 1
ТП РК 15-100 ВБ (~~IВ, IIIА, IVА, IVГ~~ IIIВ)-2009-АСУ.1	Автоматизированная система управления технологическими процессами	Том 1
~~ТП РК 15-100 ВБ (IВ, IIIА, IVА, IVГ)-2009-ОС.1~~	~~Организация строительства~~	~~Том 1~~
~~ТП РК 15-100 ВБ (IВ, IIIА, IVА, IVГ)-2009-ГП.1~~	~~Схема генплана~~	~~Том 1~~
~~ТП РК 15-100 ВБ (IВ, IIIА, IVА, IVГ)-2009-СМ.1~~	~~Сметы~~	~~Том 2~~

Ведомость рабочих чертежей основного комплекта АСУ.1

Лист	Наименование	Примечание
1	Общие данные	ТП РК 15-100 ВБ (~~IВ, IIIА, IVА, IVГ~~ IIIВ)-2009-АСУ.1
2	Водонапорная башня высота ствола ~~12~~ 15 – ~~24~~ м, объем бака ~~15~~ 25 – ~~100~~ м3. регулирования уровня воды	ТП РК 15-100 ВБ (~~IВ, IIIА, IVА, IVГ~~ IIIВ)-2009-АСУ.1

Ведомость ссылочных и прилагаемых документов

Обозначение	Наименование	Примечание
	Ссылочные документы	
СНиП РК 4.01-02-2009	Водоснабжение. Наружные сети и сооружения.	

Согласовано

Взам. инв. N

Подп. и дата

Инв. N подл.

Настоящий проект разработан в соответствии с действующими нормами и правилами и предусматривает мероприятия, обеспечивающие взрыво-, и пожаробезопасность при эксплуатации сооружений. действующих на территории РК.

Главный инженер проекта: Кенджебаев Г. Аймашев

ГИП	Аймашев		10.18	Привязан 07-18-АСУ	ТОО „Сапі сәулет"
Инв. №				Строительство водопровода с. Тинали Акжайыкского р-на, ЗКО	Листов
				ТП РК 15-100 ВБ (~~IВ, IIIА, IVА, IVГ~~ IIIВ)-2009-АСУ.1.	
				Водонапорные башни (стальные ~~и кирпичные~~) со стальным баком емкостью ~~15~~, 25, ~~50, 100~~ м3., высотой ствола ~~12~~, 15, ~~18, 21, 24~~ м. (для районов с обычными геологическими условиями)	

Изм.	Кол.уч.	Лист	Nдок.	Подп.	Дата
Исполнитель	Бондаренко В.				
Проверил	Бекбергенова Ж.				
Норм. конт.	Ким В.				
Глав. спец.	Бекбергенова Ж.				
ГИП	Кенджебаев Г.				

Стадия	Лист	Листов
	1	2

Общие данные

ТОО "VIC Engineering"

Пояснительная записка.

Контроль верхнего и нижнего уровней воды в водонапорной башне предусматривается с помощью поплавковых сигнализаторов уровня. Поплавки монтируются через отверстия на крыше бака и подвешиваются на комплектном кабеле с контробаластом на требуемой высоте. После монтажа отверстия герметизируются. Сигнализаторы подключаются таким образом, чтобы контакты нижнего поплавка замыкались при достижении уровня, а верхнего-размыкались. Подробные сведения по монтажу и регулировке сигнализаторов приведены в техническом описании, поставляемом комплектно с прибором.

Контакты сигнализаторов собираются на соединительной коробке и выводятся в насосную станцию с целью включения в схему управления насосом. Таким образом производится автоматическое управление насосом в зависимости от уровня воды в башне.

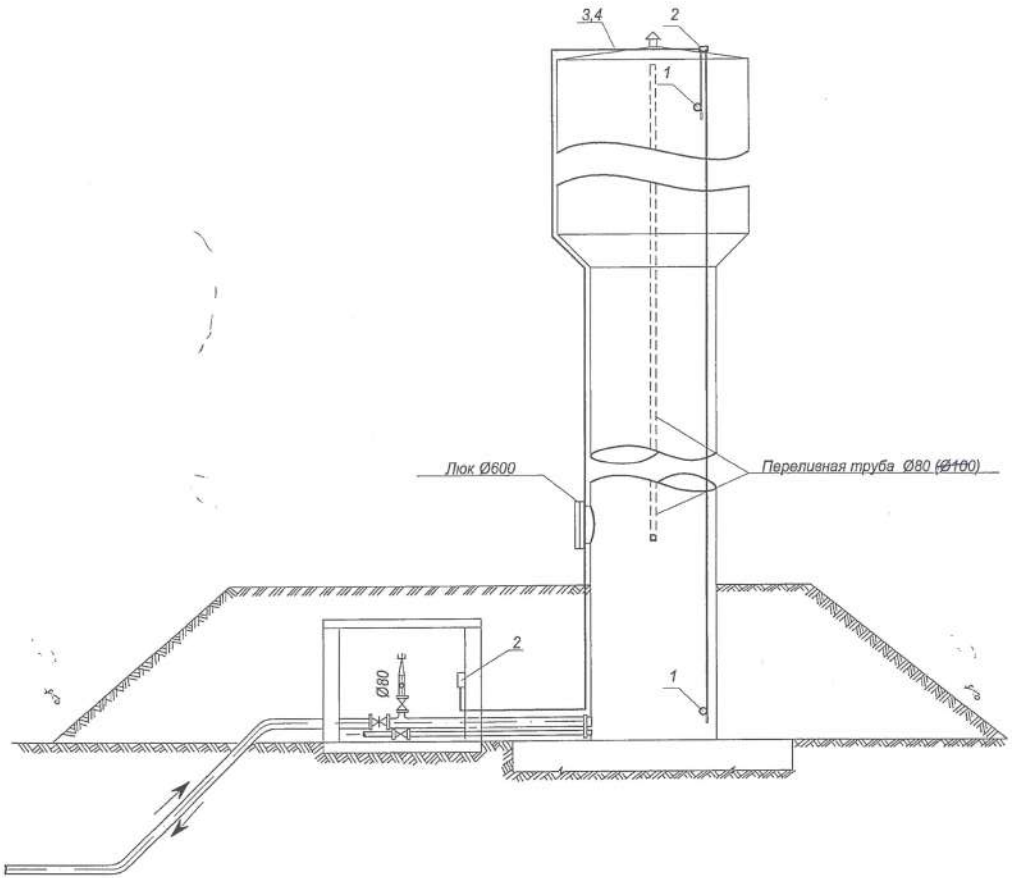

Спецификация

№ п/п	Наименование	Тип или марка	Ед. изм	К-во	Примечание
1	Сигнализатор уровня поплавковый с контробаластом, кабель 20 м.	NivoFLOAT NWP-120-1	шт.	2	
2	Корбка соединительная 50х50 с гермовводами, пластмассовая, IP65		шт.	2	
3	Труба стальная водогазопроводная оцинкованная легкая с условным проходом 15 мм		м	40	ГОСТ 3262-75*
4	Провод монтажный, экранированный	МКЭШ5х0,75	м	40	

Изм.	Кол.уч.	Лист	Nдок.	Подп.	Дата
Исполнитель		Бондаренко В.			
Проверил		Бекбергенова Ж.			
Норм. конт.		Ким В.			
Глав. спец.		Бекбергенова Ж.			

Привязан 07-18-АСУ

ННН ЕЛЕКБАЕВА

ГИП АЙМАШЕВ 10.18

Инв.N

ТП РК 15-100 ВБ (~~IВ~~, ~~IIА~~ IIIА, ~~IVА, IVГ~~)-2009-АСУ.1.

Водонапорные башни (стальные ~~и кирпичные~~) со стальным баком емкостью ~~15~~, 25, ~~50, 100~~ м3., высотой ствола ~~12~~, 15, ~~18, 21, 24~~ м. (для районов с обычными геологическими условиями)

Водонапорная башня высота ствола ~~12 15 24~~ м объем бака ~~15 25 100~~ м3

Стадия	Лист	Листов
	2	2

Автоматизированная система регулирования уровня воды

"VIC Engineering"

Поз.	Наименование и техническая характеристика.	Тип,марка, обозначение документа опросного листа.	Код оборудов., изделия, материала.	Завод – изготовитель.	Ед. изм.	Кол-во.	Масса ед., кг.	Примечание.
1	2	4	5	6	7	8	9	10
1	Сигнализатор уровня поплавковый с контробаластом, кабель 20 м.	NivoFLOAT NWP-120-1			шт	2		
2	Корбка соединительная 50х50 с гермовводами, пластмассовая, IP65				шт	2		
3	Труба стальная водогазопроводная оцинкованная легкая с условным проходом 15 мм	ГОСТ 3262-75*			м	40		
4	Провод монтажный, экранированный	МКЭШ5х0,75			м	40		

СОГЛАСОВАНО

Взам.инв.N

Подпись и дата

Инв.Nподл.

ГИП	Айнишев			Привязан 07-18-АСУ.СО	ТОО „Сәтті Саулет"
				Строительство водопровода с. Тинаев, Акжайыкского р-на, ЗКО	Листов
Инв.N				ТП РК 15-100 ВБ (~~IB, IIA, IVA, IVГ~~ IIIB)-2009-АСУ.1.СО	
Изм. Кол.уч.	Лист	Nдок.	Подп. Дата	Водонапорные башни (стальные ~~и кирпичные~~) со стальным баком емкостью ~~15~~, 25, ~~50, 100~~ м3., высотой ствола ~~12~~, 15, ~~18, 21, 24~~ м. (для районов с обычными геологическими условиями)	
Исполнитель	Бондаренко В.			Водонапорная башня высота ствола ~~12~~ ~~15~~ ~~24~~ м объем бака ~~16~~ 25 ~~100~~ м3	Стадия / Лист 1 / Листов 1
Проверил	Бекбергенова Ж.				
Норм. конт.	Ким В.				
Глав. спец.	Бекбергенова Ж.			Спецификация оборудования	"VIC Engineering"