НАЗЕМНАЯ НАСОСНАЯ СТАНЦИЯ НА СКВАЖИНЕ С НАСОСАМИ Wilo ПРОИЗВОДИТЕЛЬНОСТЬЮ 2,16 М3/ЧАС

АЛЬБОМ I

						07–18		
						СТРОИТЕЛЬСТВО ВОДОПРОВОДА С.ТИНАЛИ АКЖАИКСКОГО РАЙОНА ЗКО		
ИЗМ.	КОЛ.УЧ.	ЛИСТ	N ДОК.	ПОДП.	ДАТА			
ГИП		АЙМАШЕВ			01.19	НАСОСНАЯ СТАНЦИЯ	СТАДИЯ	ЛИСТ	ЛИСТОВ
							РП		
							Сатті Саулет		

НАЗЕМНАЯ НАСОСНАЯ СТАНЦИЯ НА СКВАЖИНЕ С НАСОСАМИ Wilo ПРОИЗВОДИТЕЛЬНОСТЬЮ 2,16 М3/ЧАС

СОСТАВ ПРОЕКТА

АЛЬБОМ I – АРХИТЕКТУРНО–СТРОИТЕЛЬНАЯ ЧАСТЬ. ОТОПЛЕНИЕ,ВЕНТИЯЦИЯ. ЭЛЕКТРОСНАБЖЕНИЕ

АЛЬБОМ I

Альбом 1

Ведомость чертежей основного комплекта

Лист	Наименование	Примечание
1	Общие данные (начало)	
2	~~Общие данные (продолжение)~~	
2'	Общие данные (окончание)	
3	План. Фасады. Разрезы.	
4	Схемы раскладки стеновых и фундаментных	
	блоков	
5	Схема расположения плит покрытия. План кровли	
6	Узлы I, II, III, IV. План молниезащиты.	

Ведомость ссылочных и прилагаемых документов

Обозначение	Наименование	Примечание
	Ссылочные документы	
1.141-1 вып. 60	Панели перекрытий железо-	
	бетонные многопустотные	
~~3.900.1-14 вып. 1~~	~~Изделия для круглых колодцев~~	
~~ГОСТ 3634-89~~	~~Люки чугунные для колодцев~~	
ГОСТ 13579-78*	Блоки бетонные для	
	стен подвалов	
ГОСТ 14624-84	Двери деревянные для	
	производственных зданий	

Продолжение

Обозначение	Наименование	Примечание
~~ГОСТ 3262-75*~~	~~Трубы стальные водогазопроводные~~	
	Прилагаемые документы	
АСИ 00	Плита перекрытия П1	
АСИ 01	Крышка люка деревянная КД1	
АСВ М	Ведомость потребности в	
	материалах	

Ведомость спецификаций

Лист	Наименование	Примечание
3	Спецификация элементов заполнения проёмов	
4	Спецификация к схемам раскладки блоков	
5	Спецификация к схеме расположения	
	плит покрытия	

Проект разработан в соответствии с действующими нормами и правилами и предусматривает мероприятия, обеспечивающие взрывную, взрывопожарную и пожарную безопасность при эксплуатации здания

Главный инженер проекта (Косарев)

ТП

Инв. № подл. | Подпись и дата | Взам. инв. №

ГИП	Аймашев		01.19	Привязан 07-18 АС — ТОО „Сәтті Саулет"
Инв. №				Строительство водопровода с. Тинали Акжаикского района ЗКО.
				ТП 901-2-184.91 АС
				Наземная насосная станция на скважине с насосами ЭЦВ ~~производительностью 3-12 м3/ч~~ Wilo Q=2.16 м³/час
ГИП	Косарев		06.91	Стадия: РП; Лист: 1; Листов: 6
Нач. отд.	Дмитриев		06.91	
Зав. сект.	Лискарёва		06.91	
Вед. инж.	Селяметова		06.91	Общие данные (начало)
Н. контр.	Цветков			ПО „Сантехпроект" г. Москва

Копировал: Гл.2

Формат А3

Альбом I

Ведомость объёмов сборных бетонных и железобетонных конструкций по рабочим чертежам комплекта АС

Номер строки	Наименование группы элементов конструкций	Код	Кол., $м^3$	Примечание
1	Блоки стеновые	583500	13.87	
2	Блоки фундаментные	583500	5.9	
3	Плиты покрытия	584200	1.57	
4	Кольца железобетонные	585500	0.07	
5				
6	Материалы на изготовление сборных бетонных			
7	и железобетонных конструкций учтены в веда-			
8	мости материалов и отдельно не учитываются			

Ведомость отделки помещений

Площадь в $м^2$

Наименование или номер помещения	Потолок		Стены или перегородки		Низ стен или перегородок (панель)			Примечание
	Площадь	Вид отделки	Площадь	Вид отделки	Площадь	Вид отделки	Высота, мм	
Здание насосной станции	9.2	Затирка швов клеевая побелка	36.6	Штукатурка клеевая побелка	20.2	Отделка глазурованными плитками	1800	

1. За условную отм. 0.000 принята отметка чистого пола здания насосной станции
2. Категория сооружения по взрывной, взрывопожарной и пожарной опасности – Д
3. Стены здания насосной станции из сборных керамзитобетонных блоков. Горизонтальная гидроизоляция стен на отм. – 0.020 выполняется из цементного раствора состава 1:2 толщиной 20мм
4. Кровля плоская рулонная из 4-х слоёв рубероида марки Рм-350 ГОСТ 10923-82 на горячей битумной мастике.
5. Столярные изделия окрасить масляной краской

ТП

Инв. № подл.	Подпись и дата	Взам. инв. №

Привязан 07-18 АС

Инв. №

Исполн.	Айкашев		01.19
ГИП	Айкашев		

ГИП	Косарев		06.91
Нач.отд.	Дмитриев		06.91
Зав.сект.	Пискарёва		06.91
Вед.инж.	Селяметова		06.91
Н.контр.	Цветков		

ТП 901-2-184.91 АС

Наземная насосная станция на скважине с насосами ЭЦВ производительностью 3-12 $м^3/ч$

Wilo Q = 2,16 $м^3$/час

Стадия	Лист	Листов
РП	2[1]	

Общие данные (окончание)

ПРОДОЛЖЕНИЕ

ПО „Совинтервод" г. Москва

Копировал:

Формат А3

УСЛОВИЯ СТРОИТЕЛЬСТВА

ТЕРРИТОРИЯ ИССЛЕДОВАНИЯ ПО КАРТЕ КЛИМАТИЧЕСКОГО РАЙОНИРОВАНИЯ ДЛЯ СТРОИТЕЛЬСТВА РАСПОЛОЖЕНА В КЛИМАТИЧЕСКОЙ ЗОНЕ IIIВ - СУХИХ СТЕПЕНЕЙ (СП РК 2.04-01-2017). КЛИМАТ ТЕРРИТОРИИ ЯВЛЯЕТСЯ РЕЗКО КОНТИНЕНТАЛЬНЫМ, С ХОЛОДНОЙ ЯСНОЙ ПОГОДОЙ ЗИМОЙ И ЖАРКИМ ЗАСУШЛИВЫМ ЛЕТОМ, С РЕЗКИМИ ГОДОВЫМИ И СУТОЧНЫМИ КОЛЕБАНИЯМИ ТЕМПЕРАТУР.

КЛИМАТИЧЕСКАЯ ХАРАКТЕРИСТИКА РАЙОНА РАБОТ ДАНА ПО МНОГОЛЕТНИМ НАБЛЮДЕНИЯМ МЕТЕОСТАНЦИИ Г. УРАЛЬСК.

ДОРОЖНО-КЛИМАТИЧЕСКАЯ ЗОНА IV.

НАИБОЛЕЕ ХОЛОДНЫМ МЕСЯЦЕМ ЯВЛЯЕТСЯ ЯНВАРЬ, ПРИ ВТОРЖЕНИИ АРКТИЧЕСКИХ МАСС ТЕМПЕРАТУРА ВОЗДУХА ПОНИЖАЕТСЯ ДО МИНУС 43°С, ЗИМА ПРОДОЛЖИТЕЛЬНАЯ И УСТОЙЧИВАЯ, ДЛИТСЯ 4-5 МЕСЯЦЕВ, ИНОГДА НАБЛЮДАЮТСЯ ОТТЕПЕЛИ. С ФЕВРАЛЯ НАЧИНАЕТСЯ ПОВЫШЕНИЕ ТЕМПЕРАТУРЫ ВОЗДУХА.

НАИБОЛЕЕ ТЕПЛЫМ ПЕРИОДОМ ЯВЛЯЕТСЯ ИЮЛЬ МЕСЯЦ, КОГДА МАКСИМАЛЬНАЯ ТЕМПЕРАТУРА ВОЗДУХА ДОСТИГАЕТ +42°С (СП РК 2.04-01-2017).

В РЕГИОНАЛЬНОМ ПЛАНЕ УЧАСТОК РАСПОЛОЖЕН В ПРЕДЕЛАХ СЕВЕРНОЙ ЧАСТИ ПРИКАСПИЙСКОЙ НИЗМЕННОСТИ НА НАДПОЙМЕННОЙ ТЕРРАСЕ Р. УРАЛ. ПОВЕРХНОСТЬ ТЕРРАСЫ ОТНОСИТЕЛЬНО РОВНАЯ СО СЛАБЫМ УКЛОНОМ К РУСЛАМ РЕК, ОСЛОЖНЕНА ПРОТОКАМИ И ЛОЖБИНАМИ. В ГЕОЛОГИЧЕСКОМ СТРОЕНИИ УЧАСТКА ИССЛЕДОВАНИЯ ДО РАЗВЕДАННОЙ ГЛУБИНЫ 6,0 М ПРИНИМАЮТ УЧАСТИЕ ОТЛОЖЕНИЯ ЧЕТВЕРТИЧНОГО ПЕРИОДА.

С ПОВЕРХНОСТИ РАСПРОСТРАНЕНЫ ВЕРХНЕЧЕТВЕРТИЧНЫЕ ОТЛОЖЕНИЯ(AQIII), ПРЕДСТАВЛЕННЫЕ ГЛИНАМИ, СУГЛИНКАМИ, СУПЕСЯМИ И ПЕСКАМИ КОРИЧНЕВОГО, БУРОВАТО-КОРИЧНЕВОГО ЦВЕТА.

ПО ГЕОЛОГО-ГЕНЕТИЧЕСКИМ ПРИЗНАКАМ В ПРЕДЕЛАХ УЧАСТКА РАБОТ ДО ГЛУБИНЫ 6,0 М ПОЛИТОЛОГИЧЕСКИМ И ФИЗИКО-МЕХАНИЧЕСКИМ СВОЙСТВАМ ВЫДЕЛЕНО 2 КОМПЛЕКСА ПОРОД В ПРЕДЕЛАХ КОТОРЫХ ВЫДЕЛЕНО 6 ИНЖЕНЕРНО-ГЕОЛОГИЧЕСКИХ ЭЛЕМЕНТ JD (ИГЭ).

В ГЕОЛОГО-ГЕНЕТИЧЕСКОМ КОМПЛЕКСЕ СОВРЕМЕННЫХ ОТЛОЖЕНИЙ (PQIV)ВЫДЕЛЕН 1 ИНЖЕНЕРНО-ГЕОЛОГИЧЕСКИЙ ЭЛЕМЕНТ:

ИГЭ - 1. ПОЧВЕННО-РАСТИТЕЛЬНЫЙ СЛОЙ - СУГЛИНОК БУРО-ЧЕРНОГО ЦВЕТА С КОРНЯМИ ТРАВЯНИСТОЙ РАСТИТЕЛЬНОСТИ.
МОЩНОСТЬ СЛОЯ - 0,10 ДО 1,10 М.

В ГЕОЛОГО-ГЕНЕТИЧЕСКОМ КОМПЛЕКСЕ ВЕРХНЕЧЕТВЕРТИЧНЫХ АЛЛЮВИАЛЬНЫХ ОТЛОЖЕНИЙ (AQIII) ВЫДЕЛЕНО 5 ИНЖЕНЕРНО-ГЕОЛОГИЧЕСКИХ ЭЛЕМЕНТОВ:

ИГЭ - 2. СУПЕСЬ СВЕТЛО-КОРИЧНЕВАЯ, СУХАЯ, ТВЕРДАЯ, КОМКОВАТАЯ, С ВКЛЮЧЕНИЕМ ГЛИНЫ ТВЕРДОЙ, ПРОСАДОЧНАЯ, С БИТОЙ РАКУШКОЙ, С ГУМУСОМ И КОРНЯМИ ТРАВЯНИСТОЙ РАСТИТЕЛЬНОСТИ В ВЕРХНЕЙ ЧАСТИ РАЗРЕЗА.
РЕАКЦИЯ С 10% HCL - ВСКИПАНИЕ ЗАМЕТНОЕ ПРОДОЛЖИТЕЛЬНОЕ (СОДЕРЖАНИЕ CACO3 ОТ 5 ДО 10%).
СУПЕСЬ ОБЛАДАЕТ ПРОСАДОЧНЫМИ СВОЙСТВАМИ (ВЕЛИЧИНА ОТНОСИТЕЛЬНОЙ ДЕФОРМАЦИИ ПРОСАДОЧНОСТИ ESL. Д.Е = 0,050-0,089).
МОЩНОСТЬ СЛОЯ 1,50 М.

ИГЭ - 3. ГЛИНА БУРО-КОРИЧНЕВАЯ, СУХАЯ ТВЕРДАЯ ТРЕЩИНОВАТАЯ, ОЖЕЛЕЗНЕННАЯ, С ПРОСЛОЙКАМИ СУПЕСИ.
РЕАКЦИЯ С 10% HCL - ВСКИПАНИЕ ЗАМЕТНОЕ ПРОДОЛЖИТЕЛЬНОЕ (СОДЕРЖАНИЕ CACO3 ОТ 5 ДО 10%).
ГЛИНА ОБЛАДАЕТ СЛАБОПРОСАДОЧНЫМИ СВОЙСТВАМИ (ВЕЛИЧИНА ОТНОСИТЕЛЬНОЙ ДЕФОРМАЦИИ ПРОСАДОЧНОСТИ ESL. Д.Е = 0,010-0,012).
МОЩНОСТЬ СЛОЯ 1,30-1,50 М.

ИГЭ - 4. СУГЛИНОК КОРИЧНЕВЫЙ КОМКОВАТЫЙ МАЛОВЛАЖНЫЙ ПОЛУТВЕРДЫЙ, ПОРИСТЫЙ, С ПРОСЛОЙКАМИ СУПЕСИ, С ГНЕЗДАМИ СОЛЕЙ КАРБОНАТОВ.
РЕАКЦИЯ С 10% HCL - ВСКИПАНИЕ ЗАМЕТНОЕ ПРОДОЛЖИТЕЛЬНОЕ (СОДЕРЖАНИЕ CACO3 ОТ 5 ДО 10%).
СУГЛИНОК ОБЛАДАЕТ ПРОСАДОЧНЫМИ СВОЙСТВАМИ (ВЕЛИЧИНА ОТНОСИТЕЛЬНОЙ ДЕФОРМАЦИИ ПРОСАДОЧНОСТИ ESL. Д.Е = 0,010).
МОЩНОСТЬ СЛОЯ 1,20 М.

ИГЭ - 5. ПЕСОК МЕЛКИЙ КОРИЧНЕВОГО ЦВЕТА, МАЛОВЛАЖНЫЙ ДО ВЛАЖНОГО, С ПРОСЛОЙКАМИ СУПЕСИ, С КОМКАМИ ГЛИНЫ ТУГОПЛАСТИЧНОЙ
РЕАКЦИЯ С 10% HCL - ВСКИПАНИЕ ЗАМЕТНОЕ ПРОДОЛЖИТЕЛЬНОЕ (СОДЕРЖАНИЕ CACO3 ОТ 5 ДО 10%).
ПЕСОК НЕ ОБЛАДАЕТ ПРОСАДОЧНЫМИ СВОЙСТВАМИ (ВЕЛИЧИНА ОТНОСИТЕЛЬНОЙ ДЕФОРМАЦИИ ПРОСАДОЧНОСТИ ESL. Д.Е = 0,006).
МОЩНОСТЬ СЛОЯ 2,0-3,90 М.

ИГЭ - 6. ПЕСОК МЕЛКИЙ КОРИЧНЕВОГО ЦВЕТА, ВОДОНОСНЫЙ, С ПРОСЛОЙКАМИ СУПЕСИ, С КОМКАМИ ГЛИНЫ

ГРУНТЫ ОБЛАДАЮТ ПРОСАДОЧНЫМИ СВОЙСТВАМИ ПЕРВОГО ТИПА. МОЩНОСТЬ ПРОСАДОЧНОЙ ТОЛЩИ 4,0 М. ВЕЛИЧИНА ПРОСАДОЧНЫХ ДЕФОРМАЦИЙ НЕ ПРЕВЫШАЕТ 5,0 СМ. НАЧАЛЬНОЕ ДАВЛЕНИЕ ПРОСАДОЧНОСТИ 0,05-0,3 МПА.

ПО СТЕПЕНИ ЗАСОЛЕННОСТИ ГРУНТЫ ОТНОСЯТСЯ К СЛАБОЗАСОЛЕННЫМ С КОЛИЧЕСТВОМ ВОДНОРАСТВОРИМЫХ СОЛЕЙ 0,20-0,75 %, СОГЛАСНО.

КОРРОЗИОННАЯ АГРЕССИВНОСТЬ ГРУНТОВ ПО ОТНОШЕНИЮ К УГЛЕРОДИСТОЙ И НИЗКОЛЕГИРОВАННОЙ СТАЛИ - НИЗКАЯ.

ГРУНТЫ ПО СОДЕРЖАНИЮ СУЛЬФАТОВ (771-2079 МГ/КГ) ОТНОСЯТСЯ К СИЛЬНОАГРЕССИВНЫМ ДЛЯ БЕТОНОВ НА ПОРТЛАНДЦЕМЕНТЕ ПО ГОСТ 10178-85 И МАРКИ ВОДОНЕПРОНИЦАЕМОСТИ W4.

ПО СОДЕРЖАНИЮ ХЛОРИДОВ (71-142 МГ/КГ) ГРУНТЫ НЕАГРЕССИВНЫЕ.

ОБЩИЕ УКАЗАНИЯ

1. НАСТОЯЩИЙ КОМПЛЕКТ СТРОИТЕЛЬНОЙ ЧАСТИ ОБЪЕКТА "СТРОИТЕЛЬСТВО ВОДОПРОВОДА С. ТИНАЛИ, АКЖАИКСКОГО
2. РАЙОНА, ЗКО " РАЗРАБОТАН НА ОСНОВАНИИ ЗАДАНИЯ НА ПРОЕКТИРОВАНИЕ, УТВЕРЖДЕННОГО ЗАКАЗЧИКОМ.
3. УРОВЕНЬ ОТВЕТСТВЕННОСТИ ЗДАНИЯ - II.
4. КАТЕГОРИЯ ЗДАНИЯ ПО ВЗРЫВОПОЖАРНОЙ И ПОЖАРНОЙ ОПАСНОСТИ - НЕ НОРМИРУЕТСЯ.
5. СТЕПЕНЬ ОГНЕСТОЙКОСТИ - III.
6. КЛАСС КОНСТРУКТИВНОЙ ПОЖАРНОЙ ОПАСНОСТИ ЗДАНИЯ - С0.
7. КЛАСС ФУНКЦИОНАЛЬНОЙ ПОЖАРНОЙ ОПАСНОСТИ ЗДАНИЯ - Ф5.
8. КЛАСС ПОЖАРНОЙ ОПАСНОСТИ СТРОИТЕЛЬНЫХ КОНСТРУКЦИЙ - К0.

АРХИТЕКТУРНО-СТРОИТЕЛЬНЫЕ РЕШЕНИЯ

ТИПОВОЙ ПРОЕКТ "НАЗЕМНАЯ НАСОСНАЯ СТАНЦИЯ НА СКВАЖИНЕ С НАСОСАМИ WILO Q=2.16 М3/ЧАС"

СТРОИТЕЛЬНОЙ ЧАСТЬЮ НАСОСНОЙ СТАНЦИИ ЯВЛЯЕТСЯ ЗДАНИЕ, ВОЗВОДИМОЕ НАД УСТЬЕМ СКВАЖИНЫ И ХАРАКТЕРИЗУЮЩЕЕСЯ СЛЕДУЮЩИМИ ПОКАЗАТЕЛЯМИ :

1.КЛАСС КАПИТАЛЬНОСТИ - III

2.СТЕПЕНЬ ОГНЕСТОЙКОСТИ - III.

3.ГРУППА ПО САНИТАРНОЙ ХАРАКТЕРИСТИКЕ ПРОИЗВОДСТВЕННОГО ПРОЦЕССА -IБ.

4.КАТЕГОРИЯ ПОЖАРНОЙ ОПАСНОСТИ ПРОИЗВОДСТВА -Д.

ЗДАНИЕ ОДНОЭТАЖНОЕ, ПРЯМОУГОЛЬНОЕ ИМЕЕТ ВНУТРЕННИЕ РАЗМЕРЫ В ПЛАНЕ 2,7 Х 3,4М И ВЫСОТУ 3 М.

КОНСТРУКЦИЯ ЗДАНИЕ СОСТОИТ ИЗ СЛЕДУЮЩИХ ЧАСТЕЙ :

1.ФУНДАМЕНТ ИЗ Ж/Б БЛОКОВ ПО ГОСТ 13579-78 НА ПЕСЧАНОЙ ПОДГОТОВКЕ.

2.СТЕНЫ ТОЛЩИНОЙ 400 ММ ИЗ КЕРАМЗИТОБЕТОННЫХ БЛОКОВ С ОБЪЕМНОЙ МАССОЙ 1800 КГ/М3 ПО ГОСТ 135579-78, УКЛАДЫВАЕМЫХ НА ЦЕМЕНТНОМ РАСТВОРЕ.

3.ПЕРЕКРЫТИЕ ИЗ Ж/Б ПЛИТ ПО СЕРИИ 1.141-1 ВЫП.60 РАЗМЕРАМИ 1,0 Х 3,0 М.

4. КРОВЛЯ РУЛЛОННАЯ 3-Х СЛОЙНАЯ ПО ПЛИТНОМУ УТЕПЛИТЕЛЮ С ПОВЕРХНОСТНЫМ СЛОЕМ ГРАВИЯ, ВТОПЛЕННОГО В БИТУМНУЮ МАСТИКУ , ОБЕСПЕЧИВАЮЩИМ НАРУЖНЫЙ ОТВОД ВОДЫ.

5.ДВЕРНОЙ БЛОК ДЕРЕВЯННЫЙ УТЕПЛЕННЫЙ ПО ГОСТ 14624-84 С УСТРОЙСТВОМ НАД НИМ ФРАМУГИ ДЛЯ ЕСТЕСТВЕННОГО ОСВЕЩЕНИЯ ПОМЕЩЕНИЯ.

6.ПОЛ ИЗ КЕРАМИЧЕСКОЙ ПЛИТКИ НА ЦЕМЕНТНОМ РАСТВОРЕ ПО БЕТОННЫЙ ПОДГОТОВКЕ.

7.ОТМОСТКА ВОКРУГ ЗДАНИЯ АСФАЛЬТОВАЯ ПО ПЕСЧАНО-ГРАВИЙНОМУ ОСНАВАНИЮ.

УСТЬЕ СКВАЖИНЫ ОХВАТЫВАЕТ МОНОЛИТНЫЙ БЕТОННЫЙ БЛОК , СЛУЖАЩИЙ ОПОРНОЙ ДЛЯ ГЕРМЕТИЧНОГО ОГОЛОВКА С ПОДВЕШЕННОЙ К НЕМУ КОЛОННОЙ ВОДОПОДЪЕМНЫХ ТРУБ. МАССА ЭТОГО БЛОКА ОПРЕДЕЛЯЕТСЯ С УЧЕТОМ НЕОБХОДИМОСТИ ЕЕ ПРЕВЫШЕНИЯ НЕ МЕНЕЕ ЧЕМ В 1,5 РАЗА МАССЫ НАПОЛНЕННОЙ ВОДОЙ КОЛОННОЙ ВОДОПОДЪЕМНЫХ ТРУБ ВМЕСТЕ С НАСОСОМ WILO Q=2.16 М3/ЧАС .

В ПЕРЕКРЫТИИ ЗДАНИЯ ПРЕДУСМОТРЕНО СООСНОЕ СО СКВАЖИНОЙ ОТВЕРСТИЕ, ЗАКРЫВАЕМОЕ ЧУГУННЫМ ЛЮКОМ И ОБЕСПЕЧИВАЮЩИЕ ВОЗМОЖНОСТЬ МОНТАЖА И ДЕМОНТАЖА ОБОРУДОВАНИЯ В СКВАЖИНЕ С ПОМОЩЬЮ АВТОКРАНА, ТРЕНОГИ, ЛЕБЕДКИ И Т.Д.

УКАЗАНИЯ ПО ПРОИЗВОДСТВУ РАБОТ

ВСЕ РАБОТЫ ВЫПОЛНЯТЬ В ПОЛНОМ СООТВЕТСТВИИ С ТРЕБОВАНИЯМИ СН РК 5.01-01-2013 "ЗЕМЛЯНЫЕ СООРУЖЕНИЯ, ОСНОВАНИЯ И ФУНДАМЕНТЫ", СН РК 5.03-07-2013 "НЕСУЩИЕ И ОГРАЖДАЮЩИЕ КОНСТРУКЦИИ", СНИП РК 5.04-18-2002 "МЕТАЛЛИЧЕСКИЕ КОНСТРУКЦИИ", СН РК 2.04-05.2014 и СП РК 2.04-108-2014 "ИЗОЛЯЦИОННЫЕ И ОТДЕЛОЧНЫЕ ПОКРЫТИЯ", СН РК 2.01-01-2013 "ЗАЩИТА СТРОИТЕЛЬНЫХ КОНСТРУКЦИЙ И СООРУЖЕНИЙ ОТ КОРРОЗИИ". ПРИ ПРОИЗВОДСТВЕ РАБОТ ОБЕСПЕЧИТЬ ИХ ВЫСОКОЕ КАЧЕСТВО С ПРИМЕНЕНИЕМ ВЫСОКОКАЧЕСТВЕННЫХ МАТЕРИАЛОВ.

СВАРКУ МЕТАЛЛИЧЕСКИХ КОНСТРУКЦИЙ ВЕСТИ ЭЛЕКТРОДАМИ Э42 ГОСТ 9467-75.

МЕРОПРИЯТИЯ ПО ОХРАНЕ ОКРУЖАЮЩЕЙ СРЕДЫ

ЗДАНИЕ ОТРИЦАТЕЛЬНОГО ВОЗДЕЙСТВИЯ НА ОКРУЖАЮЩУЮ СРЕДУ НЕ ОКАЗЫВАЕТ, ВРЕДНЫХ ВЫБРОСОВ В АТМОСФЕРУ НЕТ. СБРОС СТОЧНЫХ ВОД В ВОДОЕМЫ ОТСУТСТВУЕТ. ИЗЛИШНИЙ СТРОИТЕЛЬНЫЙ ГРУНТ ВЫВОЗИТСЯ В МЕСТА, СПЕЦИАЛЬНО ДЛЯ ЭТОГО ПРЕДУСМОТРЕННЫЕ, МУСОР - НА СВАЛКУ.

АНТИКОРРОЗИЙНЫЕ МЕРОПРИЯТИЯ

АНТИКОРРОЗИЙНУЮ ЗАЩИТУ СТАЛЬНЫХ АНКЕРНЫХ И СВАРНЫХ СОЕДИНЕНИЙ СЛЕДУЕТ ВЫПОЛНЯТЬ В СООТВЕТСТВИИ С ТРЕБОВАНИЯМИ СН РК 2.01-01-2013 и СП РК 2.01-101-2013 "ЗАЩИТА СТРОИТЕЛЬНЫХ КОНСТРУКЦИЙ И СООРУЖЕНИЙ ОТ КОРРОЗИИ".

ВСЕ МЕТАЛЛИЧЕСКИЕ ЭЛЕМЕНТЫ ПОКРЫТЬ ЭМАЛЬЮ ПФ 170 ПО ГОСТ 926-82 ЗА 2 РАЗА ПО ГРУНТОВКЕ ГФ-021 ПО ГОСТ 25129-82*.

ВСЕ БЕТОННЫЕ И ЖЕЛЕЗОБЕТОННЫЕ КОНСТРУКЦИИ НИЖЕ ОТМ. 0.000 ВЫПОЛНЯТЬ ИЗ БЕТОНА НА СУЛЬФАТОСТОЙКОМ ЦЕМЕНТЕ МАРКИ W4. ВСЕ БЕТОННЫЕ ПОВЕРХНОСТИ СОПРИКАСАЮЩИЕСЯ С ГРУНТОМ ОБМАЗАТЬ ГОРЯЧИМ БИТУМОМ ЗА 2 РАЗА.

ИЗМ.	КОЛ.УЧ	ЛИСТ	N°ДОК	ПОДП.	ДАТА
РАЗРАБ.		АЙМАШЕВ			01.19
ПРОВЕР.		АЙМАШЕВ			01.19
ГИП		АЙМАШЕВ			01.19
Н. КОНТР.		ЕСКЕНДИРОВА			01.19

07–18–АС

СТРОИТЕЛЬСТВО ВОДОПРОВОДА С.ТИНАЛИ АКЖАИКСКОГО РАЙОНА ЗКО

НАСОСНАЯ СТАНЦИЯ

СТАДИЯ	ЛИСТ	ЛИСТОВ
РП	2	

ОБЩИЕ ДАННЫЕ (ОКОНЧАНИЕ)

Сатті Саулет

ВЗАМ. ИНВ. N° | ПОДП. И ДАТА | ИНВ. N° ПОДЛ.

Альбом 1

Фасад по оси „А"

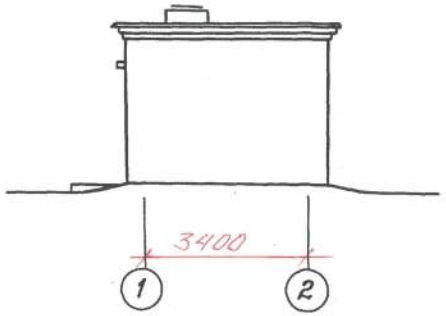

Фасад по оси „1"

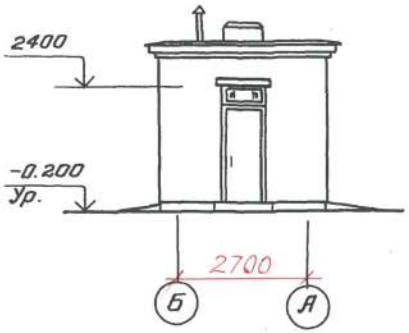

Разрез 1-1

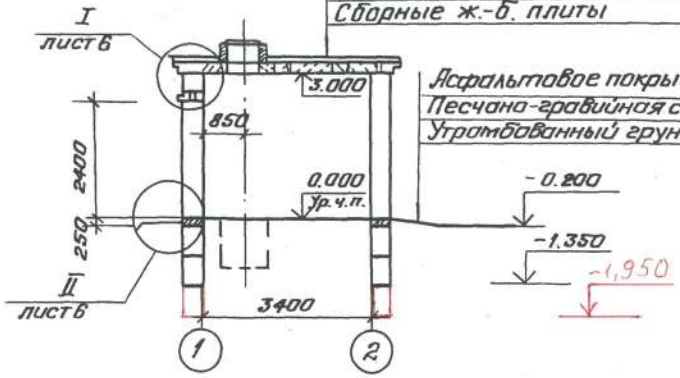

Водоизоляционный ковёр
Цементная стяжка по уклону
Пенобетон $\gamma = 400$ кг/м³ - 100 мм
Сборные ж.-б. плиты

Асфальтовое покрытие-30мм
Песчано-гравийная смесь
Утрамбованный грунт

План на отм. 0.000

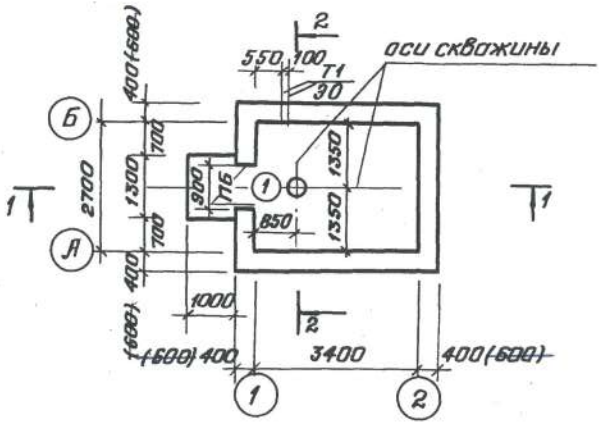

Разрез 2-2

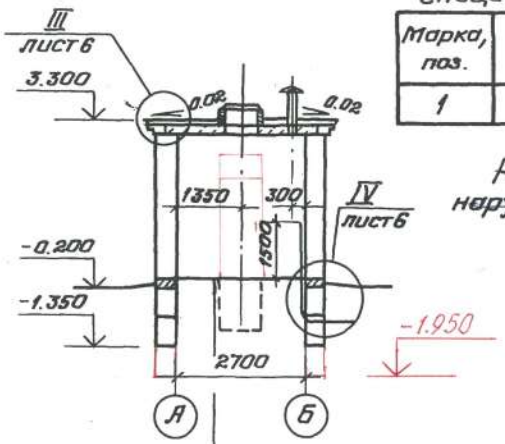

Керамическая плитка
ГОСТ 6787-80* - 13 мм
Цементно-песчаный
раствор М150 - 12 мм
Бетон В7.5 - 100 мм
Уплотнённый грунт

Спецификация элементов заполнения проёмов

Марка, поз.	Обозначение	Наименование	Кол.	Масса ед., кг	Примечание
1	ГОСТ 14624-84	Дверной блок ДНГ-21-9п	1		Утеплённый

Размеры в скобках указаны для температуры наружного воздуха $t° = -40°C$

Ведомость проёмов дверей

Марка, поз	Размер проёма, мм
1	900 × 2400

Привязан 07-18АС				ГИП	Касарев		06.91	ТП 901-2-184.91		АС
				Нач.отд.	Дмитриев		06.91	Наземная насосная станция на скважине с насосами ЭЦВ производительностью 3-12 м³/ч		
Исполн.	Рыжкова		01.19	Зав.сект.	Пискарёва		06.91	Wilo Q = 2,16 м³/час	Стадия: РП	Лист: 3 / Листов:
Отп.	Рыжкова			Вед.инж.	Селятнева		06.91	План. Фасады. Разрезы.	ПО „Совинтервод" г. Москва	
Инв.№				Н.контр.	Цветков		07.91			

Копировал: Ф.Ф.

Формат А3

ТП

Взам. инв.№ | Подпись и дата | Инв.№ подл.

Альбом 1

Схема раскладки блоков по оси „А"

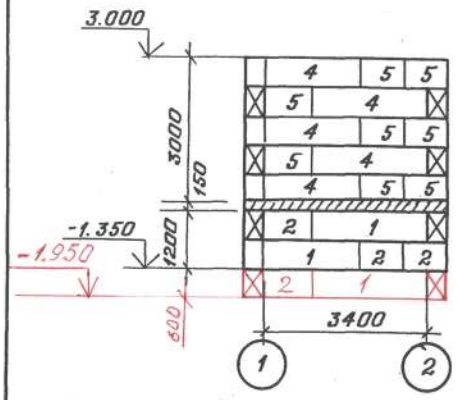

Схема раскладки блоков по оси „Б"

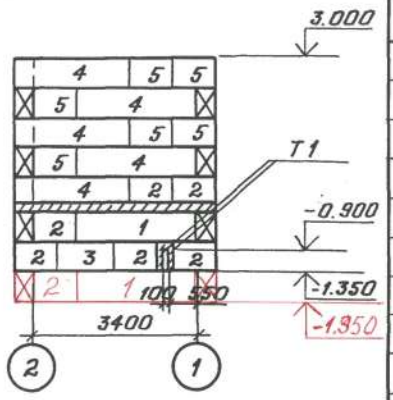

Спецификация к схемам раскладки, блоков

Марка, поз.	Обозначение	Наименование	Кол.	Масса ед., кг	Примечание
		Блоки фундаментов			
1	ГОСТ 13579-78	ФБС 24.4.6-П	~~5~~ 9	980	
2	ГОСТ 13579-78	ФБС 9.4.6-П	~~15~~	260	19
3	ГОСТ 13579-78	ФБС 12.4.6-П	1	480	
		Блоки наружных стен			
4	ГОСТ 13579-78	ФБС 24.4.6-П	12	980	
5	ГОСТ 13579-78	ФБС 9.4.6-П	31	260	
6	ГОСТ 13579-78	ФБС 12.4.6-П	4	480	
7	ГОСТ 13579-78	ФБС 12.4.3-П	2	230	
T1	ГОСТ 3262-75*	Труба 50×3.5; ℓ=3700	2	18	
		Материалы			
		Бетон В 7.5			0.3 м³

Схема раскладки блоков по оси „2"

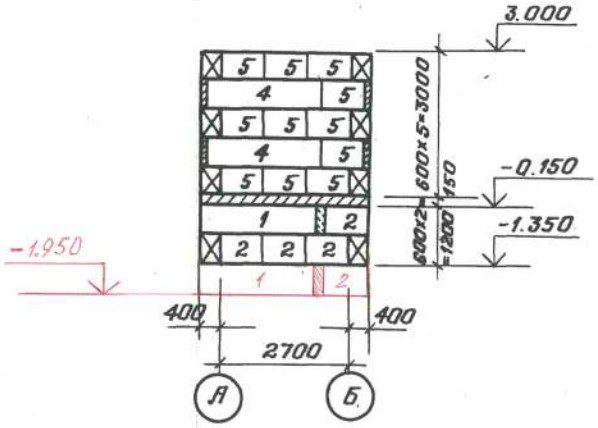

Схема раскладки блоков по оси „1"

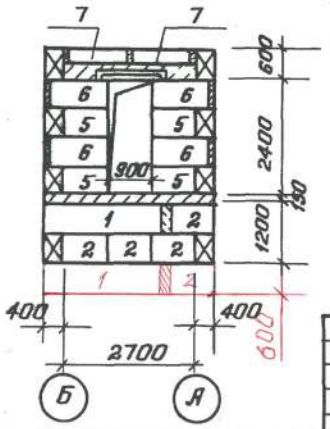

1. Пространство между фундаментными блоками заполнить бетоном марки В 7.5
2. Фундаментные блоки укладывать на выравненное песчаное основание (при песчаных грунтах) или на предварительно уплотнённую песчаную подсыпку толщиной 50 мм (при прочих грунтах)

ТП

Привязан 07-18 АС	ГИП	Косарев		06.91	ТП 901-2-184.91 АС
	Нач. отд.	Дмитриев		06.91	Наземная насосная станция на скважине с насосами ЭЦВ производительностью 6-10 м³/ч Wilo Q = 2.16 м³/ч
Исполн. Тимашев К.А.	Зав. сект.	Пискарёва		06.91	Стадия: РП; Лист: 4; Листов:
ГИП Тимашев К.А.	Вед. инж.	Селяметова		06.91	Схемы раскладки стеновых и фундаментных блоков
	Н. контр.	Цветков		06.91	ПО „Совинтервод" г. Москва
Инв. №					

Инв. № подл. | Подпись и дата | Взам. инв. №

Копировал: | Формат А3

Альбом 1

Схема расположения плит покрытия

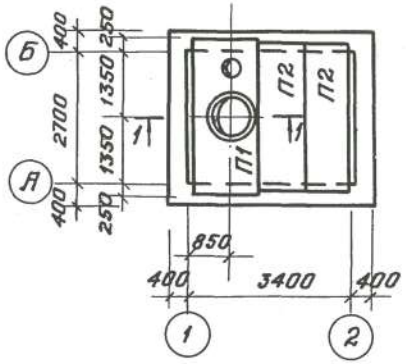

Разрез 1-1

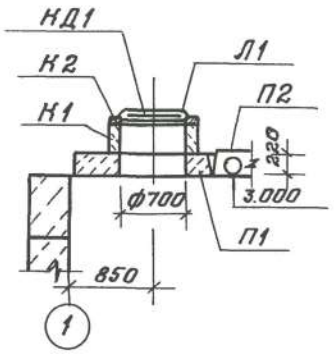

Спецификация к схеме расположения плит покрытия

Марка поз.	Обозначение	Наименование	Кол.	Масса ед., кг	Примечание
		Плиты покрытия			
П1	АСИ 00	П1	1	1930	
П2	1.141-1 вып. 60	ПК 30.10-4та	2	925	
К1	3.900.1-14 вып. 1	Кольцо стеновое КС 7.3	1	130	
К2	3.900.1-14 вып. 1	Кольцо опорное КО.6	1	50	
КД1	АСИ 01	Крышка деревянная КД1	1		
Л1	ГОСТ 3634-~~78~~ 99	Люк чугунный ЛВ	1	69	

План кровли

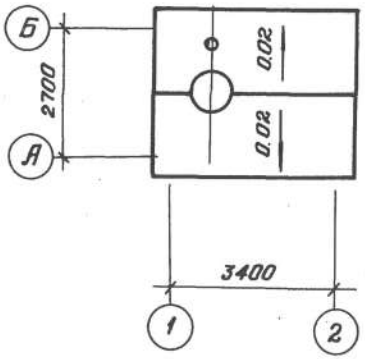

ТП

Инв. № подл.	Подпись и дата	Взам. инв. №

Привязан 07-18 АС			ГИП	Касарев		06.91	ТП 901-2-184.91 АС
			Нач. отд.	Дмитриев		06.91	Наземная насосная станция на скважине с насосами ЭЦВ производительностью 3-12 м³/ч
Исполн.			Зав. сект.	Лискарёва		06.91	Wilo Q = 2,16 м³/ч
ГИП			Вед. инж.	Ляметова		06.91	Стадия: РП; Лист: 5; Листов:
			Н. контр.	Цветков			Схема расположения плит покрытия. План кровли
Инв. №							ПО „Совинтервод" г. Москва

Копировал: Формат А3

Альбом 1

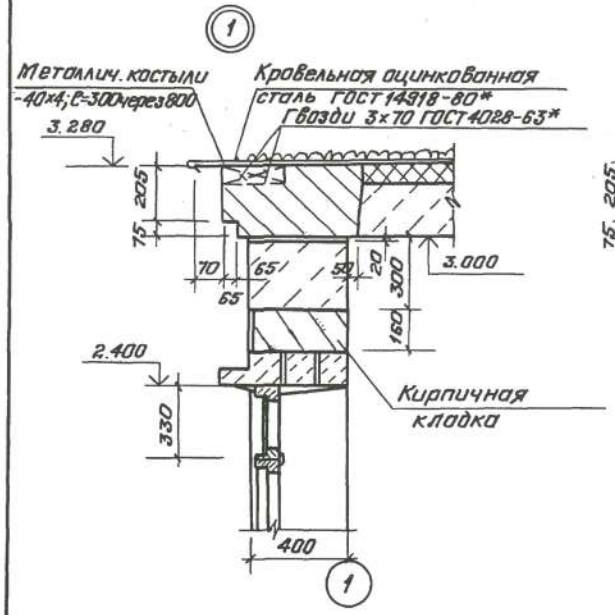

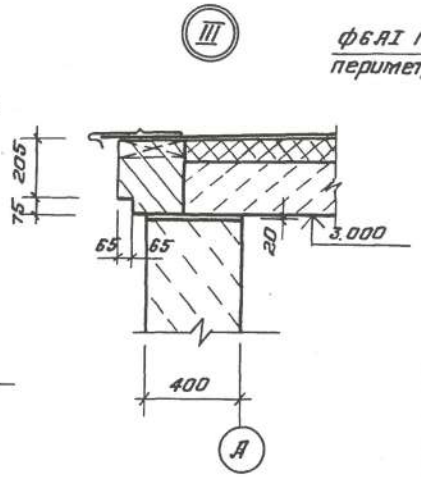

План молниезащиты

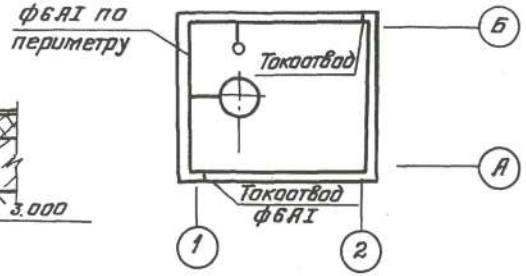

Ведомость перемычек

Марка, поз.	Схема сечения
ПБ1	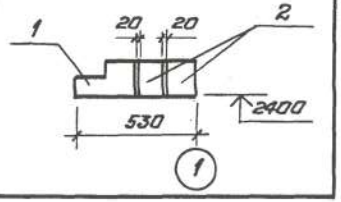

Спецификация перемычек

Марка, поз.	Обозначение	Наименование	Кол.	Масса ед., кг	Примечание
1	1.038.1-1 Вып. 6	1ПФ16-5	1	95	
1	1.038.1-1 Вып. 1	2ПБ16-2	2	65	

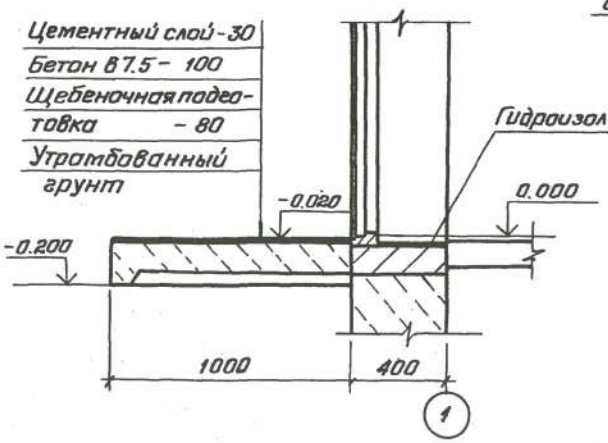

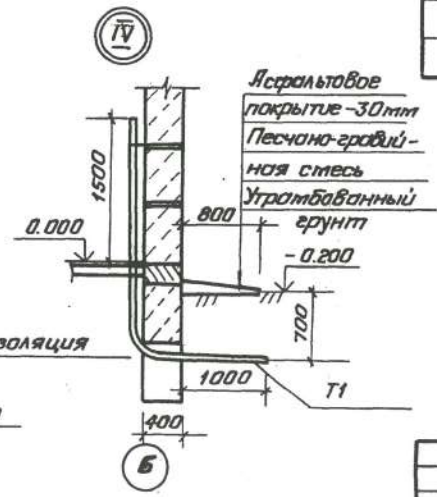

1. Данный лист рассматривать совместно с листами 3 и 4
2. Молниезащита выполняется из арматуры ф6 АI по ГОСТ 5781-82*, укладываемой по контуру здания, крепление по месту. Все соединения сварные.
3. Расход материала на молниезащиту: арматура ф6 А-I ГОСТ 5781-82 - 4.0 кг

Привязан: 07-18 АС	ГИП	Косарев		06.91	ТП 901-2-184.91		АС
	Нач.отд.	Дмитриев		06.91	Наземная насосная станция на скважине с насосами ЭЦВ производительностью 5-12 м³/ч		
Исполн. Лисашев Н.А.	Зав.сект.	Лискарёва		06.91	Wilo Q = 2,16 м³/с	Стадия	Лист	Листов
ГИП Лисашев Н.А.	Вед.инж.	Семяметова		06.91		РП	6	
	Н.контр.	Цветков			Узлы I, II, III, IV План молниезащиты	ПО „Совинтервод" г. Москва		
Инв. №								

Взам. инв. № | Подпись и дата | Инв. № подл. | ТП

Копировал: Эльф | Формат А3

Альбом 1

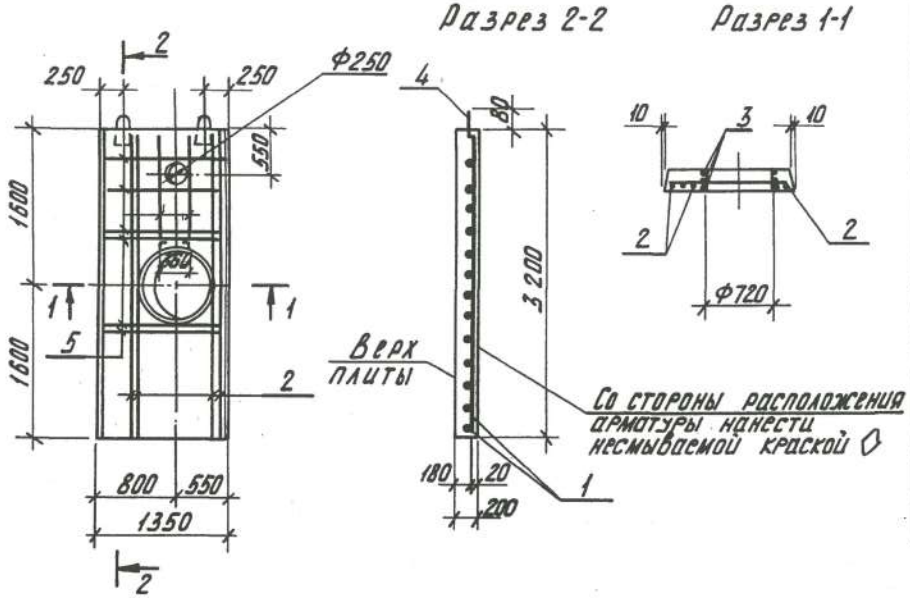

Формат	Зона	Поз.	Обозначение	Наименование	Кол.	Примечание
				Документация		
			~~3.006.1-2.87, вып. 2~~ 3.006.1-8	Сборные железобетонные каналы и тоннели из лотковых элементов		
				Сборочные единицы		
		1	~~3.006.1-2.87, вып. 4~~ 3.006.1-8	Сетка арматурная С1-10-2	1	63.3кг
				Детали		
Б4		2		Ф18АIII ГОСТ ~~5781-82*~~ 34028-2016, ℓ=3180	4	6.36кг
Б4		3		Ф10АI ГОСТ ~~5781-82*~~ 34028-2016, ℓ=2680	3	1.65кг
		4	3.400-7. вып. 1/87	Петля для подъема М12-150	2	0.66кг
Б4		5		Ф18АIII ГОСТ ~~5781-82*~~ 34028-2016, ℓ=1330	8	2.66кг
				Материалы		
				Бетон В25		0.77м³

Петли для подъема поз. 4 привязать вязальной проволокой к арматурным стержням сетки поз. 1

Ведомость расхода стали на элемент, кГ

Марка элемента	Изделия арматурные								Всего
	Арматура класса								
	АI ГОСТ ~~5781-82*~~ 34028-2016					АIII ГОСТ ~~5781-82*~~ 34028-2016			
	Ф8	Ф10	Ф12		Итого	Ф14	Ф18	Итого	
П1	6.3	5.0	1.3		12.6	57.0	25.4	82.4	95.0

ГИП	Косарев		06.91	901-2-184.91		АСИ 00	
Нач. отд.	Дмитриев		06.91	Плита перекрытия П1	Стадия	Масса	Масштаб
Зав. сект.	Пискарева		06.91		РП	1930	1:50
Инж.	Трусова		06.91		Лист	Листов 1	
Н. контр.	Цветков		06.91		ПО „Совинтервод" г. Москва		

Копировал: Формат: А3

Инв. № подл. | Подпись и дата | Взам. инв. №

ТП

Альбом 1

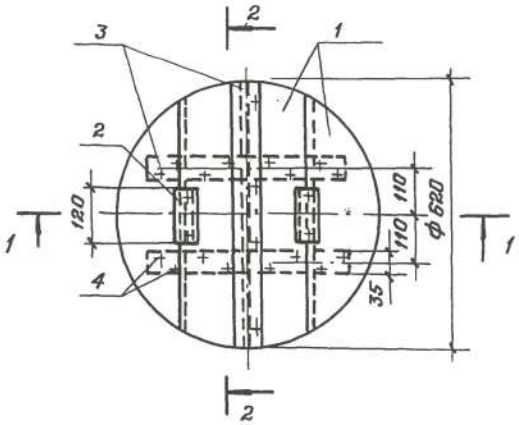

Разрез 1-1

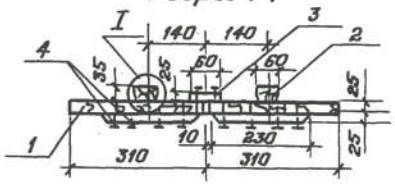

Разрез 2-2

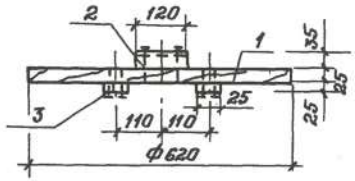

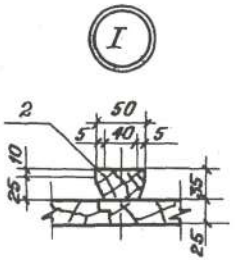

Формат	Зона	Поз.	Обозначение	Наименование	Кол.	Примечание
				Детали		
Б4		1	АСИ 01.00.001	Щит		
				Доска 3 сорт 25×200×650		
				ГОСТ 8486-86	4	
Б4		2	АСИ 01.00.002	Ребро		
				Доска 3 сорт 35×50×120		
				ГОСТ 8486-86	2	
Б4		3	АСИ 01.00.003	Накладка		
				Доска 3 сорт 25×60×620		
				ГОСТ 8486-86	3	
				Стандартные изделия		
		4		Гвозди К 3.0×70		
				ГОСТ 4028-63		0.09 кг

1. Расход пиломатериалов на крышку - 0.02 м³
2. Древесину пропитать антисептическим составом в соответствии с требованиями СНиП ~~III-19-76~~ II-25-80 „Деревянные конструкции."

Привязан 07-18 АС			ГИП	Косорев		06.91	ТП 901-2-184.91 АСИ 01
			Нач.отд.	Дмитриев		06.91	Крышка деревянная КД
Исполн.	Атмачев	Н.А.	Гл.стр.	Игнатов		06.91	Стадия: РП; Масса: 14.3; Масштаб: 1:10
РИП	Атмачев	Н.А.	Инж.	Трусова		06.91	Лист; Листов 1
			Н.контр.	Цветков		06.91	ПО „Совинтервод" г. Москва
Инв. №							

Копировал: Гуйдо

Формат А3

ТП

Взам. инв. №

Подп. и дата

Инв. № подл.

Альбом 1

Ведомость чертежей основного комплекта ОВ

Лист	Наименование	Примечание
1	Общие данные	
2	План. Разрез 1-1	

ТП

Ведомость ссылочных и прилагаемых документов

Обозначение	Наименование	Примечание
	Ссылочные документы	
	Зонты и дефлекторы вентиляцион-	
~~5.904-51~~ 1.494-32	ных систем	
~~5.904-45~~ 5.904-10	Узлы перехода вентиляционных	
	вытяжных шахт через покрытия	
	зданий. Узлы прохода общего	
	назначения	
	Прилагаемые документы	
ОВ.СО	Спецификация оборудования	~~Альбом 3~~
~~ОВ.ВМ~~	~~Ведомость потребности в мате-~~	~~Альбом 4~~
	~~риалах~~	

Проект отопления и вентиляции разработан на основании исходных материалов:

1/ технического задания;

2/ архитектурно-строительных чертежей;

Отопление электропечами с автоматическим регулированием для поддержания внутренней температуры воздуха станции +5°С

Вентиляция вытяжная естественная. Материал воздуховода-сталь ~~тонколистовая~~ оцинкованная по ГОСТ ~~19904-90~~. 14918-80*

Документация, положенная в основу проектирования:

~~СНиП II-3-79**~~ РП РК 2.04-101-2013, ~~СНиП 2.04.05-86~~ ПН РК 4.02-01-2011, ~~СНиП 2.04.02-84~~ СН РК 4.01-03-2013

Монтаж систем вести в соответствии со ~~СНиП 3.05.01-85~~ РН РК 4.03-101-2012 РП 73.13330.2016

Сопротивление теплопередаче конструкций ограждающих

$t_н$, °С	Наруж. стена		Покрытие	
	δ, мм	R_o, м²·ч·°С/ккал.	δ утепл. мм	R_o, м²·ч·°С/ккал.
~~-20~~	400	0.689	~~80~~	~~0.917~~
~~-30~~			100	1.067
~~-40~~	600	0.942	~~130~~	~~1.297~~

Проект разработан в соответствии с действующими нормами и правилами

Главный инженер проекта Косарев В.А.

ГИП	Акмашев		11.19	Привязан 07-18-08	ТОО. Satti Саулет
Инв. №:				Строительство водопровода с. Тинали Акшатского района ЗКО	
				ТП 901-2-184.91	ОВ
				Наземная насосная станция на скважине с насосами ЭЦВ производительностью 3-12 м³/ч Wilo Q=2.16 м³/час	
ГИП	Косарев		06.91	Стадия: РП	Лист: 1 / Листов: 2
Нач.отд.	Келембет		06.91		
Пров.	Панфиль		06.91		
Инж.	Дедовель		06.91	Общие данные	ПО. Совинтервод
Н. контр.	Цветков				

Инв. №: подп. | Подпись и дата | Взам. инв. №:

ТП 901-2-184.91 Альбом 1

План

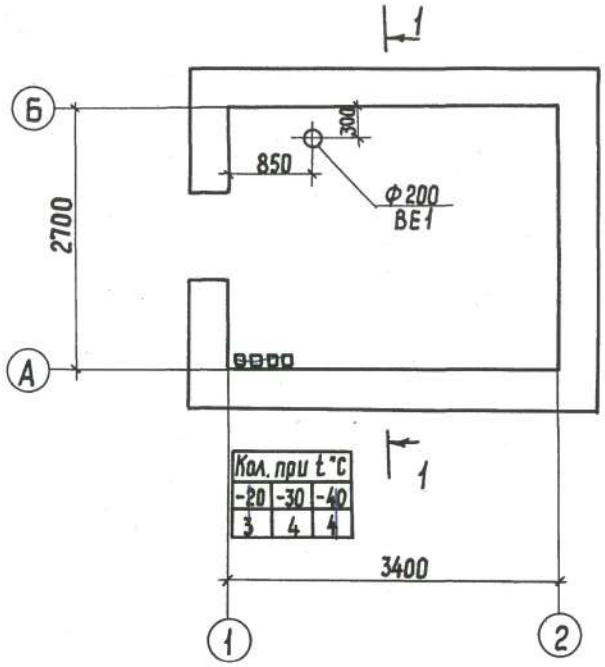

Кол. при t °C		
-20	-30	-40
3	4	4

Разрез 1-1

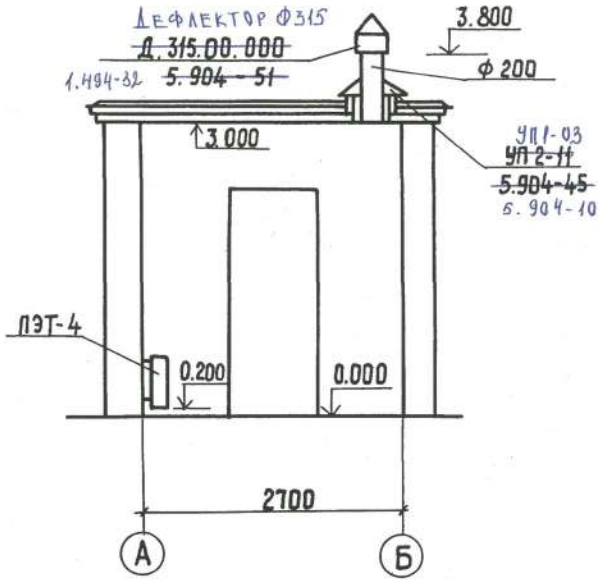

Привязан	04-18-ОВ			ГИП	Косарев		12.91	901-2-184.91 ОВ
ИНЖ	Иванова		11.19	Нач.отд.	Келембет		12.91	Наземная насосная станция на скважине с насосами ~~ЭЦВ~~ производительностью ~~3-12 м³/ч~~ Wilo Q = 2.16 м³/ч АС
ГИП	Аймашев		11.19	Пров.	Панфиль		12.91	Стадия: РП; Лист: 2; Листов:
				Инж.	Дерадель		12.91	План. Разрез 1-1
Инв. №				Н. контр.	Шветков		12.91	ЛО „Совинтервод"

Копировал

Формат А3

Инв. № подл. | Подпись и дата | Взам. инв. №

Альбом 3

ТП 901-2-184.91

Позиция	Наименование и техническая характеристика оборудования и материалов Завод-изготовитель (для импортного оборудования страна, фирма)	Тип, марка оборудования Обозначение документа и № опросного листа	Единица измерения: Наименование	Единица измерения: Код	Код завода-изготовителя	Код оборудования, материала	Цена единицы оборудования, тыс. руб.	Количество	Масса единицы оборудования, кг
1	2	3	4	5	6	7	8	9	10
	Оборудование и материалы, поставляемые заказчиком								
	Отопление								
I	Электронагревательная печь N = I кВт	ПЭТ-4							
	при $t_н$ = - 20 °С		шт.	796		344330		3	4,8
	при $t_н$ = - 30 °С		шт.	796		344330		4	4,8
	при $t_н$ = - 40 °С		шт.	796		344330		4	4,8
	Учреждение УМ-216/9 г.Калининград								

Взам инв. № | Подпись и дата | Инв. № подл.

~~Привязан~~ Аннулирован

Инв. №

ГИП	Косарев		07.91
Нач.отд.	Кедембет		07.91
Пров.	Панфиль		07.91
Инж.	Депадель		07.91
Н.контр.	Цветков		07.07.91

ТП 901-2-184.91 ОВ.СО

Наземная насосная станция на скважине с насосами ~~ЭЦВ производительностью 3-12 м³/ч~~ Wilo Q = 2.16 м³/час

Стадия	Лист	Листов
РП	I	2

Спецификация оборудования

ПО "СОВИНТЕРВОД" г. Москва

Формат А3

Альбом 3

Позиция	Наименование и техническая характеристика оборудования и материалов Завод-изготовитель (для импортного оборудования страна, фирма)	Тип, марка оборудования. Обозначение документа и № опросного листа	Единица измерения: наименование	Единица измерения: Код	Код завода-изготовителя	Код оборудования, материала	Цена единицы оборудования, тыс. руб.	Количество	Масса единицы оборудования, кг
1	2	3	4	5	6	7	8	9	10
	Оборудование, поставляемое подрядчиком								
	Вентиляция								
I	Дефлектор Ф 315	~~Д.315.00.000~~ ~~5.904-51~~ 1.494-32	шт	796				I	~~8,3~~ 10,4
2	Узел прохода	~~УП2-II~~ с. 5.904.10 УП1-03	шт	796				I	~~55,2~~ 99,5
3	Воздуховод из ~~тонколистовой~~ оцинкованной стали S = 0,5 мм Ф 200	~~ГОСТ19904-74~~ 14918-80*	м	006				I	
4	Переход из ~~тонколистовой~~ оцинкованной стали S = 0,~~5~~ 6 мм Ф 200 х Ф 315	~~ГОСТ19904-74~~ 14918-80*	м	006				0,2	

Т.П.

Привязан 07-18-08.00

ННН	Иванова		
ГИП	Аймашев		04.19

Инв. №

ТП 901-2-184.91 ОВСО

Лист 2

Инв. № подл. | Подпись и дата | Взам. инв. №

1—10

Копировал Формат А3

ВЕДОМОСТЬ РАБОЧИХ ЧЕРТЕЖЕЙ ОСНОВНОГО КОМПЛЕКТА

ЛИСТ	НАИМЕНОВАНИЕ	ПРИМЕЧАНИЕ
1	ОБЩИЕ ДАННЫЕ	
2	ПЛАН ЭЛЕКТРОСНАБЖЕНИЯ	
3	ПЛАН РОЗЕТОЧНЫХ ГРУПП	
4	ПРИНЦИПИАЛЬНАЯ СХЕМА ВРУ	

ВЕДОМОСТЬ ОСНОВНЫХ КОМПЛЕКТОВ РАБОЧИХ ЧЕРТЕЖЕЙ

ОБОЗНАЧЕНИЯ	НАИМЕНОВАНИЕ	ПРИМЕЧАНИЕ
ГП	ГЕНЕРАЛЬНЫЙ ПЛАН	
НВК	НАРУЖНЫЕ СЕТИ ВОДОСНАБЖЕНИЯ И КАНАЛИЗАЦИИ	
ЭС	ЭЛЕКТРОСНАБЖЕНИЕ	
АС	АРХИТЕКТУРНО-СТРОИТЕЛЬНАЯ ЧАСТЬ	

ВЕДОМОСТЬ ССЫЛОЧНЫХ И ПРИЛАГАЕМЫХ ДОКУМЕНТОВ

ОБОЗНАЧЕНИЕ	НАИМЕНОВАНИЕ	ПРИМЕЧАНИЕ
	ССЫЛОЧНЫЕ ДОКУМЕНТЫ	
СТ РК 21.101-2002	ОСНОВНЫЕ ТРЕБОВАНИЯ К РАБОЧЕЙ И ПРОЕКТНОЙ ДОКУМЕНТАЦИИ	
ПУЭ РК (АСТАНА-2015г.)	ПРАВИЛА УСТОЙСТВА ЭЛЕКТРОУСТАНОВОК РЕСПУБЛИКИ КАЗАХСТАН от 20.03.2015г.	
СТ РК 21.614-2002	ИЗОБРАЖЕНИЯ УСЛОВНЫЕ ГРАФИЧЕСКИЕ ЭЛЕКТРО-ОБОРУДОВАНИЯ И ПРОВОДОК НА ПЛАНАХ	
СТ РК 21.613-2002	СИЛОВОЕ ЭЛЕКТРООБОРУДОВАНИЕ	
СН РК 4.04-07-2013	СТРОИТЕЛЬНЫЕ НОРМЫ И ПРАВИЛА. ЭЛЕКТРОТЕХНИЧЕСКИЕ УСТРОЙСТВА	
3.407.1-150	ТИПОВОЙ ПРОЕКТ ЗАЗЕМЛЯЮЩИХ УСТРОЙСТВ	
	ПРИЛАГАЕМЫЕ ДОКУМЕНТЫ	
07-18-ЭОМ.СО	СПЕЦИФИКАЦИЯ ОБОРУДОВАНИЯ, КОНСТРУКЦИЙ И МАТЕРИАЛОВ	2 ЛИСТА

ОБЩИЕ УКАЗАНИЯ

1.Рабочие чертежи объекта "Реконструкция водопровода с.Тинали Акжаикского района ЗКО"разработаны на основании заданий, полученных от смежных разделов

2. Рабочие чертежи марки ЭОМ разработаны в соответствии с действующими номами правилами и стандартами, в том числеПУЭ РК-2015, СН РК 4.04-07-2013

3.По степени обеспечении надежности электроснабжения электроприемники относятся к III категори.

4.Для распределления электроэнергии предусмотрено вводно-распределительное устройство ВРУ.

5. Расчетные нагрузки на вводах составляют Рр=32,62кВт, Ш3 =54,0А.

6.Напряжение питающей и распределительной сети – 380 /220В с системой заземления TN-C-S.

7.Питающие и распределительные сети выполнены кабелем ВВГнг (А)-LS в штробах по стенам под слоем штукатурки и в пустотах плит перекрытий.

8.Групповая сеть выполняется кабелем ВВГнг (А)-LS в трубах под слоем штукатурки стен или в штробе. Высота установки розеток и выключателей 0,9мот пола помещения.

9. Проектом предусмотрено рабочее освещение. Управление освещением предусмотрено по месту выключателями.

10. На вводе в здание предусматривается основная система уравнивания потенциалов, соединяющая между собой с помощью ГЗШ (главной заземляющей шины) следующие проводящие части:
-защитные проводники питающих кабельных линий (PEN-проводники);
-металлические трубы коммуникаций;
Для этого использовать проовд ПВ3-1х25мм2

11. Все металлические нетоковедущие части электроустановокподлежат заземлению путем использования нулевых защитных проводников.

12.Присоединение проводников уравнивания потенциалов к рубопроводам коммуникаций, к строительным конструкциям и другим частям неэлектрических систем, должны выполнятся организациями, производящими монтаж или установку этих систем под наблюдением представителей электромонтажной организации. При необходимости выполнение этих работ должно быть отражено в актах на скрытые работы.

13.В целях повышения эффективности мер электробезопасности в проекте предусмотрено устройство защитного отключения УЗО в розеточной сети.

14. В целях повышения энергоэффективности в проекте применены следующие решения:
– освещение выполнено светодиодными светильниками.

ОСНОВНЫЕ ПОКАЗАТЕЛИ:

ПОТРЕБНАЯ МОЩНОСТЬ –4,77кВт
КОЛИЧЕСТВО СВЕТИЛЬНИКОВ – 2шт
КОЛИЧЕСТВО РОЗЕТОК – 1шт

НАСТОЯЩИЙ ПРОЕКТ СООТВЕТСТВУЕТ ТРЕБОВАНИЯМ НОРМАТИВНЫХ, ЭКОЛОГИЧЕСКИХ, САНИТАРНО-ГИГИЕНИЧЕСКИХ, ПРОТИВОПОЖАРНЫХ ДОКУМЕНТОВ И ДРУГИХ НОРМ, ДЕЙСТВУЮЩИХ НА ТЕРРИТОРИИ РЕСПУБЛИКИ КАЗАХСТАН И ОБЕСПЕЧИВАЕТ БЕЗОПАСНОСТЬ ПРОДУКЦИИ ДЛЯ ЖИЗНИ, ЗДОРОВЬЯ ЛЮДЕЙ, ИМУЩЕСТВА, ОХРАНУ ОКРУЖАЮЩЕЙ СРЕДЫ.

ГЛАВНЫЙ ИНЖЕНЕР ПРОЕКТА АЙМАШЕВ Н.

СОГЛАСОВАНО
ИНЖЕНЕР ВК РАДЕВИЛОВА
ИНЖЕНЕР ГП БАЛАШОВА

ИНВ. N° ПОДЛ. | ПОДП. И ДАТА | ВЗАМ. ИНВ. N°

ИЗМ.	КОЛ.УЧ.	ЛИСТ	N°ДОК.	ПОДП.	ДАТА
РАЗРАБ.		БАЙМАГАНБЕТОВ			01.19
ПРОВЕР.		АЙМАШЕВ			01.19
ГИП		АЙМАШЕВ			01.19
Н. КОНТР		АЙМАШЕВ			01.19

07-18-ЭОМ

СТРОИТЕЛЬСТВО ВОДОПРОВОДА С.ТИНАЛИ АКЖАИКСКОГО РАЙОНА ЗКО

ВНУТРЕНЕЕ ЭЛЕКТРОСНАБЖЕНИЕ И ЭЛЕКТРООСВЕЩЕНИЕ

СТАДИЯ	ЛИСТ	ЛИСТОВ
РП	1	4

ОБЩИЕ ДАННЫЕ

Сатті Сәулет

ФОРМАТ А3

ЗДАНИЕ НАСОСНОЙ СТАНЦИИ

ПЛАН НА ОТМ. 0.000

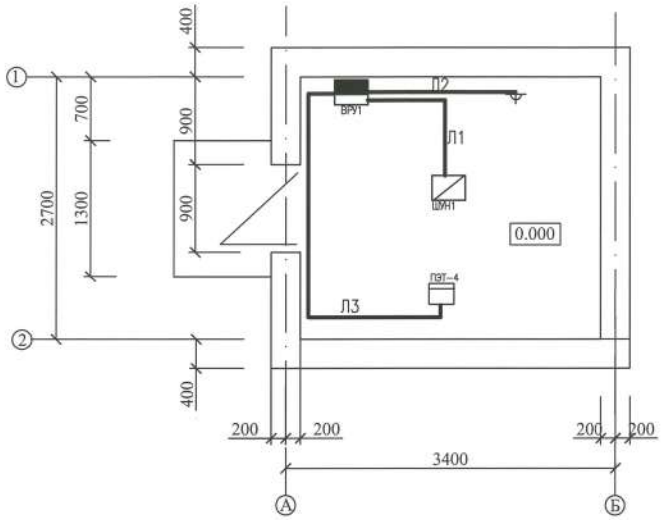

Взам. инв. N	Подпись и дата	Инв. N подл.

ИЗМ.	КОЛ.УЧ.	ЛИСТ	N°ДОК.	ПОДП.	ДАТА
РАЗРАБ.		БАЙМАГАНБЕТОВ			01.19
ПРОВЕР.		АЙМАШЕВ			01.19
ГИП		АЙМАШЕВ			01.19
Н. КОНТР		АЙМАШЕВ			01.19

07-18-ЭОМ

СТРОИТЕЛЬСТВО ВОДОПРОВОДА С.ТИНАЛИ АКЖАИКСКОГО РАЙОНА ЗКО

ВНУТРЕНЕЕ ЭЛЕКТРОСНАБЖЕНИЕ И ЭЛЕКТРООСВЕЩЕНИЕ

СТАДИЯ	ЛИСТ	ЛИСТОВ
РП	2	

ПЛАН СИЛОВЫХ И РОЗЕТОЧНЫХ ГРУПП

Сатті Саулет

ЗДАНИЕ НАСОСНОЙ СТАНЦИИ

ПЛАН НА ОТМ. 0.000

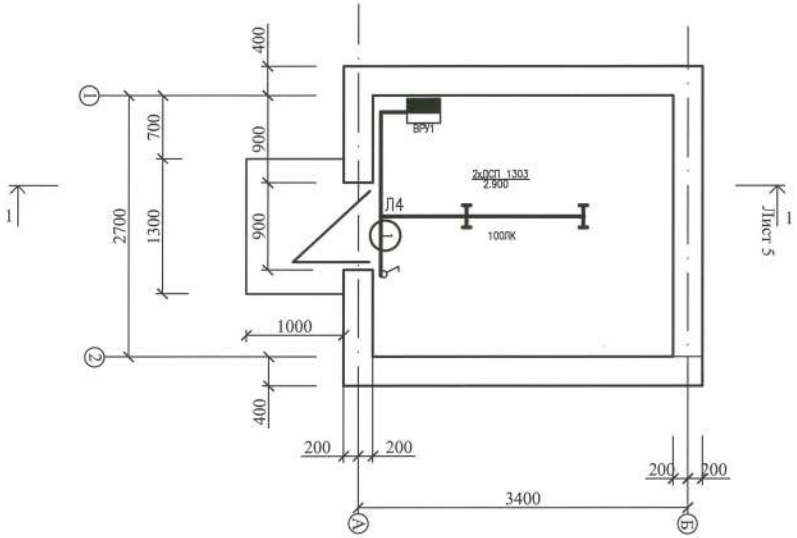

						07-18-ЭОМ		
						СТРОИТЕЛЬСТВО ВОДОПРОВОДА С.ТИНАЛИ АКЖАИКСКОГО РАЙОНА ЗКО		
ИЗМ.	КОЛ.УЧ.	ЛИСТ	N°ДОК.	ПОДП.	ДАТА			
РАЗРАБ.		БАЙМАГАНБЕТОВ			01.19	ВНУТРЕНЕЕ ЭЛЕКТРОСНАБЖЕНИЕ И ЭЛЕКТРООСВЕЩЕНИЕ	СТАДИЯ	ЛИСТ	ЛИСТОВ
ПРОВЕР.		АЙМАШЕВ			01.19		РП	3	
ГИП		АЙМАШЕВ			01.19				
Н. КОНТР		АЙМАШЕВ			01.19	ПЛАН ЭЛЕКТРООСВЕЩЕНИЯ	Сатті Саулет		

Взам. инв. N	Подпись и дата	Инв. N подл.

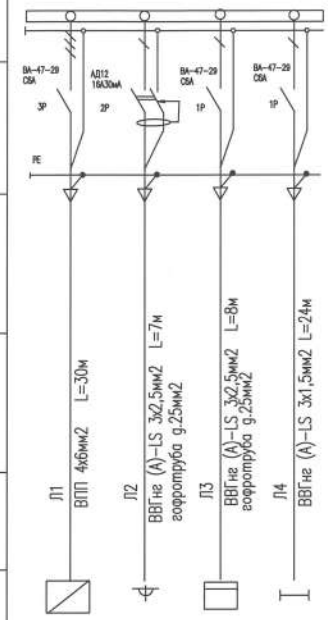

Шинопровод	Тип, напряжение Сечение, (шинопровод) Расчетный ток, А Установл.мощность кВт				
Аппарат отходящей линии	Тип Iн, А Расцепитель или плавкая вставка, А				
Марка и сечение проводника	Маркировка, длина участка сети, м				
Пусковой аппарат	Тип Iн, А Расцепитель автомата уставка, А Нагревательный элемент теплового реле Т-тепловой, уставка, А				
Марка и сечение проводника	Маркировка, длина участка сети, м				
Электроприемник	Условное обозначение на плане				
	Номер по плану	ШУН1		ПЭТ-4	
	Тип				
	Номинальная мощность Рн кВт	0,37	1,2	1,0	0,35
	Ток, А	0,9	5,45	4,55	1,54
	Наименование механизма по плану	Насос поверхностный ТМШ 4-0м25- С3 ЖЦ.0	Розетка	электрообогреватель ПЭТ-4	Рабочее освещение

07-18-ЭОМ

СТРОИТЕЛЬСТВО ВОДОПРОВОДА С.ТИНАЛИ АКЖАИКСКОГО РАЙОНА ЗКО

ИЗМ.	КОЛ.УЧ.	ЛИСТ	N ДОК.	ПОДП.	ДАТА
РАЗРАБ.		БАЙМАГАНБЕТОВ			01.19
ПРОВЕР.		АЙМАШЕВ			01.19
ГИП		АЙМАШЕВ			01.19
Н. КОНТР		АЙМАШЕВ			01.19

ВНУТРЕНЕЕ ЭЛЕКТРОСНАБЖЕНИЕ И ЭЛЕКТРООСВЕЩЕНИЕ

СТАДИЯ	ЛИСТ	ЛИСТОВ
РП	4	

ПРИНЦИПИАЛЬНАЯ СХЕМА ВРУ

Сатті Саулет

Взам. инв. N

Подпись и дата

Инв. N подп.

ПОЗИЦИЯ	НАИМЕНОВАНИЕ И ТЕХНИЧЕСКАЯ ХАРАКТЕРИСТИКА	ТИП, МАРКА, ОБОЗНАЧЕНИЕ ДОКУМЕНТА, ОПРОСНОГО ЛИСТА	КОД ОБОРУДОВАНИЯ, ИЗДЕЛИЯ, МАТЕРИАЛА	ЗАВОД-ИЗГОТОВИТЕЛЬ	ЕДИНИЦА ИЗМЕРЕНИЯ	КОЛИ-ЧЕСТВО	МАССА ЕДИНИЦЫ КГ	ПРИМЕЧАНИЯ
1	2	3	4	5	6	7	8	9
1	ВВОДНО-РАСПРЕДЕЛИТЕЛЬНОЕ УСТРОЙСТВО	ЩР-1			КОМПЛ	1		согласно принципиальной схемы лист 4
1.1	ЩИТОК РАСПРЕДЕЛИТЕЛЬНЫЙ НИЗКОВОЛЬТНЫЙ 5-ТИ ГРУППОВОЙ	ЩРн-1-10			ШТ	1		
1.2	ВЫКЛЮЧАТЕЛЬ АВТОМАТИЧЕСКИЙ ТРЕХФАЗНЫЙ	ВА-47-29-3С 20А			ШТ	1		
1.3	ВЫКЛЮЧАТЕЛЬ АВТОМАТИЧЕСКИЙ	ВА-47-29-3С 6А			ШТ	1		
1.4	ВЫКЛЮЧАТЕЛЬ ДИФФЕРЕНЦИАЛЬНЫЙ	АД12 16А30мА			ШТ	1		
1.5	ВЫКЛЮЧАТЕЛЬ АВТОМАТИЧЕСКИЙ	ВА-47-29-1С 6А			ШТ	2		
1.6	DIN РЕЙКА				ШТ	1		
2	КОВЕКТОР ЭЛЕКТРИЧЕСКИЙ 220В	ПЭТ-4			ШТ	1		
	КАБЕЛЬНАЯ ПРОДУКЦИЯ							
3	КАБЕЛЬ СИЛОВОЙ С МЕДНЫМИ ЖИЛАМИ С ПВХ ИЗОЛЯЦИЕЙ, В ПВХ							
3.1	ОБОЛОЧКЕ, НАПРЯЖЕНИЕМ 0,66В СЕЧЕНИЕМ 3х2,5мм2	ВВГнг (А)-LS ГОСТ16442-80			КМ	0,015		
3.2	СЕЧЕНИЕМ 3х1,5мм2	ВВГнг (А)-LS ГОСТ16442-80			КМ	0,024		
4	КАБЕЛЬ СВОДОПОГРУЖНОЙ С МЕДНЫМИ ЖИЛАМИ С ПОЭТИЛЕН. ИЗОЛЯЦИЕЙ							
	, НАПРЯЖЕНИЕМ 0,66В СЕЧЕНИЕМ 4х6мм2	ВПП 4х6мм2			КМ	0,03		
5	СТАЛЬ КРУГЛАЯ. ДИАМ.16ММ2, L=3,0М	Д.16			ШТ	3		
6	СТАЛЬ ПОЛОСОВАЯ, 40Х4ММ	40Х4			М	15		
	ОСВЕТИТЕЛЬНОЕ ОБОРУДОВАНИЕ							
7	СВЕТИЛЬНИК ПОТОЛОЧНЫЙ СВЕТОДИОДНЫЙ 220В, 50ГЦ, IP65 46ВТ	ДСП 1303			ШТ	4		
	ЭЛЕКТРОУСТАНОВОЧНЫЕ МАТЕРИАЛЫ				ШТ	52		
8	ВЫКЛЮЧАТЕЛЬ 1-НО КЛАВИШНЫЙ	С-1-76-10/220			ШТ	1		
9	РОЗЕТКА ШТЕПСЕЛЬНАЯ ОДНОМЕСТНАЯ, С 3-ИМ ЗАЗЕМЛЯЮЩИМ КОНТАКТОМ	РШ-Ц-2-04-10-166/220			ШТ	1		
10	КОРОБКА УСТАНОВОЧНАЯ ДЛЯ ВЫКЛЮЧАТЕЛЕЙ И РОЗЕТОК				ШТ	2		
11	КОРОБКА ОТВЕТВИТЕЛЬНАЯ	У195			ШТ	1		

ВЗАМ. ИНВ. №

ПОДПИСЬ И ДАТА

ИНВ. № ПОДЛ.

ИЗМ.	КОЛ.УЧ.	ЛИСТ	N'ДОК.	ПОДП.	ДАТА
РАЗРАБ.		БАЙМАГАНБЕТОВ			01.19
ПРОВЕР.		АЙМАШЕВ			01.19
ГИП		АЙМАШЕВ			01.19
Н. КОНТР		АЙМАШЕВ			01.19

07-18-ЭОМ.СО

СТРОИТЕЛЬСТВО ВОДОПРОВОДА С.ТИНАЛИ АКЖАИКСКОГО РАЙОНА ЗКО

ВНУТРЕНЕЕ ЭЛЕКТРОСНАБЖЕНИЕ И ЭЛЕКТРООСВЕЩЕНИЕ

СТАДИЯ	ЛИСТ	ЛИСТОВ
РП	1	2

СПЕЦИФИКАЦИЯ ОБОРУДОВАНИЯ, ИЗДЕЛИЙ И МАТЕРИАЛОВ

Сатті Саулет

ФОРМАТ А3

ПОЗИЦИЯ	НАИМЕНОВАНИЕ И ТЕХНИЧЕСКАЯ ХАРАКТЕРИСТИКА	ТИП, МАРКА, ОБОЗНАЧЕНИЕ ДОКУМЕНТА, ОПРОСНОГО ЛИСТА	КОД ОБОРУДОВАНИЯ, ИЗДЕЛИЯ, МАТЕРИАЛА	ЗАВОД-ИЗГОТОВИТЕЛЬ	ЕДИНИЦА ИЗМЕРЕНИЯ	КОЛИ-ЧЕСТВО	МАССА ЕДИНИЦЫ КГ	ПРИМЕЧАНИЯ
1	2	3	4	5	6	7	8	9
	ПРОЧИЕ МАТЕРИАЛЫ							
12	ТРУБА ГИБКАЯ ГОФРИРОВАННАЯ ЛЕГКОГО ТИПА Ф25ММ	ТУ3464-001-1866958-99			М	15		

ИНВ. № ПОДЛ | ПОДПИСЬ И ДАТА | ВЗАМ. ИНВ. №