ТОО «Сәтті Сәулет»
Государственная лицензия 09-№0001699 от 01.06.2016г

СТРОИТЕЛЬСТВО ВОДОПРОВОДА С.ТИНАЛИ АКЖАИКСКОГО РАЙОНА ЗКО

РАБОЧИЙ ПРОЕКТ

07-18-РП

ТОМ 2.3

ПЛОЩАДКА НАПОРНО-РЕГУЛИРУЮЩИХ СООРУЖЕНИЙ

2018 г.

ТОО «Сәтті Сәулет»
Государственная лицензия 09-№0001699 от 01.06.2016г

СТРОИТЕЛЬСТВО ВОДОПРОВОДА С.ТИНАЛИ АКЖАИКСКОГО РАЙОНА ЗКО

РАБОЧИЙ ПРОЕКТ

07-18-РП

ТОМ 2.3

ПЛОЩАДКА НАПОРНО-РЕГУЛИРУЮЩИХ СООРУЖЕНИЙ

Директор **Беккалиев С.Р.**

ГИП **Аймашев Н.**

2018 г.

СОСТАВ ПРОЕКТА

НОМЕР ТОМА	ОБОЗНАЧЕНИЕ	НАИМЕНОВАНИЕ	ПРИМЕЧАНИЕ
ТОМ2.3	07-18-РП	СТРОИТЕЛЬСТВО ВОДОПРОВОДА С.ТИНАЛИ	НВК
		АКЖАИКСКОГО РАЙОНА ЗКО	Площадка напорно-
			регулирующих сооружений

ИЗМ.	КОЛ.УЧ.	ЛИСТ	N ДОК.	ПОДП.	ДАТА
ГИП		АЙМАШЕВ			06.18

РЕКОНСТРУКЦИЯ ВОДОПРОВОДА С.МЕРЕКЕ И С.КАЛМАК МЕРЕКЕНСКОГО СЕЛЬСКОГО ОКРУГА ТАСКАЛИНСКОГО РАЙОНА ЗКО

СТАДИЯ	ЛИСТ	ЛИСТОВ
РП		

СӘТТІ СӘУЛЕТ

ВЕДОМОСТЬ РАБОЧИХ ЧЕРТЕЖЕЙ ОСНОВНОГО КОМПЛЕКТА

ЛИСТ	НАИМЕНОВАНИЕ	ПРИМЕЧАНИЕ
1	ОБЩИЕ ДАННЫЕ (НАЧАЛО)	НВК
2	ОБЩИЕ ДАННЫЕ (ПРОДОЛЖЕНИЕ)	НВК
3	ПЛАН ПЛОЩАДКИ С СЕТЯМИ ПД, ОТ, В1, СП, ПР, К3. М1:500	НВК
4	ПЛАН ПЛОЩАДКИ С СЕТЯМИ ПД, ОТ, В1, СП, ПР, К3. М1:250	НВК
5	ПРОФИЛЬ СЕТЕЙ В9, ПД, ОТ, ПР	НВК
6	ПРОФИЛЬ СЕТЕЙ ПР, СП, К3	НВК
7	ПРОФИЛЬ СЕТЕЙ В1	НВК
8	СПЕЦИФИКАЦИЯ СБОРНЫХ Ж/Б ЭЛЕМЕНТОВ КОЛОДЦЕВ	НВК
9	СХЕМА, РАЗРЕЗ ПО ДВУХКАМЕРНОМУ КРУГЛОМУ СЕПТИКУ. СПЕЦИФИКАЦИЯ	НВК
10	ПЛАН ФУНДАМЕНТА ПОД ДВУ1–20	АС

ВЕДОМОСТЬ ССЫЛОЧНЫХ И ПРИЛАГАЕМЫХ ДОКУМЕНТОВ

ОБОЗНАЧЕНИЕ	НАИМЕНОВАНИЕ	ПРИМЕЧАНИЕ
	ССЫЛОЧНЫЕ ДОКУМЕНТЫ	
901–09–11.84	ВОДОПРОВОДНЫЕ КОЛОДЦЫ	
Серия 4.900–10 в.1 раз.3	АЛЬБОМ ОБОРУДОВАНИЯ, ФАСОННЫХ ЧАСТЕЙ И	
	АРМАТУРЫ ДЛЯ СЕТЕЙ СООРУЖЕНИЙ ВОДОПРОВОДА	
Серия 3.900–3 в.7	СБОРНЫЕ ЖЕЛЕЗОБЕТОННЫЕ КОНСТРУКЦИИ	
	ЕМКОСТНЫХ СООРУЖЕНИЙ ДЛЯ ВОДОСНАБЖЕНИЯ И КАНАЛИЗАЦИИ	
	ПРИЛАГАЕМЫЕ ДОКУМЕНТЫ	
07–18–НВК.СО	СПЕЦИФИКАЦИЯ ОБОРУДОВАНИЯ	3 ЛИСТА
ТП РК 15–100ВБ–2009	ВОДОНАПОРНЫЕ БАШНИ ЕМКОСТЬЮ 15,25,50 М3.	
	УСТАНОВКА "ДВУ1–20"	см. ком.предлжение, ТОО"ВодЭкоФильтр" 415/Т от 15.11.2018
ТП РК 100 РВ–2,3–2013	РЕЗЕРВУАР ДЛЯ ВОДЫ ПРЯМОУГОЛЬНЫЙ МОНОЛИТНЫЙ ЕМК. 100м3	

СОГЛАСОВАНО
ИНЖЕНЕР ЭО Баймагамбетов
ИНЖЕНЕР АС Елекбаева

ВЗАМ. ИНВ. N°
ПОДП. И ДАТА
ИНВ. N° ПОДЛ.

ПРОЕКТ РАЗРАБОТАН В СООТВЕТСТВИИ С ДЕЙСТВУЮЩИМИ НОРМАМИ, ПРАВИЛАМИ, ИНСТРУКЦИЯМИ И ГОСУДАРСТВЕННЫМИ СТАНДАРТАМИ, ВКЛЮЧАЯ ТРЕБОВАНИЯ ПОЖАРО–ВЗРЫВОБЕЗОПАСНОСТИ, И ОБЕСПЕЧИВАЕТ БЕЗОПАСНУЮ ЭКСПЛУАТАЦИЮ ЗДАНИЙ ПРИ СОБЛЮДЕНИИ ПРЕДУСМОТРЕННЫХ ПРОЕКТОМ МЕРОПРИЯТИЙ.

ГЛАВНЫЙ ИНЖЕНЕР ПРОЕКТА АЙМАШЕВ.

ПЕРЕЧЕНЬ АКТОВ НА СКРЫТЫЕ РАБОТЫ

N° п/п	НАИМЕНОВАНИЕ	ПРИМЕЧАНИЕ
1	АКТ ПРОВЕДЕНИЯ ИСПЫТАНИЯ НАПОРНОГО ТРУБОПРОВОДА	
	НА ПРОЧНОСТЬ	
2	АКТ ПРОВЕДЕНИЯ ПРИЕМОЧНОГО ГИДРАВЛИЧЕСКОГО ИСПЫТАНИЯ	
	БЕЗНАПОРНОГО ТРУБОПРОВОДА НА ГЕРМЕТИЧНОСТЬ	
3	АКТ ПРОВЕДЕНИЯ ПРОМЫВКИ И ДЕЗИНФЕКЦИИ ТРУБОПРОВОДОВ	
	ХОЗПИТЬЕВОГО НАЗНАЧЕНИЯ	
4	АКТ НА УСТРОЙСТВО ПЕСЧАНОЙ ПОДГОТОВКИ	
5	АКТ НА УСТРОЙСТВО ЕСТЕСТВЕННОГО ОСНОВАНИЯ ПОД	
	ТРУБОПРОВОДЫ	
6	АКТ ОБРАТНОЙ ЗАСЫПКИ ТРАНШЕИ В МЕСТАХ ПЕРЕСЕЧЕНИЙ С	
	ДОРОГАМИ И ТРОТУАРАМИ	

ВЕДОМОСТЬ ОСНОВНЫХ КОМПЛЕКТОВ РАБОЧИХ ЧЕРТЕЖЕЙ

ОБОЗНАЧЕНИЯ	НАИМЕНОВАНИЕ	ПРИМЕЧАНИЕ
ГП	ГЕНЕРАЛЬНЫЙ ПЛАН	
НВК	НАРУЖНЫЕ СЕТИ ВОДОСНАБЖЕНИЯ И КАНАЛИЗАЦИИ	
ЭС	ЭЛЕКТРОСНАБЖЕНИЕ	
АС	АРХИТЕКТУРНО–СТРОИТЕЛЬНАЯ ЧАСТЬ	

ОСНОВНЫЕ ПОКАЗАТЕЛИ ПО СИСТЕМЕ ВОДОСНАБЖЕНИЯ

НАИМЕНОВАНИЕ СИСТЕМЫ	РАСЧЕТНЫЙ РАСХОД ВОДЫ			ПРИМЕЧАНИЕ
	м 3/сут	м 3/ч	л/с	
ВОДОПРОВОД	31.57	2.53	0.7	
НАРУЖНОЕ ПОЖАРОТУШЕНИЕ			5.0	

ИЗМ.	КОЛ.УЧ.	ЛИСТ	N°ДОК.	ПОДП.	ДАТА
РАЗРАБ.		РАДЗЕВИЛОВА			10.18
Н. КОНТР.		АЙМАШЕВ			10.18
ГИП		АЙМАШЕВ			10.18
ПРОВЕР.		АЙМАШЕВ			10.18

07–18–НВК

СТРОИТЕЛЬСТВО ВОДОПРОВОДА С.ТИНАЛИ АКЖАИКСКОГО РАЙОНА ЗКО

НАРУЖНЫЕ СЕТИ ВОДОСНАБЖЕНИЯ. ПЛОЩАДКА НАПОРНО–РЕГУЛИРУЮЩИХ СООРУЖЕНИЙ

СТАДИЯ	ЛИСТ	ЛИСТОВ
РП	1	18

ОБЩИЕ ДАННЫЕ (НАЧАЛО)

Сәтті Сәулет

ОБЩИЕ ДАННЫЕ

Рабочий проект разработан на основании задания на проектирование и на основании материалов инженерных изысканий.

Водоснабжение.

Водоснабжение поселка осуществляется от проектируемой скважины. Вода по трубопроводу подается на площадку напорно-регулирующих сооружений.
На площадке напорно-регулирующих сооружений, предусмотрены резервуары на 100м3-2шт, ПНС и проектируемая водонапорная башня емкостью 25 м3 и высотой 15м. Объем водонапорной башни расчитан на хоз*-питьевой и пожарный расходы.
Для очистки воды предусмотрена установка"ДВУ1-20" которая распологается в мобильном здании.

При помощи насоса (1-раб., 1-рез.), производительностью 2,53 м3/час напор 16,16 метров, вода из накопительного резервуара Заказчика подаетсяв водонапорную башню. Управление работой насосов осуществляется при помощи щитовой станции, входящего в состав основного оборудования установки «ДВУ1-20».

Для предотвращения проскока крупных частиц перед насосами устанавливается сетчатый фильтр рейтингом 200 мкм. Для пожарных нужд предусмотрен насос (1-раб., 1-рез.), производительностью 20,52 м3/час напор 20,57 метров. Затем вода проходит через установку ультрафиолетового обеззараживания воды для обеспечение биологической безопасности. В установках серии «УОВ» используются УФ – лампы низкого давления, заполненные смесью паров ртути и инертных газов, область излучения 205-315 нм, т.е. озона не образуют. Срок службы не менее 12000 часов. Установка серии «УОВ» обеспечивает дозу УФ-облучения воды не менее 16 мДж/см2. Контроль интенсивности бактерицидного излучения производится с помощью селективного фотодатчика, встроенного в корпус установки УОВ. Бактерицидные лампы помещены в защитные кварцевые колбы, и все электрические контакты изолированы специальным водостойким герметиком. Блоки обеззараживания изготовлены из пищевой нержавеющей стали. Пульт электропитания и управления (ПЭУ) обеспечивает контроль за работой УФ-ламп в установке УОВ, показывает её наработку, а также формируют световую, звуковую индикацию интенсивности ультрафиолетового излучения. В установке УОВ применяется механическая чистка бактерицидных элементов.

На случай аварийных протечек в составе оборудования предусмотрен дренажный насос, производительностью 15 м3/час, напор 15 м.

Очищенная вода, прошедшая установку «ДВУ1-20» поступает в водонапорную башню и может быть использована для питьевых целей.

Очищенная вода подается в водонапорную башню.

Водонапорная башня оборудуется подводящим, отводящим, переливным и спускным трубопроводами.

Прокладка сетей принята из полиэтиленовых труб ПЭ100 SDR17 90, 110 "питьевая" и "техническая" по ГОСТ 18599-2001.

Соединение пластмассовых труб рекомендуется производить контактной стыковой сваркой.

Соединение пластмассовх труб со стальными фасонными частями, а также с фланцевой арматурой осуществлять в колодцах с помощью фланцев.

Водопроводные колодцы, приняты из сборных ж/б элементов диам. 1500мм и 2000мм по Т.ПР. 901-09-11.84.

Предусмотреть уплотнение грунта под основание сетей и сооружений.

Железобетонные изделия выполнять из бетона марки F150 W8 и изолировать горячей битумной мастикой в 2 слоя по холодной грунтовке.

Предусмотреть антикоррозийную защиту стальных конструкций.

Производство работ по укладке сетей водопровода вести согласно СН РК 4.01-03-2013, СП РК 4.01-103-2013.

После окончания монтажных работ необходимо промыть трубопровода до полного осветления и произвести испытание трубопровода на Рисп = 1,25 Рраб.

При производстве работ с применением труб типа ПЭ, выполнить прокладку изолированной проволоки с выводом в смотровые колодцы.

УСЛОВИЯ СТРОИТЕЛЬСТВА

Климатический подрайон строительства – IIIВ.
Территория строительства расположена в климатической зоне IIIА – сухих степей.
Климат территории является резко континентальным, с холодной ясной погодой зимой и жарким засушливым летом, с резкими годовыми и суточными колебаниями температур.
Дорожно-климатическая зона IV.
Глубина сезонного промерзания грунтов в данном регионе составляет для: – суглинков и глин 1,63 м; – песков мелких и пылеватых 1,98 м; – песков средних и крупных 2,12 м.
Нормативное значение ветрового давления W0 38 кг/м2.
По геолого-генетическим признакам в пределах участка работ до глубины 6,0 м по литологическим и физико-механическим свойствам выделено 2 комплекса пород в пределах которых выделено 6 инженерно-геологических элементов (ИГЭ).
Грунты обладают просадочными свойствами первого типа.
Коррозионная агрессивность грунтов по отношению к углеродистой и низколегированной стали-низкая.
На момент изысканий (декабрь 2018 г.) грунтовые воды вскрыты на глубине 4,0 м.
Сейсмичность территории равна до 6 баллам.

УСЛОВНЫЕ ОБОЗНАЧЕНИЯ

ОБОЗНАЧЕНИЕ	НАИМЕНОВАНИЕ
В9	ПРОЕКТИРУЕМЫЙ ВОДОПРОВОД ПОДЗЕМНОЙ ВОДЫ
ПД	ПОДВОДЯЩИЙ ТРУБОПРОВОД
ОТ	ОТВОДЯЩИЙ ТРУБОПРОВОД
СП	СПУСКНОЙ ТРУБОПРОВОД
ПР	ПЕРЕЛИВНОЙ ТРУБОПРОВОД
В1	ПРОЕКТИРУЕМЫЙ ВОДОПРОВОД ХОЗЯЙСТВЕННО-ПИТЬЕВОЙ ВОДЫ
КЗ	ПРОЕКТИРУЕМАЯ КАНАЛИЗАЦИЯ
	ДЕРЕВЬЯ РЯДОВОЙ ПОСАДКИ
	КУСТАРНИК СВОБОДНО-РАСТУЩИЙ РЯДОВОЙ ПОСАДКИ
	ПОСЕВ ТРАВ
А	АСФАЛЬТОБЕТОННОЕ ПОКРЫТИЕ

ВЗАМ. ИНВ. N°

ПОДП. И ДАТА

ИНВ. N° ПОДЛ.

ИЗМ.	КОЛ.УЧ.	ЛИСТ	N°ДОК.	ПОДП.	ДАТА
РАЗРАБ.		РАДЗЕВИЛОВА			10.18
Н. КОНТР.		АЙМАШЕВ			10.18
ГИП		АЙМАШЕВ			10.18
ПРОВЕР.		АЙМАШЕВ			10.18

07-18-НВК

СТРОИТЕЛЬСТВО ВОДОПРОВОДА С.ТИНАЛИ АКЖАИКСКОГО РАЙОНА ЗКО

НАРУЖНЫЕ СЕТИ ВОДОСНАБЖЕНИЯ. ПЛОЩАДКА НАПОРНО-РЕГУЛИРУЮЩИХ СООРУЖЕНИЙ

СТАДИЯ	ЛИСТ	ЛИСТОВ
РП	2	

ОБЩИЕ ДАННЫЕ (ПРОДОЛЖЕНИЕ)

Сәтті Сәулет

ФОРМАТ А3

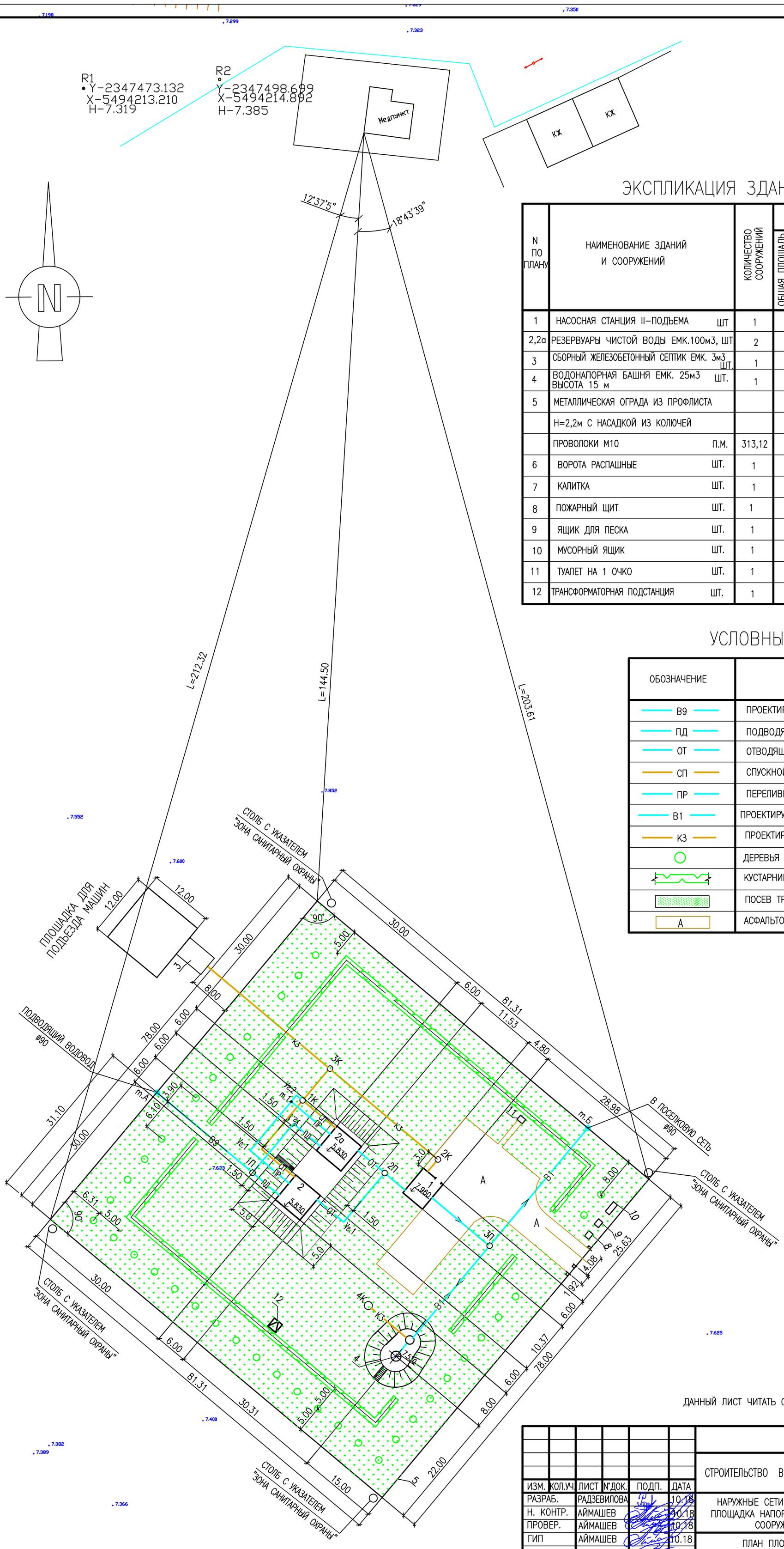

ЭКСПЛИКАЦИЯ ЗДАНИЙ И СООРУЖЕНИЙ

N ПО ПЛАНУ	НАИМЕНОВАНИЕ ЗДАНИЙ И СООРУЖЕНИЙ	КОЛИЧЕСТВО СООРУЖЕНИЙ	НАИМЕНОВАНИЕ ПОКАЗАТЕЛЕЙ: ОБЩАЯ ПЛОЩАДЬ УЧАСТКА,М2	ПЛОЩАДЬ ЗАС-ТРОЙКИ, М2	ПЛОЩАДЬ ПРОЕЗД. И ПОКРЫТИЙ, М2	ПЛОЩАДЬ ОЗЕ-ЛЕНЕНИЯ, М2	КОЭФФИЦИЕНТ ОЗЕЛЕНЕНИЯ	КОЭФФИЦИЕНТ ЗАСТРОЙКИ	ПРИМЕЧАНИЕ
1	НАСОСНАЯ СТАНЦИЯ II-ПОДЪЕМА ШТ	1							ПРОЕКТ.
2,2а	РЕЗЕРВУАРЫ ЧИСТОЙ ВОДЫ ЕМК.100м3, ШТ	2							ПРОЕКТ. ТП РК 100 РВ-2.3-2013
3	СБОРНЫЙ ЖЕЛЕЗОБЕТОННЫЙ СЕПТИК ЕМК. 3м3 ШТ.	1							ПРОЕКТ.
4	ВОДОНАПОРНАЯ БАШНЯ ЕМК. 25м3 ВЫСОТА 15 м ШТ.	1							ПРОЕКТ. ТП РК 15-100ВБ-2009
5	МЕТАЛЛИЧЕСКАЯ ОГРАДА ИЗ ПРОФЛИСТА								ПРОЕКТ.
	Н=2,2м С НАСАДКОЙ ИЗ КОЛЮЧЕЙ								
	ПРОВОЛОКИ М10 П.М.	313,12							
6	ВОРОТА РАСПАШНЫЕ ШТ.	1							ПРОЕКТ.
7	КАЛИТКА ШТ.	1							ПРОЕКТ.
8	ПОЖАРНЫЙ ЩИТ ШТ.	1							ТП 704-2-11
9	ЯЩИК ДЛЯ ПЕСКА ШТ.	1							ТП 704-2-11
10	МУСОРНЫЙ ЯЩИК ШТ.	1							ТП 704-2-11
11	ТУАЛЕТ НА 1 ОЧКО ШТ.	1							ПРОЕКТ.
12	ТРАНСФОРМАТОРНАЯ ПОДСТАНЦИЯ ШТ.	1							ПРОЕКТ.

УСЛОВНЫЕ ОБОЗНАЧЕНИЯ

ОБОЗНАЧЕНИЕ	НАИМЕНОВАНИЕ
В9	ПРОЕКТИРУЕМЫЙ ВОДОПРОВОД ПОДЗЕМНОЙ ВОДЫ
ПД	ПОДВОДЯЩИЙ ТРУБОПРОВОД
ОТ	ОТВОДЯЩИЙ ТРУБОПРОВОД
СП	СПУСКНОЙ ТРУБОПРОВОД
ПР	ПЕРЕЛИВНОЙ ТРУБОПРОВОД
В1	ПРОЕКТИРУЕМЫЙ ВОДОПРОВОД ХОЗЯЙСТВЕННО-ПИТЬЕВОЙ ВОДЫ
КЗ	ПРОЕКТИРУЕМАЯ КАНАЛИЗАЦИЯ
	ДЕРЕВЬЯ РЯДОВОЙ ПОСАДКИ
	КУСТАРНИК СВОБОДНО-РАСТУЩИЙ РЯДОВОЙ ПОСАДКИ
	ПОСЕВ ТРАВ
А	АСФАЛЬТОБЕТОННОЕ ПОКРЫТИЕ

ДАННЫЙ ЛИСТ ЧИТАТЬ СОВМЕСТНО С ЛИСТОМ ГП-5.

ИЗМ.	КОЛ.УЧ	ЛИСТ	N°ДОК.	ПОДП.	ДАТА
РАЗРАБ.		РАДЗЕВИЛОВА			10.18
Н. КОНТР.		АЙМАШЕВ			10.18
ПРОВЕР.		АЙМАШЕВ			10.18
ГИП		АЙМАШЕВ			10.18

07-18-НВК

СТРОИТЕЛЬСТВО ВОДОПРОВОДА С.ТИНАЛИ АКЖАИКСКОГО РАЙОНА ЗКО

НАРУЖНЫЕ СЕТИ ВОДОСНАБЖЕНИЯ. ПЛОЩАДКА НАПОРНО-РЕГУЛИРУЮЩИХ СООРУЖЕНИЙ

СТАДИЯ	ЛИСТ	ЛИСТОВ
РП	3	

ПЛАН ПЛОЩАДКИ С СЕТЯМИ ПД, ОТ, В1, СП, ПР, КЗ. М1:500

Сәтті Сәулет

ВЗАМ. ИНВ. N° | ПОДП. И ДАТА | ИНВ. N° ПОДЛ.

ФОРМАТ А2

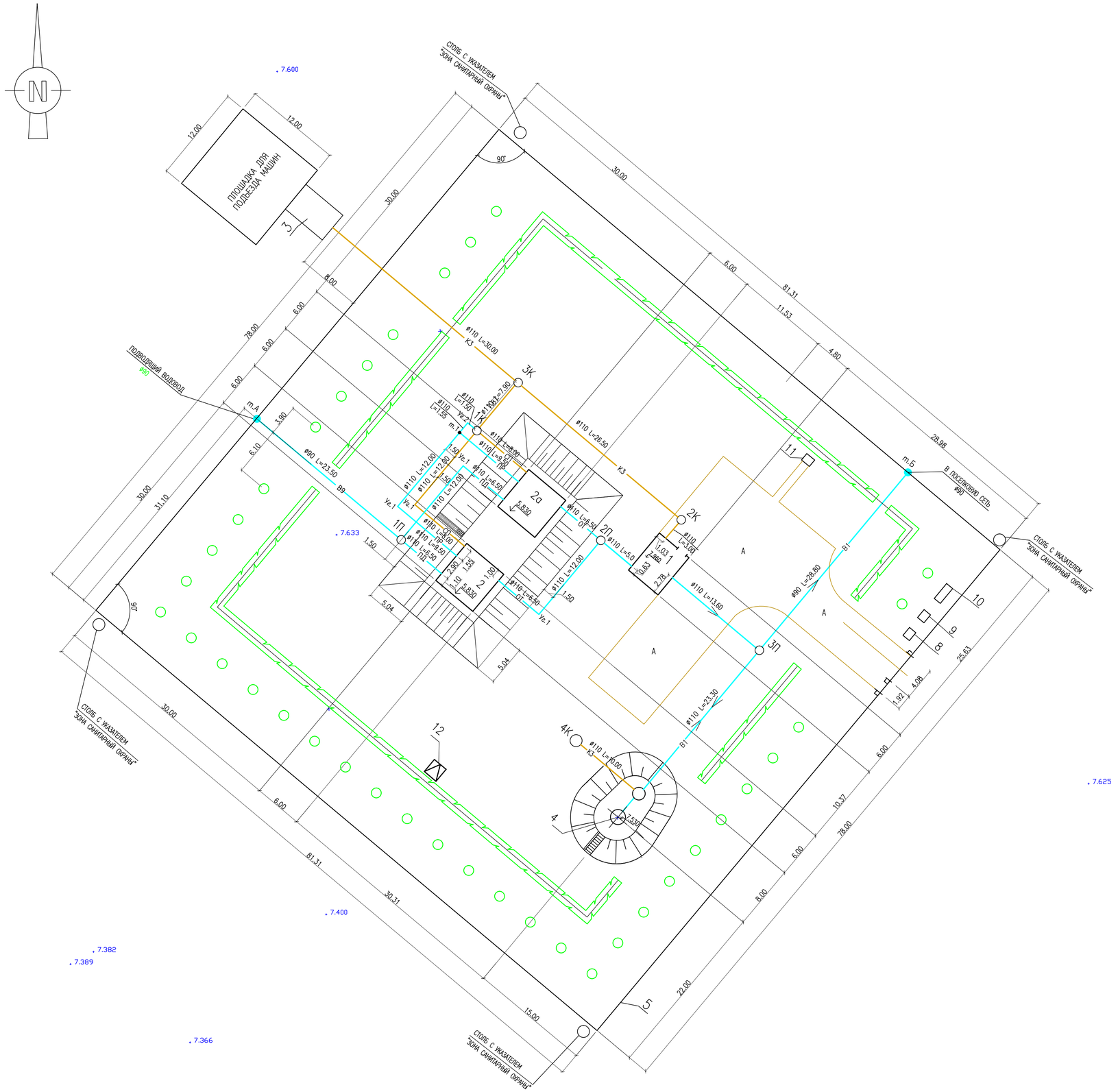

ЭКСПЛИКАЦИЯ ЗДАНИЙ И СООРУЖЕНИЙ

N ПО ПЛАНУ	НАИМЕНОВАНИЕ ЗДАНИЙ И СООРУЖЕНИЙ	КОЛИЧЕСТВО СООРУЖЕНИЙ	НАИМЕНОВАНИЕ ПОКАЗАТЕЛЕЙ: ОБЩАЯ ПЛОЩАДЬ УЧАСТКА,М2	ПЛОЩАДЬ ЗАСТРОЙКИ, М2	ПЛОЩАДЬ ПРОЕКЦИИ ПОДЗЕМНЫХ ЧАСТЕЙ, М2	ПЛОЩАДЬ ОЗЕЛЕНЕНИЯ, М2	КОЭФФИЦИЕНТ ОЗЕЛЕНЕНИЯ	КОЭФФИЦИЕНТ ЗАСТРОЙКИ	ПРИМЕЧАНИЕ
1	НАСОСНАЯ СТАНЦИЯ II–ПОДЬЕМА ШТ	1							ПРОЕКТ.
2,2а	РЕЗЕРВУАРЫ ЧИСТОЙ ВОДЫ ЕМК.100м3, ШТ	2							ПРОЕКТ. ТП РК 100 РВ–2.3–2013
3	СБОРНЫЙ ЖЕЛЕЗОБЕТОННЫЙ СЕПТИК ЕМК. 3м3 ШТ.	1							ПРОЕКТ.
4	ВОДОНАПОРНАЯ БАШНЯ ЕМК. 25м3 ВЫСОТА 15 м ШТ.	1							ПРОЕКТ. ТП РК 15–100ВБ–2009
5	МЕТАЛЛИЧЕСКАЯ ОГРАДА ИЗ ПРОФЛИСТА								ПРОЕКТ.
	Н=2,0м С НАСАДКОЙ ИЗ КОЛЮЧЕЙ								
	ПРОВОЛОКИ М10 П.М.	313,12							
6	ВОРОТА РАСПАШНЫЕ ШТ.	1							ПРОЕКТ.
7	КАЛИТКА ШТ.	1							ПРОЕКТ.
8	ПОЖАРНЫЙ ЩИТ ШТ.	1							ТП 704–2–65.93
9	ЯЩИК ДЛЯ ПЕСКА ШТ.	1							ТП 704–2–65.93
10	МУСОРНЫЙ ЯЩИК ШТ.	1							ТП 704–2–65.93
11	ТУАЛЕТ НА 1 ОЧКО ШТ.	1							ПРОЕКТ.
12	ТРАНСФОРМАТОРНАЯ ПОДСТАНЦИЯ ШТ.	1							ПРОЕКТ.

УСЛОВНЫЕ ОБОЗНАЧЕНИЯ

ОБОЗНАЧЕНИЕ	НАИМЕНОВАНИЕ
В9	ПРОЕКТИРУЕМЫЙ ВОДОПРОВОД ПОДЗЕМНОЙ ВОДЫ
ПД	ПОДВОДЯЩИЙ ТРУБОПРОВОД
ОТ	ОТВОДЯЩИЙ ТРУБОПРОВОД
СП	СПУСКНОЙ ТРУБОПРОВОД
ПР	ПЕРЕЛИВНОЙ ТРУБОПРОВОД
В1	ВОДОПРОВОД ХОЗЯЙСТВЕННО–ПИТЬЕВОЙ ВОДЫ
К3	ПРОЕКТИРУЕМАЯ КАНАЛИЗАЦИЯ
	ДЕРЕВЬЯ РЯДОВОЙ ПОСАДКИ
	КУСТАРНИК СВОБОДНО–РАСТУЩИЙ РЯДОВОЙ ПОСАДКИ
А	АСФАЛЬТОБЕТОННОЕ ПОКРЫТИЕ

ДАННЫЙ ЛИСТ ЧИТАТЬ СОВМЕСТНО С ЛИСТОМ ГП–5.

ИЗМ.	КОЛ.УЧ.	ЛИСТ	N ДОК.	ПОДП.	ДАТА
РАЗРАБ.		РАДЗЕВИЛОВА			10.18
Н. КОНТР.		АЙМАШЕВ			10.18
ПРОВЕР.		АЙМАШЕВ			10.18
ГИП		АЙМАШЕВ			10.18

07–18–НВК

СТРОИТЕЛЬСТВО ВОДОПРОВОДА С.ТИНАЛИ АЮКАИКСКОГО РАЙОНА ЗКО

НАРУЖНЫЕ СЕТИ ВОДОСНАБЖЕНИЯ. ПЛОЩАДКА НАПОРНО–РЕГУЛИРУЮЩИХ СООРУЖЕНИЙ

СТАДИЯ	ЛИСТ	ЛИСТОВ
РП	4	

ПЛАН ПЛОЩАДКИ С СЕТЯМИ ПД, ОТ, В1, СП, ПР, К3. М1:250

Сатті Саулет

ФОРМАТ А1

ИНВ. N° ПОДЛ. | ПОДП. И ДАТА | ВЗАМ. ИНВ. N°

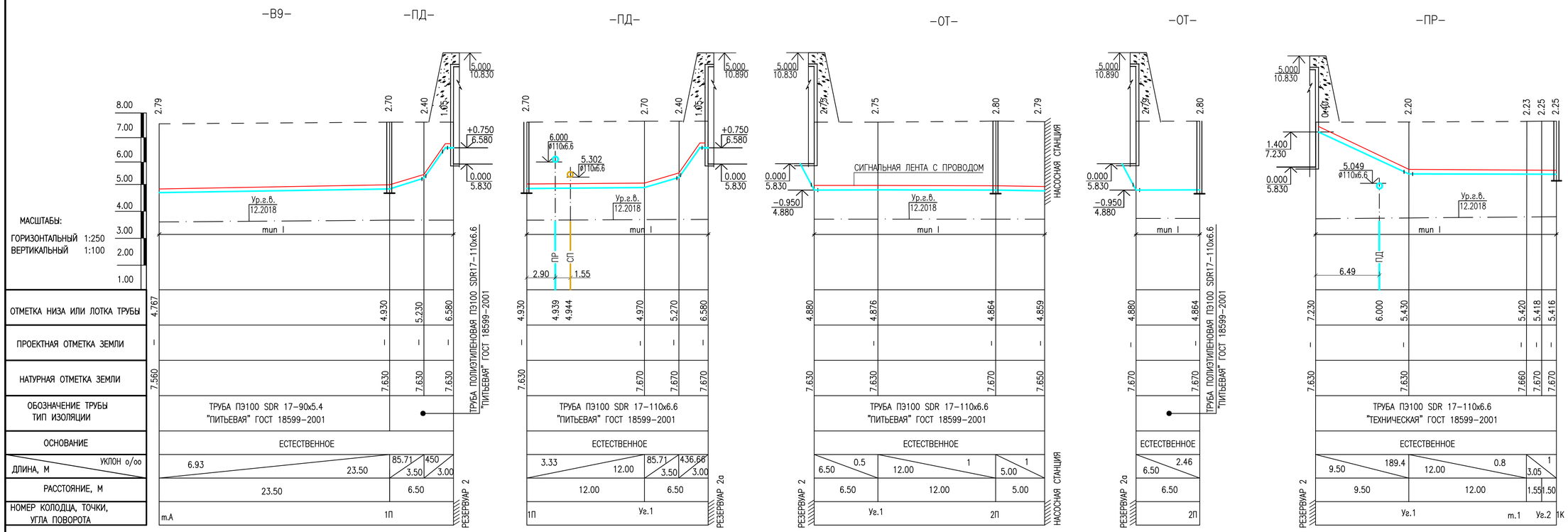

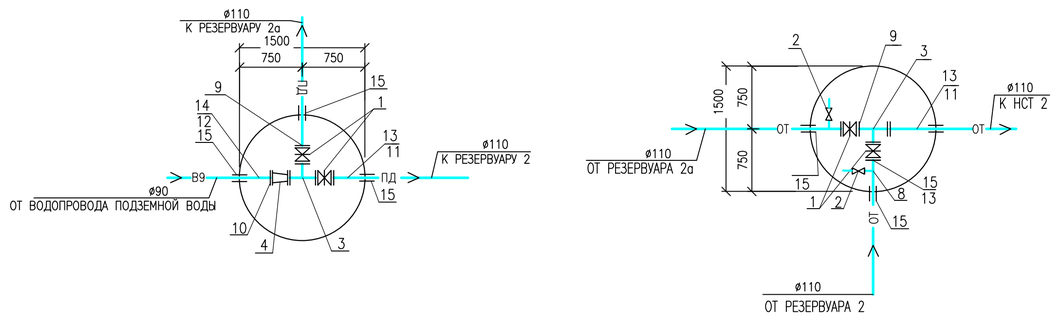

Сечение траншеи при H>1.5м

Тип I

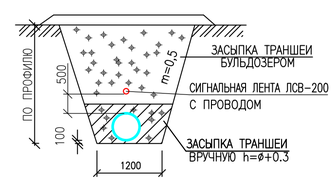

ПРИМЕЧАНИЕ.

1. ПОВЕРХНОСТЬ ЗЕМЛИ ВОКРУГ ЛЮКОВ КОЛОДЦЕВ НА 0.30 М ШИРЕ ПАЗУХ ДОЛЖНА БЫТЬ СПЛАНИРОВАНА С УКЛОНОМ 0.03 ОТ КОЛОДЦА.
2. ПРОИЗВЕСТИ ОБСЫПКУ ОГОЛОВКОВ КОЛОДЦЕВ ЩЕБЕНОЧНОЙ СМЕСЬЮ(ДИАМЕТР ЩЕБНЯ 20-40 ММ).
3. ВСЕ ЖЕЛЕЗОБЕТОННЫЕ ИЗДЕЛИЯ ПОКРЫВАЮТСЯ ГОРЯЧЕЙ БИТУМНОЙ МАСТИКОЙ В 2 РАЗА.
4. ПРОИЗВЕСТИ ТРАМБОВАНИЕ ДНА ТРАНШЕИ НА ГЛУБИНУ 0.30,ДНО КОТЛОВАНА ПОД КОЛОДЦЫ НА ГЛУБИНУ 1.00 М.

ИЗМ.	КОЛ.УЧ	ЛИСТ	N ДОК.	ПОДП.	ДАТА
РАЗРАБ.		РАДЗЕВИЛОВА			10.18
Н. КОНТР.		АЙМАШЕВ			10.18
ПРОВЕР.		АЙМАШЕВ			10.18
ГИП		АЙМАШЕВ			10.18

07-18-НВК

СТРОИТЕЛЬСТВО ВОДОПРОВОДА С.ТИНАЛИ АКЖАИКСКОГО РАЙОНА ЗКО

НАРУЖНЫЕ СЕТИ ВОДОСНАБЖЕНИЯ. ПЛОЩАДКА НАПОРНО-РЕГУЛИРУЮЩИХ СООРУЖЕНИЙ

СТАДИЯ	ЛИСТ	ЛИСТОВ
РП	5	

ПРОФИЛЬ СЕТЕЙ В9, ПД, ОТ, ПР

Satti Saulet

ВЗАМ. ИНВ. N | ПОДП. И ДАТА | ИНВ. N ПОДЛ.

ФОРМАТ А2

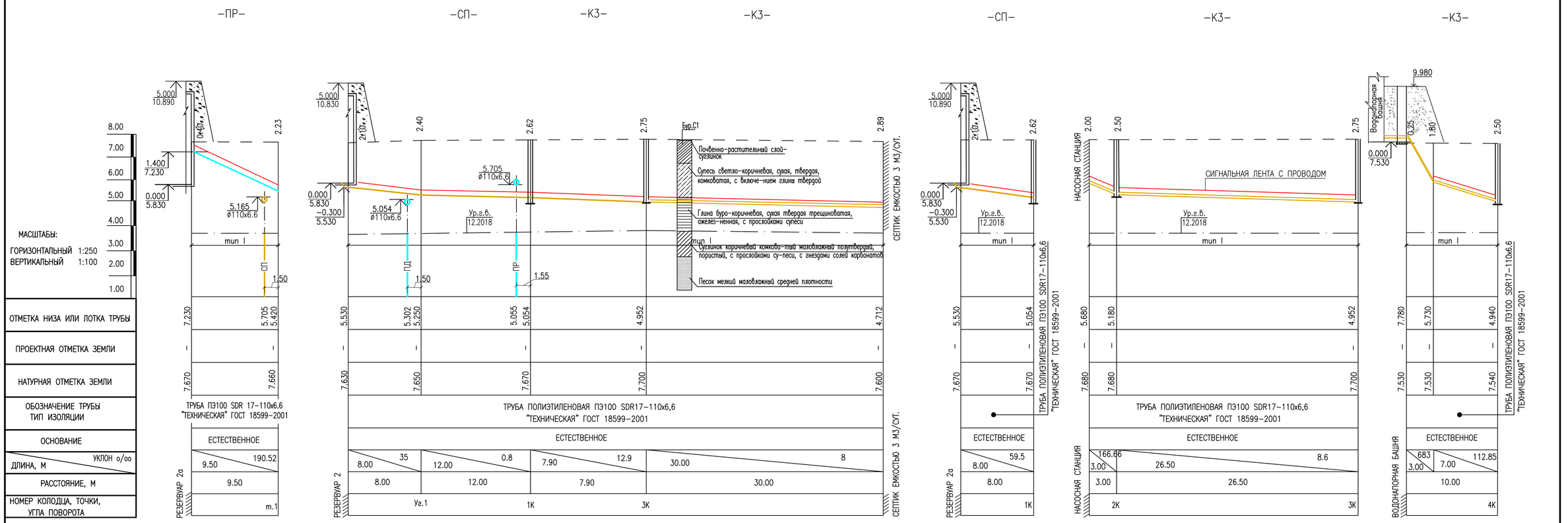

1К

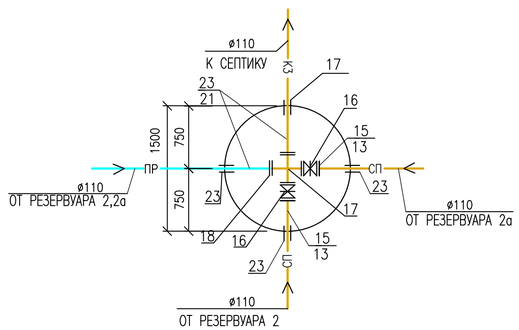

Сечение траншеи при H>1.5м
Тип I

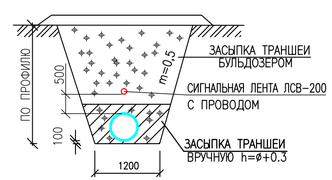

ПРИМЕЧАНИЕ.

1. ПОВЕРХНОСТЬ ЗЕМЛИ ВОКРУГ ЛЮКОВ КОЛОДЦЕВ НА 0.30 М ШИРЕ ПАЗУХ ДОЛЖНА БЫТЬ СПЛАНИРОВАНА С УКЛОНОМ 0.03 ОТ КОЛОДЦА.
2. ПРОИЗВЕСТИ ОБСЫПКУ ОГОЛОВКОВ КОЛОДЦЕВ ЩЕБЕНОЧНОЙ СМЕСЬЮ(ДИАМЕТР ЩЕБНЯ 20-40 ММ).
3. ВСЕ ЖЕЛЕЗОБЕТОННЫЕ ИЗДЕЛИЯ ПОКРЫВАЮТСЯ ГОРЯЧЕЙ БИТУМНОЙ МАСТИКОЙ В 2 РАЗА.
4. ПРОИЗВЕСТИ ТРАМБОВАНИЕ ДНА ТРАНШЕИ НА ГЛУБИНУ 0.30, ДНО КОТЛОВАНА ПОД КОЛОДЦЫ НА ГЛУБИНУ 1.00 М.

ИЗМ.	КОЛ.УЧ	ЛИСТ	N ДОК.	ПОДП.	ДАТА
РАЗРАБ.		РАДЗЕВИЛОВА			10.18
Н. КОНТР.		АЙМАШЕВ			10.18
ПРОВЕР.		АЙМАШЕВ			10.18
ГИП		АЙМАШЕВ			10.18

07-18-НВК

СТРОИТЕЛЬСТВО ВОДОПРОВОДА С.ТИНАЛИ АКЖАИКСКОГО РАЙОНА ЗКО

НАРУЖНЫЕ СЕТИ ВОДОСНАБЖЕНИЯ. ПЛОЩАДКА НАПОРНО-РЕГУЛИРУЮЩИХ СООРУЖЕНИЙ

СТАДИЯ	ЛИСТ	ЛИСТОВ
РП	6	

ПРОФИЛЬ СЕТЕЙ ПР, СП, К3

Satti Saulet

ВЗАМ. ИНВ. N° | ПОДП. И ДАТА | ИНВ. N° ПОДЛ.

ФОРМАТ А2

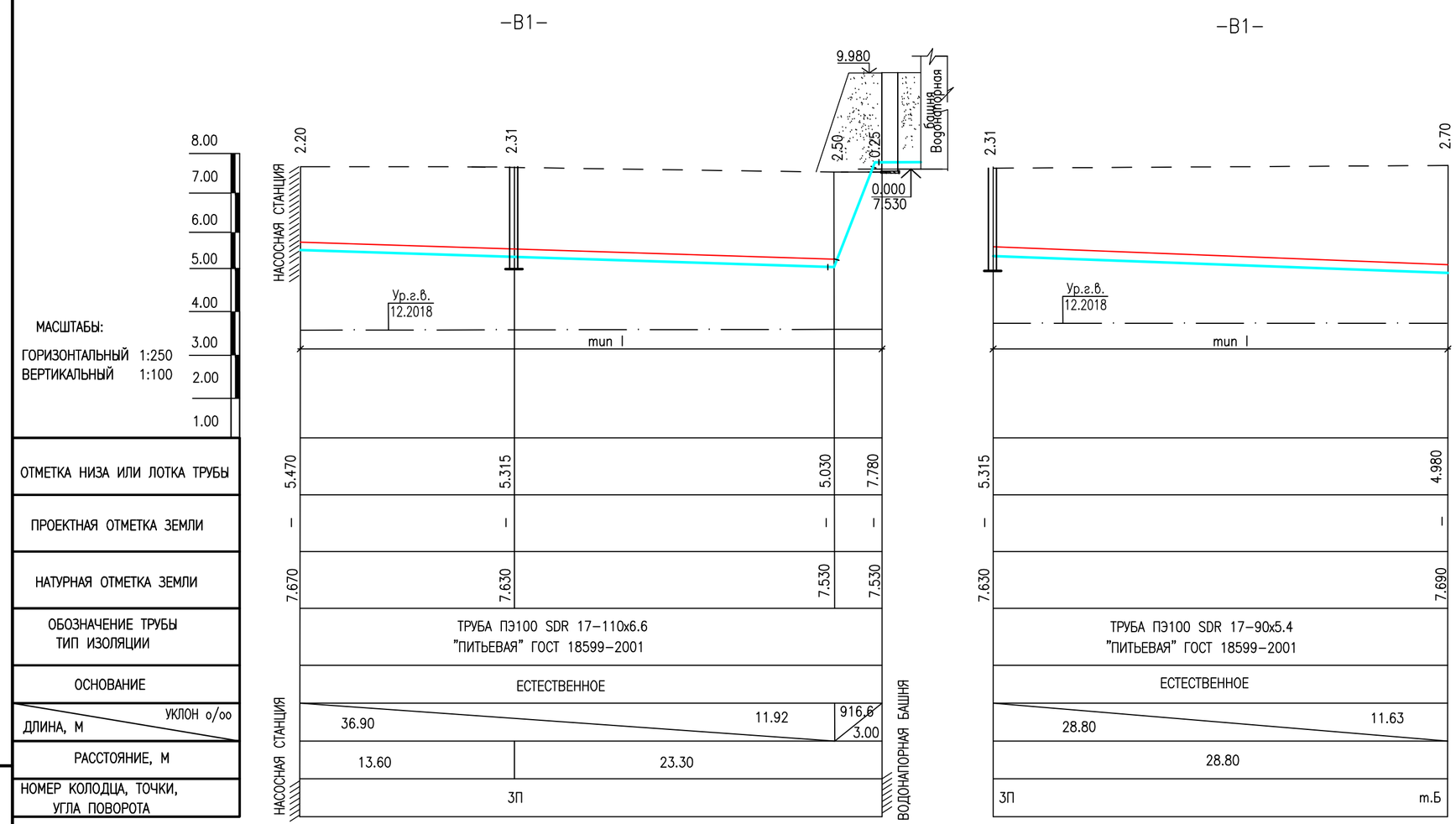

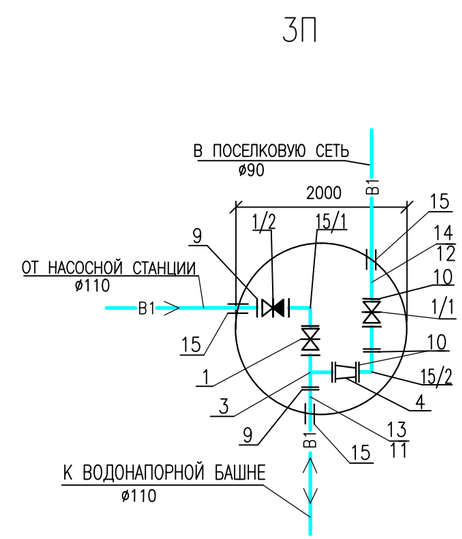

Сечение траншеи при H>1.5м
Тип I

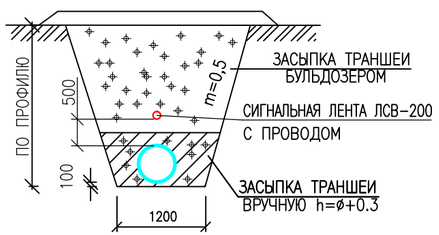

ИЗМ.	КОЛ.УЧ	ЛИСТ	N°ДОК.	ПОДП.	ДАТА
РАЗРАБ.		РАДЗЕВИЛОВА			10.18
Н. КОНТР.		АЙМАШЕВ			10.18
ПРОВЕР.		АЙМАШЕВ			10.18
ГИП		АЙМАШЕВ			10.18

07-18-НВК

СТРОИТЕЛЬСТВО ВОДОПРОВОДА С.ТИНАЛИ АКЖАИКСКОГО РАЙОНА ЗКО

НАРУЖНЫЕ СЕТИ ВОДОСНАБЖЕНИЯ. ПЛОЩАДКА НАПОРНО-РЕГУЛИРУЮЩИХ СООРУЖЕНИЙ

СТАДИЯ	ЛИСТ	ЛИСТОВ
РП	7	

ПРОФИЛЬ СЕТЕЙ В1

Сәтті Саулет

ВЗАМ. ИНВ. N° | ПОДП. И ДАТА | ИНВ. N° ПОДЛ.

ФОРМАТ А3

СПЕЦИФИКАЦИЯ СБОРНЫХ ЖЕЛЕЗОБЕТОННЫХ ЭЛЕМЕНТОВ ВОДОПРОВОДНЫХ КОЛОДЦЕВ

N колодца по плану	Марка колодца по грунтовым условиям	Диаметр трубопроводов мм		Глубина заложения до низа трубопр. по профилю $H_{пр}$ мм	N схемы узла	N строительно-монтажной схемы	Диаметр колодца $Д_к$	Высота от дна колодца до низа трубопроводов h, мм	Высота рабочей части $H_р$, мм	Полная глубина колодца $H_п$, мм	Высота горловины перекрытием $h_г$, мм	Объем бетона на упоры, $м^3$	Расход материалов																														
													Днище			Рабочая часть									Плита перекрытия								Горловина							
													Сборные железобетонные элементы серия 3.900 1–14 выпуск 1.																													
		$Д_у$	$d_у$										ПН–10	ПН–15	ПН–20	КС 10–6	КС 10–9	КС 10–9а	КС 15–6	КС 15–9	КС 15–9а	КС 20–6	КС 20–9	КС 20–9а	ПП–10–1	ПП–10–2	1ПП–15–1	1ПП–15–2	2ПП–15–1	2ПП–15–2	1ПП–20–1	1ПП–20–2	2ПП–20–1	2ПП–20–2	К06	П010	КС7.3	Кирпичная кладка, ряды	Тип люка	Стремянка	Гидроизоляция	Примечание
1	2	3	4	5	6	7	8	9	10	11	12	13	14	15	16	17	18	19	20	21	22	23	24	25	26	27	28	29	30	31	32	33	34	35	36	37	38	39	40	41	42	43
1П	В1	110	90	2700		СМ–7	1500	200	2400	3015	415	0,05		1					1	1	1						1								1			1	Л	С–3	2СЛОЯ БИТУМА	
2П	В1	110	110	2800		СМ–7	1500	200	2400	3015	415	0,05		1					1	1	1						1								1			1	Л	С–3	2СЛОЯ БИТУМА	
1К	В1	110	110	2620		СМ–7	1500	200	2400	3015	415	0,05		1					1	1	1						1								1			1	Л	С–3	2СЛОЯ БИТУМА	
3П	В1	110	90			СМ–7	2000	200	1800	2715	715	0,05			1								1	1							1				1		1	1	Л	С–2	2СЛОЯ БИТУМА	
Итого												0.2		3	1				3	3	3		1	1			3				1				4		1	4	4Л	3С–3 1С–2		

СПЕЦИФИКАЦИЯ СБОРНЫХ ЖЕЛЕЗОБЕТОННЫХ ЭЛЕМЕНТОВ К3

№ КОЛОДЦА ПО ПЛАНУ	МАРКА КОЛОДЦА ПО ГРУНТОВЫМ УСЛОВИЯМ	МАРКА КОЛОДЦА	ПОЛНАЯ ГЛУБИНА КОЛОДЦА ПО ПРОФ.,Нмм	ДИАМЕТР КОЛОДЦА Дк ,мм	ГЛУБИНА ЛОТКА Нл , мм	ВЫСОТА РАБОЧЕЙ ЧАСТИ , Нр мм	ВЫСОТА ГОРЛОВИНЫ Нг ,мм	РАСХОД МАТЕРИАЛОВ																						
								ДНИЩЕ			РАБОЧАЯ ЧАСТЬ				ПЛИТА ПЕРЕКРЫТИЯ						ГОРЛОВИНА						
								ОБЪЕМ БЕТОНА НА ЛОТОК, $м^3$	СБОРНЫЕ ЖЕЛЕЗОБЕТОННЫЕ ЭЛЕМЕНТЫ СЕРИЯ 3.900.1–14 ВЫПУСК 1																			
									ПН–10	ПН–15	КС 10–6	КС 10–9	КС 15–6	КС 15–9	КС 20–9	ПП1–10–1	ПП1–10–2	ПП1–15–1	ПП1–15–2	ПП3–15–1	ПП3–15–2	КО–6	ПО–10	КС–7–3	КИРПИЧНАЯ КЛАДКА,РЯДЫ	ТИП ЛЮКА	СТРЕМЯНКА	ГИДРОИЗОЛЯЦИЯ
1	2	3	4	5	6	7	8	9	10	11	12	13	14	15	16	17	18	19	20	21	22	23	24	25	26	27	28	29
2К	I	КСП–5	2500	1000	200	1800	515	0.36	1			2				1						1			3	Л	С1–04	2СЛОЯ БИТУМА
3К	I	КСУ1–6	2750	1000	300	2100	320	0.45	1		2	1				1						1				Л	С1–04	2СЛОЯ БИТУМА
4К	I	КСЛ–5	2500	1000	200	1800	515	0.36	1			2				1						1			3	Л	С1–04	2СЛОЯ БИТУМА
Итого								1.17	3		2	5				3						3			6	3Л	3С1–04	

ИНВ. N° ПОДЛ. | ПОДП. И ДАТА | ВЗАМ. ИНВ. N°

ИЗМ.	КОЛ.УЧ.	ЛИСТ	N°ДОК.	ПОДП.	ДАТА
РАЗРАБ.		РАДЗЕВИЛОВА			10.18
ПРОВЕР.		АЙМАШЕВ			10.18
ГИП		АЙМАШЕВ			10.18
Н. КОНТР.		АЙМАШЕВ			10.18

07–18–НВК

СТРОИТЕЛЬСТВО ВОДОПРОВОДА С.ТИНАЛИ АКЖАИКСКОГО РАЙОНА ЗКО

НАРУЖНЫЕ СЕТИ ВОДОСНАБЖЕНИЯ. ПЛОЩАДКА НАПОРНО–РЕГУЛИРУЮЩИХ СООРУЖЕНИЙ

СТАДИЯ	ЛИСТ	ЛИСТОВ
РП	8	

СПЕЦИФИКАЦИЯ СБОРНЫХ Ж/Б ЭЛЕМЕНТОВ КОЛОДЦЕВ

Сәтті Сәулет

СХЕМА 2

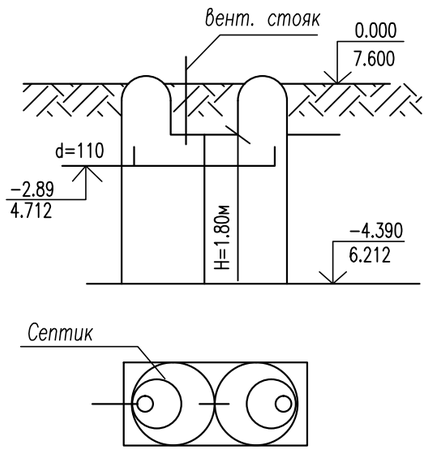

РАЗРЕЗ ПО КРУГЛОМУ СЕПТИКУ

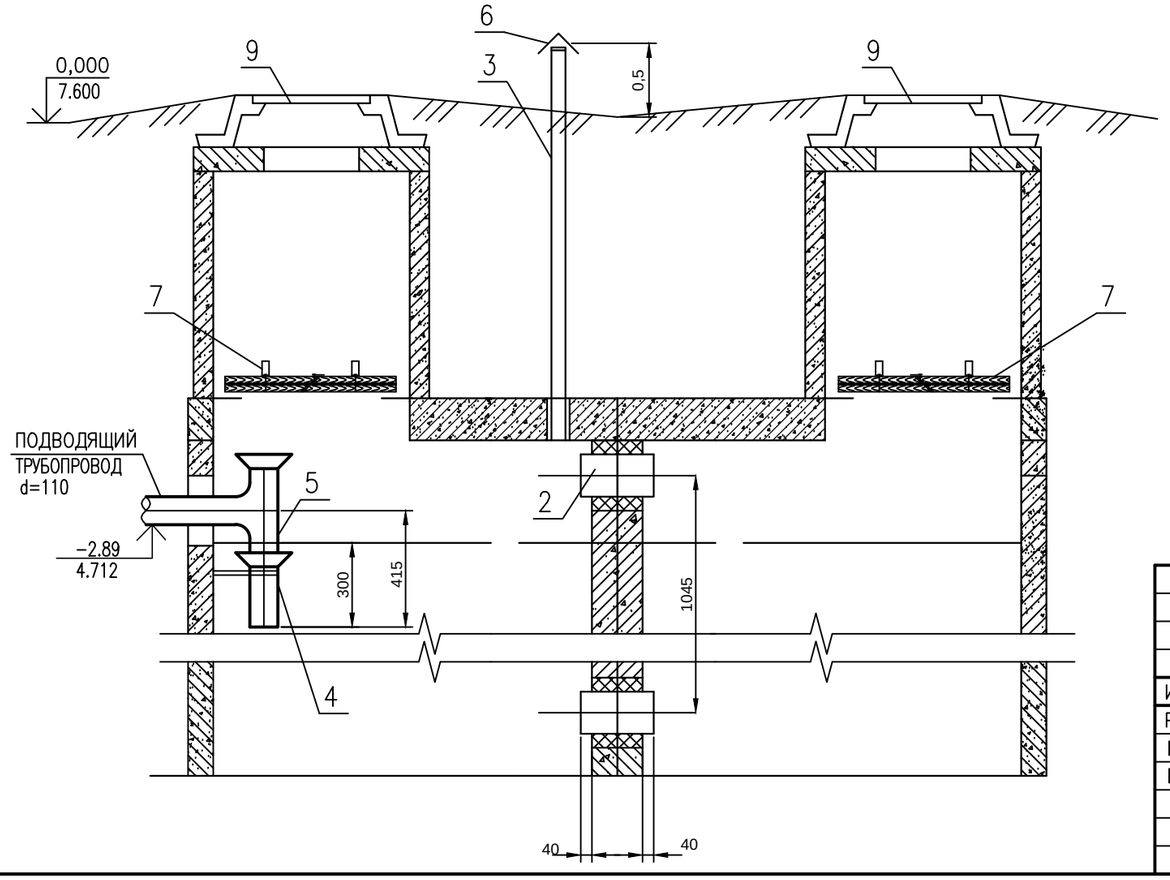

ТАБЛИЦА РАЗМЕРОВ

ПРОИЗВО-ДИТЕЛЬ-НОСТЬ м3/сут,	КОЛ-ВО ОБСЛУЖ. НАСЕЛ. чел.	ТРЕБУ-ЕМАЯ ЕМКОСТЬ м3	ПОЛЕЗ-НАЯ ЕМКОСТЬ м3	ВРЕМЯ ПРЕБЫ-ВАНИЯ сут.	NN СХЕМА / МАРКА СЕПТИКА	ДИА-МЕТР КАМЕРЫ м	КОЛ-ВО КАМЕР шт.	ГЛУБИНА РАБОЧЕЙ ЧАСТИ м
3.0	20	9,0	9,6	3.2	2 / СКС-3	2.0	2	1,8

СПЕЦИФИКАЦИЯ

ПОЗ.	НАИМЕНОВАНИЕ	МАТЕРИАЛ СОРТАМЕНТ ГОСТ	РАЗМЕР ММ	ЕД. ИЗМЕР.	КОЛ – ВО	ВЕС ЕДИН., кг	ОБЩИЙ ВЕС кг
2	ТРУБА ПЛАСТМАССОВАЯ	ТУ 6-19-307-86	dy=110 L=600	П.М.	2	0.77	1.54
3	ТРУБА АСБЕСТОЦЕМЕНТНАЯ	ГОСТ 539-80*	dy=50 L=1050	П.М.	2	3,7	7,4
4	ТРУБА ПЛАСТМАССОВАЯ КАНАЛИЗАЦИОННАЯ ПВХ	ТУ 6-19-307-86	dy=110 L=300	П.М.	1	0.77	0.77
5	ТРОЙНИК ПЛАСТМАССОВЫЙ 180°90	ТУ 6-49-18-90	110x110	ШТ.	1	7.1	7.1
6	ФЛЮГАРКА	ЛИСТОВОЕ ЖЕЛЕЗО	dy=170	ШТ.	2	0,54	1,08
7	КРЫШКА ДЕРЕВЯННАЯ	ЛИСТОВОЕ ЖЕЛЕЗО	dy=700	ШТ.	2	–	–
8	КРЮЧКИ	ТИП 35кг	dy=160	ШТ.	1	0.31	0.31
9	ЛЮКИ ЛЕГКИЕ "Л"	ГОСТ 3634-99	dy=100	ШТ.	2	69,0	69.0

1. ЗА ОТМЕТКУ 0,000 ПРИНЯТА ПЛАНИРОВОЧНАЯ ОТМЕТКА ЗЕМЛИ.

ВЗАМ. ИНВ. N°

ПОДП. И ДАТА

ИНВ. N° ПОДЛ.

ИЗМ.	КОЛ.УЧ.	ЛИСТ	N°ДОК.	ПОДП.	ДАТА
РАЗРАБ.		РАДЗЕВИЛОВА			10.18
ПРОВЕР.		АЙМАШЕВ			10.18
ГИП		АЙМАШЕВ			10.18

07-18-НВК

СТРОИТЕЛЬСТВО ВОДОПРОВОДА С.ТИНАЛИ АКЖАИКСКОГО РАЙОНА ЗКО

СЕПТИК И ВСПОМОГАТЕЛЬНЫЕ СООРУЖЕ-НИЯ ПРОИЗВОДИТЕЛЬНОСТЬЮ 3.0М3/СУТ

СТАДИЯ	ЛИСТ	ЛИСТОВ
РП	9	

СХЕМА, РАЗРЕЗ ПО ДВУХКАМЕРНОМУ КРУГЛОМУ СЕПТИКУ. СПЕЦИФИКАЦИЯ

Сәтті Сәулет

ФОРМАТ А3

ПЛАН ФУНДАМЕНТА ПОД ДВУ1-20

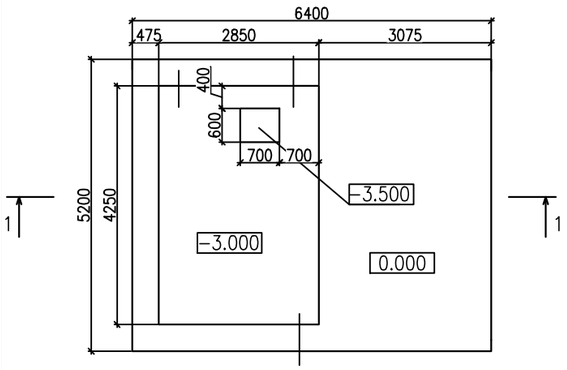

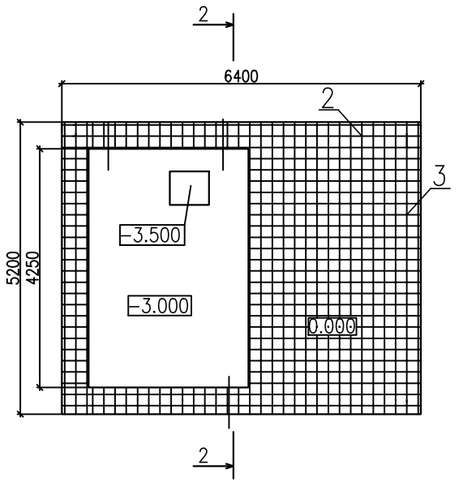

РАЗРЕЗ 1-1

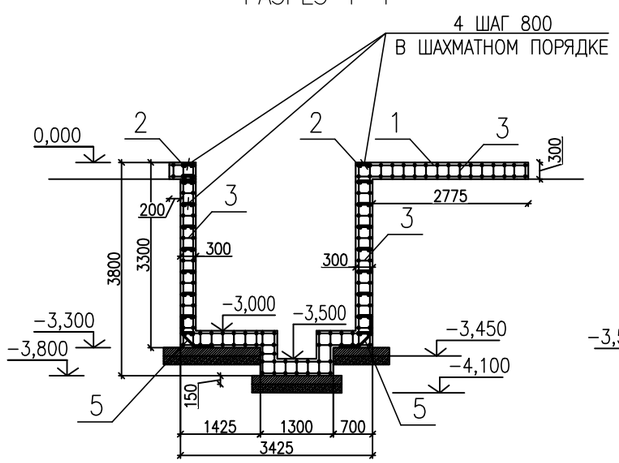

РАЗРЕЗ 2-2

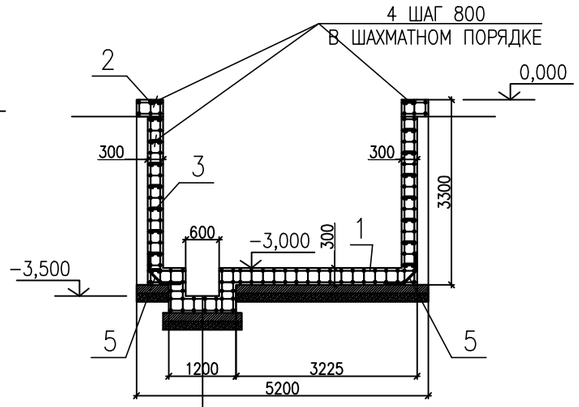

БЕТОН В20 F100 W4-400ММ
ПОДГОТОВКА ИЗ БЕТОНА В15 -150мм
ЩЕБЕНЬ -100 мм
УПЛОТНЕННЫЙ ГРУНТ

СПЕЦИФИКАЦИЯ ЭЛЕМЕНТОВ ФУНДАМЕНТА

	Обозначение	Наименование	Кол.	Масса ед., кг	Примечание
		Фундамент под ДВУ1-20	1		
1	ø12AIII СТ РК 2591-2014	Арматура L=4800 шаг 200	34	4,61	350,36
2	ø12AIII СТ РК 2591-2014	Арматура L=6000 шаг 300	50	8,347	283,79
3	ø8AI СТ РК 2591-2014	Арматура L=250 шаг 600	264	0.098	25,87
4	ø6AI СТ РК 2591-2014	Арматура L=390 шаг 800	140	0,094	13,16
5	ø10 AIII СТ РК 2591-2104	Арматура L=1000 шаг 200	70	0,617	43,19
	ГОСТ 8267-93	ЩЕБЕНЬ	2,34		м3
	ГОСТ 26633-2012	Подготовка из Бетона В15 F100 W4	3,5		м3
	ГОСТ 26633-2012	Бетон В20 F100 W4	12,75		м3

ВЕДОМОСТЬ ДЕТАЛЕЙ

Поз.	Эскиз
4	10 25 25 10 220
5	325 325 350

ПРИМЕЧАНИЯ

1. МЕСТО РАСПОЛОЖЕНИЕ ЗДАНИЯ ДВУ1-20 СМОТРЕТЬ В РАЗДЕЛЕ 07-18-НВК лист 2,3 .
2. ВСЕ МЕТАЛЛИЧЕСКИЕ ЭЛЕМЕНТЫ ПОКРЫТЬ ЭМАЛЬЮ ПФ 170 ПО ГОСТ 926-82 ЗА 2 РАЗА ПО ГРУНТОВКЕ ГФ-021 ПО ГОСТ 25129-82*.
3. ВСЕ БЕТОННЫЕ И ЖЕЛЕЗОБЕТОННЫЕ КОНСТРУКЦИИ НИЖЕ ОТМ. 0.000 ВЫПОЛНЯТЬ ИЗ БЕТОНА НА СУЛЬФАТОСТОЙКОМ ПОРТЛАНДЦЕМЕНТЕ МАРКИ W4. ВСЕ БЕТОННЫЕ ПОВЕРХНОСТИ СОПРИКАСАЮЩИЕСЯ С ГРУНТОМ ОБМАЗАТЬ ГОРЯЧИМ БИТУМОМ ЗА 2 РАЗА.

ВЗАМ. ИНВ. N°

ПОДП. И ДАТА

ИНВ. N° ПОДЛ.

ИЗМ.	КОЛ.УЧ	ЛИСТ	N°ДОК	ПОДП.	ДАТА
РАЗРАБ.		АЙМАШЕВ			
Н. КОНТР.		ЕСКЕНДИРОВА			
ГИП		АЙМАШЕВ			
ПРОВЕР.		АЙМАШЕВ			

07-18-АС

СТРОИТЕЛЬСТВО ВОДОПРОВОДА С.ТИНАЛИ АКЖАИКСКОГО РАЙОНА ЗКО

НАРУЖНЫЕ СЕТИ ВОДОСНАБЖЕНИЯ. ПЛОЩАДКА НАПОРНО-РЕГУЛИРУЮЩИХ СООРУЖЕНИЙ

СТАДИЯ	ЛИСТ	ЛИСТОВ
РП	10	

ПЛАН ФУНДАМЕНТА ПОД ДВУ1-20
РАЗРЕЗ 1-1.РАЗРЕЗ 2-2 .

Сәтті Сәулет

ФОРМАТ А3

ПОЗИЦИЯ	НАИМЕНОВАНИЕ И ТЕХНИЧЕСКАЯ ХАРАКТЕРИСТИКА		ТИП, МАРКА, ОБОЗНАЧЕНИЕ ДОКУМЕНТА, ОПРОСНОГО ЛИСТА	КОД ОБОРУДОВА-НИЯ, ИЗДЕЛИЯ, МАТЕРИАЛА	ЗАВОД - ИЗГОТОВИТЕЛЬ	ЕДИНИЦА ИЗМЕРЕ-НИЯ	КОЛИ - ЧЕСТВО	МАССА ЕДИНИЦЫ кг	ПРИМЕЧАНИЯ
1	2		3	4	5	6	7	8	9
	ПЛОЩАДКА НАПОРНО-РЕГУЛИРУЮЩИХ СООРУЖЕНИЙ								
	-В1-, -В9-, -ПД-, -ОТ-								
	ТРУБА HDPE 100 SDR17-110x6.6 "ПИТЬЕВАЯ"		ГОСТ 18599-2001		УРАЛЬСКАЯ ТОРГОВО-ПРОМЫШЛЕННАЯ КОМПАНИЯ	М	96.5		
	ТРУБА HDPE 100 SDR17-90x5.4 "ПИТЬЕВАЯ"		ГОСТ 18599-2001			М	54.9		
	СИГНАЛЬНАЯ ЛЕНТА		ЛСВ			М	151.4		
1	ЗАДВИЖКА ФЛАНЦЕВАЯ PN16	ø100	30ч6бр			ШТ	5	39.3	
1/1		ø80	30ч6бр			ШТ	1	28.0	
1/2	КЛАПАН ОБРАТНЫЙ ПОВОРОТНЫЙ	ø100	AVK-KZ			ШТ	1	26.0	
2	КРАН ШАРОВОЙ ЛАТУННЫЙ	ø40	11Б27П1			ШТ	2	2.6	
3	ТРОЙНИК ФЛАНЦЕВЫЙ СТАЛЬНОЙ СВАРНОЙ	ø100x100	ГОСТ 17376-2001			ШТ	3	3.2	
4	ПЕРЕХОД К 108x4-89x3.5		ГОСТ 17378-2001			ШТ	2	1.0	
5	ОТВОД П/Э 110-90°		BORFIT			ШТ	3		
6	ОТВОД П/Э 110-45°		BORFIT			ШТ	8		
7	ОТВОД П/Э 90-45°		BORFIT			ШТ	2		
8	СЕДЛОВИДНОЕ ОТВЕТВЛЕНИЕ	ø110x 40	POELSAN			ШТ	2		
9	ФЛАНЕЦ 1-100-16 СТ.25		ГОСТ 12820-80*			ШТ	20		
10	ФЛАНЕЦ 1-80-16 СТ.25		ГОСТ 12820-80*			ШТ	8		
11	ФЛАНЕЦ С ПЭ ПОКРЫТИЕМ	øу 100	BORFIT			ШТ	7		
12	ФЛАНЕЦ С ПЭ ПОКРЫТИЕМ	øу 90	BORFIT			ШТ	2		
13	ВТУЛКА ПОД ФЛАНЕЦ ПНД	ø110	ТУ 6-49-14-89			ШТ	7		
14	ВТУЛКА ПОД ФЛАНЕЦ ПНД	ø90	ТУ 6-49-14-89			ШТ	2		
15	ФУТЛЯР ИЗ ТРУБЫ СТАЛЬНОЙ ЭЛ/СВАРНОЙ L=0.2м	ø219x5.0	ГОСТ 10704-91			ШТ	9	5.9	
15/1	ОТВОД 90° 108x4.0		ГОСТ 17375-2001			ШТ	1	2.5	
15/2	ОТВОД 90° 89x3.5		ГОСТ 17375-2001			ШТ	1	1.4	

ВЗАМ. ИНВ. N°

ПОДП. И ДАТА

ИНВ. N° ПОДЛ.

ИЗМ.	КОЛ.УЧ.	ЛИСТ	N°ДОК.	ПОДП.	ДАТА
РАЗРАБ.		РАДЗЕВИЛОВА			10.18
Н. КОНТР.		АЙМАШЕВ			10.18
ПРОВЕР.		АЙМАШЕВ			10.18
ГИП		АЙМАШЕВ			10.18

07-18-НВК.СО

СТРОИТЕЛЬСТВО ВОДОПРОВОДА С.ТИНАЛИ АКЖАИКСКОГО РАЙОНА ЗКО

НАРУЖНЫЕ СЕТИ ВОДОСНАБЖЕНИЯ. ПЛОЩАДКА НАПОРНО-РЕГУЛИРУЮЩИХ СООРУЖЕНИЙ

СТАДИЯ	ЛИСТ	ЛИСТОВ
РП	1	3

СПЕЦИФИКАЦИЯ ОБОРУДОВАНИЯ

Сәтті Сәулет

ФОРМАТ А3

ПОЗИЦИЯ	НАИМЕНОВАНИЕ И ТЕХНИЧЕСКАЯ ХАРАКТЕРИСТИКА	ТИП, МАРКА, ОБОЗНАЧЕНИЕ ДОКУМЕНТА, ОПРОСНОГО ЛИСТА	КОД ОБОРУДОВА-НИЯ, ИЗДЕЛИЯ, МАТЕРИАЛА	ЗАВОД - ИЗГОТОВИТЕЛЬ	ЕДИНИЦА ИЗМЕРЕ-НИЯ	КОЛИ - ЧЕСТВО	МАССА ЕДИНИЦЫ кг	ПРИМЕЧАНИЯ
1	2	3	4	5	6	7	8	9
	ПОДСТАВКА ПОД АРМАТУРУ				М3	0.4		
	УПОР БЕТОННЫЙ НА СЕТИ				М3	0.4		
	ИЗОЛЯЦИЯ УСИЛЕННАЯ БИТУМНАЯ СТАЛЬНЫХ ФАСОННЫХ ЧАСТЕЙ				КГ	1.2		
	КОЛОДЦЫ ВОДОПРОВОДНЫЕ ИЗ СБОРНОГО ЖЕЛЕЗО-	т.п 901-09-11.84						
	БЕТОНА НА СУЛЬФАТОСТОЙКОМ ЦЕМЕНТЕ Нр=1800 ø2000	выпуск II			ШТ	1		
	КОЛОДЦЫ ВОДОПРОВОДНЫЕ ИЗ СБОРНОГО ЖЕЛЕЗО-	т.п 901-09-11.84						
	БЕТОНА НА СУЛЬФАТОСТОЙКОМ ЦЕМЕНТЕ Нр=2400 ø1500	выпуск II			ШТ	2		
	ОТМОСТКА ВОКРУГ КОЛОДЦЕВ ИЗ БЕТОНА КЛ. В7.5 t=10см				м2	18.5		
	ЛЮК ПЛАСТИКОВЫЙ				ШТ	3		
	ВОДОНАПОРНАЯ БАШНЯ ЕМКОСТЬЮ 25 М3 ВЫСОТА 15М.	ТП РК15-100 ВБ-2009			ШТ	1		
	РЕЗЕРВУАР ДЛЯ ВОДЫ ПРЯМОУГОЛЬНЫЙ МОНОЛИТНЫЙ ЕМК. 100м3	ТП РК 100 РВ-2,3-2013			ШТ	2		
	УСТАНОВКА "ДВУ1-20"				ШТ	1		см. ком.предложение, ТОО"ВодЭкоФильтр" 415/Т от 15.11.2018
	-ПР-, -СП-, -К3-							
	ТРУБА HDPE 100 SDR17-110х6.6 "ТЕХНИЧЕСКАЯ"	ГОСТ 18599-2001			М	146.5		
	СИГНАЛЬНАЯ ЛЕНТА	ЛСВ				149.5		
16	ЗАДВИЖКА ФЛАНЦЕВАЯ PN16 ø100	30ч6бр			ШТ	2	39.3	
17	КРЕСТОВИНА СТАЛЬНАЯ СВАРНАЯ ø100	ИЗГОТОВЛЕНА ИЗ ТРУБЫ ГОСТ 10704-91			ШТ	1	11.0	
18	ФЛАНЕЦ 1-100-16 СТ.25	ГОСТ 12820-80*			ШТ	8		
19	ОТВОД П/Э 110-90°	BORFIT			ШТ	3		
20	ОТВОД П/Э 110-45°	BORFIT			ШТ	4		
21	ФЛАНЕЦ С ПЭ ПОКРЫТИЕМ øу 100	BORFIT			ШТ	4		
22	ВТУЛКА ПОД ФЛАНЕЦ ПНД ø110	ТУ 6-49-14-89			ШТ	4		
23	ФУТЛЯР ИЗ ТРУБЫ СТАЛЬНОЙ ЭЛ/СВАРНОЙ L=0.2м ø219х5.0	ГОСТ 10704-91			ШТ	4	5.9	
	ПОДСТАВКА ПОД АРМАТУРУ				М3	0.1		
	ИЗОЛЯЦИЯ УСИЛЕННАЯ БИТУМНАЯ СТАЛЬНЫХ ФАСОННЫХ ЧАСТЕЙ				КГ	0.7		

ВЗАМ. ИНВ. N°

ПОДП. И ДАТА

ИНВ. N° ПОДЛ.

ПОЗИЦИЯ	НАИМЕНОВАНИЕ И ТЕХНИЧЕСКАЯ ХАРАКТЕРИСТИКА	ТИП, МАРКА, ОБОЗНАЧЕНИЕ ДОКУМЕНТА, ОПРОСНОГО ЛИСТА	КОД ОБОРУДОВА-НИЯ, ИЗДЕЛИЯ, МАТЕРИАЛА	ЗАВОД - ИЗГОТОВИТЕЛЬ	ЕДИНИЦА ИЗМЕРЕ-НИЯ	КОЛИ - ЧЕСТВО	МАССА ЕДИНИЦЫ кг	ПРИМЕЧАНИЯ
1	2	3	4	5	6	7	8	9
	КОЛОДЦЫ ВОДОПРОВОДНЫЕ ИЗ СБОРНОГО ЖЕЛЕЗО-	т.п 901-09-11.84						
	БЕТОНА НА СУЛЬФАТОСТОЙКОМ ЦЕМЕНТЕ Нр=2400 ø1500	выпуск II			ШТ	1		
	КОЛОДЦЫ КАНАЛИЗАЦИОННЫЕ ИЗ СБОРНОГО ЖЕЛЕЗОБЕТОНА	т.пр.902-09-22-84			ШТ	2		
	НА СУЛЬФАТОСТОЙКОМ ЦЕМЕНТЕ Нр=1800, Д1000мм	выпуск II						
	КОЛОДЦЫ КАНАЛИЗАЦИОННЫЕ ИЗ СБОРНОГО ЖЕЛЕЗОБЕТОНА	т.пр.902-09-22-84			ШТ	1		
	НА СУЛЬФАТОСТОЙКОМ ЦЕМЕНТЕ Нр=2100, Д1000мм	выпуск II						
	ОТМОСТКА ВОКРУГ КОЛОДЦЕВ ИЗ БЕТОНА КЛ. В7.5 t=10см				м2	21.7		
	ЛЮК ПЛАСТИКОВЫЙ				ШТ	4		
	СЕПТИК ПРОИЗВОДИТЕЛЬНОСТЬЮ 3.0М3/СУТ				ШТ	1		
	ФУНДАМЕНТ ПОД ДВУ1-20				ШТ	1		см.л.АС-10

ВЗАМ. ИНВ. N°

ПОДП. И ДАТА

ИНВ. N° ПОДЛ.

Изм.	Кол.уч.	Лист	N°док	Подп	Дата

ПЛОЩАДКА НАПОРНО-РЕГУЛИРУЮЩИХ И ОЧИСТНЫХ СООРУЖЕНИЙ

07-18-НВК.СО

ЛИСТ 3

ФОРМАТ А3